666
SKIDDER
PARTS
MANUAL
No. 6530

Information contained herein pertains to
Machine serial numbers listed below:

CABLE DETROIT - C9016
CABLE DETROIT - C9026
CABLE DETROIT - C9036
CABLE DETROIT - C9046

Record Your Machine
Serial Number Here

RANGER
Forestry Equipment

WHEN ORDERING PARTS always give the distributor the Model and Serial Number of the machine.

Order by Part Number, Description and Quantity. Furnish complete SHIPPING INSTRUCTIONS to avoid delay in delivery. Check your order as soon as parts are received.

Clark Equipment Company encourages the use of "Original Equipment Replacement Parts" and the experienced "Service Know-How" available through our distributors.

QUAND VOUS ORDONNEZ des pieces, il faut toujours donner le modele et numero de serie de la machine au distributeur.

Faites votre ordre en indiquant le numero de piece, la description et la quantite. Donnez des instructions de livraison completes pour eviter retard. Examinez votre ordre apres recevoir les pieces.

Clark Equipment Company recommande l'utilisation de pieces originales de l'equipement et le service eprouve obtenible de notres distributeurs.

BEI TEILBESTELLUNG jeweils Modell und Seriennummer der Maschine angeben.

Bestellungen mussen Teilnummer, Bezeichnung und Menge enthalten. Geben Sie vollstandige LIEFERANWEISUNGEN an, um Verzogerungen bei de Lieferung zu vermeiden. Uberprufen Sie Ihre Bestellung nach Empfang der Teile.

Clark Equipment Company empfiehlt den Gebrauch von fabrikhergestellten Originalteilen und das Wartungs-Know-How, das unsere Handler bieten.

ENCOMENDANDO AS PECAS, da sempre ao distribuidor o Modelo e Numero de Serie da maquina.

Faz a encomenda pelo Numero de Peca, a Descricao e Quantidade. Mande INSTRUCOES DE EXPEDICAO completas para evitar demora em entrega. Verifique a sua encomenda assim que receber as pecas.

Clark Equipment Company anima o uso de "Pecas de Restituicao Originais do Equipamento" e o "Servico-Bossa" experiente que ofrecem nossos distribuidores.

AL ENCARGAR REPUESTOS es necesario suministrar al distribuidor el modelo y numero de serie de la maquina.

Suministrar siempre el numero de pieza, la descripcion y la cantidad al hacer pedidos. Proporcionar INSTRUCCIONES DE ENVIO completas para evitar demoras en el envio. Verifique su pedido al recibir los repuestos.

Clark Equipment Company sugiere el uso de repuestos originales del equipo y el servicio perito ofrecido por nuestros distribuidores.

SYMBOLS

○	See Index
●	When ordering weatherstrip, specify length required
§	Not sold separately
†	Not illustrated
□	Used on
■	Not used on
‡	As required
*	Standard
⊠	Optional
→	Thru
& →	And after

SYMBOLES

○	Voir table des matières
●	En commandant les bourrelets,spécifier la longueur nécessaire
§	Non vendu separement
†	Non represente
□	Utilisé sur
■	Non utilisé
‡	Suivant besoin
*	Standard
⊠	En Option
→	A
& →	Et Suivants

ZEICHENERKLARUNG

○	Siehe Inhaltsverzeichnis
●	Bei bestellung der dichtungsstreifen die eforderliche länge angeben
§	Nicht einzein Lieferbar
†	Nicht Abgebildet
□	Findet Verwendung für
■	Nicht Zerwendet
‡	Stuckzahl Angeben
*	Standard
⊠	Sonderausstattung
→	Bis
& →	Und Fortlaufend

SIMBOLOS

○	Veja indíce
●	No casa de um pedido de sitas de vedacão especificar comprimentos necessarios
§	Não e vendida separadamente
†	Não ilustrado
□	Utilizar el
■	Não usado em
‡	Conforme necessario
*	Standard
⊠	Opcional
→	Até
& →	E Subsequentes

SIMBOLOS

○	Véase índice
●	Al pedir los bulletes, espeifique la longuitud necesaria
§	No vendida separadamente
†	No illustrado
□	Utilizar el
■	No utilizada
‡	Segun necesidad
*	Standard
⊠	Opcional
→	Haste
& →	Y Subsiguientes

ABBREVIATIONS

alt ..... alternator
assy ..... assembly
aux ..... auxiliary

batty ..... battery
blk ..... black
brg ..... bearing

carr ..... carrier
chk ..... check
cble ..... cable
cm ..... centimeter
comprsr ..... compressor
conv ..... converter
crdle ..... cradle
Cum ..... Cummins
cyl ..... cylinder

diff ..... differential

emgcy ..... emergency
eng ..... engine
ext ..... extension

F ..... front
FD ..... front drive
ftg ..... fitting
fwd ..... Forwarder

GM ..... General Motors
gr ..... Grapple

harn ..... harness
hd ..... head
hd ..... heavy duty
hsg ..... housing
hyd ..... hydraulic
hyd brk & valv assy ..... hydraulic brake & valve assembly

inc ..... includes
inst ..... instrument
int ..... internal

LH ..... left hand
ld ..... load

mech ..... mechanism
mm ..... millimeters
mtg ..... mounting

opt ..... optional
overld ..... overload

pin ..... pinion
press ..... pressure
prop ..... propeller
psi ..... pounds per square inch

RH ..... right hand
RD ..... rear drive
RFM ..... Ranger Field Modification
RSG ..... Ranger Service Gram
rops ..... Roll over Protection
..... structure
ref ..... reference
relf ..... relief
rlf ..... relief

S/N ..... serial number
swb ..... swamp buggy
supr'sn ..... suppression

T ..... turbo
temp ..... temperature
trans ..... transmission

viv ..... valve

wt ..... wide tract

ABBREVIATIONS

adm ..... admission
arb ..... arbre
AR ..... arrière
art ..... articulé
ass ..... assemblage
AV ..... avant

btn ..... bouton

C ..... central
carb ..... carburant
CD ..... côté droit
CG ..... côté gauche
contr ..... contrôle
conv ..... convertisseur
couv ..... couvercle

déc ..... décalcamanie
déch ..... décharge
dém ..... démarreur
diff ..... differential
direct ..... direction
disj ..... disjonteur

élé ..... élément
embr ..... embrayage
engr ..... engrenage
ens ..... ensemble
étan ..... étancheite
ext ..... exterieur

filt ..... filtre

hyd ..... hydraulique

inc ..... inclus
inf ..... inferieur
int ..... interieur
intér ..... intérrupteur

jge ..... jauge
jnt ..... joint

lev ..... levier
lubr ..... lubrification
lum ..... lumiere
mot ..... moteur

pc ..... pièce
pres ..... presioón

rech ..... rechange
réd ..... réduction
refroid ..... refroidisseur
rég ..... régulateur
renf ..... renford
rép ..... réparation
rés ..... réservoir
RFM ..... Modification sur Place Ranger
roul ..... roulement

sec ..... section
sens ..... sensible
sol ..... solenóide
soup ..... soupape

temp ..... temperature
trs ..... trousse

univ ..... universel

vibr ..... vibrations
vit ..... vitesse

ABKÜRZUNGEN

Abfl ..... Abfluss
Abschn ..... Abschnitt
Abz ..... Abziehbild
Akkum ..... Akkumulator
Alter ..... Alternator
Ant ..... Antriebs
Anz ..... Anzeige
Ausl ..... Ausleger

B ..... Beschrift
Batt ..... Batterie
Befest ..... Befestigung

Dicht ..... Dichtung
Diff ..... Differentiel
Drehwand ..... Drehmomentwandler

Einh ..... Einheit
E-z ..... Einsatz

Geh ..... Gehuse
Ges ..... Geschwindigkeit
Getr ..... Getriebe

H ..... Hinten
Hltrg ..... Halterung
Hyd ..... Hydraulik

Komp ..... Kompressor
Kontr ..... Kontrolle
Konv ..... Konverter
Kppl ..... Kupplung
Krftst ..... Kraffstoff

L ..... Links
Lrlf ..... Leerlauf

Mess ..... Messer

R ..... Rechts
Repsatz ..... Reparatursatz
RFM ..... nderung an Ort U Stelle Ranger

Schau ..... Schaufel
Scheibwis ..... Scheibenwischer
Schm ..... Schmierung
Sich Auto ..... Sicherungsautomat
Sicherhgurt ..... Sicherheitsgurt
Stromkrunterbrecher ..... Stromkreisunterbrecher

Temp ..... Temperatur
Tr ..... Trager
Trak ..... Traktor
Treibrmn ..... Treibriemen
Trom ..... Trommel

Univ ..... Unversal

V ..... Vorne
Vent ..... Ventilator
Verbdg ..... Verbindung
Vntl ..... Ventil
Voll/Vollst ..... Vollstandig
Vorr ..... Vorrichtung

Wand ..... Wandler
Wnkl ..... Winkel

Zu ..... Zufluss
Zug ..... Zugmaschine
Zyl ..... Zylinder

ABREVIATURAS

acess ..... accessrio
acopl ..... acoplemento
adapt ..... adaptador
aglom ..... aglomerao
alim ..... alimentao
aloj ..... alojamento
alter ..... alternador
amort ..... amortedor
arr ..... arruela
artl ..... articulao
asp ..... aspirao

bat ..... bateria
bxo ..... baixo

calib ..... calibre
carr ..... carregador
cent ..... central
chav ..... chaveta
cil ..... cilindro
comb ..... combustvel
comp ..... compressor
condic ..... condicionador
conj/cj ..... conjunto
contr ..... controle
conv ..... conversor
corr ..... corrente
crr ..... correia
cx ..... caixa

dec ..... decalcomania
desc ..... descarga
desliz ..... deslizante
Dt ..... dianteiro
dif ..... diferencial
direç ..... direco
disj ..... disjuntor
el ..... elemento
embr ..... embreagem
emerg ..... emergncia
engr ..... engrenagem
equip ..... equipamento
esf ..... esfrico
estac ..... estacionamento
et ..... etiqueta
ext ..... exterior

ferra ..... ferramenta
filt ..... filtro

hid ..... hidrulico
inc ..... incluido

indic ..... indicador
inf ..... inferior
inst ..... instrumentos
int ..... interior
inter ..... interruptor

jgo ..... jgo

LD ..... lado direito
LE ..... lado esquerdo
limp ..... limpador
lubr ..... lubrifica

manôm ..... manmetro
med ..... medidor
mot ..... motor

pá-br ..... pra-brisas
paraf ..... parafuso
pres ..... presso
prot ..... proteo

rad ..... radiador
refor ..... reforcador
reg ..... regulador
rep ..... reparo
resp ..... respirador
revs ..... reservatrio
RFM ..... Modiflao Do Campo Ranger
rolam ..... rolamento

seç ..... seo
segur ..... segurana
sens ..... sensitiva
sol ..... solenide
sold ..... soldagem
suc ..... suco
sup ..... superior
supt ..... suporte

tamb ..... tambor
temp ..... temperatura
term ..... termmetro
TR ..... traseiro
trans ..... transmisso

unid ..... unidade
univ ..... universal

válv ..... vlvula
ved ..... vedador
veic ..... veculo
vel ..... velocidad
vent ..... ventilador
vibr ..... vibrao

ABREVIATURAS

ac ..... aceite
acces ..... accessorio
acondic ..... acondiciondor
acopl ..... acoplemento
acum ..... acumulador
adapt ..... adaptador
alim ..... alimentacn
alm ..... almohadilla
aloj ..... alojamento
alter ..... alternador
amort ..... amortiguador
aran ..... arandela
rb ..... rbol
artl ..... articulacn
asp ..... aspiracn

bat ..... batera
cal ..... calcomana
chav ..... chaveta
cil ..... cilindro
coj ..... cojinete
comb ..... combustible
conj/cj ..... conjunto
contr ..... control
conv ..... convertidor
corr ..... correa
crist ..... cristales
crr ..... corredera
cub ..... cubierta
cuch ..... cucharn

DE ..... delantero
dep ..... depsito
desc ..... descarga
direc ..... direccin
disp ..... dispositivo
disy ..... disyuntor

el ..... elemento
embr ..... embregue
emerg ..... emergenca
empaq ..... empaquedura
engr ..... engrenaje
env ..... envolvente
esf ..... esfrico
estac ..... estacionamento
et ..... etiqueta
ext ..... exterior

filt ..... filtro

herra ..... herramientas
hid ..... hidrulico

inc ..... incluyo
ind ..... indicador
inf ..... inferior
inst ..... instrumentos
int ..... interior
inter ..... interruptor

jgo ..... juego

LD ..... lado derecho
LI ..... lado izquierdo
limp ..... limpiador
lubr ..... lubrificacin
manôm ..... manmetro
med ..... medidor

parb ..... parabrisas
pescf ..... pescante
planet ..... planetario
port ..... portador
pres ..... presin
prot ..... protector

rad ..... radiador
rec ..... recambio
reg ..... regulador
rep ..... reparo
res ..... resorte
resp ..... respirador
RFM ..... Modificacin De Terreno Ranger
rod ..... rodamiento

sec ..... seccin
segur ..... seguridad
sens ..... sensora
sol ..... solenide
sold ..... soldadura
sop ..... soporte
suc ..... succin
sup ..... superior

tamb ..... tambor
temp ..... temperatura
termô ..... termmetro
TR ..... trasero
trans ..... transmissin

unid ..... unidad
univ ..... universal

viv ..... vivula
vel ..... velocidad
vent ..... ventilador
vibr ..... vibrao

ALPHABETICAL INDEX

A

ACCELERATOR & LINKAGE ..... D 1 20010
..... D 1 20070
AIR CLEANER ..... A 1 25050
..... A 1 25100
AIR CLEANER MUFFLER & MOUNTING ..... A 1 20010
AIR CLEANER MUFFLER AND MOUNTING ..... A 1 20070
..... A 1 20120
ALTERNATOR ..... F 2 50000
..... F 2 50050
ALTERNATOR BELT ..... J 1 20000
AXLE ASSEMBLY, FRONT - FD-17600 ..... A 4 10000
AXLE ASSEMBLY, FRONT - 17800 - HD ⊠ ..... A 4 10600
AXLE ASSEMBLY, FRONT - 17600 WT ⊠ ..... A 4 11000
AXLE ASSEMBLY, REAR RD 19500 HEAVY DUTY ..... A 4 20700
AXLE ASSEMBLY, REAR RD-19600 HEAVY DUTY ⊠ ..... A 4 20900
AXLE ASSEMBLY, REAR RD17600 WIDE TRACK ⊠ ..... A 4 21000
AXLE ASSEMBLY, REAR RD17800 HEAVY DUTY ..... A 4 20610
AXLE ASSEMBLY, REAR 17600 ..... A 4 20020
AXLE CRADLE ASSEMBLY ..... B 1 15000
..... B 1 15050

B

BATTERY & BATTERY MOUNT ..... F 1 10000
..... F 1 10020
..... F 1 10240
BLADE & MOUNTING ..... B 3 10000
..... B 3 10010
BRAKE CYLINDER ASSEMBLY, WINCH-GEARMATIC ..... A 6 18000
..... A 6 19000
BRAKE-PILLOW BLOCK & MOUNTING ..... A 7 40150
BUTTONS ..... F 2 95050

C

CANOPY ..... F 2 10000
..... F 2 10040
CLIPS ..... F 2 95000
CLUTCH ASSEMBLY, FORWARD, REVERSE & LOW ..... A 3 11000
..... A 3 11050
CLUTCH ASSEMBLY, HIGH ..... A 3 12000
CLUTCH ASSEMBLY, WINCH ..... A 6 17000
CONTROL VALVE ..... E 2 30150
CONTROL VALVE, STEER & BLADE ..... E 2 30000
..... E 2 30050
..... E 2 30100
CONTROL VALVE, TRANSMISSION ..... A 3 13000
..... A 3 13050
CONTROLS, SERVICE BRAKE, DRUM ..... A 7 15000
..... A 7 15050
..... A 7 15100
CONTROLS, SERVICE BRAKE, DISC ..... A 7 15250
..... A 7 15300
CONTROLS, STEER & BLADE ..... A 9 20000
..... A 9 20050
..... A 9 20100
..... A 9 20150
CONTROLS, TRANSMISSION ..... A 3 20000
..... A 3 20050
CONTROLS, WINCH ..... A 6 10000
..... A 6 10020
..... A 6 10040
..... A 6 11010
CONVERTER ASSEMBLY ..... A 2 10100
..... A 2 10200
CRADLE LUBRICATION ..... B 1 16000
CYLINDER ASSEMBLY, STEER & BLADE ..... E 1 10010
..... E 1 10020
..... E 1 10040

D

DECALS ..... F 2 60050
DIFFERENTIAL & CARRIER ASSEMBLY, FRONT FD-17600 ..... A 4 14950
DIFFERENTIAL & CARRIER ASSEMBLY, FRONT - 17600 ..... A 4 15000
DIFFERENTIAL & CARRIER ASSEMBLY,
FRONT FD-17800 & FD-17800 ..... A 4 15600
..... A 4 15610
DIFFERENTIAL & CARRIER ASSEMBLY, REAR RD-17600 ..... A 4 21500
DIFFERENTIAL & CARRIER ASSEMBLY,
REAR RD-17800 & 17800 ..... A 4 25600
DIFFERENTIAL & CARRIER ASSEMBLY, REAR RD-19500⊠ ..... A 4 25700
DIFFERENTIAL & CARRIER ASSEMBLY, REAR RD-19640 ..... A 4 25950

E

ELECTRICAL SYSTEM ..... F 2 51050
ENGINE FILTERS ..... J 1 50000
ENGINE MOUNTING ..... A 1 15000
ENGINE MOUNTING ..... A 1 15035
EXHAUST SYSTEM ..... A 1 20010
..... A 1 20070
..... A 1 20120

F

FAIRLEAD & MOUNTING ..... B 2 10000
FAN BELT CHART ..... J 1 10000
FILTER, ENGINE ..... J 1 50000
FIRE EXTINGUISHER ..... F 2 80000
FIREWALL ASSEMBLY ..... B 4 10020
..... B 4 10040
FLOORBOARD & FRONT ..... C 1 10000
..... C 1 10020
..... C 1 10040
FRAME, REAR ..... B 1 20000
..... B 1 20050
FRONT AXLE ASSEMBLY ..... A 4 10000
..... A 4 10600
..... A 4 11000
FRONT DIFFERENTIAL & CARRIER ASSEMBLY ..... A 4 14950
..... A 4 15000
..... A 4 15600
..... A 4 15610
..... A 4 21500
FRONT FRAME ..... B 1 10000
..... B 1 10020
..... B 1 10045
FUEL TANK & LINES ..... D 1 10000
..... D 1 10020
..... D 1 10040

H

HOUSING ASSEMBLY ..... A 6 13000
HYDRAULIC SYSTEM
TRANSMISSION & TORQUE CONVERTER ..... A 8 10000
..... A 8 10025
HYDRAULIC TANK ASSEMBLY ..... A 9 10050
HYDRAULICS, STEER ..... A 9 10000
..... A 9 10050
..... A 9 10070
HYDRAULICS, WINCH ..... A 6 10020
..... A 6 10040
..... A 6 11010

I

INSTRUMENT PANEL ..... F 1 20010
..... F 1 20050

ALPHABETICAL INDEX (cont.)

L

LIGHTS⊠ ..... F 2 90000
..... F 2 90450

M

MUFFLER ..... A 1 20010
..... A 1 20070
..... A 1 20120

P

PLANET CARRIER ASSEMBLY FD 17600 & RD 17600 ..... A 4 30100
PLANET CARRIER ASSEMBLY FD & RD 17620 & 17800 ..... A 4 30115
PLANET CARRIER ASSEMBLY
17630, 19600, 19640, 19650 & 33600 ..... A 4 30310
PROPELLER SHAFT ASSEMBLY TRANSMISSION/WINCH ..... A 5 20050
PROPELLER SHAFT ASSEMBLY,
TRANSMISSION/CONVERTER ..... A 5 10210
PROPELLER SHAFT ASSEMBLY,
TRANSMISSION-FRONT AXLE ..... A 5 30100
PROPELLER SHAFT ASSEMBLY, REAR AXLE INPUT⊠ ..... A 5 40250
PROPELLER SHAFT ASSEMBLY, REAR AXLE INPUT ..... A 5 40475
PROPELLER SHAFT ASSEMBLY,
TRANSMISSION/PILLOW BLOCK ..... A 5 60025

R

RADIATOR & CONNECTIONS ..... A 1 10050
..... A 1 10200
..... A 1 10250
REAR AXLE ASSEMBLY ..... A 4 20020
..... A 4 20610
..... A 4 20700
..... A 4 20900
..... A 4 21000
REAR AXLE MOUNTING ..... B 1 23000
..... B 1 23050
..... B 1 23100
..... B 1 23150
..... B 1 23200
REAR DIFFERENTIAL & CARRIER ASSEMBLY ..... A 4 25600
..... A 4 25700
..... A 4 25950
REAR FRAME & MOUNTING ..... B 1 20000
..... B 1 20050
REGULATOR VALVE ..... A 2 25000
..... A 2 25050
RIM ASSEMBLY - 16.9 X 30 TIRES ..... F 2 96700
RIM ASSEMBLY - 18.4 X 26 TIRES ..... F 2 96650
RIM ASSEMBLY - 18.4 X 34 TIRES ..... F 2 96600
RIM ASSEMBLY - 18.4 X 38 TIRES ..... F 2 96550
RIM ASSEMBLY - 23.1 X 26 TIRES ..... F 2 96500
RIM ASSEMBLY - 24.5 X 32 TIRES ..... F 2 96460
RIM ASSEMBLY - 28.1 X 26 TIRES ..... F 2 96400
RIM ASSEMBLY - 30.5 X 32 TIRES ..... F 2 96360
RING GEAR & PINION ASSEMBLY, WINCH-GEARMATIC ..... A 6 20000

S

SEAT ASSEMBLY ..... F 2 40000
SECONDARY BRAKE CONTROLS ⊠ ..... A 7 30100
SERVICE BRAKE - DISC ⊠ ..... A 7 10100
SERVICE BRAKE - DRUM ..... A 7 10000
SERVICE BRAKE CONTROLS - DRUM ..... A 7 15000
..... A 7 15050
..... A 7 15100
SERVICE BRAKE CONTROLS - DISC ..... A 7 15250
..... A 7 15300
STEER & BLADE CONTROLS ..... A 9 20000
..... A 9 20050
..... A 9 20100
..... A 9 20150
STEER & BLADE CYLINDER ASSEMBLY ..... E 1 10010
..... E 1 10020
..... E 1 10040
STEER & BLADE HYDRAULICS ..... A 9 10000
..... A 9 10050
..... A 9 10070

T

THROTTLE CONTROLS ..... D 1 20010
..... D 1 20070
TRANSMISSION & CONVERTER HYDRAULICS ..... A 8 10000
..... A 8 10025
TRANSMISSION ASSEMBLY - 2420 ..... A 3 10000
..... A 3 10100
TRANSMISSION CLUTCH ASSEMBLY
- FORWARD, REVERSE & LOW ..... A 3 11000
..... A 3 11050
TRANSMISSION CLUTCH ASSEMBLY, HIGH ..... A 3 12000
..... A 3 12050
..... A 3 12050
TRANSMISSION CONTROL VALVE ..... A 3 13000
..... A 3 13050
TRANSMISSION CONTROLS ..... A 3 20000
..... A 3 20050
TRANSMISSION MOUNTING ..... A 3 15025
..... A 3 15050

V

VALVE, REGULATOR ..... A 2 25000
..... A 2 25050
VALVE, STEER & BLADE ..... E 2 30000
..... E 2 30050
..... E 2 30100
..... E 2 30150
VALVE, TRANSMISSION CONTROL ..... A 3 13000
..... A 3 13050

W

WINCH ADAPTER ASSEMBLY-GEARMATIC-19 ..... A 6 21000
..... A 6 21050
WINCH BRAKE CYLINDER ASSEMBLY-GEARMATIC-19 ..... A 6 19000
WINCH CABLE DRUM & BRAKE BANDS-GEARMATIC-19 ..... A 6 18000
WINCH CLUTCH ASSEMBLY-GEARMATIC-19 ..... A 6 17000
WINCH CONTROLS & HYDRAULICS ..... A 6 10000
..... A 6 10020
..... A 6 10040
WINCH CONTROLS & HYDRAULICS-CLARK ..... A 6 11010
WINCH HOUSING ASSEMBLY-GEARMATIC 19 ..... A 6 16000
WINCH MASTER CONTROL UNIT-GEARMATIC ..... A 6 13000
WINCH RING GEAR AND PINION ASSEMBLY-GEARMATIC-19 ..... A 6 20000
WINCH-CABLE DRUM DRIVE SHAFT & CLUTCH W-300 ..... A 6 22010
WINCH-INPUT CLUTCH, PINION SHAFT
& RING GEAR SHAFT GROUP W-300 ..... A 6 24050

TABLE DES MATIÈRES

A

ACCÉLÉRATEUR ET TRINGLERIE ..... D 1 20010
..... D 1 20070
ALTERNATEUR ..... F 2 50000
..... F 2 50050
ARBRE D'ENTRAÎNEMENT, TRANSMISSION/PALIER ..... A 5 60025
ARBRE D'ENTRAÎNEMENT,
TRANSMISSION/CONVERTISSEUR, ENSEMBLE ..... A 5 10210
ASSEMBLAGE DE LA JANTE - 30.5 X 32 PNEUMATIQUE ..... F 2 96360
ASSEMBLAGE DE LA JANTE - 28.1 X 26 PNEUMATIQUE ..... F 2 96400
ASSEMBLAGE DE LA JANTE - 24.5 X 32 PNEUMATIQUE ..... F 2 96460
ASSEMBLAGE DE LA JANTE - 23.1 X 26 PNEUMATIQUE ..... F 2 96500
ASSEMBLAGE DE LA JANTE - 18.4 X 38 PNEUMATIQUE ..... F 2 96550
ASSEMBLAGE DE LA JANTE - 18.4 X 34 PNEUMATIQUE ..... F 2 96600
ASSEMBLAGE DE LA JANTE - 18.4 X 26 PNEUMATIQUE ..... F 2 96650
ASSEMBLAGE DE LA JANTE - 16.9 X 30 PNEUMATIQUE ..... F 2 96700
ASSEMBLYE D'EMBRAYAGE DE LA TRANSMISSION, ÉLÉVÉE .. A 3 12000
..... A 3 12050

B

BATTERIE & FIXATION DE BATTERIE ..... F 1 10000
..... F 1 10020
..... F 1 10240
BOUTONS ..... F 2 95050

C

CHÂSSIS ARRIÈRE & MONTAGE ..... B 1 20000
..... B 1 20050
CHÂSSIS AVANT & ARRIÈRE ..... B 1 10000
..... B 1 10020
..... B 1 10045
CHÂSSIS, ARRIÈRE ..... B 1 20000
..... B 1 20050
CIRCUIT HYDRAULIQUE DE BOÎTE DE VITESSES
ET DE CONVERTISSEUR ..... A 8 10000
..... A 8 10025
CIRCUIT HYDRAULIQUE, DIRECTION ET LAME ..... A 9 10000
..... A 9 10050
..... A 9 10070
CLOISON PARE-FEU ..... B 4 10020
..... B 4 10040
COMMANDE DE FREIN SECONDAIRE ☒ ..... A 7 30100
COMMANDES D'ACCÉLÉRATION ..... D 1 20010
..... D 1 20070
COMMANDES DE LA TRANSMISSION ..... A 3 20000
..... A 3 20050
COMMANDES DE TREUIL ET D'HYDRAULIQUE ..... A 6 10000
..... A 6 10020
COMMANDES DE TREUIL ET D'HYDRAULIQUE-CLARK ..... A 6 11010
COMMANDES DE TREUIL ET DHYDRAULIQUE ..... A 6 10040
COMMANDES, BOÎTE DE VITESSES ..... A 3 20000
..... A 3 20050
COMMANDES, DIRECTION ET LAME ..... A 9 20000
..... A 9 20050
..... A 9 20100
..... A 9 20150
COMMANDES, DISQUE DE FREIN STANDARD ..... A 7 15250
..... A 7 15300
COMMANDES, TAMBOUR DE FREIN STANDARD ..... A 7 15000
..... A 7 15050
..... A 7 15100
COMMANDES, TREUIL ..... A 6 10000
..... A 6 10020
..... A 6 10040
..... A 6 11010
CONTRÔLES DE GUIDAGE ET DE LAME ..... A 9 20000
..... A 9 20050
..... A 9 20100
..... A 9 20150
CONVERTISSEUR, ENSEMBLE ..... A 2 10100
..... A 2 10200

D

DAIS ..... F 2 10000
..... F 2 10040
DÉCALQUES ..... F 2 60050
DIFFÉRENTIEL ARRIÈRE ET ENSEMBLE PORTEUR ..... A 4 25600
..... A 4 25700
..... A 4 25950
DIFFÉRENTIEL AVANT ET ENSEMBLE PORTEUR ..... A 4 14950
..... A 4 15000
..... A 4 15600
..... A 4 15610
..... A 4 21500
DISC DE CONTRÔLES DU FREIN DE SERVICE ..... A 7 15250
..... A 7 15300

E

EMBRAYAGE, ENSEMBLE, HAUT ..... A 3 12000
..... A 3 12050
ENSEMBLE ARBRE CARDAN, TRANSMISSION-PONT AVANT .. A 5 30100
ENSEMBLE BAGUE ET PIGNON, TREUIL-GEARMATIC ..... A 6 20000
ENSEMBLE BOÎTIER, TREUIL ..... A 6 16000
ENSEMBLE CYLINDRE DE FREIN, TREUIL-GEARMATIC ..... A 6 18000
..... A 6 19000
ENSEMBLE CYLINDRE, DIRECTION ET LAME ..... E 1 10010
..... E 1 10010
..... E 1 10020
..... E 1 10020
..... E 1 10040
..... E 1 10040
ENSEMBLE D'APTATEUR DU TREUIL-GEARMATIC-19 ..... A 6 21000
..... A 6 21050
ENSEMBLE D'ARBRE D'ENTRAINEMENT-
BOÎTE DE VITESSE/TREUIL ..... A 5 20050
ENSEMBLE D'ARBRE D'ENTRAÎNEMENT,
ESSIEUX ARRIÈRE☒ ..... A 5 40250
ENSEMBLE D'ARBRE D'ENTRAÎNEMENT, ESSIEUX ARRIÈRE .. A 5 40475
ENSEMBLE D'EMBRAYAGE DE BOÎTE DE VITESSE
- MARCH AV & AR & BASSE ..... A 3 11000
..... A 3 11050
ENSEMBLE D'EMBRAYAGE DU TREUIL-GEARMATIC-19 ..... A 6 17000
ENSEMBLE D'ENCASTREMENT DU TREUIL-GEARMATIC 19 ... A 6 16000
ENSEMBLE D'ENGRENAGE DE LA COURONNE DU TREUIL
ET DE PIGNON DU TREUIL-GEARMATIC-19 ..... A 6 20000
ENSEMBLE DE CYLINDRE À FREIN DU TREUIL
-GEARMATIC-19 ..... A 6 19000
ENSEMBLE DE DIFFÉRENTIEL & PORTE-PLAN,
AVANT FD-17600 ..... A 4 14950
ENSEMBLE DE DIFFÉRENTIEL & PORTE-PLAN,
AVANT - 17600 ..... A 4 15000
ENSEMBLE DE DIFFÉRENTIEL & PORTE-PLAN,
AVANT FD-17900 & FD-17800 ..... A 4 15600
..... A 4 15610
ENSEMBLE DIFFÉRENTIAL-PALIER ET COUSSINENT,
ARRIÈRE RD-17600 ..... A 4 21500
ENSEMBLE DIFFÉRENTIAL-PALIER ET COUSSINENT,
ARRIÈRE RD-17800&17900 ..... A 4 25600
ENSEMBLE DIFFÉRENTIAL-PALIER ET COUSSINENT,
ARRIÈRE RD-19500☒ ..... A 4 25700
ENSEMBLE DIFFÉRENTIAL-PALIER ET COUSSINENT,
ARRIÈRE RD-19640 ..... A 4 25950

TABLE DES MATIÈRES (cont.)

E

ENSEMBLE EMBRAYAGE, MARCH AV & AR & BASSE ..... A 3 11000
..... A 3 11050
ENSEMBLE EMBRAYAGE, TREUIL ..... A 6 17000
ENSEMBLE ESSIEU ARRIÈRE ..... A 4 20020
..... A 4 20610
..... A 4 20700
..... A 4 20900
..... A 4 21000
ENSEMBLE ESSIEU AVANT ..... A 4 10000
..... A 4 10600
..... A 4 11000
ENSEMBLE FILTRE RÉSERVOIR HYDRAULIQUE ..... A 9 16050
EPURATEUR D'AIR ..... A 1 25050
..... A 1 25100
ESSIEU AR ENSEMBLE RD 19500 SERVICE DUR ..... A 4 20700
ESSIEU AR ENSEMBLE RD-19600 SERVICE DUR⊠ ..... A 4 20900
ESSIEU AR ENSEMBLE RD17600 VOIE LARGE ⊠ ..... A 4 21000
ESSIEU AR ENSEMBLE RD17800 SERVICE DUR ..... A 4 20610
ESSIEU AR ENSEMBLE 17600 ..... A 4 20020
ESSIEU AV, ENSEMBLE - FD-17600 ..... A 4 10000
ESSIEU AV, ENSEMBLY - 17600 WT ⊠ ..... A 4 11000
ESSIEU AV, ENSEMBLY - 17800 - HD ⊠ ..... A 4 10600
ESSIEU, ENSEMBLE DE BERCEAU ..... B 1 15000
..... B 1 15050
EXTINCTEUR À INCENDIE ..... F 2 80000

F

FILTRE À AIR - SILENCIEUX & MONTAGE ..... A 1 20010
..... A 1 20070
..... A 1 20120
FREIN PRIMAIRE - DISQUE ⊠ ..... A 7 10100
FREIN PRIMAIRE - TAMBOUR ..... A 7 10000
FREIN-BLOC AMORTISSEUR ET FIXATION ..... A 7 40150

G

GUIDE - CÂBLE ET MONTAGE ..... B 2 10000

L

LUBRIFICATION DU LIT ..... B 1 16000

M

MONTAGE DE L'ESSIEU ARRIÈRE ..... B 1 23000
..... B 1 23050
..... B 1 23100
..... B 1 23150
..... B 1 23200
MONTAGE DE TRANSMISSION ..... A 3 15025
..... A 3 15050
MOTEUR, FILTRE ..... J 1 50000

P

PALE & MONTAGE ..... B 3 10000
..... B 3 10010
PHARES⊠ ..... F 2 90000
..... F 2 90450
PINCES ..... F 2 95000
PLANCHER ET SUPPORT DU SIÈGE ..... C 1 10000
..... C 1 10020
..... C 1 10040
PORTE PLANÉTAIRE ENSEMBLE FD 17600 & RD 17600 ..... A 4 30100
PORTE PLANÉTAIRE ENSEMBLE FD & RD 17620 & 17800 ..... A 4 30115
PORTE PLANÉTAIRE ENSEMBLE
17630, 19600, 19640, 19650 & 33600 ..... A 4 30310

R

RADIATEUR ET CONNEXION ..... A 1 10050
..... A 1 10200
..... A 1 10250
RÉSERVOIR DE CARBURANT & CANALISATION ..... D 1 10000
..... D 1 10020
..... D 1 10040

S

SIÈGE, ENSEMBLE ..... F 2 40000
SILENCIEUX ..... A 1 20010
..... A 1 20070
..... A 1 20120
SOUPAPE DE COMMANDE DE TRANSMISSION ..... A 3 13000
..... A 3 13000
..... A 3 13050
..... A 3 13050
SOUPAPE DE CONTRÔLE, LAME ET DIRECTION ..... E 2 30000
SOUPAPE DE CONTRÔLE ..... E 2 30150
SOUPAPE DE CONTRÔLE, LAME ET DIRECTION ..... E 2 30050
..... E 2 30100
SOUPAPE RÉGULATRICE ..... A 2 25000
..... A 2 25050
SOUPAPE, COMMANDE DE BOÎTE DE VITESSE ..... A 3 13000
..... A 3 13050
SOUPAPE, LAME ET DIRECTION ..... E 2 30000
..... E 2 30050
..... E 2 30100
..... E 2 30150
SUPPORTS ÉLASTIQUE DU MOTEUR ..... A 1 15000
SUPPORTS ÉLASTIQUE DU MOTEUR GM ..... A 1 15035
SYSTÈME D'ÉCHAPPEMENT ..... A 1 20010
..... A 1 20070
..... A 1 20120
SYSTÈME ELECTRIQUE ..... F 2 51050
SYSTÈME HYDRAULIQUE DE DIRECTION ET DE PALE ..... A 9 10000
..... A 9 10050
..... A 9 10070
SYSTÈME HYDRAULIQUE,
TRANSMISSION & CONVERTISSEUR ..... A 8 10000
..... A 8 10025

T

TABLEAU DE BORD ..... F 1 20010
..... F 1 20050
TAMBOR DE CONTRÔLE DU FREIN DE SERVICE ..... A 7 15000
..... A 7 15050
..... A 7 15100
TAMBOUR DE CÂBLE ET BANDE DE FREIN
DU TREUIL-GEARMATIC-19 ..... A 6 18000
TRANSMISSION ENSEMBLE - 2420 ..... A 3 10000
..... A 3 10100
TREUIL-ARBRE D'ENTRAÎNEMENT DU TAMBOUR
DE CÂBLE ET EMBRAYAGE W-300 ..... A 6 22010
TREUIL-EMBRAYAGE D'ENTRÉE, AXE DU PIGNON
ET GROUPE D'ARBRE D'ENGRENAGE DE LA CO W-300 ..... A 6 24050
TREUIL, HYDRAULIQUES ..... A 6 10020
..... A 6 10040
..... A 6 11010

U

UNITÉ DE CONTRÔLE
PRINCIPAL DU TREUIL-GEARMATIC ..... A 6 13000

V

VANNE RÉGULATRICE ..... A 2 25000
..... A 2 25050

INHALTSVERZEICHNIS

A

ABZIEHBILD ..... F 2 60050
ACHSE VOLLSTÄNDIG, HINTERRADANTRIEB 17600 ..... A 4 20020
ACHSE VOLLSTÄNDIG, HINTERRADANTRIEB RD17800 HOCHLEISTUNGSAUSFÜHRUNG ..... A 4 20610
ACHSE VOLLSTÄNDIG, HINTERRADANTRIEB RD 19500 HOCHLEISTUNGSAUSFÜHRUNG ..... A 4 20700
ACHSE VOLLSTÄNDIG, HINTERRADANTRIEB RD-19600 HOCHLEISTUNGSAUSFÜHRUNG☒ ..... A 4 20900
ACHSE VOLLSTÄNDIG, HINTERRADANTRIEB RD17600 BREITSPUR ☒ ..... A 4 21000
ACHSE VOLLSTÄNDIG, VORDERRADANTRIEB - FD-17600 ..... A 4 10000
ACHSE VOLLSTÄNDIG, VORDERRADANTRIEB - 17800 - HD ☒ ..... A 4 10600
ACHSE VOLLSTÄNDIG, VORDERRADANTRIEB - 17600 WT ☒ ..... A 4 11000
ACHSENLAGERUNG, VOLLSTÄNDIG ..... B 1 15000
..... B 1 15050
ACHSGABEL-SCHMIERUNG ..... B 1 16000
ADAPTERGRUPPE DER WINDE-GEARMATIC-19 ..... A 6 21000
..... A 6 21050
ALTERNATOR ..... F 2 50000
..... F 2 50050
ANTRIEBSWELLEN-AGGREGAT GETRIEBE/WINDE ..... A 5 20050
AUSPUFFSYSTEM ..... A 1 20010
..... A 1 20070
..... A 1 20120
AUSPUFFTOPF ..... A 1 20010
..... A 1 20070
..... A 1 20120

B

BATTERIE & BATTERIEHALTERUNG ..... F 1 10000
..... F 1 10020
..... F 1 10240
BEDIENUNG, GETRIEBE ..... A 3 20000
..... A 3 20050
BEDIENUNG, SHEIBE DER STANDARDBREMSE ..... A 7 15250
..... A 7 15300
BEDIENUNG, TROMMEL DER STANDARDBREMSE ..... A 7 15000
..... A 7 15050
..... A 7 15100
BEDIENUNG, WINDE ..... A 6 10000
..... A 6 10020
..... A 6 10040
..... A 6 11010
BEDIENUNGSELEMENTE, LENKUNG UND SCHILD ..... A 9 20000
..... A 9 20050
..... A 9 20100
..... A 9 20150
BESCHLEUNIGUNGS-FUSSHEBEL UND GESTÄNGE ..... D 1 20010
..... D 1 20070
BODENPLATTE UND SITZSTÜTZE ..... C 1 10000
..... C 1 10020
..... C 1 10040
BRANDWAND-AUFBAU ..... B 4 10020
..... B 4 10040
BREMSE-LAGERBOCK UND MONTAGETEILE ..... A 7 40150
BREMSZYLINDER-BAUGRUPPE DER WINDE-GEARMATIC-19 ..... A 6 19000
BREMSZYLINDEREINHEIT, WINDE-GEARMATIC ..... A 6 18000
..... A 6 19000

D

DIENSTBREMSE - SCHEIBE ☒ ..... A 7 10100
DIENSTBREMSE - TROMMEL ..... A 7 10000
DIFFERENTIAL & TRÄGER VOLLSTÄNDIG, VORNE FD-17600 ..... A 4 14950
DIFFERENTIAL & TRÄGER VOLLSTÄNDIG, VORNE - 17600 ..... A 4 15000
DIFFERENTIAL & TRÄGER VOLLSTÄNDIG, VORNE FD-17900 & FD-17800 ..... A 4 15600
..... A 4 15610
DIFFERENTIAL & TRÄGER VOLLSTÄNDIG, HINTEN RD-17600 ..... A 4 21500
DIFFERENTIAL & TRÄGER VOLLSTÄNDIG, HINTEN RD-17800&17900 ..... A 4 25600
DIFFERENTIAL & TRÄGER VOLLSTÄÄNDIG, HINTEN RD-19500☒ ..... A 4 25700
DIFFERENTIAL & TRÄGER VOLLSTÄNDIG, HINTEN RD-19640 ..... A 4 25950
DIFFERENTIAL, HINTEN UND TRÄGEREINHEIT ..... A 4 25600
..... A 4 25700
..... A 4 25950
DIFFERENTIAL, VORNE UND TRÄGETEINHEIT ..... A 4 14950
..... A 4 15000
..... A 4 15600
..... A 4 15610
..... A 4 21500
DREHMOMENTWANDLER, VOLLSTÄNDIG ..... A 2 10100
..... A 2 10200
DROSSELSTEUERUNG ..... D 1 20010
..... D 1 20070

E

ELEKTRISCHE ANLAGE ..... F 2 51050

F

FELGENEINHEIT - 16.9 X 30 REIFEN ..... F 2 96700
FELGENEINHEIT - 18.4 X 26 REIFEN ..... F 2 96650
FELGENEINHEIT - 18.4 X 34 REIFEN ..... F 2 96600
FELGENEINHEIT - 18.4 X 38 REIFEN ..... F 2 96550
FELGENEINHEIT - 23.1 X 26 REIFEN ..... F 2 96500
FELGENEINHEIT - 24.5 X 32 REIFEN ..... F 2 96460
FELGENEINHEIT - 28.1 X 26 REIFEN ..... F 2 96400
FELGENEINHEIT - 30.5 X 32 REIFEN ..... F 2 96360
FEUERLÖSCHER ..... F 2 80000
FILTER, MOTOR- ..... J 1 50000
FÜHRUNGSROLLE UND MONTAGE ..... B 2 10000

G

GEHÄUSSEINHEIT, WINDE ..... A 6 16000
GELENKWELLE VOLLSTÄNDIG, GETRIEBE/DREHMOMENTWANDLER ..... A 5 10210
GELENKWELLE VOLLSTÄNDIG, GETRIEBE/LAGERBOCK ..... A 5 60025
GETRIEBE KUPPLUNGSBAUGRUPPE - VORWÄRTS, RÜCKWÄRTS & ERSTE ..... A 3 11000
..... A 3 11050
GETRIEBE VOLLSTÄNDIG - 2420 ..... A 3 10000
..... A 3 10100
GETRIEBE- & DREHMOMENTWANDLERHYDRAULIK ..... A 8 10000
..... A 8 10025
GETRIEBE-MONTAGE ..... A 3 15025
..... A 3 15050
GETRIEBEKUPPLUNGSGRUPPE, SCHNELL ..... A 3 12000
..... A 3 12050
GETRIEBEREGELVENTIL ..... A 3 13000
..... A 3 13000
..... A 3 13050
..... A 3 13050
GETRIEBESCHALTHEBEL ..... A 3 20000
..... A 3 20050

INHALTSVERZEICHNIS (forts)

H

HAUPSTEUEREINHEIT DER WINDE-GEARMATIC ..... A 6 13000
HINTERACHSEN-MONTAGE ..... B 1 23050
..... B 1 23100
..... B 1 23150
..... B 1 23200
HINTERACHSEN, MONTAGE ..... B 1 23000
HINTERACHSENEINHEIT ..... A 4 20020
..... A 4 20610
..... A 4 20700
..... A 4 20900
..... A 4 21000
HINTERRAHMEN UND MONTIERUNG ..... B 1 20000
..... B 1 20050
HYDRAULIK, STEUER & KLINGE ..... A 9 10000
..... A 9 10050
..... A 9 10070
HYDRAULIK, WINDE ..... A 6 10020
..... A 6 10040
..... A 6 11010
HYDRAULIKANLAGE GETRIEBE & DREHMOMENTWANDLER .. A 8 10000
..... A 8 10025
HYDRAULIKTANKEINHEIT ..... A 9 16050

I

INSTRUMENTENBRETT ..... F 1 20010
..... F 1 20050

K

KARDANWELLE, VOLLSTÄNDIG, HINTERACHSEN⊠ ..... A 5 40250
KARDANWELLE, VOLLSTÄNDIG, HINTERACHSEN ..... A 5 40475
KLAMMERN ..... F 2 95000
KNOPF ..... F 2 95050
KONTROLLSCHEIBE DER STANDBREMSE ..... A 7 15250
..... A 7 15300
KONTROLLTROMMEL DER STANDARBREMSE ..... A 7 15000
..... A 7 15050
..... A 7 15100
KRAFTSTOFFTANK & LEITUNGEN ..... D 1 10000
..... D 1 10020
..... D 1 10040
KÜHLER UND VERBINDUNGEN ..... A 1 10050
..... A 1 10200
..... A 1 10250
KUPPLUNG, VOLLSTÄNDIG, HOCH ..... A 3 12000
..... A 3 12050
KUPPLUNG, VORWÄRTS, RÜCKWARTS & ERSTE ..... A 3 11000
..... A 3 11050
KUPPLUNGSEINHEIT, WINDE ..... A 6 17000

L

LENK UND BLATTSTEUERUNG ..... A 9 20000
..... A 9 20050
..... A 9 20100
..... A 9 20150
LENK- UND SCHILDHYDRAULIK ..... A 9 10000
..... A 9 10050
..... A 9 10070
LUFTFILTER ..... A 1 25050
..... A 1 25100
LUFTFILTER - AUSPUFFÄMPFER UND MONTAGE ..... A 1 20010
..... A 1 20070
..... A 1 20120

M

MOTORBEFESTIGUNGEN ..... A 1 15000
MOTORBEFESTIGUNGEN GM ..... A 1 15035

P

PLANENTRÄGER VOLLST FD & RD 17620 & 17800 ..... A 4 30115
PLANENTRÄGER VOLLST FD 17600 & RD 17600 ..... A 4 30100
PLANENTRÄGER VOLLST 17630, 19600, 19640, 19650 & 33600 ... A 4 30310
PROPELLER WELLENAGGREGAT,
ÜBERSETZUNG-VORDERACHSE ..... A 5 30100

R

RAHMEN, HINTEN ..... B 1 20000
..... B 1 20050
RAHMEN, VORDER & HINTER ..... B 1 10000
..... B 1 10020
..... B 1 10045
REGELVENTIL ..... A 2 25000
..... A 2 25050
RING- UND RITZELEINHEIT, WINDE-GEARMATIC ..... A 6 20000

S

SCHAUFEL UND SCHAUFELMONTAGE ..... B 3 10000
..... B 3 10010
SCHEINWERFER LEUCHTEN⊠ ..... F 2 90450
SCHEINWERFER-LEUCHTEN⊠ ..... F 2 90000
SCHUTZDACH ..... F 2 10000
..... F 2 10040
SEILTROMMEL DER WINDE UND
BREMSBÄNDER-GEARMATIC-19 ..... A 6 18000
SEKUNDÄRBREMSBEDIENUNG ⊠ ..... A 7 30100
SITZ VOLLSTÄNDIG ..... F 2 40000
STEUERVENTIL, STEUER UND KLINGE ..... E 2 30000
..... E 2 30050
..... E 2 30100
STEUERVENTILVÄALVULA DE CONTROLE ..... E 2 30150

V

VENTIL, GETRIEBESTEUER- ..... A 3 13000
..... A 3 13050
VENTIL, REGLER- ..... A 2 25000
..... A 2 25050
VENTIL, STEUER UND KLINGE ..... E 2 30000
..... E 2 30050
..... E 2 30100
..... E 2 30150
VORDERACHENEINHEIT ..... A 4 10000
..... A 4 10600
..... A 4 11000

W

WINDE-ANTRIEBSWELLE DER
WEILTROMMEL UND KUPPLUNG W-300 ..... A 6 22010
WINDE-EINGANGSKUPPLUNG, RITZELWELLE UND
ZAHNKRANZWELLE W-300 ..... A 6 24050
WINDEN- UND HYDRAULIKBEDIENUNG ..... A 6 10000
..... A 6 10020
..... A 6 10040
WINDEN- UND HYDRAULIKBEDIENUNG-CLARK ..... A 6 11010
WINDENGELHÄUSE-BAUGRUPPE-GEARMATIC 19 ..... A 6 16000
WINDENKUPPLUNGSBAUGRUPPE-GEARMATIC-19 ..... A 6 17000

Z

ZAHNDRANZ UND RITZEL DER WINDE-GEARMATIC-19 ..... A 6 20000
ZYLINDEREINHEIT, STEUER & KLINGE ..... E 1 10010
..... E 1 10010
..... E 1 10020
..... E 1 10020
..... E 1 10040
..... E 1 10040

INDICE ALFABÉTICO

A

ACELERADOR E ARTICULAÇÃO ..... D 1 20010
..... D 1 20070
ALTERNADOR ..... F 2 50000
..... F 2 50050
AMORTECEDOR DO FILTRO DE AR E SUPORTE ..... A 1 20010
..... A 1 20070
..... A 1 20120
ARMAÇÃO TRASEIRA E SUPORTE ..... B 1 20000
..... B 1 20050
ASSENTO, CONJUNTO ..... F 2 40000

B

BATERIA & MONTAGEM DA BATERIA ..... F 1 10000
..... F 1 10020
..... F 1 10240
BOTÃO ..... F 2 95050

C

CHASSI DIANTEIRO & TRASEIRO ..... B 1 10000
..... B 1 10020
..... B 1 10045
CHASSI TRASEIRO ..... B 1 20000
..... B 1 20050
COMANDOS DA DIREÇAO E LÂMINA ..... A 9 20000
..... A 9 20050
..... A 9 20100
..... A 9 20150
CONJUNTO CARAÇA DO GUINCHO-GEARMATIC 19 ..... A 6 16000
CONJUNTO CILINDRO DE FREIO DO
GUINCHO-GEARMATIC-19 ..... A 6 19000
CONJUNTO CORÔA E PINHÃO DO
GUINCHO-GEARMATIC-19 ..... A 6 20000
CONJUNTO DA CARCAÇA, GUINCHO ..... A 6 16000
CONJUNTO DA EMBREAGEM, MARCHA À
FRENTE & À RÉ & BAIXZ ..... A 3 11000
..... A 3 11050
CONJUNTO DE ADAPTADOR DO GUINCHO-GEARMATIC-19 .. A 6 21000
..... A 6 21050
CONJUNTO DE AROS - 16.9 X 30 PNEUMÁTICO ..... F 2 96700
CONJUNTO DE AROS - 18.4 X 38 PNEUMÁTICO ..... F 2 96550
CONJUNTO DE AROS - 18.4 X 34 PNEUMÁTICO ..... F 2 96600
CONJUNTO DE AROS - 18.4 X 26 PNEUMÁTICO ..... F 2 96650
CONJUNTO DE AROS - 23.1 X 26 PNEUMÁTICO ..... F 2 96500
CONJUNTO DE AROS - 24.5 X 32 PNEUMÁTICO ..... F 2 96460
CONJUNTO DE AROS - 28.1 X 26 PNEUMÁTICO ..... F 2 96400
CONJUNTO DE AROS - 30.5 X 32 PNEUMÁTICO ..... F 2 96360
CONJUNTO DE CILINDRO DE FREIO,
GUINCHO-GEARMATIC ..... A 6 18000
..... A 6 19000
CONJUNTO DE CILINDRO, DIREÇÃO E LÂMINA ..... E 1 10010
..... E 1 10010
..... E 1 10020
..... E 1 10020
..... E 1 10040
..... E 1 10040
CONJUNTO DE EIXO PROPULSOR, EIXOS TRASEIORS☒ ..... A 5 40250
CONJUNTO DE EIXO PROPULSOR, EIXOS TRASEIROS ..... A 5 40475
CONJUNTO DE EMBREAGEM, GUINCHO ..... A 6 17000
CONJUNTO DO ANEL E PINHAO, GUINCHO-GEARMATIC ..... A 6 20000
CONJUNTO DO DIFERENCIAL & SUPORTE,
DIANTEIRO FD-17500 ..... A 4 14950
CONJUNTO DO DIFERENCIAL & SUPORTE,
DIANTEIRO - 17600 ..... A 4 15000
CONJUNTO DO DIFERENCIAL & SUPORTE,
DIANTEIRO FD-17900 & FD-17800 ..... A 4 15600
..... A 4 15610
CONJUNTO DO DIFERENCIAL & SUPORTE,
TRASEIRA RD-17800&17900 ..... A 4 25600
CONJUNTO DO DIFERENCIAL & SUPORTE,
TRASEIRA RD-19500☒ ..... A 4 25700
CONJUNTO DO DIFERENCIAL & SUPORTE,
TRASEIRA RD-19640 ..... A 4 25950
CONJUNTO DO DIFFERENCIAL & SUPORTE,
TRASEIRA RD-17600 ..... A 4 21500
CONJUNTO DO EIXO DIANTEIRO ..... A 4 10000
..... A 4 10600
..... A 4 11000
CONJUNTO DO EIXO TRASEIRO ..... A 4 20020
..... A 4 20610
..... A 4 20700
..... A 4 20900
..... A 4 21000
CONJUNTO DO PÁRA-FOGO ..... B 4 10020
..... B 4 10040
CONJUNTO DO TANQUE HIDRÁULICO ..... A 9 16050
CONJUNTO EIXO DE PROPULSÃO-
TRANSMISSÃO/GUINCHO ..... A 5 20050
CONJUNTO EMBREAGEM DA TRANSMISSÃO - MARCHA À
FRENTE & À RÉ & BAIXA ..... A 3 11000
..... A 3 11050
CONJUNTO EMBREAGEM DO GUINCHO-GEARMATIC-19 ..... A 6 17000
CONJUNTO HÉLICE EIXO,
TRANSMISSÃO-EIXO FRENTE ..... A 5 30100
CONTROLE E HIDRÁULICO DO GUINCHO-CLARK ..... A 6 11010
CONTROLE E HIDRÁULICO DO GUINCHO ..... A 6 10000
..... A 6 10020
..... A 6 10040
CONTROLES DA TRANSMISSÃO ..... A 3 20000
..... A 3 20050
CONTRÔLES DE DIREÇÃO E LÂMINA ..... A 9 20000
..... A 9 20050
..... A 9 20100
..... A 9 20150
CONTROLES DO ESTRANGULADOR ..... D 1 20010
..... D 1 20070
CONTROLES DO FREIO SECUNDÁRIO ☒ ..... A 7 30100
CONTROLES, GUINCHO ..... A 6 10000
..... A 6 10020
..... A 6 10040
..... A 6 11010
CONTROLES, SERVIÇO DO DISCO DE FREIO ..... A 7 15250
..... A 7 15300
CONTROLES, SERVIÇO DO TAMBOR DE FREIO ..... A 7 15000
..... A 7 15050
..... A 7 15100
CONTROLES, TRANSMISSÃO ..... A 3 20000
..... A 3 20050
CONVERSOR, CONJUNTO ..... A 2 10100
..... A 2 10200

D

DECALCOMANIAS ..... F 2 60050
DIFERENCIAL DIANTEIRO E CONJUNTO SUPORTE ..... A 4 14950
..... A 4 15000
..... A 4 15600
..... A 4 15610
..... A 4 21500
DIFERENCIAL TRASEIRO E CONJUNTO SUPORTE ..... A 4 25600
..... A 4 25700
..... A 4 25950
DISCO DE CONTROLE DE FREIO DE SERVIÇIO ..... A 7 15250
..... A 7 15300
DOSSEL ..... F 2 10000
..... F 2 10040

INDICE ALFABÉTICO (cont.)

E

EIXO DIANTEIRO, CONJUNTO - FD-17600 ..... A 4 10000
EIXO DIANTEIRO, CONJUNTO - 17800 - HD ⊠ ..... A 4 10600
EIXO DIANTEIRO, CONJUNTO - 17600 WT ⊠ ..... A 4 11000
EIXO PROPULSOR, TRANSMISSÃO/CONVERTIDOR, CONJUNTO ..... A 5 10210
EIXO PROPULSOR, TRANSMISSÃO/CHUMACEIRA ..... A 5 60025
EIXO TRASEIRO, CONJUNTO RD17800 SERVIÇO PESADO ..... A 4 20610
EIXO TRASEIRO, CONJUNTO RD 19500 SERVIÇO PESADO ..... A 4 20700
EIXO TRASEIRO, CONJUNTO RD-19600 SERVIÇO PESADO⊠ ..... A 4 20900
EIXO TRASEIRO, CONJUNTO RD17600 BITOLA LARGA ⊠ ..... A 4 21000
EIXO TRASEIRO, CONJUNTO 17600 ..... A 4 20020
EIXO, CONJUNTO DO BÊRÇO ..... B 1 15000
..... B 1 15050
EMBREAGEM, CONJUNTO, ALTA ..... A 3 12050
EMBREAGEM,CONJUNTO, ALTA ..... A 3 12000
EXTINTOR DE INCÊNDIO ..... F 2 80000

F

FILTRO DE AR ..... A 1 25050
..... A 1 25100
FREIO MANUTENÇÃO - DISCO ⊠ ..... A 7 10100
FREIO MANUTENÇÃO - TAMBOR ..... A 7 10000
FREIO-COXIM DE MANCAL E SUPORTE ..... A 7 40150

G

GRAMPOS ..... F 2 95000
GRUPO DE EMBREAGEM DA TRANSMISSÃO, ALTA ..... A 3 12000
..... A 3 12050
GUINCHO -GRUPO DE EMBREAGEM DE ENTRADA, EIXO DE PINHÃO E GRUPO DE EIXO DE ENGR W-300 ..... A 6 24050
GUINCHO-EIXO IMPULSOR DO TAMBOR DE CABOS E EMBREAGEM W-300 ..... A 6 22010

H

HIDRÁULICO, GUINCHO ..... A 6 10020
..... A 6 10040
..... A 6 11010
HIDRÁULICOS, DIREÇÃO E LÂMINA ..... A 9 10000
..... A 9 10050
..... A 9 10070

L

LÂMINA E SUPORTE ..... B 3 10000
..... B 3 10010
LUBRIFICAÇÃO DO BERÇO ..... B 1 16000
LUZES⊠ ..... F 2 90000
..... F 2 90450

M

MOTOR, FILTROS DO ..... J 1 50000

P

PAINEL DE INSTRUMENTOS ..... F 1 20010
..... F 1 20050

R

RADIADOR E CONEXÕES ..... A 1 10050
..... A 1 10200
..... A 1 10250
RODA - GUIA E MONTAGEM ..... B 2 10000

S

SILENCIADOR ..... A 1 20010
..... A 1 20070
..... A 1 20120
SISTEMA DE ESCAPE ..... A 1 20010
..... A 1 20070
..... A 1 20120
SISTEMA ELECTRICO ..... F 2 51050
SISTEMA HIDRÁULICO DA DIREÇÃO E DA LÂMINA ..... A 9 10000
..... A 9 10050
..... A 9 10070
SISTEMA HIDRÁULICO, TRANSMISSÃO & CONVERSOR DE TORQUE ..... A 8 10000
..... A 8 10025
SUPORTE ASSOALHO E ASSENTO ..... C 1 10000
..... C 1 10020
..... C 1 10040
SUPORTE DA TRANSMISSÃO ..... A 3 15025
..... A 3 15050
SUPORTE DO EIXO TRASEIRO ..... B 1 23000
..... B 1 23050
..... B 1 23100
..... B 1 23150
..... B 1 23200
SUPORTE PLANET CONJUNTO FD 17600 & RD 17600 ..... A 4 30100
SUPORTE PLANET CONJUNTO FD & RD 17620 & 17800 ..... A 4 30115
SUPORTE PLANET CONJUNTO 17630, 19600, 19640, 19650 & 33600 ..... A 4 30310
SUPORTES DE MONTAGEM DO MOTOR ..... A 1 15000
SUPORTES DE MONTAGEM DO MOTOR GM ..... A 1 15035

T

TAMBOR DE CABOS E CINTA DE FREIO DO GUINCHO-GEARMATIC-19 ..... A 6 18000
TAMBOR DE CONTROLES DE FREIO DE SERVIÇIO ..... A 7 15000
..... A 7 15050
..... A 7 15100
TANQUE DE COMBUSTÍVEL & TUBULAÇÕES ..... D 1 10000
..... D 1 10020
..... D 1 10040
TRANSMISSÃO E CONVERTEDORES HIDRÁULICOS ..... A 8 10000
..... A 8 10025
TRANSMISSÃO, CONJUNTO - 2420 ..... A 3 10000
..... A 3 10100

U

UNIDADE DE CONTRÔLE MESTRE DO GUINCHO-GEARMATIC ..... A 6 13000

V

VÁLVULA, REGULADOR ..... A 2 25050
VÁLVULA DE CONTROLE ..... E 2 30150
VÁLVULA DE CONTRÔLE, TRANSMISSÃO ..... A 3 13000
..... A 3 13000
..... A 3 13050
..... A 3 13050
VÁLVULA DO REGULADOR ..... A 2 25000
..... A 2 25050
VÁLVULA, CONTRÔLE DE TRANSMISSÃO ..... A 3 13000
..... A 3 13050
VÁLVULA, DIRÇÃO E LÂMINA ..... E 2 30000
..... E 2 30000
..... E 2 30050
..... E 2 30050
..... E 2 30100
..... E 2 30100
..... E 2 30150
VÁLVULA, REGULADOR ..... A 2 25000

INDICE ALFABÉTICO

A

ACELERADOR & CONEXIÓN ..... D 1 20010
..... D 1 20070
ALTERNADOR ..... F 2 50000
..... F 2 50050
ARBOL PROPULSOR, TRANSMISSIÓN/
CONVERTIDOR, CONJUNTO ..... A 5 10210
ARBOL PROPULSOR, TRANSMISSIÓN/DESCANSO ..... A 5 60025
ARMAZON TRASERA Y SOPORTE ..... B 1 20000
..... B 1 20050
ASIENTO, CONJUNTO ..... F 2 40000

B

BASTIDOR DELANTERO & TRASERO ..... B 1 10000
..... B 1 10020
..... B 1 10045
BASTIDOR TRASERO ..... B 1 20000
..... B 1 20050
BATERÍA & MONTAJE DE BATERÍA ..... F 1 10000
..... F 1 10020
..... F 1 10240
BOTÓN ..... F 2 95050

C

CALCOMANÍAS ..... F 2 60050
CONJUNTO ADAPTADOR DEL GUINCHE-GEARMATIC-19 .... A 6 21000
..... A 6 21050
CONJUNTO DE ANILLO Y PINÑON, GUINCHE-GEARMATIC ... A 6 20000
CONJUNTO DE CARCASA, GUINCHE ..... A 6 16000
CONJUNTO DE CILINDRO DE FRENO,
GUINCHE-GEARMATIC ..... A 6 18000
..... A 6 19000
CONJUNTO DE CILINDRO DIRECCION Y CUCHILLA ..... E 1 10010
..... E 1 10020
..... E 1 10040
CONJUNTO DE CILINDRO, DIRECCION Y CUCHILLA ..... E 1 10010
..... E 1 10020
..... E 1 10040
CONJUNTO DE DIFERENCIAL & SOPORTE,
DELANTERO FD-17600 ..... A 4 14950
CONJUNTO DE DIFERENCIAL & SOPORTE,
DELANTERO - 17600 ..... A 4 15000
CONJUNTO DE DIFERENCIAL & SOPORTE,
DELANTERO FD-17900 & FD-17800 ..... A 4 15600
..... A 4 15610
CONJUNTO DE DIFERENCIAL & SOPORTE,
TRASERO RD-17600 ..... A 4 21500
CONJUNTO DE DIFERENCIAL & SOPORTE,
TRASERO RD-17800&17900 ..... A 4 25600
CONJUNTO DE DIFERENCIAL & SOPORTE,
TRASERO RD-19500⊠ ..... A 4 25700
CONJUNTO DE DIFERENCIAL & SOPORTE,
TRASERO RD-19640 ..... A 4 25950
CONJUNTO DE EJE DELANTERO ..... A 4 10000
..... A 4 10600
..... A 4 11000
CONJUNTO DE EJE TRASERO ..... A 4 20020
..... A 4 20610
..... A 4 20700
..... A 4 20900
..... A 4 21000
CONJUNTO DE EMBRAGUE, GUINCHE ..... A 6 17000
CONJUNTO DEL CONTRAFUEGOS ..... B 4 10020
..... B 4 10040
CONJUNTO DEL EJE CARDAN, TRANSMISIÓN-EJE
DELANTERO ..... A 5 30100
CONJUNTO DEL EJE PROPULSOR,
EJES TRASEROS⊠ ..... A 5 40250
CONJUNTO DEL EJE PROPULSOR, EJES TRASEROS ..... A 5 40475
CONJUNTO DEL EMBRAGUE, MARCHA ADELANTE,
RETROCESO & BAJA ..... A 3 11000
..... A 3 11050
CONJUNTO EJE PROPULSOR-TRANSMISIÓN/GUINCHE ..... A 5 20050
CONJUNTO EMBRAGUE DEL GUINCHE-GEARMATIC-19 ..... A 6 17000
CONJUNTO ENVOLTURA DEL GUINCHE-GEARMATIC 19 ..... A 6 16000
CONJUNTO ILANTA - 16.9 X 30 NEUMÁTICO ..... F 2 96700
CONJUNTO ILANTA - 18.4 X 38 NEUMÁTICO ..... F 2 96550
CONJUNTO ILANTA - 18.4 X 34 NEUMÁTICO ..... F 2 96600
CONJUNTO ILANTA - 18.4 X 26 NEUMÁTICO ..... F 2 96650
CONJUNTO ILANTA - 23.1 X 26 NEUMÁTICO ..... F 2 96500
CONJUNTO ILANTA - 24.5 X 32 NEUMÁTICO ..... F 2 96460
CONJUNTO ILANTA - 28.1 X 26 NEUMÁTICO ..... F 2 96400
CONJUNTO ILANTA - 30.5 X 32 NEUMÁTICO ..... F 2 96360
CONJUNTO TRANSMISION-EMBRAGUE
- MARCHA ADELANTE, RETROCESO & BAJA ..... A 3 11000
..... A 3 11050
CONTROLES DE LA TRANSMISIÓN ..... A 3 20000
..... A 3 20050
CONTROLES DEL FRENO SECUNDARIO ⊠ ..... A 7 30100
CONTROLES DEL REGULADOR ..... D 1 20010
..... D 1 20070
CONTROLES E HIDÁULICA DEL GUINCHE-CLARK ..... A 6 11010
CONTROLES E HIDÁULICA DEL GUINCHE ..... A 6 10000
..... A 6 10020
..... A 6 10040
CONTROLES, DISCO DE FRENO DE SERVICIO ..... A 7 15250
..... A 7 15300
CONTROLES, GUINCHE ..... A 6 10000
..... A 6 10020
..... A 6 10040
..... A 6 11010
CONTROLES, TAMBOR DE FRENO DE SERVICIO ..... A 7 15000
..... A 7 15050
..... A 7 15100
CONTROLES, TRANSMISION ..... A 3 20000
..... A 3 20050
CONTROLS, DIRECCIÓN Y CUCHILLAS ..... A 9 20000
..... A 9 20050
..... A 9 20100
..... A 9 20150
CONVERTIDOR, CONJUNTO ..... A 2 10100
..... A 2 10200

D

DEPÓSITO & LÍNEAS DE COMBUSTIBLE ..... D 1 10000
..... D 1 10020
..... D 1 10040
DIFERENCIAL DELANTERO Y CONJUNTO DE CARCASA ..... A 4 14950
..... A 4 15000
..... A 4 15600
..... A 4 15610
..... A 4 21500
DIFERENCIAL POSTERIOR Y CONJUNTO DE CARCASA ..... A 4 25600
..... A 4 25700
..... A 4 25950
DISCO DE CONTROL DEL FRENO DE SERVICIO ..... A 7 15250
..... A 7 15300
DOSEL ..... F 2 10000
..... F 2 10040

E

EJE DELANTERO, CONJUNTO - FD-17600 ..... A 4 10000
EJE DELANTERO, CONJUNTO - 17800 - HD ⊠ ..... A 4 10600
EJE DELANTERO, CONJUNTO - 17600 WT ⊠ ..... A 4 11000

INDICE ALFABÉTICO (cont.)

E

EJE TRASERO, CONJUNTO RD 19500 EXTRA-FUERTE REFORZADO ..... A 4 20700
EJE TRASERO, CONJUNTO RD-19600 EXTRA-FUERTE REFORZADO⊠ ..... A 4 20900
EJE TRASERO, CONJUNTO RD17800 EXTRA-FUERTE REFORZADO ..... A 4 20610
EJE TRASERO, CONJUNTO RD17600 RODADA ANCHA ⊠ ..... A 4 21000
EJE TRASERO, CONJUNTO 17600 ..... A 4 20020
EJE, CONJUNTO DEL CABALLETE ..... B 1 15000
..... B 1 15050
EMBRAGUE, CONJUNTO, ALTA ..... A 3 12000
..... A 3 12050
ESTRUCTURA DEL TANQUE HIDRÁULICO ..... A 9 16050
EXTINTOR DE FUEGO ..... F 2 80000

F

FILTRO DEL AIRE ..... A 1 25050
..... A 1 25100
FRENO SERVICIO - DISCO ⊠ ..... A 7 10100
FRENO SERVICIO - TAMBOR ..... A 7 10000
FRENOS-SOPORTE Y MONTURA ..... A 7 40150

G

GRAPAS ..... F 2 95000
GRUPO DE EMBRAGUE DE LA TRANSMISIÓN, ALTA ..... A 3 12000
..... A 3 12050
GUINCHE - CONJUNTO CILINDRO DE FRENO-GEARMATIC-19 ..... A 6 19000
GUINCHE - CONJUNTO CORONA Y PIÑÓN-GEARMATIC-19 ... A 6 20000
GUINCHE-ARBOL INPULSOR DEL TAMBOR DE CABLES Y EMBRAGUE W-300 ..... A 6 22010
GUINCHE-EMBRAGUE DE ENTRADA, EJE PIÑON Y GRUPO DEL EJE CORONA W-300 ..... A 6 24050
GUINCHE, HIDRAULICA ..... A 6 10020
..... A 6 10040
..... A 6 11010
GUINCHOE - TAMBOR DE CABLES Y BANDA DE FRENOS-GEARMATIC-19 ..... A 6 18000

H

HIDRAULICOS, DIRECCION Y CUCHILLA ..... A 9 10000
..... A 9 10050
..... A 9 10070

L

LAMINA Y SOPORTE ..... B 3 10000
..... B 3 10010
LUBRIFICACION DE LA CUNA ..... B 1 16000
LUCES⊠ ..... F 2 90000
..... F 2 90450

M

MANDOS DE DIRECCIÓN Y CUCHILLAS ..... A 9 20000
..... A 9 20050
..... A 9 20100
..... A 9 20150
MOTOR, FILTROS PARA ..... J 1 50000

P

PANEL DE INSTRUMENTOS ..... F 1 20010
..... F 1 20050
PATAS DE MONTAJE ELÁSTICO DEL MOTOR ..... A 1 15000
PATAS DE MONTAJE ELÁSTICO DEL MOTOR GM ..... A 1 15035
POLEA - GUIA Y MONTURA ..... B 2 10000

R

RADIADOR Y CONEXIONES ..... A 1 10050
..... A 1 10200
..... A 1 10250

S

SILENCIADOR ..... A 1 20010
..... A 1 20070
..... A 1 20120
SILENCIADOR DEL FILTRO DE AIRE Y SOPORTE ..... A 1 20010
..... A 1 20070
..... A 1 20120
SISTEMA DE ESCAPE ..... A 1 20010
..... A 1 20070
..... A 1 20120
SISTEMA ELECTRICO ..... F 2 51050
SISTEMA HIDRAULICO DE DIRECCION Y DE LAMINA ..... A 9 10000
..... A 9 10050
..... A 9 10070
SISTEMA HIDRÁULICO, TRANSMISIÓN & CONVERTIDOR DE PAR ..... A 8 10000
..... A 8 10025
SOPORTE DE LA TRANSMISION ..... A 3 15025
..... A 3 15050
SOPORTE DEL EJE TRASERO ..... B 1 23000
..... B 1 23050
..... B 1 23100
..... B 1 23150
..... B 1 23200
SOPORTE PISO Y ASIENTO ..... C 1 10000
..... C 1 10020
..... C 1 10040
SOPORTE PLANET CONJUNTO FD 17600 & RD 17600 ..... A 4 30100
SOPORTE PLANET CONJUNTO FD & RD 17620 & 17800 ..... A 4 30115
SOPORTE PLANET CONJUNTO, 17630, 19600, 19640, 19650 & 33600 ..... A 4 30310

T

TAMBOR DE CONTROLS DEL FRENO DE SERVICIO ..... A 7 15000
..... A 7 15050
..... A 7 15100
TRANSMISION Y CONVERTIDORES HIDRAULICOS ..... A 8 10000
..... A 8 10025
TRANSMISIÓN, CONJUNTO - 2420 ..... A 3 10000
..... A 3 10100

U

UNIDAD MANDO PRINCIPAL DEL GUINCHE-GEARMATIC .... A 6 13000

V

VÁLVULA, REGULADOR ..... A 2 25050
VÁLVULA DE CONTROL ..... E 2 30150
VÁLVULA DE CONTROL DE TRANSMISIÓN ..... A 3 13000
..... A 3 13000
..... A 3 13050
..... A 3 13050
VÁLVULA DE CONTROL, DIRECCION Y CUCHILLA ..... E 2 30000
..... E 2 30050
..... E 2 30100
VÁLVULA DEL REGULADOR ..... A 2 25000
..... A 2 25050
VALVULA, CONTROL DE TRANSMISION ..... A 3 13000
..... A 3 13050
VÁLVULA, DIRECCION Y CUCHILLA ..... E 2 30000
..... E 2 30050
..... E 2 30100
..... E 2 30150
VÁLVULA, REGULADOR ..... A 2 25000

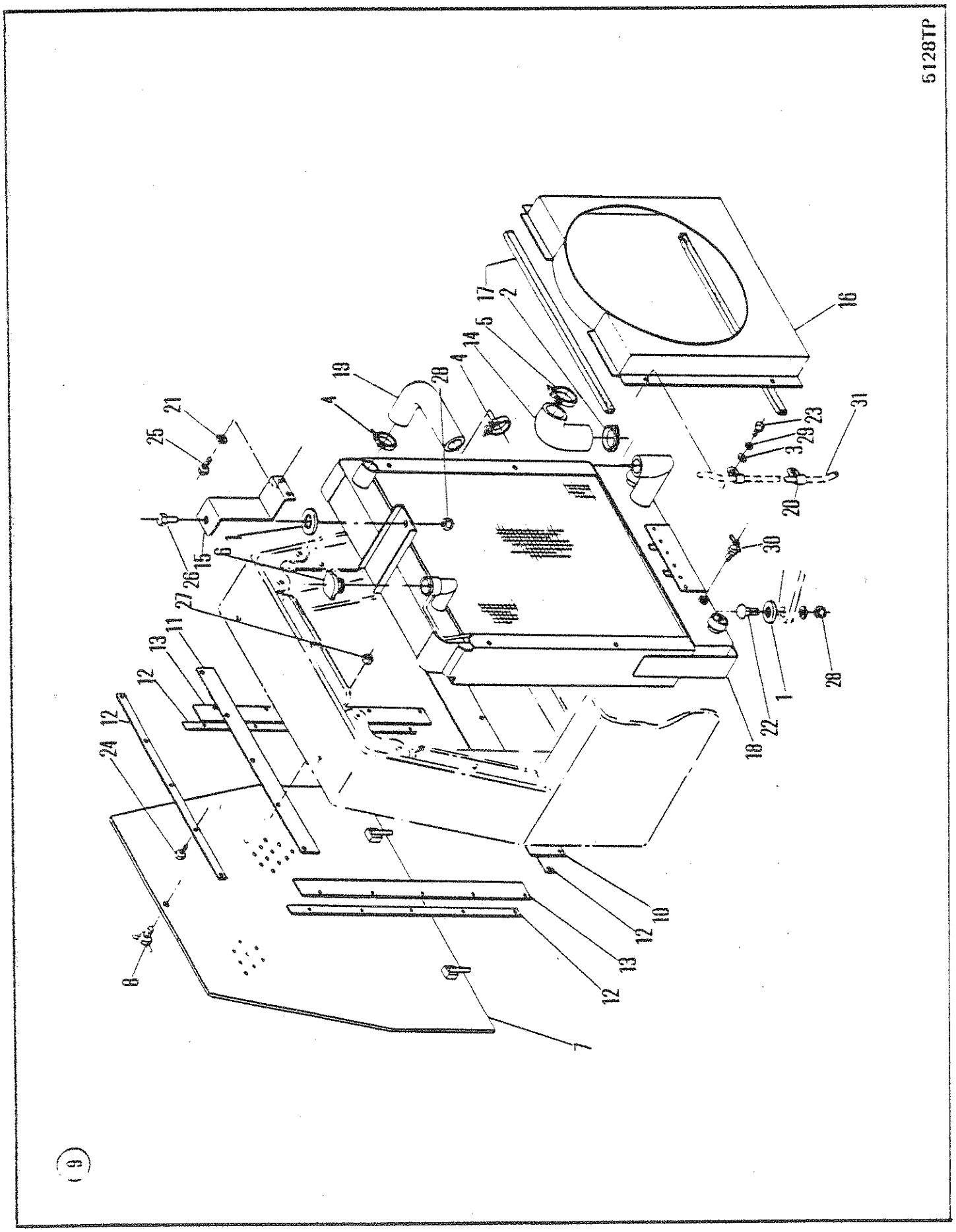
5128TP
9
16
17
2
5
14
4
28
19
4
21
25
26
15
6
27
11
13
12
12
24
8
7
12
13
12
10
18
22
1
28
20
30
3
29
23
31

RADIATOR & CONNECTIONS
RADIATEUR ET CONNEXION
KÜHLER UND VERBINDUNGEN
RADIADOR E CONEXÕES
RADIADOR Y CONEXIONES

No.	Part No.	Qty	Description	Description	Benennung	Descrição	Descripción
1	518233	3	Pad	tampon	Polster	almofada	almohadilla
2	540108	1	Clamp	pince	Schelle	braçadeira	abrazadera
3	619018	6	Flatwasher	rondelle plate	Unterlegscheibe	arruela chata	arandela plana
4	784663	2	Clamp	pince	Schelle	braçadeira	abrazadera
5	874717	1	Clamp	pince	Schelle	braçadeira	abrazadera
6	884378	1	Cap	chapeau	Kappe	tampa	tapa
7	1900369	1	Grille	grille	Grill	grade	careta
8	1900435	1	Bolt	boulon	Bolzen	parafuso	bulón
9	[1]1900437	1	Baffle assy	ass du déflecteur	Prallblecheinheit	conj desviador	conj desviación
10	1900595	1	Strip	ruban	Band	faixa	tira
11	1900596	1	Strip	ruban	Band	faixa	tira
12	1900599	4	Strip	ruban	Band	faixa	tira
13	1900725	2	Strip	ruban	Band	faixa	tira
14	1901529	1	Hose	tuyau flexible	Schlauch	mangueira	manguera
15	1901560	1	Bracket	support	Winkel	grampo	grampa
16	1901564	1	Shroud	enveloppe	Umkleidung	proteção	envolvente
17	●1901632	2	Weatherstrip	calfatage	Zugluftabschliesser	tira vedadora	calafate ventana
18	[2,3]○1902001	1	Radiator assy	radiateur ens	Kühler voilst	radiador conj	radiador conj
19	1902613	1	Hose	tuyau flexible	Schlauch	mangueira	manguera
20	1990258	2	Clip	attache	Schelle	braçadeira	abrazadera
21	4E000006	2	Lockwasher	rondelle frein	Sicherungsscheibe	arruela de pressão	arandela seguridad
22	17C000828	2	Bolt	boulon	Bolzen	parafuso	bulón
23	17C000408	6	Bolt	boulon	Bolzen	parafuso	bulón
24	17C000412	20	Bolt	boulon	Bolzen	parafuso	bulón
25	17C000614	2	Bolt	boulon	Bolzen	parafuso	bulón
26	17C000824	1	Bolt	boulon	Bolzen	parafuso	bulón
27	17D000001	20	Nut	écrou	Mutter	porca	tuerca
28	17D000006	3	Nut	écrou	Mutter	porca	tuerca
29	24E000004	6	Lockwasher	rondelle frein	Sicherungsscheibe	arruela de pressão	arandela seguridad
30	72F000002	1	Draincock	robinet vidange	Abflusshahn	torneira purga	grifo purga
31	§----------	1	Tube	tube	Rohr	tubo	tubo

[1] Inc 10⟹13, 24 & 28

[2] Inc 6 & 31

[3] Ref RSG 184

666GM C-9016-101⟹C-9036-999

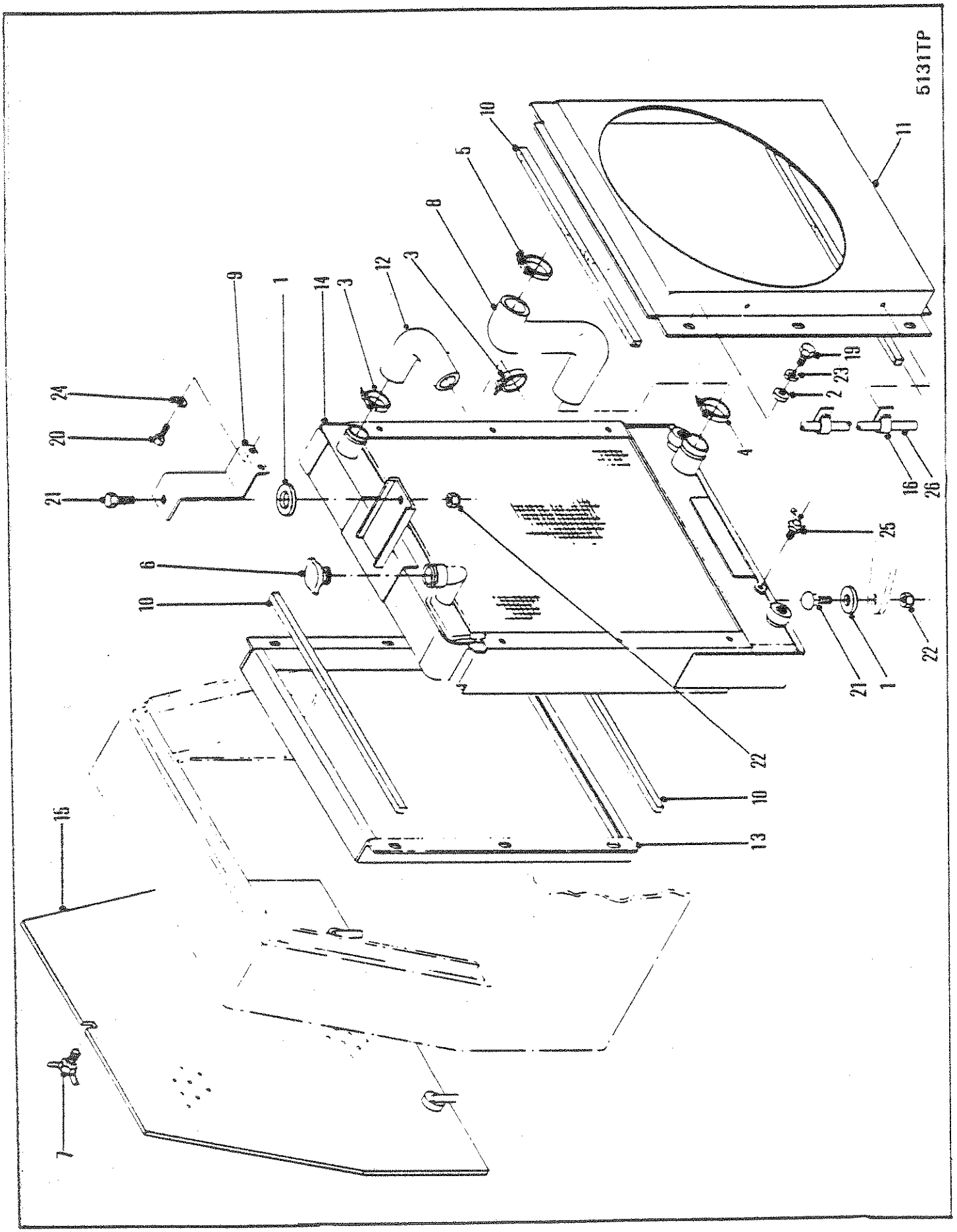
5131TP
24
20
21
9
1
14
3
12
3
8
5
10
11
19
23
2
4
16
26
25
6
10
22
21
1
22
10
13
15
7

RADIATOR & CONNECTIONS
RADIATEUR ET CONNEXION
KÜHLER UND VERBINDUNGEN
RADIADOR E CONEXÕES
RADIADOR Y CONEXIONES

No.	Part No.	Qty	Description	Description	Benennung	Descrição	Descripción
1	518233	3	Pad	tampon	Polster	almofada	almohadilla
2	619018	12	Washer	rondelle	Scheibe	arruela	arandela
3	784663	2	Clamp	pince	Schelle	braçadeira	abrazadera
4	879714	1	Clamp	pince	Schelle	braçadeira	abrazadera
5	879717	1	Clamp	pince	Schelle	braçadeira	abrazadera
6	884378	1	Cap	chapeau	Kappe	tampa	tapa
7	1901362	1	Bolt	boulon	Bolzen	parafuso	bulón
8	1901529	1	Hose	tuyau flexible	Schlauch	mangueira	manguera
9	1901560	1	Bracket	support	Winkel	grampo	grampa
10	⊕1901632	4	Weatherstrip	calfatage	Zugluftabschliesser	tira vedadora	calafate ventana
11	1902322	1	Shroud	enveloppe	Umkleidung	proteção	envolvente
12	1902613	1	Hose	tuyau flexible	Schlauch	mangueira	manguera
13	1904701	1	Shroud	enveloppe	Umkleidung	proteção	envolvente
14	[1]1907061	1	Radiator	radiateur	Kühler	radiador	radiador
15	1908725	1	Grille	grille	Grill	grade	careta
16	1990258	2	Clip	attache	Schelle	braçadeira	abrazadera
17	†1990504	1	Gasket	garniture	Dichtung	gaxeta	empaquetadura
18	†1990505	1	Sight glass	viseur	Anzeigeglas	visor	miralla
19	17C000408	12	Bolt	boulon	Bolzen	parafuso	bulón
20	17C000614	1	Bolt	boulon	Bolzen	parafuso	bulón
21	17C000828	2	Bolt	boulon	Bolzen	parafuso	bulón
22	17D000006	3	Nut	écrou	Mutter	porca	tuerca
23	24E000004	12	Lockwasher	rondelle frein	Sicherungsscheibe	arruela de pressão	arandela seguridad
24	24E000006	2	Lockwasher	rondelle frein	Sicherungsscheibe	arruela de pressão	arandela seguridad
25	72F000002	1	Draincock	robinet vidange	Abflusshahn	torneira purga	grifo purga
26	§---------	1	Tube	tube	Rohr	tubo	tubo

[1] Inc 6 & 26, Ref RSG 184

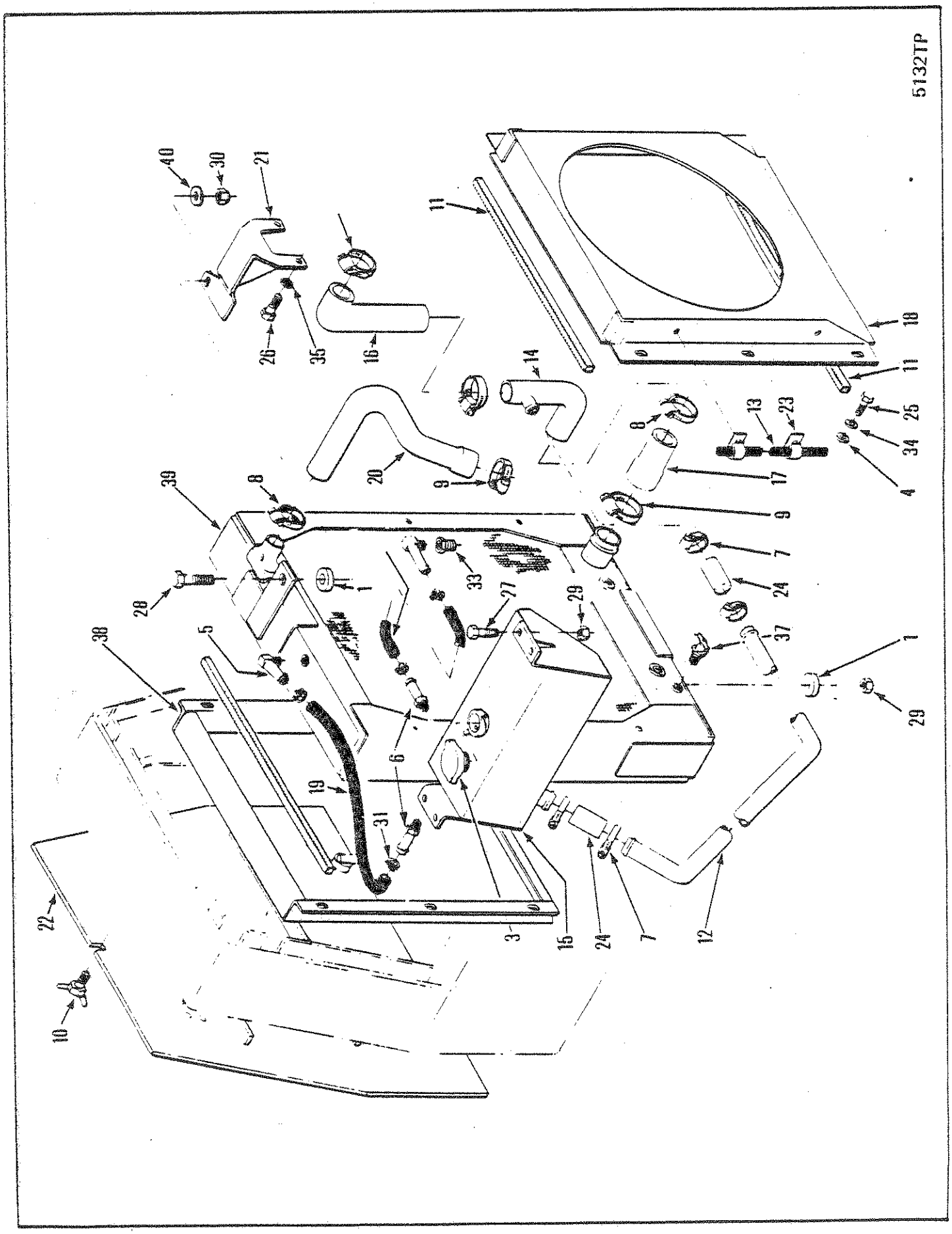
5132TP
40
30
21
26
35
16
11
18
11
14
13
23
25
34
4
8
20
9
17
39
8
9
7
28
1
33
27
29
24
37
38
5
1
29
6
19
31
22
3
15
24
7
12
10

RADIATOR & CONNECTIONS
RADIATEUR ET CONNEXION
KÜHLER UND VERBINDUNGEN
RADIADOR E CONEXÕES
RADIADOR Y CONEXIONES

No.	Part No.	Qty	Description	Description	Benennung	Descrição	Descripción
1	518233	3	Pad	tampon	Polster	almofada	almohadilla
2	†518275	2	Pad	tampon	Polster	almofada	almohadilla
3	1926961	1	Cap	chapeau	Kappe	tampa	tapa
4	619018	12	Washer	rondelle	Scheibe	arruela	arandela
5	666838	2	Connector	raccord	Verbindungsstück	ligador	conector
6	666863	2	Connector	raccord	Verbindungsstück	ligador	conector
7	756853	4	Clamp	pince	Schelle	braçadeira	abrazadera
8	784663	4	Clamp	pince	Schelle	braçadeira	abrazadera
9	875248	2	Clamp	pince	Schelle	braçadeira	abrazadera
10	1901362	1	Bolt	boulon	Bolzen	parafuso	bulón
11	●1901632	4	Weatherstrip	calfatage	Zugluftabschliesser	tira vedadora	calafate ventana
12	1902342	1	Tube	tube	Rohr	tubo	tubo
13	1904058	1	Tube	tube	Rohr	tubo	tubo
14	1904588	1	Tube	tube	Rohr	tubo	tubo
15	1904594	1	Surge tank	réservoir dexpan	Buffertank	tanque de compens	tq golpe sobrten
16	1904595	1	Hose	tuyau flexible	Schlauch	mangueira	manguera
17	1904700	1	Hose	tuyau flexible	Schlauch	mangueira	manguera
18	1904701	1	Shroud	enveloppe	Umkleidung	proteção	envolvente
19	1904728	2	Hose	tuyau flexible	Schlauch	mangueira	manguera
20	1904746	1	Hose	tuyau flexible	Schlauch	mangueira	manguera
21	1904866	1	Bracket	support	Winkel	grampo	grampa
22	1908725	1	Grille assy	ensemble-grille	Grillsatz	conj da grade	conj de la rejilla
23	1914340	2	Clip	attache	Schelle	braçadeira	abrazadera
24	1M008030	2	Hose	tuyau flexible	Schlauch	mangueira	manguera
25	17C000408	12	Bolt	boulon	Bolzen	parafuso	bulón
26	17C000614	2	Bolt	boulon	Bolzen	parafuso	bulón
27	17C000620	4	Bolt	boulon	Bolzen	parafuso	bulón
28	17C000824	1	Bolt	boulon	Bolzen	parafuso	bulón
29	17D000003	6	Nut	écrou	Mutter	porca	tuerca
30	17D000006	1	Nut	écrou	Mutter	porca	tuerca
31	17H000008	4	Clamp	pince	Schelle	braçadeira	abrazadera
32	†19F000001	1	Reducer bushing	bague réductrice	Reduziernipple	bucha de redução	armad reductor
33	19F000004	1	Adapter	adaptateur	Zwischenstück	adaptador	adaptador
34	24E000004	12	Lockwasher	rondelle frein	Sicherungsscheibe	arruela de pressão	arandela seguridad
35	24E000006	2	Lockwasher	rondelle frein	Sicherungsscheibe	arruela de pressão	arandela seguridad
36	†65D000010	2	Nut	écrou	Mutter	porca	tuerca
37	72F000002	1	Draincock	robinet vidange	Abflusshahn	torneira purga	grifo purga
38	1902322	1	Shroud	enveloppe	Umkleidung	proteção	envolvente
39	†1909583	1	Radiator	radiateur	Kühler	radiador	radiador
40	25E000021	1	Flatwasher	rondelle plate	Unterlegscheibe	arruela chata	arandela plana

† Ref RSG 184

666GM C-9046-442➡C-9046-9999

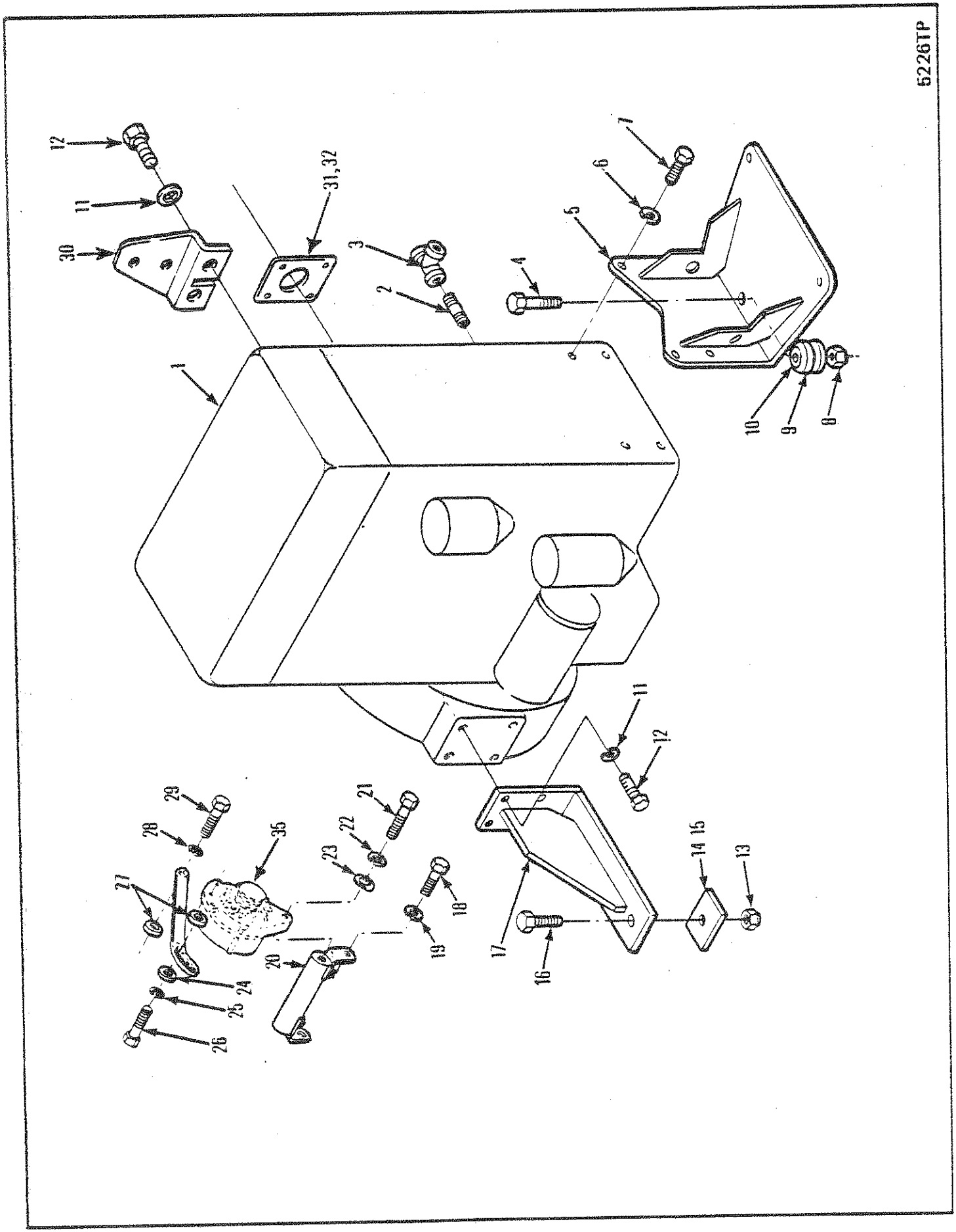
5226TP
1
2
3
4
5
6
7
8
9
10
11
12
13
14 15
16
17
18
19
20
21
22
23
24
25
26
27
28
29
30
31,32
35

ENGINE MOUNTINGS
SUPPORTS ÉLASTIQUE DU MOTEUR
MOTORBEFESTIGUNGEN
SUPORTES DE MONTAGEM DO MOTOR
PATAS DE MONTAJE ELÁSTICO DEL MOTOR

No.	Part No.	Qty	Description	Description	Benennung	Descrição	Descripción
1	---------	1	Engine	moteur	Motor	motor	motor
2	5K0000108	1	Nipple	raccord	Nippel	niple	niple
3	18F000001	1	Tee	raccord T	T-Verbindungsstück	te	te
4	17C001048	1	Bolt	boulon	Bolzen	parafuso	bulón
5	1900908	1	Bracket	support	Winkel	grampo	grampa
6	4E0000006	4	Lockwasher	rondelle frein	Sicherungsscheibe	arruela de pressão	arandela seguridad
7	17C000656	4	Bolt	boulon	Bolzen	parafuso	bulón
8	17D000009	1	Nut	écrou	Mutter	porca	tuerca
9	1900916	2	Pad	tampon	Polster	almofada	almohadilla
10	524703	1	Pad - Front	Tampon - avant	Polster - vorn	Almofada - frente	Almohadilla-delantera
11	4E0000008	8	Lockwasher	rondelle frein	Sicherungsscheibe	arruela de pressão	arandela seguridad
12	17C000824	8	Bolt	boulon	Bolzen	parafuso	bulón
13	17D000009	5	Nut	écrou	Mutter	porca	tuerca
14	1900915	4	Pad	tampon	Polster	almofada	almohadilla
15	1901051	2	Pad - Side	Tampon - latéral	Polster seite	Almofada - lateral	Almohadilla - lateral
16	17C001028	4	Bolt	boulon	Bolzen	parafuso	bulón
17	1900407	2	Bracket	support	Winkel	grampo	grampa
18	17C000616	2	Bolt	boulon	Bolzen	parafuso	bulón
19	24E000006	2	Lockwasher	rondelle frein	Sicherungsscheibe	arruela de pressão	arandela seguridad
20	[1]1667685	1	Mounting kit	ensemble de montage	Befestigungssatz	conj montagem	conj montura
21	[2]§---------	1	Bolt	boulon	Bolzen	parafuso	bulón
22	[2]§---------	1	Lockwasher	rondelle frein	Sicherungsscheibe	arruela de pressão	arandela seguridad
23	[2]§---------	1	Washer	rondelle	Scheibe	arruela	arandela
24	619019	1	Washer	rondelle	Scheibe	arruela	arandela
25	24E000006	1	Lockwasher	rondelle frein	Sicherungsscheibe	arruela de pressão	arandela seguridad
26	17C000516	1	Bolt	boulon	Bolzen	parafuso	bulón
27	209915	2	Spacer	entretoise	Distanzteil	espaçador	espaciador
28	24E000006	1	Lockwasher	rondelle frein	Sicherungsscheibe	arruela de pressão	arandela seguridad
29	17C000616	1	Bolt	boulon	Bolzen	parafuso	bulón
30	1900616	1	Bracket	support	Winkel	grampo	grampa
31	549084	1	Gasket	garniture	Dichtung	gaxeta	empaquetadura
32	509303	1	Gasket	garniture	Dichtung	gaxeta	empaquetadura
33	†○---------	-	Alt belt	Courroie dalternateur	Alternatorriemen	Correia do alternador	Correa del alternador
34	†○---------	-	Fan belt	courr ventil	Treibrmn Vent	corr vent	corr vent
35	○---------	-	Alternator	alternateur	Alternator	alternador	alternador

[1] Inc. 21➡23

[2] See 20
[2] Voir 20
[2] Siehe 20
[2] Veja 20
[2] Véase 20

666GM C-9016-101➡C-9036-9999

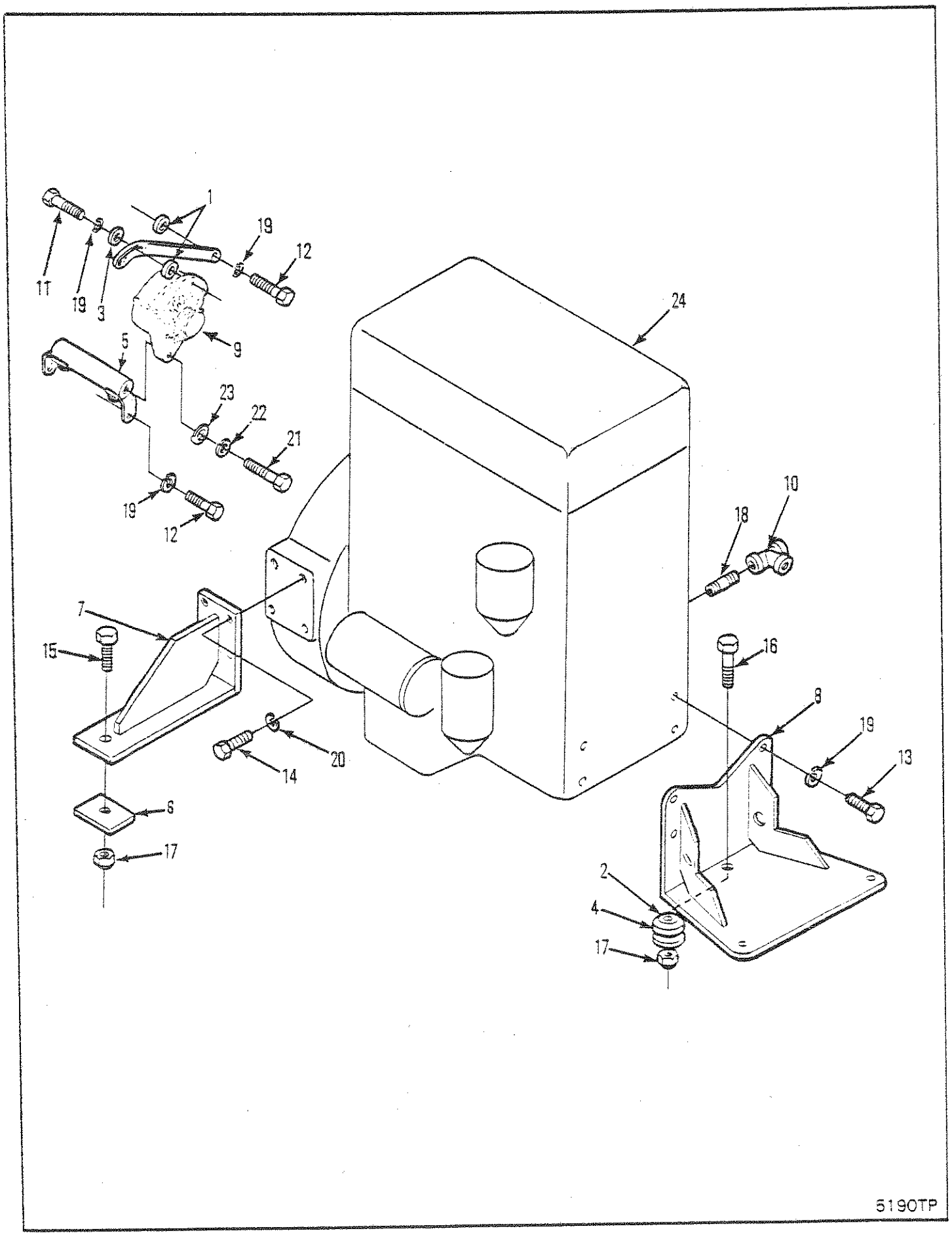
1
19
12
11
19
3
24
5
9
23
22
21
19
12
10
18
7
15
16
8
19
13
20
14
6
17
2
4
17
5190TP

ENGINE MOUNTINGS GM
SUPPORTS ÉLASTIQUE DU MOTEUR GM
MOTORBEFESTIGUNGEN GM
SUPORTES DE MONTAGEM DO MOTOR GM
PATAS DE MONTAJE ELÁSTICO DEL MOTOR GM

No.	Part No.	Qty	Description	Description	Benennung	Descrição	Descripción
1	209915	2	Spacer	entretoise	Distanzteil	espaçador	espaciador
2	524703	1	Pad	tampon	Polster	almofada	almohadilla
3	619019	1	Washer	rondelle	Scheibe	arruela	arandela
4	664427	1	Washer	rondelle	Scheibe	arruela	arandela
5	[1]1667685	1	Mounting kit	ensemble de montage	Befestigungssatz	conj montagem	conj montura
6	1900802	2	Pad	tampon	Polster	almofada	almohadilla
7	1901024	2	Bracket	support	Winkel	grampo	grampa
8	[3]1909840	1	Bracket	support	Winkel	grampo	grampa
9	[1]○---------	-	Alternator	alternateur	Alternator	alternador	alternador
10	5K000108	1	Tee	raccord T	T-Verbindungsstück	te	te
11	17C000516	1	Bolt	boulon	Bolzen	parafuso	bulón
12	17C000616	3	Bolt	boulon	Bolzen	parafuso	bulón
13	17C000650	4	Bolt	boulon	Bolzen	parafuso	bulón
14	17C000824	8	Bolt	boulon	Bolzen	parafuso	bulón
15	17C001032	2	Bolt	boulon	Bolzen	parafuso	bulón
16	17C001048	1	Bolt	boulon	Bolzen	parafuso	bulón
17	17D000009	3	Nut	écrou	Mutter	porca	tuerca
18	18F000001	1	Nipple	raccord	Nippel	niple	niple
19	24E000006	8	Lockwasher	rondelle frein	Sicherungsscheibe	arruela de pressão	arandela seguridad
20	24E000008	8	Lockwasher	rondelle frein	Sicherungsscheibe	arruela de pressão	arandela seguridad
21	[2]§---------	1	Bolt	boulon	Bolzen	parafuso	bulón
22	[2]§---------	1	Lockwasher	rondelle frein	Sicherungsscheibe	arruela de pressão	arandela seguridad
23	[2]§---------	1	Washer	rondelle	Scheibe	arruela	arandela
24	---------	1	Engine	moteur	Motor	motor	motor
25	†○---------	-	Alt belt	Courroie dalternateur	Alternatorriemen	Correia do alternador	Correa del alternador
26	†○---------	-	Fan belt	courr ventil	Treibrmn Vent	corr vent	corr vent

[1] Inc. 21⟹23

[2] See item 5
[2] Voir 5
[2] Siehe 5
[2] Veja 5
[2] Véase 5

[3] ☐ C-9046-1461⟹C-9046-9999

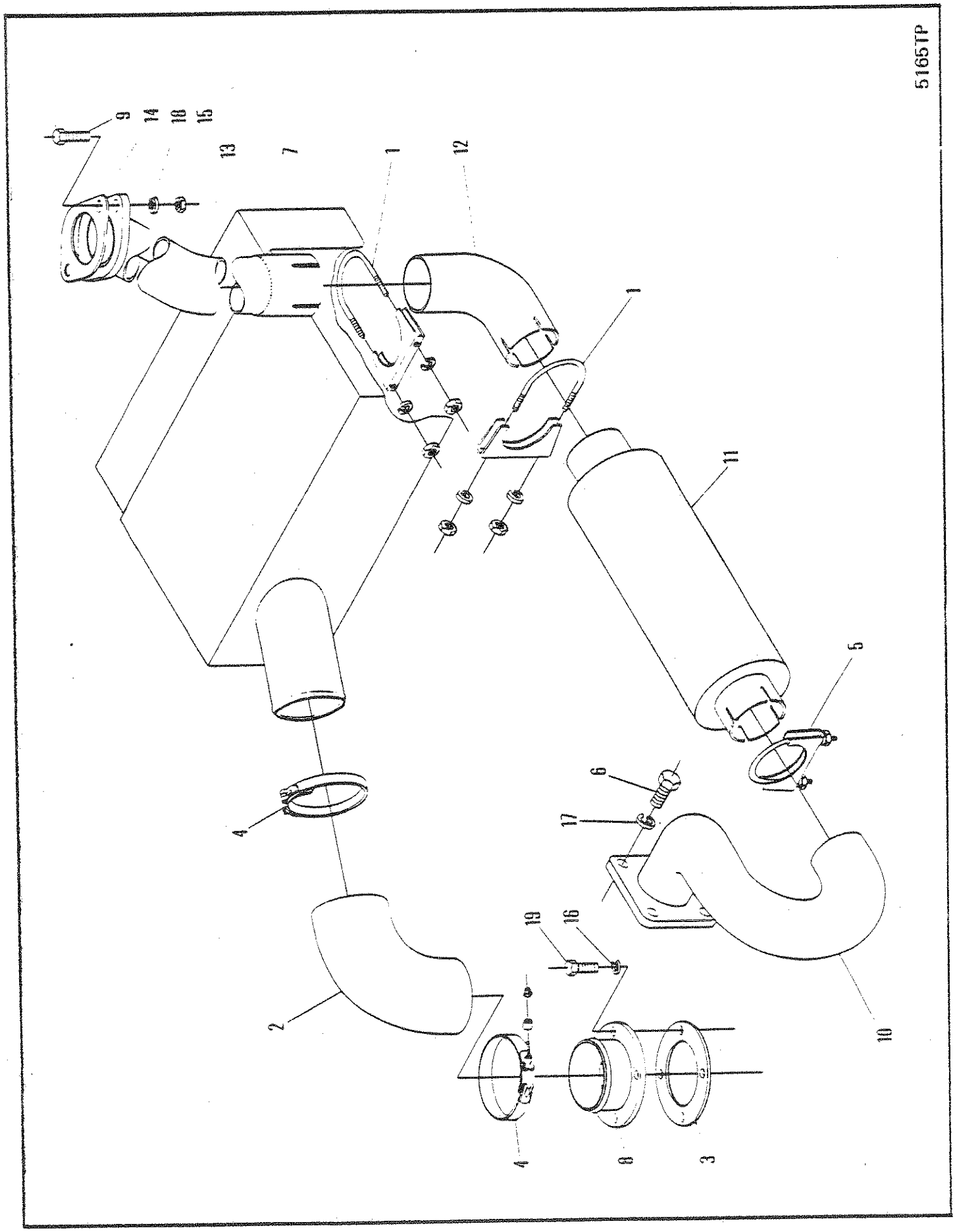
5165TP
9
14
18
15
13
7
1
12
1
11
5
6
17
4
19
16
2
10
4
8
3

AIR CLEANER MUFFLER & MOUNTING
FILTRE À AIR - SILENCIEUX & MONTAGE
LUFTFILTER - AUSPUFFÄMPFER UND MONTAGE
AMORTECEDOR DO FILTRO DE AR E SUPORTE
SILENCIADOR DEL FILTRO DE AIRE Y SOPORTE

No.	Part No.	Qty	Description	Description	Benennung	Descrição	Descripción
1	507069	2	Clamp	pince	Schelle	braçadeira	abrazadera
2	515425	2	Elbow	coude	Winkelrohr	cotovêlo	codo
3	527096	2	Gasket	garniture	Dichtung	gaxeta	empaquetadura
4	43H001450	4	Clamp	pince	Schelle	braçadeira	abrazadera
5	544271	4	Clamp assy	pince ens	Schelle vollst	conj braçadeira	conj abrazadera
6	17C000620	8	Boit	boulon	Bolzen	parafuso	bulón
7	○1900173	1	Air cleaner	filtre à air	Luftfilter	purificador ar	depurador aire
8	1900401	2	Flange	bride	Flansch	flange	brida
9	17C000824	4	Bolt	boulon	Bolzen	parafuso	bulón
10	1900416	1	Exhaust pipe	tuyau déchappement	Auspuffrohr	cano de descarga	cao de escape
11	1900629	2	Muffler	silencieux	Auspufftopf	silenciador	silenciador
12	1900646	2	Elbow	coude	Winkelrohr	cotovêlo	codo
13	1900677	2	Tailpipe	tuyau déchappement	Auspuffrohr	cano escape	caño escape
14	1900683	2	Gasket	garniture	Dichtung	gaxeta	empaquetadura
15	1D000008	4	Nut	écrou	Mutter	porca	tuerca
16	4E000005	8	Lockwasher	rondelle frein	Sicherungsscheibe	arruela de pressão	arandela seguridad
17	4E000006	8	Lockwasher	rondelle frein	Sicherungsscheibe	arruela de pressão	arandela seguridad
18	4E000008	4	Lockwasher	rondelle frein	Sicherungsscheibe	arruela de pressão	arandela seguridad
19	17C000512	8	Bolt	boulon	Bolzen	parafuso	bulón

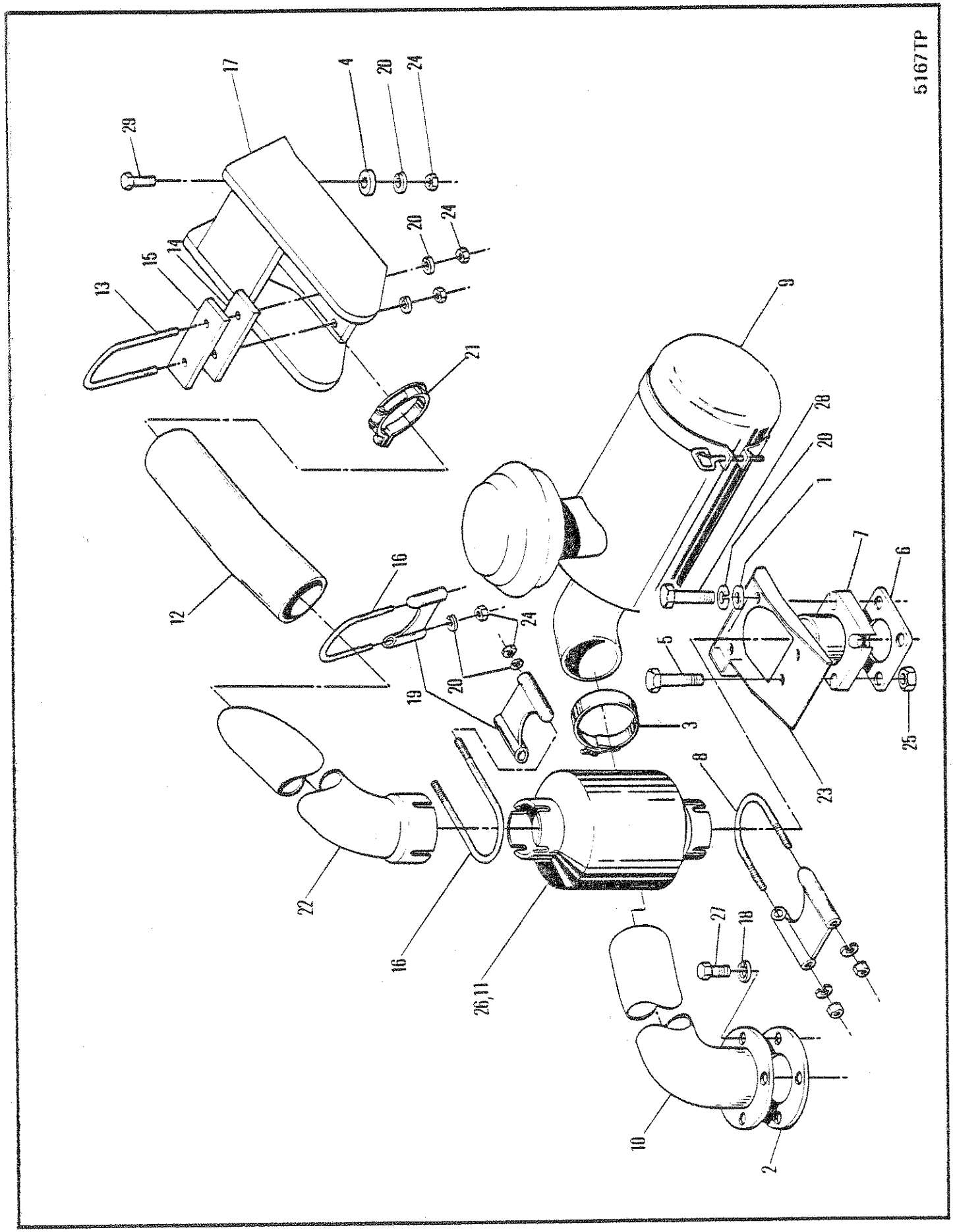
5167TP
29
17
4
20
24
20
24
13
15
14
21
9
28
20
1
12
16
24
20
19
5
7
6
3
8
25
23
22
16
26,11
27
18
10
2

AIR CLEANER MUFFLER & MOUNTING
FILTRE À AIR - SILENCIEUX & MONTAGE
LUFTFILTER - AUSPUFFÄMPFER UND MONTAGE
AMORTECEDOR DO FILTRO DE AR E SUPORTE
SILENCIADOR DEL FILTRO DE AIRE Y SOPORTE

No.	Part No.	Qty	Description	Description	Benennung	Descrição	Descripción
1	209915	4	Washer	rondelle	Scheibe	arruela	arandela
2	527096	2	Gasket	garniture	Dichtung	gaxeta	empaquetadura
3	43H001450	2	Clamp	pince	Schelle	braçadeira	abrazadera
4	664871	2	Washer	rondelle	Scheibe	arruela	arandela
5	1304938	2	Bolt	boulon	Bolzen	parafuso	bulón
6	1700333	1	Gasket	garniture	Dichtung	gaxeta	empaquetadura
7	1901475	2	Flange	bride	Flansch	flange	brida
8	1901479	2	Clamp	pince	Schelle	braçadeira	abrazadera
9	○1901718	1	Air cleaner	filtre à air	Luftfilter	purificador ar	depurador aire
10	1901726	1	Tube	tube	Rohr	tubo	tubo
11	1901766	2	Muffler	silencieux	Auspufftopf	silenciador	silenciador
12	1901844	2	Tailpipe	tuyau déchappement	Auspuffrohr	cano escape	caño escape
13	1901852	2	U-bolt	boulon U	U-Bolzen	cavilha U	bulón U
14	1901854	2	Gasket	garniture	Dichtung	gaxeta	empaquetadura
15	1901855	1	Flat	méplat	Fläche	bloco plano	planchuela
16	1901856	4	U-bolt	boulon U	U-Bolzen	cavilha U	bulón U
17	1901859	2	Guard	protecteur	Schutz	proteção	protector
18	24E000005	8	Lockwasher	rondelle frein	Sicherungsscheibe	arruela de pressão	arandela seguridad
19	1902064	4	Clamp	pince	Schelle	braçadeira	abrazadera
20	24E000006	22	Lockwasher	rondelle frein	Sicherungsscheibe	arruela de pressão	arandela seguridad
21	1902719	2	Rain cap	capuchon deau	Regenkappe	coberta p/chuva	tapa p/lluvia
22	1904410	2	Exhaust pipe	tuyau déchappement	Auspuffrohr	cano de descarga	cao de escape
23	1909003	1	Debris shield	ecran de débris	Schutzschild	abrigo de esc	resg deshechos
24	1990270	1	Gasket	garniture	Dichtung	gaxeta	empaquetadura
25	8D000006	2	Nut	écrou	Mutter	porca	tuerca
26	†13F000012	2	Plug	bouchon	Stopfen	bujão	tapón
27	17C000514	8	Bolt	boulon	Bolzen	parafuso	bulón
28	17C000620	6	Bolt	boulon	Bolzen	parafuso	bulón
29	17C000628	2	Bolt	boulon	Bolzen	parafuso	bulón

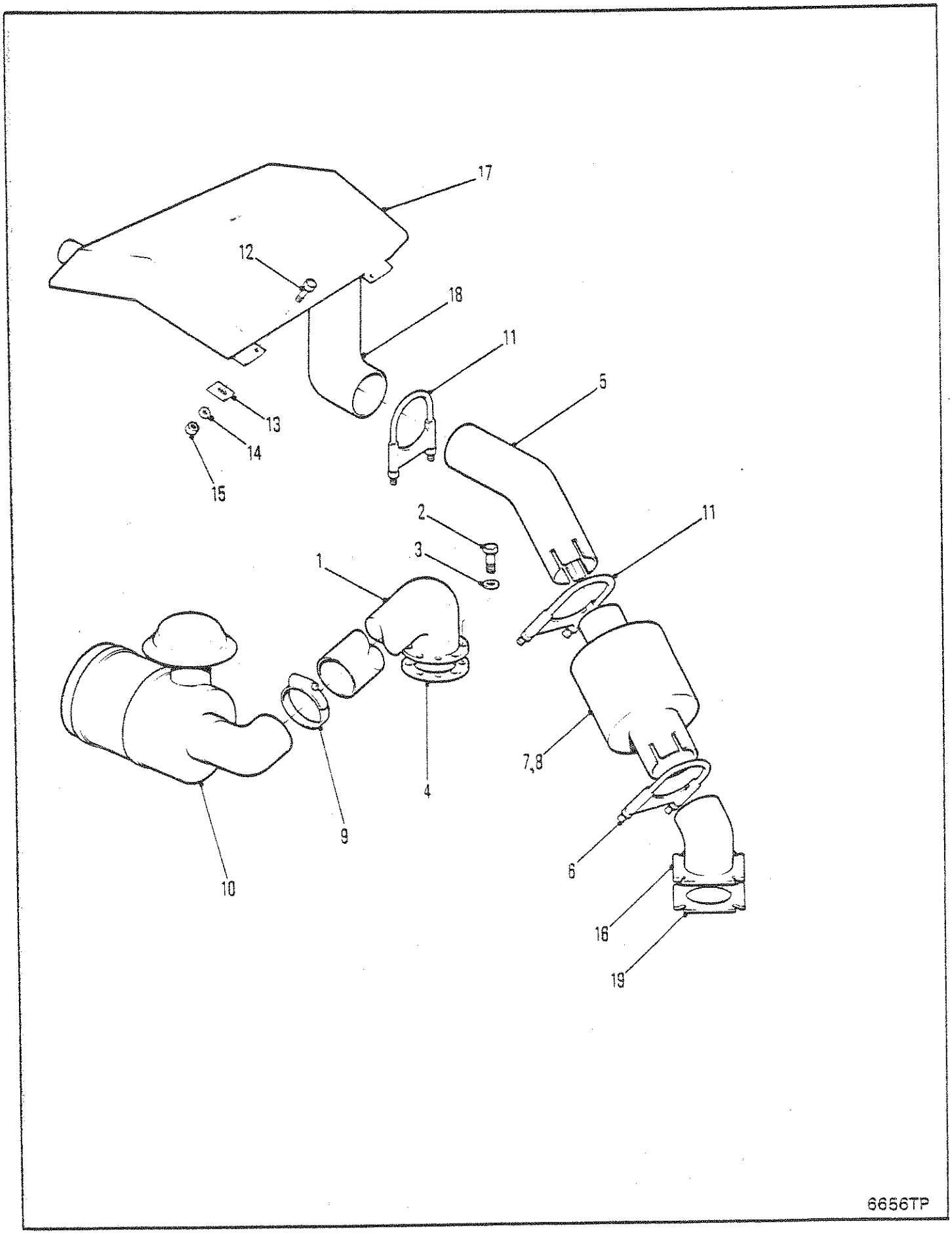
17
12
18
11
5
13
14
15
2
11
3
1
7,8
4
9
6
10
16
19
6656TP

AIR CLEANER MUFFLER & MOUNTING
FILTRE À AIR - SILENCIEUX & MONTAGE
LUFTFILTER - AUSPUFFÄMPFER UND MONTAGE
AMORTECEDOR DO FILTRO DE AR E SUPORTE
SILENCIADOR DEL FILTRO DE AIRE Y SOPORTE

No.	Part No.	Qty	Description	Description	Benennung	Descrição	Descripción
1	1902041	1	Tube	tube	Rohr	tubo	tubo
2	17C000514	4	Bolt	boulon	Bolzen	parafuso	bulón
3	24E000005	4	Lockwasher	rondelle frein	Sicherungsscheibe	arruela de pressão	arandela seguridad
4	527096	1	Gasket	garniture	Dichtung	gaxeta	empaquetadura
5	1906456	1	Exhaust tube	tuyau déchappement	Auspuffrohr	tubo de exaustão	cano de escape
6	1901476	1	Clamp	pince	Schelle	braçadeira	abrazadera
7	1902490	1	Spark arrester	pare-étincelles	Funkenfnger	para-faiscas	apagachispa
8	†13F000006	1	Plug	bouchon	Stopfen	bujão	tapón
9	43H001450	1	Clamp	pince	Schelle	braçadeira	abrazadera
10	○---------	1	Air cleaner	filtre à air	Luftfilter	purificador ar	depurador aire
11	1902848	2	Clamp	pince	Schelle	braçadeira	abrazadera
12	17C000824	8	Bolt	boulon	Bolzen	parafuso	bulón
13	1902971	4	Gasket	garniture	Dichtung	gaxeta	empaquetadura
14	25E000021	4	Washer	rondelle	Scheibe	arruela	arandela
15	17D000006	2	Nut	écrou	Mutter	porca	tuerca
16	1906454	1	Flange	bride	Flansch	flange	brida
17	1902842	1	Muffler	silencieux	Auspufftopf	silenciador	silenciador
18	1902835	1	Tube	tube	Rohr	tubo	tubo
19	1990270	1	Gasket	garniture	Dichtung	gaxeta	empaquetadura

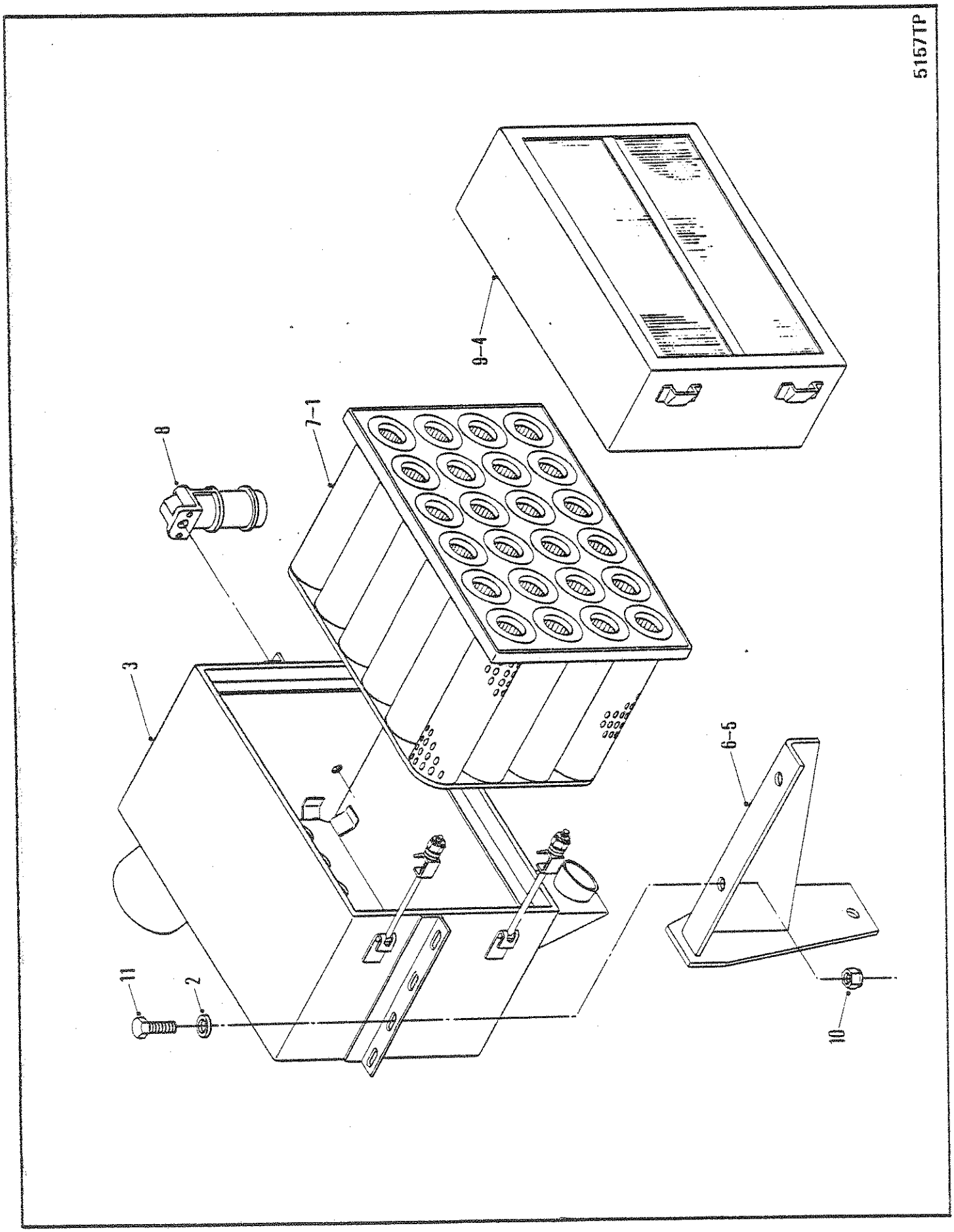
5157TP
9-4
7-1
8
3
6-5
11
2
10

AIR CLEANER
EPURATEUR D'AIR
LUFTFILTER
FILTRO DE AR
FILTRO DEL AIRE

No.	Part No.	Qty	Description	Description	Benennung	Descrição	Descripción
A	[2]1900152	1	Air cleaner assy	filtre à air, ens	Luftfilter, vollst	purificador ar conj	depurador aire conj
1	[1]†946092	1	Filter element	élément filtre	Filtereinsatz	elemento filtro	elemento filtro
2	24E000008	6	Lockwasher	rondelle frein	Sicherungsscheibe	arrueia de pressão	arandela seguridad
3	1901307	1	Housing	botier	Gehuse	carcaça	carcasa
4	1901308	1	Cleaner panel	panneau de lépur	Filterplatte	painel do limpador	panel limpiador
5	1901310	1	Bracket RH	support CD	Winkel R	grampo LD	grampa LD
6	1901311	1	Bracket LH	support CG	Winkel L	grampo LE	grampa LD
7	1901319	1	Filter	filtre	filter	filtro	filtro
8	1901320	1	Service indicator	indicateur entretien	Wartungsanzeiger	indicador serviço	indicador servicio
9	1901332	1	Eliminator	eliminateur	Funktentstrer	eliminador	eliminador
10	1D0000008	6	Nut	écrou	Mutter	porca	tuerca
11	17C000824	6	Bolt	boulon	Bolzen	parafuso	bulón

[1] Inc 2, 3 & 7

[2] ☐ C-9036-247➡999

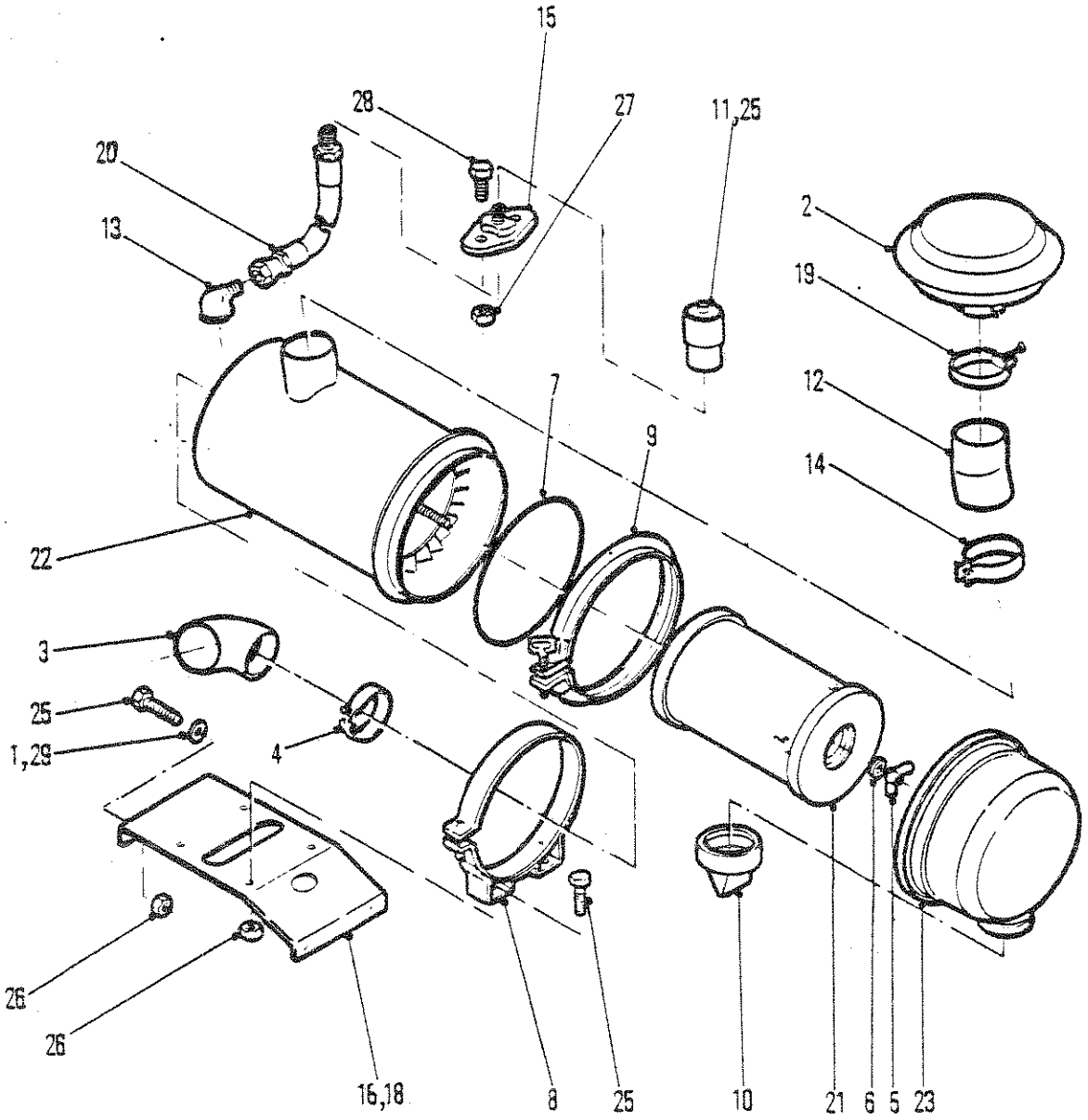
15
28
27
11,25
20
13
2
19
12
14
7
9
22
3
25
1,29
4
26
26
16,18
8
25
10
21
6
5
23

5230TP

AIR CLEANER
EPURATEUR D'AIR
LUFTFILTER
FILTRO DE AR
FILTRO DEL AIRE

No.	Part No.	Qty	Description	Description	Benennung	Descrição	Descripción
A	[1]1901718	1	Air cleaner	filtre à air	Luftfilter	purificador ar	depurador aire
1	103293	4	Washer	rondelle	Scheibe	arruela	arandela
2	[5]511512	1	Cap	chapeau	Kappe	tampa	tapa
3	1902171	2	Elbow	coude	Winkelrohr	cotovêlo	codo
4	43H001450	1	Clamp	pince	Schelle	braçadeira	abrazadera
5	886526	1	Nut	écrou	Mutter	porca	tuerca
6	886527	1	Gasket	garniture	Dichtung	gaxeta	empaquetadura
7	892833	1	O-ring	joint torique	O Ring	anel-O	anillo-O
8	941474	2	Band	bande	Band	banda	banda
9	945060	1	Clamp	pince	Schelle	braçadeira	abrazadera
10	946860	1	Valve,vacuator	soupape exhausteur	Ventilabfluss	válvula evacuação	válvula e
11	[3]1529625	1	Indicator assy	indicateur ens	Messer vollst	indicador conj	indicador conj
12	1901701	1	Tube,extension	exten de conduite	Schlauchverlanger	extensao do tubo	extension tubo
13	85F000004	1	Fitting	ajustage	Verbindung	ajuste	accesorio
14	1901722	1	Clamp	pince	Schelle	braçadeira	abrazadera
15	1901972	1	Flange	bride	Flansch	flange	brida
16	1902030	1	Mount	support	Befestigung	apoio	montura
17	[6]†1906507	1	Screen	crible	Sieb	tela	tamiz
18	1915075	1	Mount	support	Befestigung	apoio	montura
19	[4]§---------	1	Clamp	pince	Schelle	braçadeira	abrazadera
20	1917182	1	Hose	tuyau flexible	Schlauch	mangueira	manguera
21	1990248	1	Element,filter	élément filtre	Filtereinsatz	elemento filtro	elemento filtro
22	1990249	1	Body	carrosserie	Karosserie	carroçria	carrocería
23	1990250	1	Cup	cuvette	Schale	capa	cubeta
24	[2]6515007	1	Indicator assy	indicateur ens	Messer vollst	indicador conj	indicador conj
25	17C000616	8	Bolt	boulon	Bolzen	parafuso	bulón
26	17D000003	8	Nut	écrou	Mutter	porca	tuerca
27	18D000004	2	Nut	écrou	Mutter	porca	tuerca
28	18C000412	2	Bolt	boulon	Bolzen	parafuso	bulón
29	25E000017	4	Washer	rondelle	Scheibe	arruela	arandela

[1] Inc 5⟹7, 9, 10 & 21⟹23

[2] CUM

[3] GM

[4] See 2
[4] Voir 2
[4] Siehe 2
[4] Veja 2
[4] Véase 2

[5] Inc. 19

[6] ☐ Soundproof machines only.
[6] ☐ Machines insonorisées seulement
[6] ☐ Nur für Maschinen mit Schallabdichtung
[6] ☐ Motores de isolação acústica
[6] ☐ Máquinas insonorizadas solamente

666GM C-9046-101⟹C-9046-9999

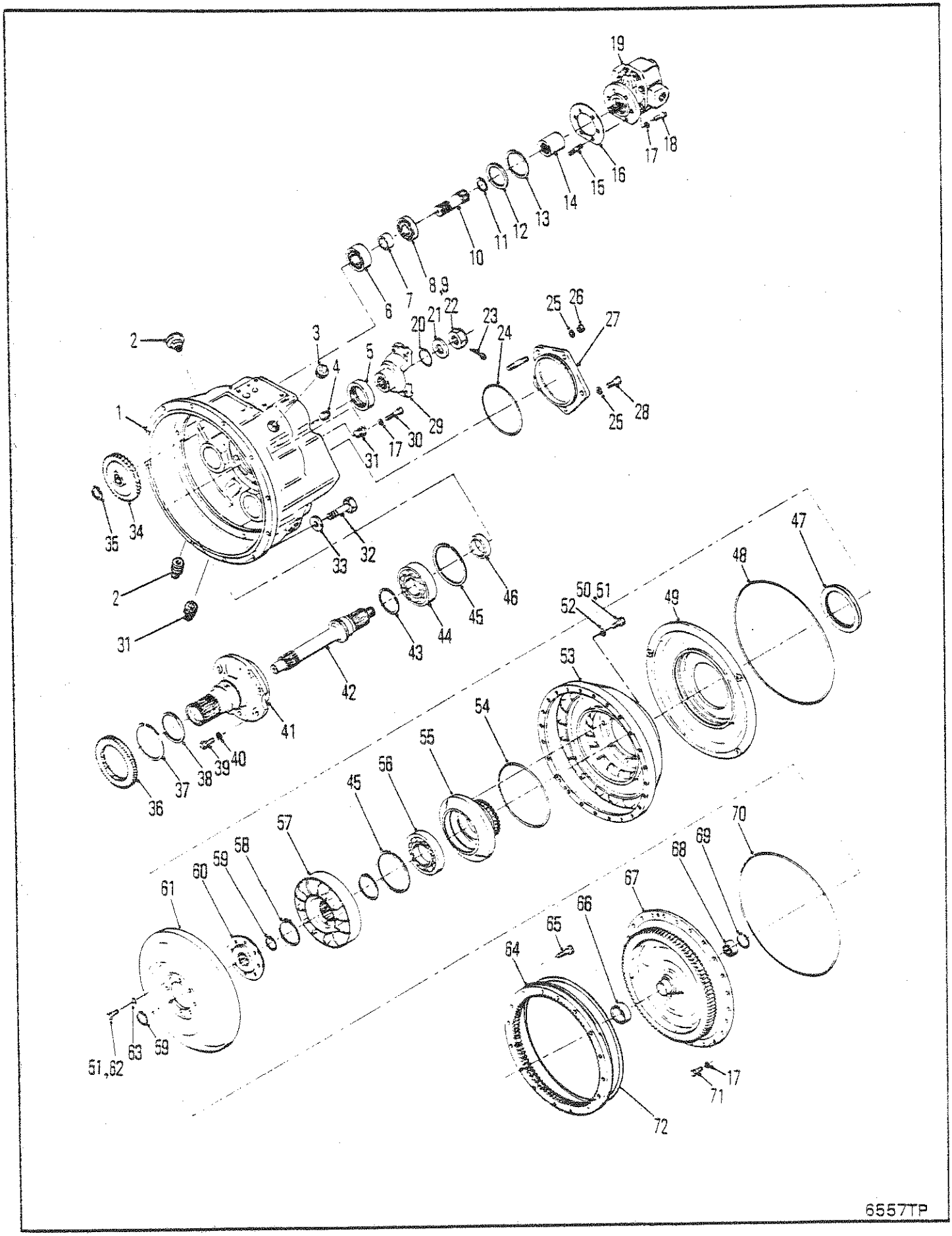
19
18
17
16
15
14
13
12
11
10
8,9
7
6
25
26
27
28
25
23
24
22
21
20
3
5
4
2
1
29
30
17
31
35
34
33
32
2
31
47
48
50,51
52
49
46
45
44
43
42
53
41
54
40
39
38
37
36
55
56
45
57
70
69
68
58
59
60
61
67
66
65
64
51,62
63
59
17
71
72

6557TP

CONVERTER ASSEMBLY
CONVERTISSEUR, ENSEMBLE
DREHMOMENTWANDLER, VOLLSTÄNDIG
CONVERSOR, CONJUNTO
CONVERTIDOR, CONJUNTO

No.	Part No.	Qty	Description	Description	Benennung	Descrição	Descripción
A	[4]282567	1	Torque conv assy	ens conv couple	Drehmomentwndlr voll	conj conv torque	conj conv par
1	214981	1	Housing assy	boitier ens	Gehuse vollst	carcaça conj	carcasa conj
2	13F000016	3	Plug	bouchon	Stopfen	bujão	tapón
3	233598	1	Breather	reniflard	Entlüfter	respiradouro	respiradero
4	16F000008	2	Plug	bouchon	Stopfen	bujão	tapón
5	206864	1	Seal oil	jnt étanchéité huile	Idichtung	vedação de óleo	sello de aceite
6	214936	2	Bearing	palier	Lager	mancal	cojinete
7	214930	2	Spacer	entretoise	Distanzteil	espaçador	espaciador
8	214954	2	Snap ring	circlips	Sperring	anel de trava	anillo de retención
9	214956	2	Bearing	palier	Lager	mancal	cojinete
10	214928	2	Drive shaft	arbre moteur	Gelenkwelle	eixo propulsor	árbol impulsor
11	224039	2	Snap ring	circlips	Sperring	anel de trava	anillo de retención
12	214929	2	Washer	rondelle	Scheibe	arruela	arandela
13	713186	2	Snap ring	circlips	Sperring	anel de trava	anillo de retención
14	214961	1	Sleeve	manchon	Muffe	luva	manguito
15	207647	6	Stud	goujon	Stift	prisioneiro	espárrago
16	235961	1	Gasket	garniture	Dichtung	gaxeta	empaquetadura
17	4E0000006	33	Lockwasher	rondelle frein	Sicherungsscheibe	arruela de pressão	arandela seguridad
18	8D0000006	66	Seal	joint étanchéité	Dichtung	vedador	sello
19	450229	1	Charging pump	pompe de chargemnt	Ladepumpe	bomba de carga	bomba de carga
20	25K040112	1	O-ring	joint torique	O Ring	anel-O	anillo-O
21	102745	1	Washer	rondelle	Scheibe	arruela	arandela
22	201951	1	Nut	écrou	Mutter	porca	tuerca
23	1F0000424	1	Pin	goupille	Stift	pino	pasador
24	25K040512	1	O-ring	joint torique	O Ring	anel-O	anillo-O
25	4E0000007	5	Lockwasher	rondelle frein	Sicherungsscheibe	arruela de pressão	arandela seguridad
26	8D0000007	2	Stud	goujon	Stift	prisioneiro	espárrago
27	214979	1	Cover	couvercle	Deckel	tampa	tapa
28	1C0000720	3	Screw	vis	Schraube	parafuso	tornillo
29	214940	1	Flange	bride	Flansch	flange	brida
30	1C0000628	3	Screw	vis	Schraube	parafuso	tornillo
31	40K000002	3	Plug	bouchon	Stopfen	bujão	tapón
32	17C000620	12	Bolt	boulon	Bolzen	parafuso	bulón
33	24E000006	12	Lockwasher	rondelle frein	Sicherungsscheibe	arruela de pressão	arandela seguridad
34	214931	2	Gear pump drive	pompe dentr pign	Pumpenantriebsrad	acion bomba engr	engr bomba prop
35	711298	2	Snap ring	circlips	Sperring	anel de trava	anillo de retención
36	214951	1	Gear	engrenage	Zahnrad	engrenagem	engranaje
37	224009	1	Snap ring	circlips	Sperring	anel de trava	anillo de retención
38	[1]801984	1	Ring kit	ens de la couronne	Ringsatz	conjunto de anéis	conj anillo
39	1C0000820	6	Bolt	boulon	Bolzen	parafuso	bulón
40	7E0000008	6	Lockwasher	rondelle frein	Sicherungsscheibe	arruela de pressão	arandela seguridad

[1] Inc. 237242 ring and 237243 spring
[1] Compren anneau 237242 et ressort 237243
[1] Hatte Ring 237242 und Feder 237243
[1] Incl. o anel 237242 et a mola 237243
[1] Inc. anillos 237242 y resortes 237243

[2] See 77
[2] Voir 77
[2] Siehe 77
[2] Veja 77
[2] Véase 77

[3] Inc 33 & 66

[4] Inc 1➡23, 25➡31, 34➡63, 66➡78

[5] See R.S.G. 275C. Engine Flywheel must be replaced.
[5] Voir R.S.G 275C. Remplacez le volant de moteur.
[5] Siehe R.S.G. 275C. Man ersetze das Motorschwungrad.
[5] Ver R.S.G. 275C. Volante do motor deve ser substituido.
[5] Ver R.S.G. 275C. Se debe reemplazar el volante del motor.

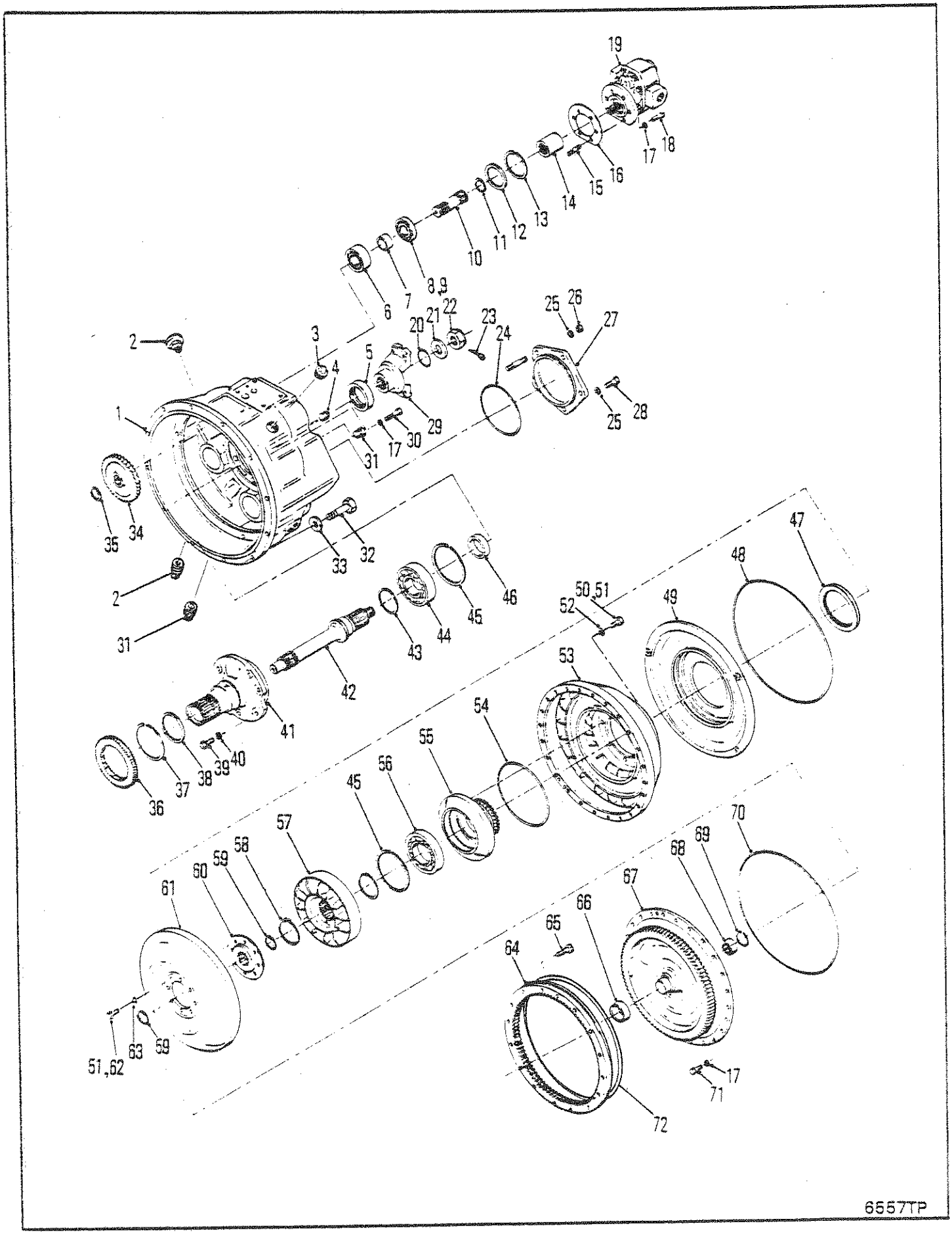
19
18
17
16
15
14
13
12
11
10
8,9
7
6
25
26
27
28
25
23
24
22
21
20
3
5
4
2
1
29
30
17
31
35
34
33
32
2
31
46
45
44
43
42
41
40
39
38
37
36
47
48
49
50,51
52
53
54
55
56
45
57
58
59
60
61
51,62
63
59
70
69
68
67
66
65
64
17
71
72

6557TP

CONVERTER ASSEMBLY
CONVERTISSEUR, ENSEMBLE
DREHMOMENTWANDLER, VOLLSTÄNDIG
CONVERSOR, CONJUNTO
CONVERTIDOR, CONJUNTO

No.	Part No.	Qty	Description	Description	Benennung	Descrição	Descripción
41	214932	1	Stator support	support stator	Stator Abstutzung	suporte estator	soporte estator
42	214983	1	Shaft	arbre	Welle	ávore	árbol
43	222079	1	Piston ring	segment de piston	Kolbenring	anel do pistão	aro del pistón
44	239742	1	Bearing	palier	Lager	mancal	cojinete
45	214953	2	Snap ring	circlips	Sperring	anel de trava	anillo de retención
46	214984	1	Spacer	entretoise	Distanzteil	espaçador	espaciador
47	235593	1	Seal oil	jnt étanchéité huile	Idichtung	vedação de óleo	sello de aceite
48	232535	1	O-ring	joint torique	O Ring	anel-O	anillo-O
49	214925	1	Oil baffle	déflecteur huile	Ideflektor	defletor óleo	deflector aceite
50	4C0000714	8	Bolt	boulon	Bolzen	parafuso	bulón
51	28H000018	9	Lockwire	fil blocage	Sicherungsdraht	fio segurança	alambre seguridad
52	619025	8	Lockwasher	rondelle frein	Sicherungsscheibe	arruela de pressão	arandela seguridad
53	214959	1	Impeller	impulseur	Pumprad	impulsor	impulsor
54	60K040424	1	O-ring	joint torique	O Ring	anel-O	anillo-O
55	214958	1	Hub	moyeu	Nabe	cubo	cubo
56	214596	1	Bearing	palier	Lager	mancal	cojinete
57	801608	1	Reaction memberstator		Stator	estator	Estator
58	743035	1	Snap ring	circlips	Sperring	anel de trava	anillo de retención
59	659065	2	Snap ring	circlips	Sperring	anel de trava	anillo de retención
60	214924	1	Hub	moyeu	Nabe	cubo	cubo
61	240467	1	Turbine	turbine	Turbine	turbina	turbina
62	209313	8	Screw	vis	Schraube	parafuso	tornillo
63	619023	1	Washer	rondelle	Scheibe	arruela	arandela
64	[5]236936	1	Ring gear	couronne dentée	Zahnkranz	corõa	corona
65	[5]240318	32	Bolt	boulon	Bolzen	parafuso	bulón
66	[2]222006	1	Sleeve	manchon	Muffe	luva	manguito
67	[2]§------	1	Cover	couvercle	Deckel	tampa	tapa
68	214988	1	Bearing	palier	Lager	mancal	cojinete
69	666542	1	Snap ring	circlips	Sperring	anel de trava	anillo de retención
70	60K041200	1	O-ring	joint torique	O Ring	anel-O	anillo-O
71	1C0000616	24	Bolt	boulon	Bolzen	parafuso	bulón
72	[5]236937	1	Ring	anneau	Ring	anel	anillo
73	†207873	2	Screw	vis	Schraube	parafuso	tornillo
74	†220725	1	Name plate	plaque duconstructr	Namensschild	placa do nome	placa de nombre
75	†223124	1	Cover	couvercle	Deckel	tampa	tapa
76	†223125	1	Gasket	garniture	Dichtung	gaxeta	empaquetadura
77	[3]†801524	2	Cover	couvercle	Deckel	tampa	tapa
78	†5C0000612	6	Bolt	boulon	Bolzen	parafuso	bulón

[1] Inc. 237242 ring and 237243 spring
[1] Compren anneau 237242 et ressort 237243
[1] Hatte Ring 237242 und Feder 237243
[1] Incl. o anel 237242 et a mola 237243
[1] Inc. anillos 237242 y resortes 237243

[2] See 77
[2] Voir 77
[2] Siehe 77
[2] Veja 77
[2] Véase 77

[3] Inc 33 & 66

[4] Inc 1➡23, 25➡31, 34➡63, 66➡78

[5] See R.S.G. 275C. Engine Flywheel must be replaced.
[5] Voir R.S.G 275C. Remplacez le volant de moteur.
[5] Siehe R.S.G. 275C. Man ersetze das Motorschwungrad.
[5] Ver R.S.G. 275C. Volante do motor deve ser substituido.
[5] Ver R.S.G. 275C. Se debe reemplazar el volante del motor.

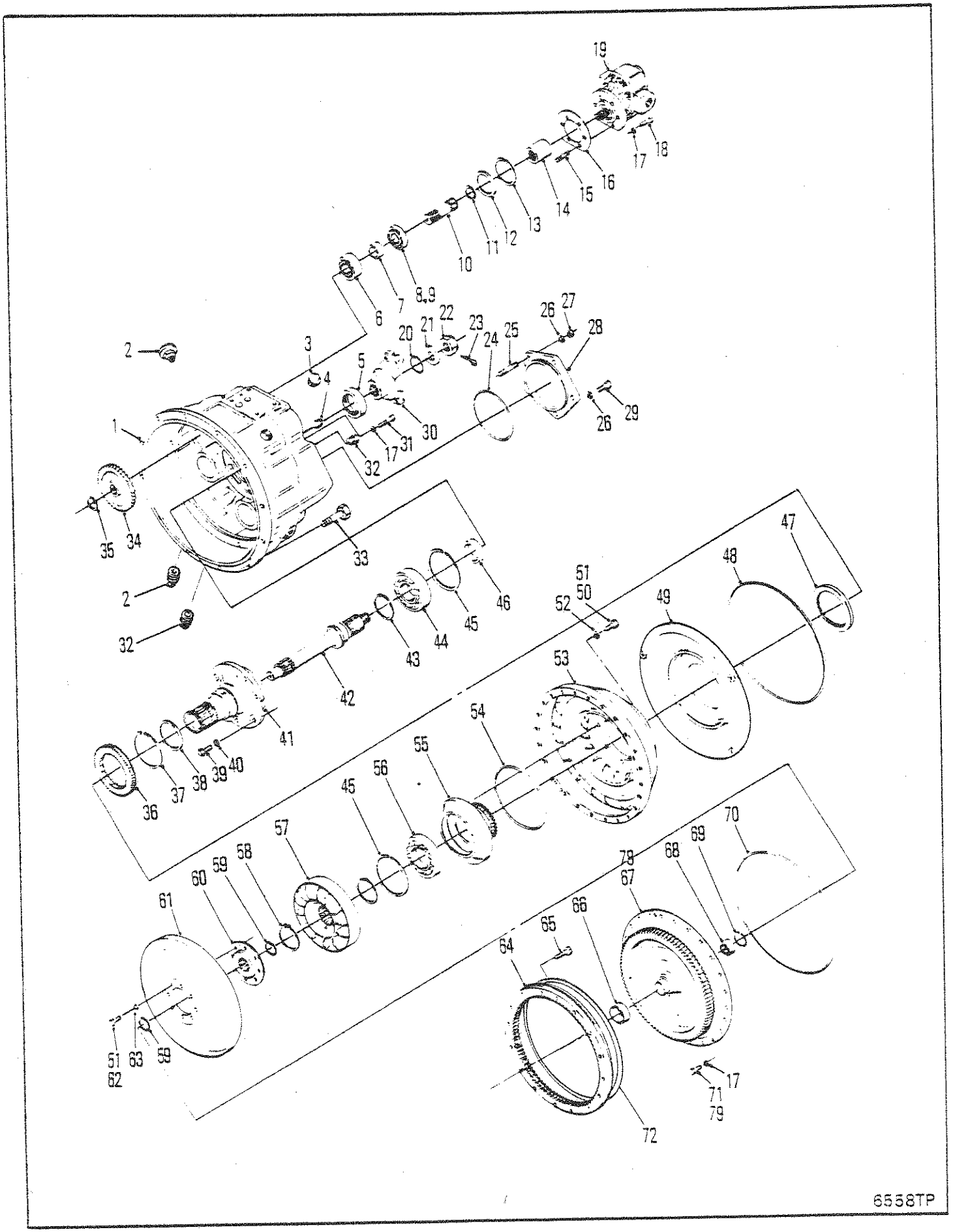
19
18
17
16
15
14
13
12
11
10
8,9
7
6
22
21
20
23
24
25
26
27
28
29
26
3
4
5
2
1
30
31
17
32
35
34
33
2
32
46
45
44
43
42
41
40
39
38
37
36
47
48
49
51
50
52
53
54
55
56
45
57
58
59
60
61
51
62
63
59
70
69
68
78
67
66
65
64
17
71
79
72

6558TP

CONVERTER ASSEMBLY
CONVERTISSEUR, ENSEMBLE
DREHMOMENTWANDLER, VOLLSTÄNDIG
CONVERSOR, CONJUNTO
CONVERTIDOR, CONJUNTO

No.	Part No.	Qty	Description	Description	Benennung	Descrição	Descripción
A	[1]284053	1	Torque conv assy	ens conv couple	Drehmomentwndlr voll	conj conv torque	conj conv par
1	214981	1	Housing assy	boitier ens	Gehuse vollst	carcaça conj	carcasa conj
2	13F000016	3	Plug	bouchon	Stopfen	bujão	tapón
3	233598	1	Breather	reniflard	Entlüfter	respiradouro	respiradero
4	16F000008	2	Plug	bouchon	Stopfen	bujão	tapón
5	206864	1	Seal oil	jnt étanchéité huile	Idichtung	vedação de óleo	sello de aceite
6	214936	2	Bearing	palier	Lager	mancal	cojinete
7	214930	2	Spacer	entretoise	Distanzteil	espaçador	espaciador
8	214954	2	Snap ring	circlips	Sperring	anel de trava	anillo de retención
9	214956	2	Bearing	palier	Lager	mancal	cojinete
10	214928	2	Drive shaft	arbre moteur	Gelenkwelle	eixo propulsor	árbol impulsor
11	224039	2	Snap ring	circlips	Sperring	anel de trava	anillo de retención
12	214929	2	Washer	rondelle	Scheibe	arruela	arandela
13	713186	2	Snap ring	circlips	Sperring	anel de trava	anillo de retención
14	214961	1	Sleeve	manchon	Muffe	luva	manguito
15	207647	6	Stud	goujon	Stift	prisioneiro	espárrago
16	235961	1	Gasket	garniture	Dichtung	gaxeta	empaquetadura
17	4E0000006	33	Lockwasher	rondelle frein	Sicherungsscheibe	arruela de pressão	arandela seguridad
18	8D0000006	6	Nut	écrou	Mutter	porca	tuerca
19	450230	1	Charging pump	pompe de chargemnt	Ladepumpe	bomba de carga	bomba de carga
20	25K040112	1	O-ring	joint torique	O Ring	anel-O	anillo-O
21	102745	1	Washer	rondelle	Scheibe	arruela	arandela
22	201951	1	Nut	écrou	Mutter	porca	tuerca
23	1F0000424	1	Pin	goupille	Stift	pino	pasador
24	25K040512	1	O-ring	joint torique	O Ring	anel-O	anillo-O
25	214730	2	Stud	goujon	Stift	prisioneiro	espárrago
26	4E0000007	5	Lockwasher	rondelle frein	Sicherungsscheibe	arruela de pressão	arandela seguridad
27	8D0000007	2	Stud	goujon	Stift	prisioneiro	espárrago
28	214979	1	Cover	couvercle	Deckel	tampa	tapa
29	1C0000720	3	Screw	vis	Schraube	parafuso	tornillo
30	215702	1	Flange,output	bride sortie	Flansche Ausgangs	flange saida	platina salida
31	1C0000628	3	Screw	vis	Schraube	parafuso	tornillo
32	40K000002	3	Plug	bouchon	Stopfen	bujão	tapón
33	33C000620	12	Bolt	boulon	Bolzen	parafuso	bulón
34	214931	2	Gear pump drive	pompe dentr pign	Pumpenantriebsrad	acion bomba engr	engr bomba prop
35	711298	2	Snap ring	circlips	Sperring	anel de trava	anillo de retención
36	214951	1	Gear	engrenage	Zahnrad	engrenagem	engranaje
37	224009	1	Snap ring	circlips	Sperring	anel de trava	anillo de retención
38	[3]801984	1	Ring kit	ens de la couronne	Ringsatz	conjunto de anéis	conj anillo
39	1C0000820	6	Bolt	boulon	Bolzen	parafuso	bulón
40	7E0000008	6	Lockwasher	rondelle frein	Sicherungsscheibe	arruela de pressão	arandela seguridad

[1] Inc. 1⟹79

[2] See R.S.G. 275. Engine flywheel must be replaced.
[2] Voir R.S.G. 275C. Remplacez le volant de moteur.
[2] Siehe R.S.G. 275C. Man ersetze das Motorschwungrad.
[2] Ver R.S.G. 275C. Volante do motor deve ser substituido.
[2] Ver R.S.G. 275C. Se debe reemplazar el volante del motor.

[3] Inc 237242 ring and 237243 spring
[3] Compren anneau 237242 et ressort 237243
[3] Hatte Ring 237242 und Feder 237243
[3] Incl. o anel 237242 et a mola 237243
[3] Inc. anillos 237242 y resortes 237243

[4] Inc 66 & 67

[5] See 78
[5] Voir 78
[5] Siehe 78
[5] Veja 78
[5] Véase 78

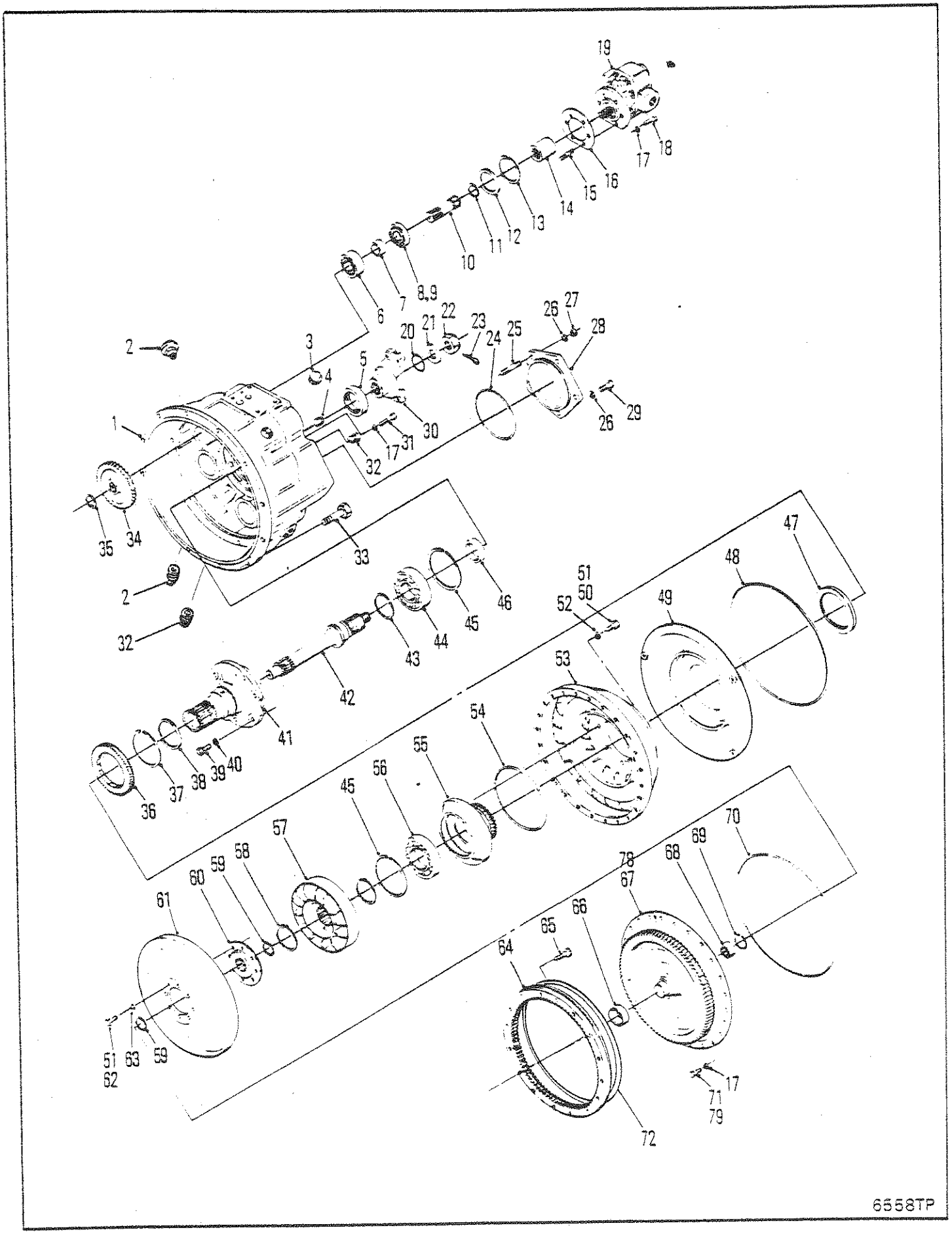
19
18
17
16
15
14
13
12
11
10
8,9
7
6
2
3
4
5
20
21
22
23
24
25
26
27
28
29
30
31
32
1
35
34
33
2
32
46
45
44
43
42
41
40
39
38
37
36
47
48
49
51
50
52
53
54
55
56
45
57
58
59
60
61
51
62
63
59
64
65
66
67
68
69
70
78
71
79
17
72
6558TP

CONVERTER ASSEMBLY
CONVERTISSEUR, ENSEMBLE
DREHMOMENTWANDLER, VOLLSTÄNDIG
CONVERSOR, CONJUNTO
CONVERTIDOR, CONJUNTO

No.	Part No.	Qty	Description	Description	Benennung	Descrição	Descripción
41	214932	1	Stator support	support stator	Stator Abstutzung	suporte estator	soporte estator
42	214983	1	Shaft	arbre	Welle	ávore	árbol
43	222079	1	Piston ring	segment de piston	Kolbenring	anel do pistão	aro del pistón
44	231554	1	Bearing	palier	Lager	mancal	cojinete
45	214953	2	Snap ring	circlips	Sperring	anel de trava	anillo de retención
46	214984	1	Spacer	entretoise	Distanzteil	espaçador	espaciador
47	235593	1	Seal oil	jnt étanchéité huile	Idichtung	vedação de óleo	sello de aceite
48	232535	1	O-ring	joint torique	O Ring	anel-O	anillo-O
49	214925	1	Oil baffle	déflecteur huile	Ideflektor	defletor óleo	deflector aceite
50	4C0000714	8	Bolt	boulon	Bolzen	parafuso	bulón
51	28H000018	9	Lockwire	fil blocage	Sicherungsdraht	fio segurança	alambre seguridad
52	619025	8	Lockwasher	rondelle frein	Sicherungsscheibe	arruela de pressão	arandela seguridad
53	214959	1	Impeller	impulseur	Pumprad	impulsor	impulsor
54	60K040424	1	O-ring	joint torique	O Ring	anel-O	anillo-O
55	214958	1	Hub	moyeu	Nabe	cubo	cubo
56	214596	1	Bearing	palier	Lager	mancal	cojinete
57	801608	1	Reaction member	stator	Stator	estator	Estator
58	743035	1	Snap ring	circlips	Sperring	anel de trava	anillo de retención
59	659065	2	Snap ring	circlips	Sperring	anel de trava	anillo de retención
60	214924	1	Hub	moyeu	Nabe	cubo	cubo
61	240467	1	Turbine	turbine	Turbine	turbina	turbina
62	209313	8	Screw	vis	Schraube	parafuso	tornillo
63	619023	1	Washer	rondelle	Scheibe	arruela	arandela
64	[2]236936	1	Ring gear	couronne dentée	Zahnkranz	corõa	corona
65	[2]240318	32	Bolt	boulon	Bolzen	parafuso	bulón
66	[5]222006	1	Sleeve	manchon	Muffe	luva	manguito
67	[4]§------	1	Cover	couvercle	Deckel	tampa	tapa
68	214988	1	Bearing	palier	Lager	mancal	cojinete
69	666542	1	Snap ring	circlips	Sperring	anel de trava	anillo de retención
70	60K041200	1	O-ring	joint torique	O Ring	anel-O	anillo-O
71	1C0000616	24	Bolt	boulon	Bolzen	parafuso	bulón
72	[2]236937	1	Ring	anneau	Ring	anel	anillo
73	†207873	2	Screw	vis	Schraube	parafuso	tornillo
74	†220725	1	Name plate	plaque duconstructr	Namensschild	placa do nome	placa de nombre
75	†223124	1	Cover	couvercle	Deckel	tampa	tapa
76	†223125	1	Gasket	garniture	Dichtung	gaxeta	empaquetadura
77	5C0000612	6	Bolt	boulon	Bolzen	parafuso	bulón
78	[4]801524	2	Cover	couvercle	Deckel	tampa	tapa
79	33C000620	12	Bolt	boulon	Bolzen	parafuso	bulón

[1] Inc. 1➡79

[2] See R.S.G. 275. Engine flywheel must be replaced.
[2] Voir R.S.G. 275C. Remplacez le volant de moteur.
[2] Siehe R.S.G. 275C. Man ersetze das Motorschwungrad.
[2] Ver R.S.G. 275C. Volante do motor deve ser substituido.
[2] Ver R.S.G. 275C. Se debe reemplazar el volante del motor.

[3] Inc 237242 ring and 237243 spring
[3] Compren anneau 237242 et ressort 237243
[3] Hatte Ring 237242 und Feder 237243
[3] Incl. o anel 237242 et a mola 237243
[3] Inc. anillos 237242 y resortes 237243

[4] Inc 66 & 67

[5] See 78
[5] Voir 78
[5] Siehe 78
[5] Veja 78
[5] Véase 78

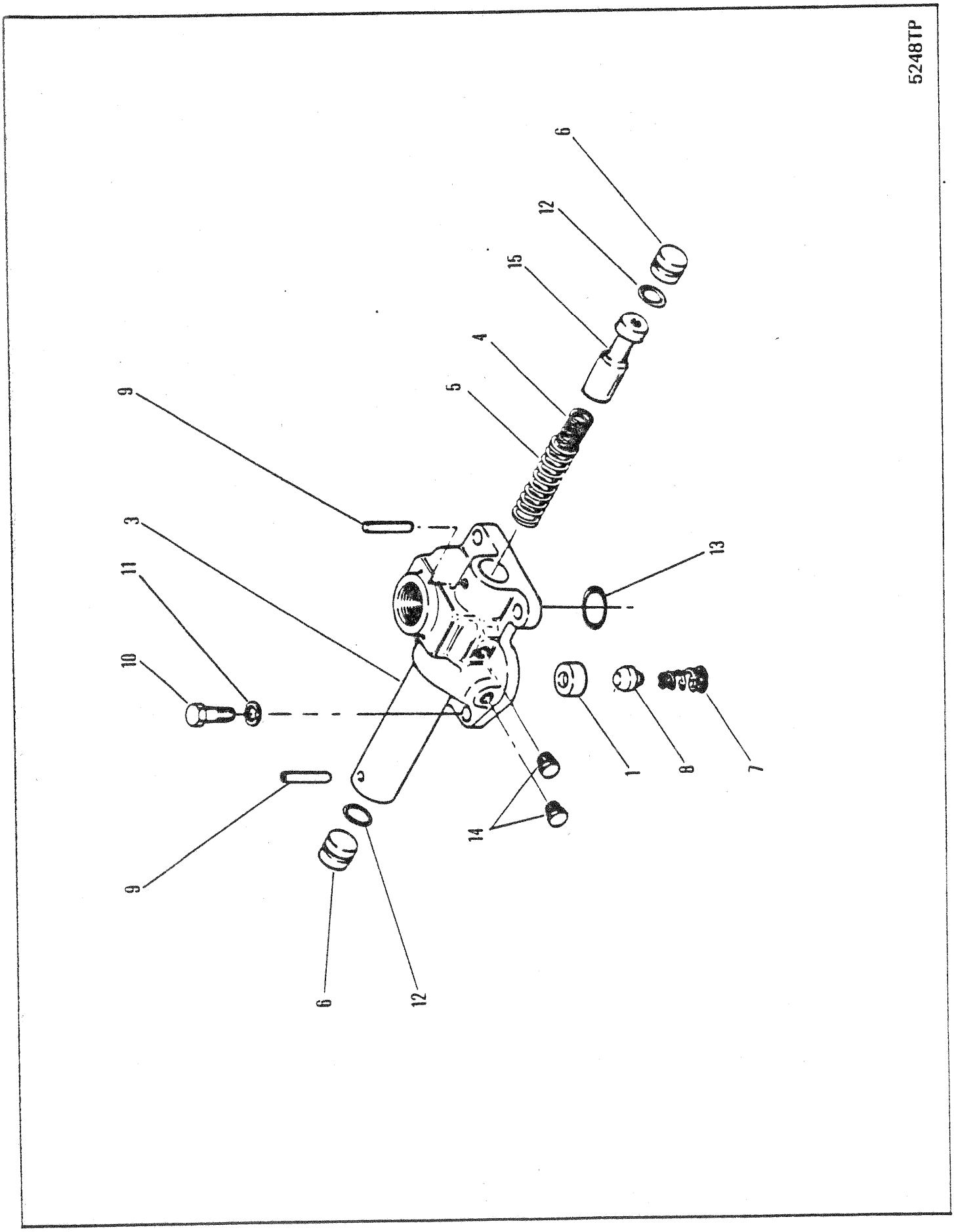
5248TP
6
12
15
4
5
9
3
11
10
13
1
8
7
14
9
6
12

REGULATOR VALVE
VANNE RÉGULATRICE
REGELVENTIL
VÁLVULA DO REGULADOR
VÁLVULA DEL REGULADOR

No.	Part No.	Qty	Description	Description	Benennung	Descrição	Descripción
A	[1]214969	1	Valve assy	soupape ens	Ventil vollst	válvula conj	válvula conj
1	214946	1	Seat	sige	Sitz	assento	asiento
2	†214949	1	Gasket	garniture	Dichtung	gaxeta	empaquetadura
3	[2]§------	1	Valve body	corps soupape	Ventil Körper	corpo válvula	cuerpo válvula
4	220981	1	Spring	ressort	Feder	mola	resorte
5	220982	1	Spring	ressort	Feder	mola	resorte
6	220983	2	Stop	butoir	Anschlag	batente	tope
7	222312	1	Spring	ressort	Feder	mola	resorte
8	222318	1	Plunger	plongeur	Druckstange	embolo	émbolo buzo
9	660178	2	Pin	goupille	Stift	pino	pasador
10	1C000616	4	Bolt	boulon	Bolzen	parafuso	bulón
11	4E000006	4	Lockwasher	rondelle frein	Sicherungsscheibe	arruela de pressão	arandela seguridad
12	25K030018	2	O-ring	joint torique	O Ring	anel-O	anillo-O
13	25K040104	1	O-ring	joint torique	O Ring	anel-O	anillo-O
14	40K000002	2	Plug	bouchon	Stopfen	bujão	tapón
15	[2]§---------	1	Valve piston	piston de soupape	Ventilkolben	válvula do pistão	válvula pistón

[1] Inc 1,3, 6, 9, 12 & 15

[2] See A
[2] Voir B
[2] Siehe B
[2] Veja B
[2] Véase B

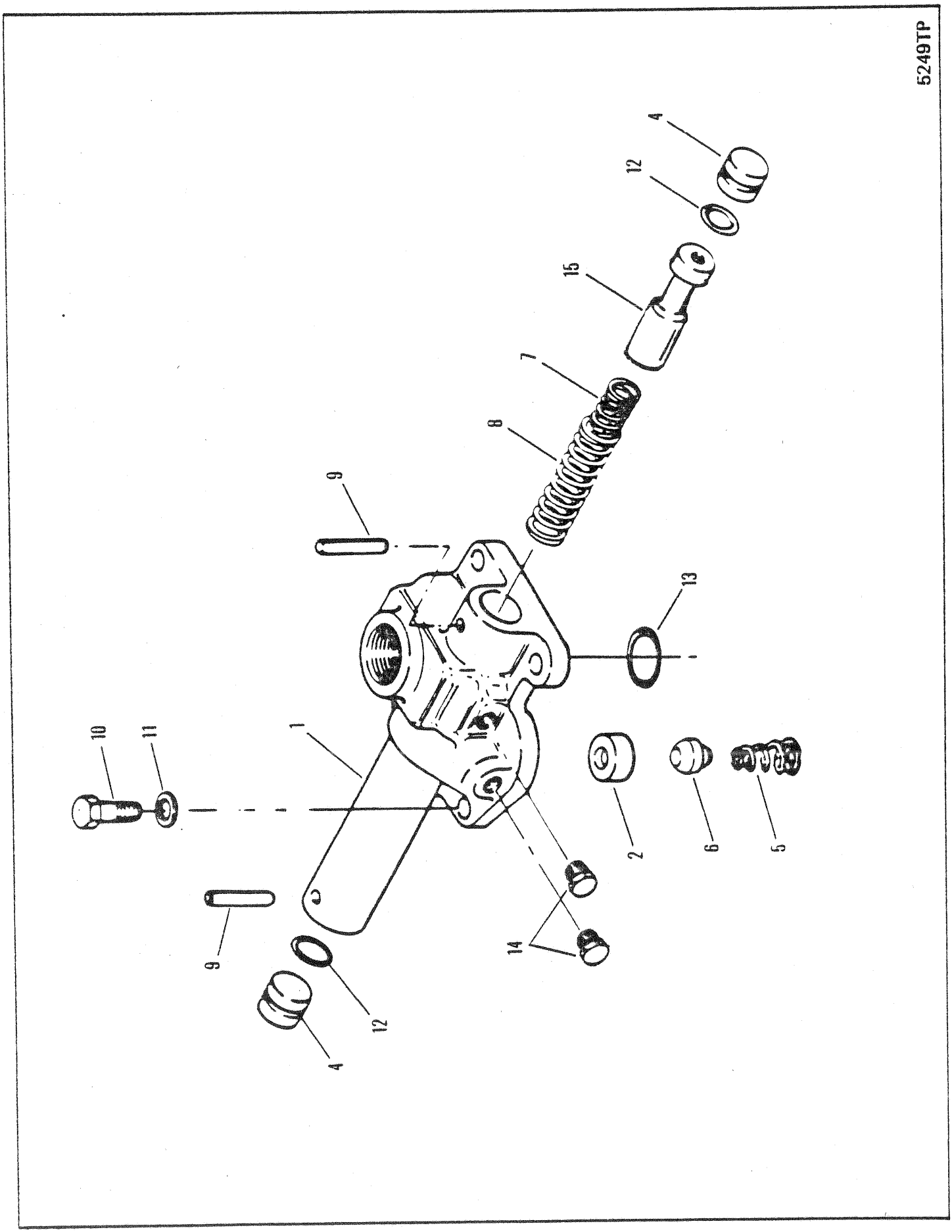
5249TP
4
12
15
7
8
9
13
10
11
1
2
6
5
14
9
12
4

REGULATOR VALVE
VANNE RÉGULATRICE
REGELVENTIL
VÁLVULA DO REGULADOR
VÁLVULA DEL REGULADOR

No.	Part No.	Qty	Description	Description	Benennung	Descrição	Descripción
A	[1]214943	1	Valve	soupape	Ventil	válvula	válvula
1	[2]§------	1	Valve body	corps soupape	Ventil Körper	corpo válvula	cuerpo válvula
2	214946	1	Seat	sige	Sitz	assento	asiento
3	†214949	1	Gasket	garniture	Dichtung	gaxeta	empaquetadura
4	220983	2	Stop	butoir	Anschlag	batente	tope
5	222312	1	Spring	ressort	Feder	mola	resorte
6	222318	1	Plunger	plongeur	Druckstange	embolo	émbolo buzo
7	224368	1	Spring	ressort	Feder	mola	resorte
8	224369	1	Spring	ressort	Feder	mola	resorte
9	660178	2	Pin	goupille	Stift	pino	pasador
10	1C000616	4	Bolt	boulon	Bolzen	parafuso	bulón
11	4E000006	4	Lockwasher	rondelle frein	Sicherungsscheibe	arruela de pressão	arandela seguridad
12	60K030018	2	O-ring	joint torique	O Ring	anel-O	anillo-O
13	60K040104	1	O-ring	joint torique	O Ring	anel-O	anillo-O
14	40K000002	2	Plug	bouchon	Stopfen	bujão	tapón
15	[2]§---------	1	Piston	piston	Kolben	pistão	pistón

[1] Inc 1, 2, 4, 9, 12 & 15

[2] See A
[2] Voir A
[2] Siehe A
[2] Veja A
[2] Véase A

666GM ALL S/N'S

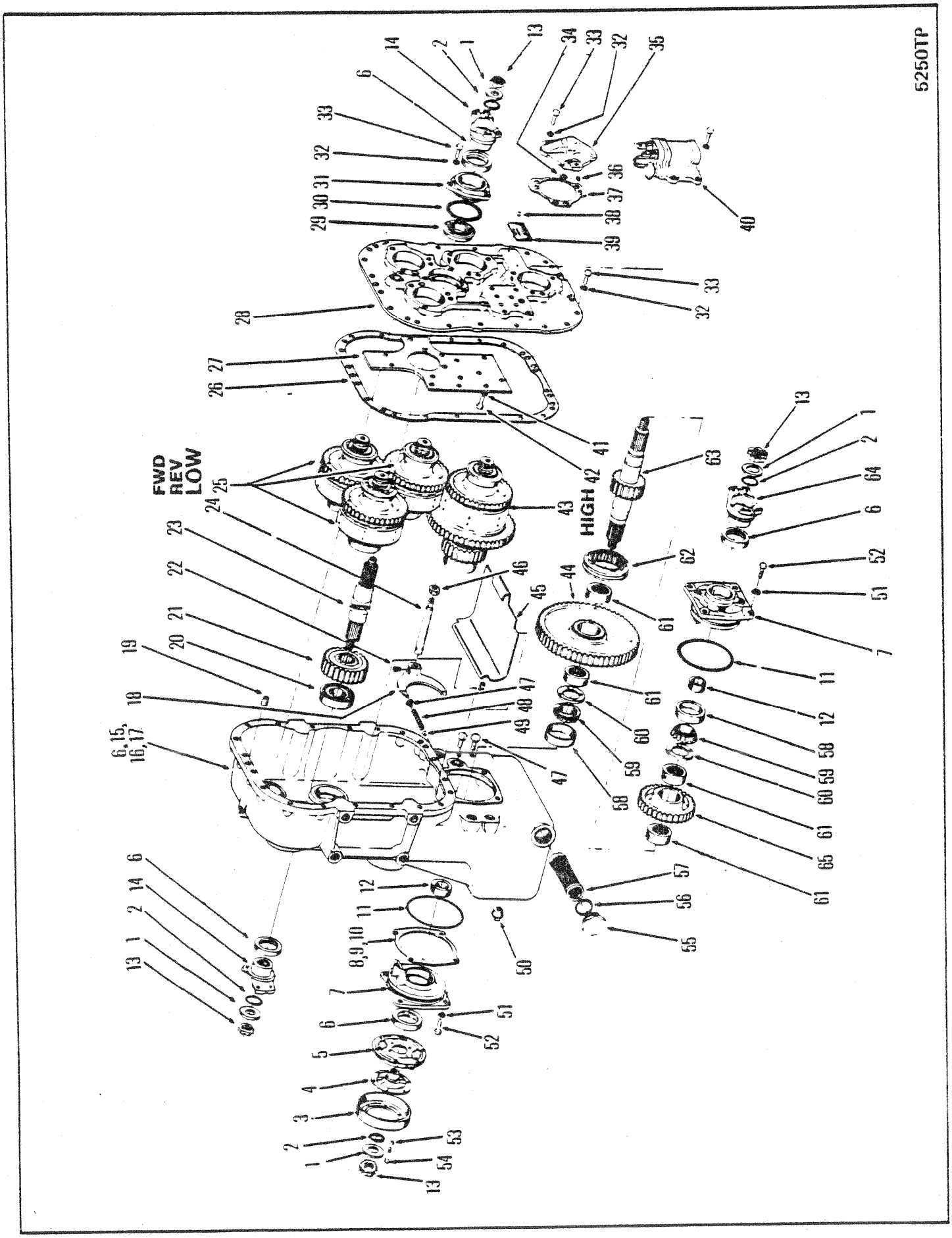
5250TP
FWD
REV
LOW
HIGH

TRANSMISSION ASSEMBLY - 2420
TRANSMISSION ENSEMBLE - 2420
GETRIEBE VOLLSTÄNDIG - 2420
TRANSMISSÃO, CONJUNTO - 2420
TRANSMISIÓN, CONJUNTO - 2420

No.	Part No.	Qty	Description	Description	Benennung	Descrição	Descripción
A	[1]282475	1	Trans assy	bote vitesse ens	Getriebe vollst	transmissão conj	transmisión
1	102745	4	Washer	rondelle	Scheibe	arruela	arandela
2	25K040112	4	O-ring	joint torique	O Ring	anel-O	anillo-O
3	[3]O------	1	Drum	tambour	Trommel	tambor	tambor
4	215550	1	Flange	bride	Flansch	flange	brida
5	[3]O------	1	Backing plate	plaque de renfort	Stützplatte	placa de apoio	chapa soporte
6	206864	5	Seal oil	jnt étanchéité huile	Idichtung	vedação de óleo	sello de aceite
7	215155	2	Cap	chapeau	Kappe	tampa	tapa
8	‡215156	-	Shim .004	cale-0,10MM	Beilage-0,10MM	calço-0,10MM	planchita-0,10MM
9	‡215157	-	Shim .007	cale-0,18MM	Beilage-0,18MM	calço-0,18MM	planchita-0,18MM
10	‡215158	-	Shim .010	cale-0,25MM	Beilage-0,25MM	calço-0,25MM	planchita-0,25MM
11	25K040524	2	O-ring	joint torique	O Ring	anel-O	anillo-O
12	215162	2	Spacer	entretoise	Distanzteil	espaçador	espaciador
13	216058	4	Nut	écrou	Mutter	porca	tuerca
14	215702	2	Flange,output	bride sortie	Flansche Ausgangs	flange saida	platina salida
15	218353	1	Plug	bouchon	Stopfen	bujão	tapón
16	801363	1	Trans case	carter de trans	Getribegenhäuse	caixa de transmis	caja transmisión
17	14F000016	3	Plug	bouchon	Stopfen	bujão	tapón
18	215146	1	Fork	fourche	Gabel	garfo	horquilla
19	214295	2	Pin	goupille	Stift	pino	pasador
20	225603	1	Bearing	palier	Lager	mancal	cojinete
21	215166	1	Gear	engrenage	Zahnrad	engrenagem	engranaje
22	201566	1	Bolt	boulon	Bolzen	parafuso	bulón
23	217952	1	Shaft	arbre	Welle	ávore	árbol
24	215145	1	Rail	barre	Gelnder	trilho	riel
25	O------	1	Clutch assy	embrayage ens	Kupplung vollst	embreagem conj	embrage conj
26	215144	1	Gasket	garniture	Dichtung	gaxeta	empaquetadura
27	215143	1	Plate	plaque	Platte	placa	placa
28	[1]215141	1	Cover	couvercle	Deckel	tampa	tapa
29	225824	1	Bearing	palier	Lager	mancal	cojinete
30	25K040316	1	O-ring	joint torique	O Ring	anel-O	anillo-O
31	[2]215198	1	Cap	chapeau	Kappe	tampa	tapa
32	4E0000007	35	Lockwasher	rondelle frein	Sicherungsscheibe	arruela de pressão	arandela seguridad
33	1C0000718	35	Bolt	boulon	Bolzen	parafuso	bulón
34	25K030016	4	O-ring	joint torique	O Ring	anel-O	anillo-O
35	215163	4	Cap	chapeau	Kappe	tampa	tapa
36	16F000006	4	Plug	bouchon	Stopfen	bujão	tapón
37	215164	4	Gasket	garniture	Dichtung	gaxeta	empaquetadura
38	207873	2	Screw	vis	Schraube	parafuso	tornillo
39	221391	1	Name plate	plaque duconstructr	Namensschild	placa do nome	placa de nombre
40	O--------	1	Control valve	soupape de contrôle	Steurventil	válv de contr	valv de control
41	5E0000006	15	Lockwasher	rondelle frein	Sicherungsscheibe	arruela de pressão	arandela seguridad
42	1C0000614	15	Bolt	boulon	Bolzen	parafuso	bulón
43	O--------	1	Clutch-high	embrayage-haut	Kupplung-hoch	embreagem-alta	embrague-alta
44	228068	1	Gear	engrenage	Zahnrad	engrenagem	engranaje
45	228943	1	Plate	plaque	Platte	placa	placa

[1] Inc 27, 43 & 46

[2] Inc 14

[3] Ref A7 15000 & A7 15050

666GM C-9016-101➡C-9046-9999

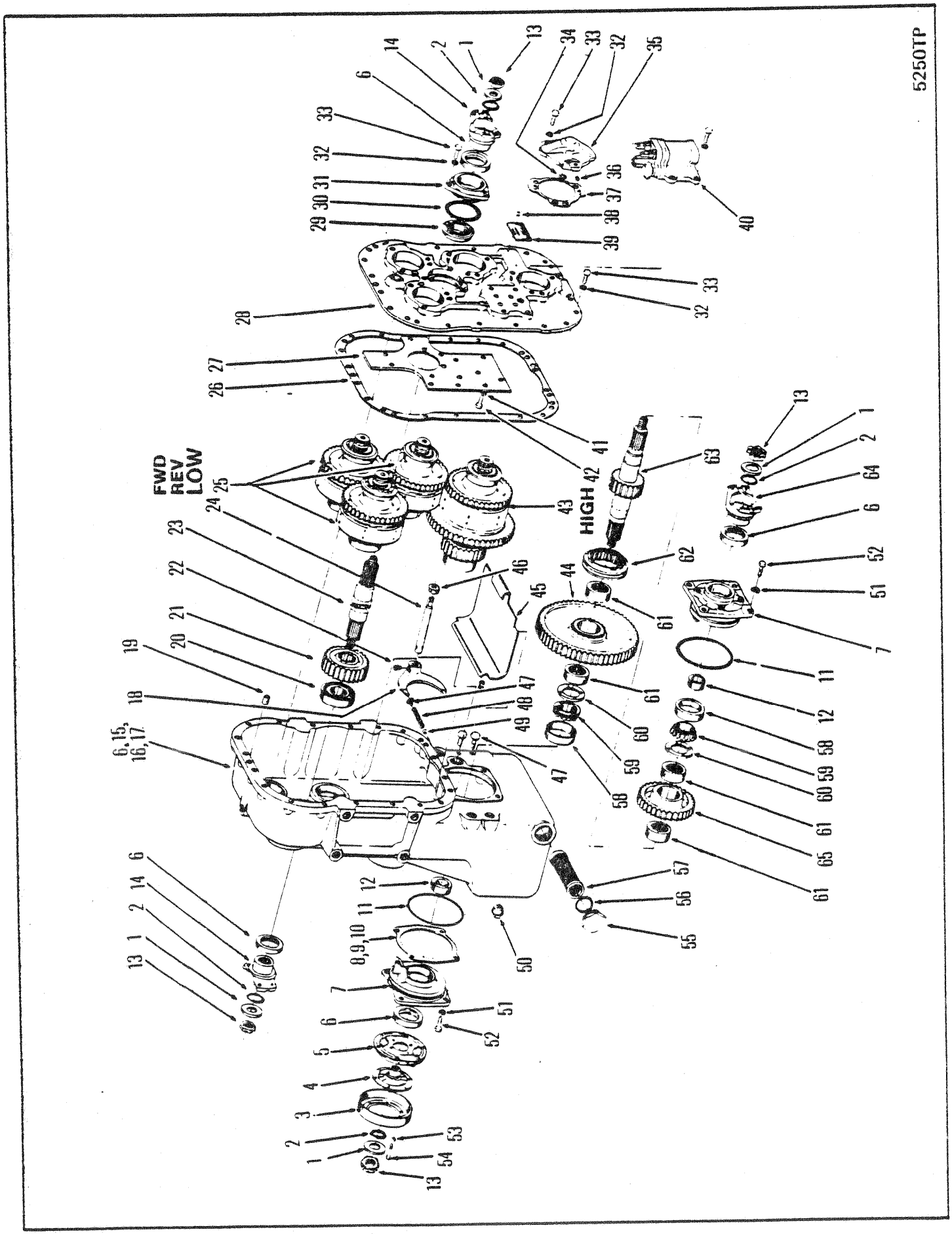
5250TP
FWD
REV
LOW
HIGH

TRANSMISSION ASSEMBLY - 2420
TRANSMISSION ENSEMBLE - 2420
GETRIEBE VOLLSTÄNDIG - 2420
TRANSMISSÃO, CONJUNTO - 2420
TRANSMISIÓN, CONJUNTO - 2420

No.	Part No.	Qty	Description	Description	Benennung	Descrição	Descripción
46	**239892**	1	Seal	joint étanchéité	Dichtung	vedador	sello
47	**40K000004**	3	Plug	bouchon	Stopfen	bujão	tapón
48	**215191**	1	Spring	ressort	Feder	mola	resorte
49	**10J000012**	1	Ball	bille	Kugel	esfera	bola
50	**215757**	1	Plug	bouchon	Stopfen	bujão	tapón
51	**5E0000008**	8	Lockwasher	rondelle frein	Sicherungsscheibe	arruela de pressão	arandela seguridad
52	**1C0000820**	8	Bolt	boulon	Bolzen	parafuso	bulón
53	**4E0000006**	6	Lockwasher	rondelle frein	Sicherungsscheibe	arruela de pressão	arandela seguridad
54	**2C0000612**	6	Bolt	boulon	Bolzen	parafuso	bulón
55	**219370**	1	Plug	bouchon	Stopfen	bujão	tapón
56	**219373**	1	Gasket	garniture	Dichtung	gaxeta	empaquetadura
57	**215205**	1	Screen	crible	Sieb	tela	tamiz
58	**675544**	2	Cup	cuvette	Schale	capa	cubeta
59	**675548**	2	Cone	cône	Kegel	cone	cono
60	**215154**	2	Thrust washer	rondelle pouss	Ritzeldruck	arruela empuxo	arandela empuje
61	**225079**	4	Bearing	palier	Lager	mancal	cojinete
62	**215149**	1	Hub	moyeu	Nabe	cubo	cubo
63	**215551**	1	Shaft	arbre	Welle	ávore	árbol
64	**214985**	2	Flange	bride	Flansch	flange	brida
65	**228069**	1	Gear	engrenage	Zahnrad	engrenagem	engranaje

[1] Inc 27, 43 & 46

[2] Inc 14

[3] Ref A7 15000 & A7 15050

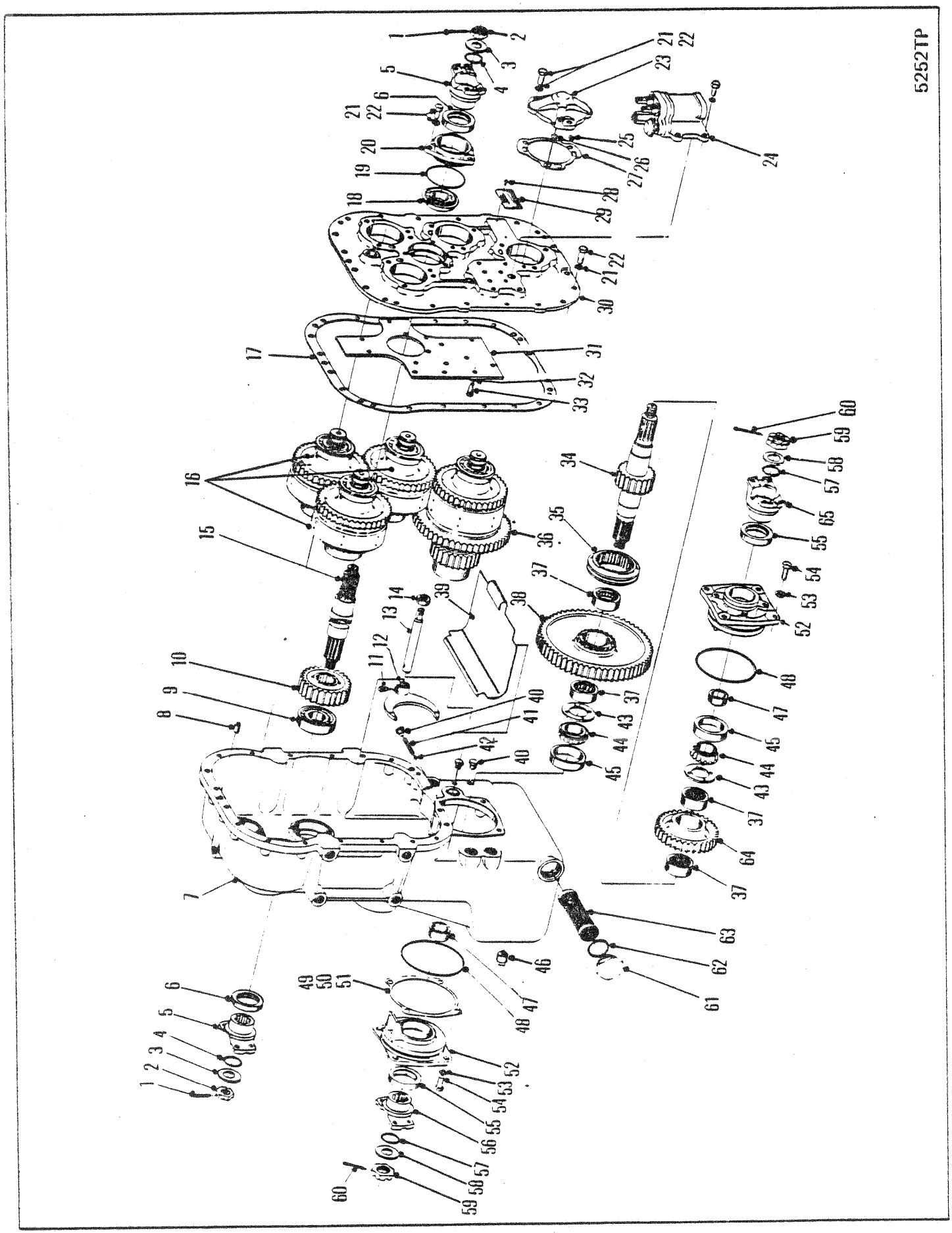
5252TP

TRANSMISSION ASSEMBLY - 2420
TRANSMISSION ENSEMBLE - 2420
GETRIEBE VOLLSTÄNDIG - 2420
TRANSMISSÃO, CONJUNTO - 2420
TRANSMISIÓN, CONJUNTO - 2420

No.	Part No.	Qty	Description	Description	Benennung	Descrição	Descripción
A	282974	1	Trans Assy	bote vitesse ens	Getriebe vollst	transmissão conj	transmisión conj
1	1F0000428	2	Pin,cotter	goupille fendue	Splint	contrapino	chaveta dos patas
2	201951	2	Nut	écrou	Mutter	porca	tuerca
3	102745	2	Washer	rondelle	Scheibe	arruela	arandela
4	25K040112	2	O-ring	joint torique	O Ring	anel-O	anillo-O
5	215702	2	Flange,output	bride sortie	Flansche Ausgangs	flange saida	platina salida
6	206864	2	Seal oil	jnt étanchéité huile	Idichtung	vedação de óleo	sello de aceite
7	[1]228494	1	Trans case	carter de trans	Getribegenhäuse	caixa de transmis	caja transmisión
8	214295	2	Pin	goupille	Stift	pino	pasador
9	225078	1	Bearing	palier	Lager	mancal	cojinete
10	215166	1	Gear	engrenage	Zahnrad	engrenagem	engranaje
11	201566	1	Bolt	boulon	Bolzen	parafuso	bulón
12	215146	1	Fork	fourche	Gabel	garfo	horquilla
13	215145	1	Rail	barre	Gelnder	trilho	riel
14	239892	1	Seal	joint étanchéité	Dichtung	vedador	sello
15	217952	1	Shaft	arbre	Welle	ávore	árbol
16	O------	1	Control valve	soupape de contrôle	Steurventil	válv de contr	valv de control
17	16F000002	4	Plug	bouchon	Stopfen	bujão	tapón
18	25K030016	4	O-ring	joint torique	O Ring	anel-O	anillo-O
19	25K040316	1	O-ring	joint torique	O Ring	anel-O	anillo-O
20	215167	1	Cap	chapeau	Kappe	tampa	tapa
21	4E0000007	35	Lockwasher	rondelle frein	Sicherungsscheibe	arruela de pressão	arandela seguridad
22	1C0000718	35	Bolt	boulon	Bolzen	parafuso	bulón
23	215163	4	Cap	chapeau	Kappe	tampa	tapa
24	O------	1	Control valve	soupape de contrôle	Steurventil	válv de contr	valv de control
25	16F000002	4	Plug	bouchon	Stopfen	bujão	tapón
26	25K030016	4	O-ring	joint torique	O Ring	anel-O	anillo-O
27	215164	4	Gasket	garniture	Dichtung	gaxeta	empaquetadura
28	207873	2	Screw	vis	Schraube	parafuso	tornillo
29	222179	2	Washer	rondelle	Scheibe	arruela	arandela
30	[2]215141	1	Cover	couvercle	Deckel	tampa	tapa
31	215143	1	Plate	plaque	Platte	placa	placa
32	5E0000006	15	Lockwasher	rondelle frein	Sicherungsscheibe	arruela de pressão	arandela seguridad
33	1C0000614	15	Bolt	boulon	Bolzen	parafuso	bulón
34	228887	1	Output shaft	arbre de sortie	Leistungswelle	ávore saída	árbol salida
35	215149	1	Hub	moyeu	Nabe	cubo	cubo
36	O------	-	Clutch-high	embrayage-haut	Kupplung-hoch	embreagem-alta	embrague-alta
37	227944	4	Bearing	palier	Lager	mancal	cojinete
38	228068	1	Gear low	vitesse faible	Gang niedrig	primeira marcha	engranaje baja
39	239892	1	Seal	joint étanchéité	Dichtung	vedador	sello
40	40K000004	2	Plug	bouchon	Stopfen	bujão	tapón
41	215191	1	Spring	ressort	Feder	mola	resorte
42	10J000012	1	Ball	bille	Kugel	esfera	bola
43	227947	2	Washer	rondelle	Scheibe	arruela	arandela
44	227946	2	Cone	cône	Kegel	cone	cono
45	661721	2	Cup	cuvette	Schale	capa	cubeta

[1] Inc 6

[2] Inc 31, 32 & 33

666GM C-9046-333➡C-9046-352 C-9046-861➡C-9046-868

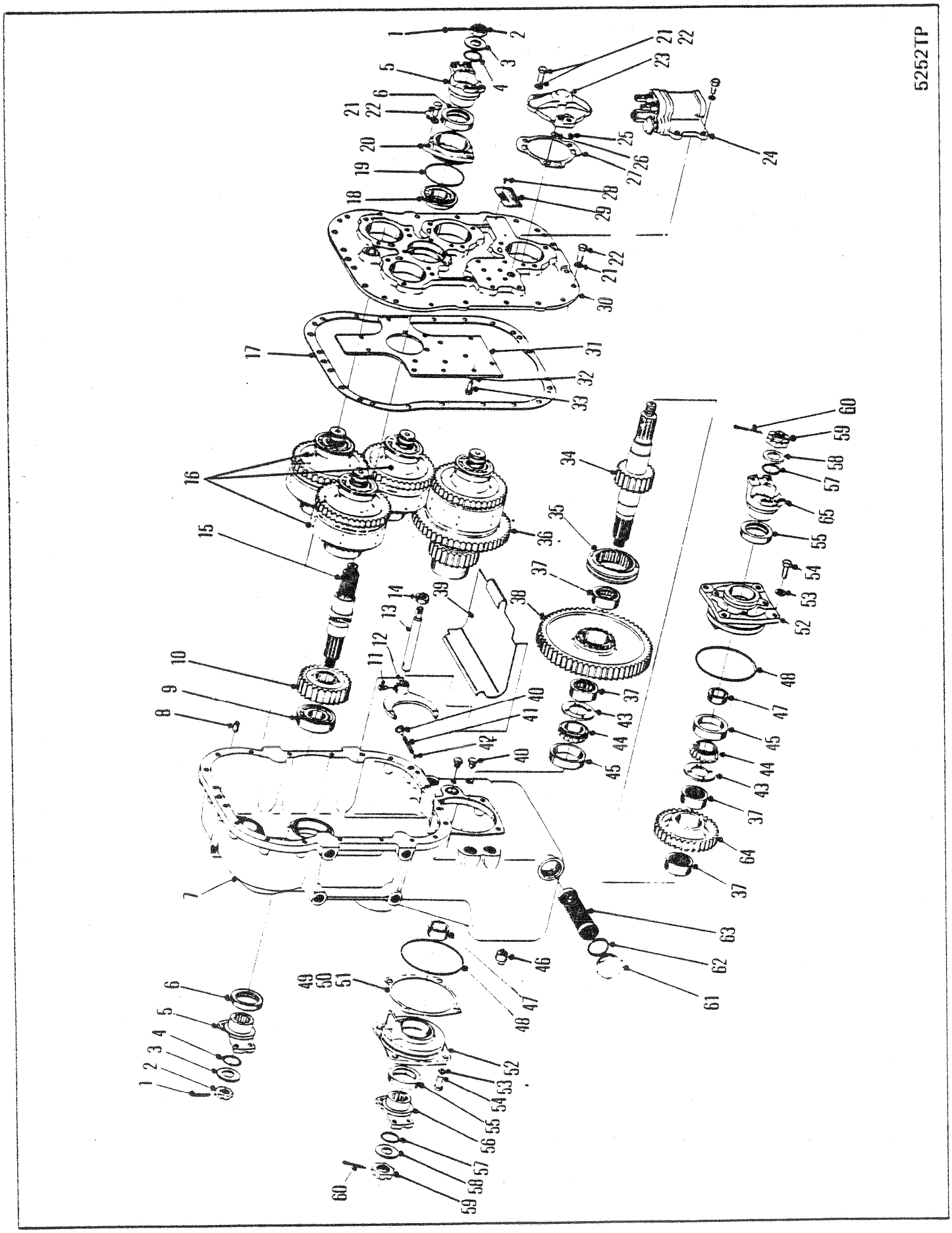
5252TP

TRANSMISSION ASSEMBLY - 2420
TRANSMISSION ENSEMBLE - 2420
GETRIEBE VOLLSTÄNDIG - 2420
TRANSMISSÃO, CONJUNTO - 2420
TRANSMISIÓN, CONJUNTO - 2420

No.	Part No.	Qty	Description	Description	Benennung	Descrição	Descripción
46	**215757**	1	Plug	bouchon	Stopfen	bujão	tapón
47	**227945**	2	Spacer	entretoise	Distanzteil	espaçador	espaciador
48	**25K040524**	2	O-ring	joint torique	O Ring	anel-O	anillo-O
49	**‡215156**	-	Shim .004	cale-0,10MM	Beilage-0,10MM	calço-0,10MM	planchita-0,10MM
50	**‡†215157**	-	Shim .007	cale-0,18MM	Beilage-0,18MM	calço-0,18MM	planchita-0,18MM
51	**‡†215158**	-	Shim .010	cale-0,25MM	Beilage-0,25MM	calço-0,25MM	planchita-0,25MM
52	**227960**	2	Cap	chapeau	Kappe	tampa	tapa
53	**5E0000008**	8	Lockwasher	rondelle frein	Sicherungsscheibe	arruela de pressão	arandela seguridad
54	**1C0000820**	8	Bolt	boulon	Bolzen	parafuso	bulón
55	**225823**	2	Seal	joint étanchéité	Dichtung	vedador	sello
56	**230864**	1	Flange,output	bride sortie	Flansche Ausgangs	flange saida	platina salida
57	**25K060116**	2	O-ring	joint torique	O Ring	anel-O	anillo-O
58	**222179**	2	Washer	rondelle	Scheibe	arruela	arandela
59	**205928**	2	Nut	écrou	Mutter	porca	tuerca
60	**1F0000436**	2	Pin,cotter	goupille fendue	Splint	contrapino	chaveta dos patas
61	**219370**	1	Plug	bouchon	Stopfen	bujão	tapón
62	**219373**	1	Gasket	garniture	Dichtung	gaxeta	empaquetadura
63	**215205**	1	Screen	crible	Sieb	tela	tamiz
64	**228069**	1	Gear	engrenage	Zahnrad	engrenagem	engranaje
65	**235528**	1	Flange	bride	Flansch	flange	brida
66	**282974**	1	Trans Assy	bote vitesse ens	Getriebe vollst	transmissão conj	transmisión conj

[1] Inc 6

[2] Inc 31, 32 & 33

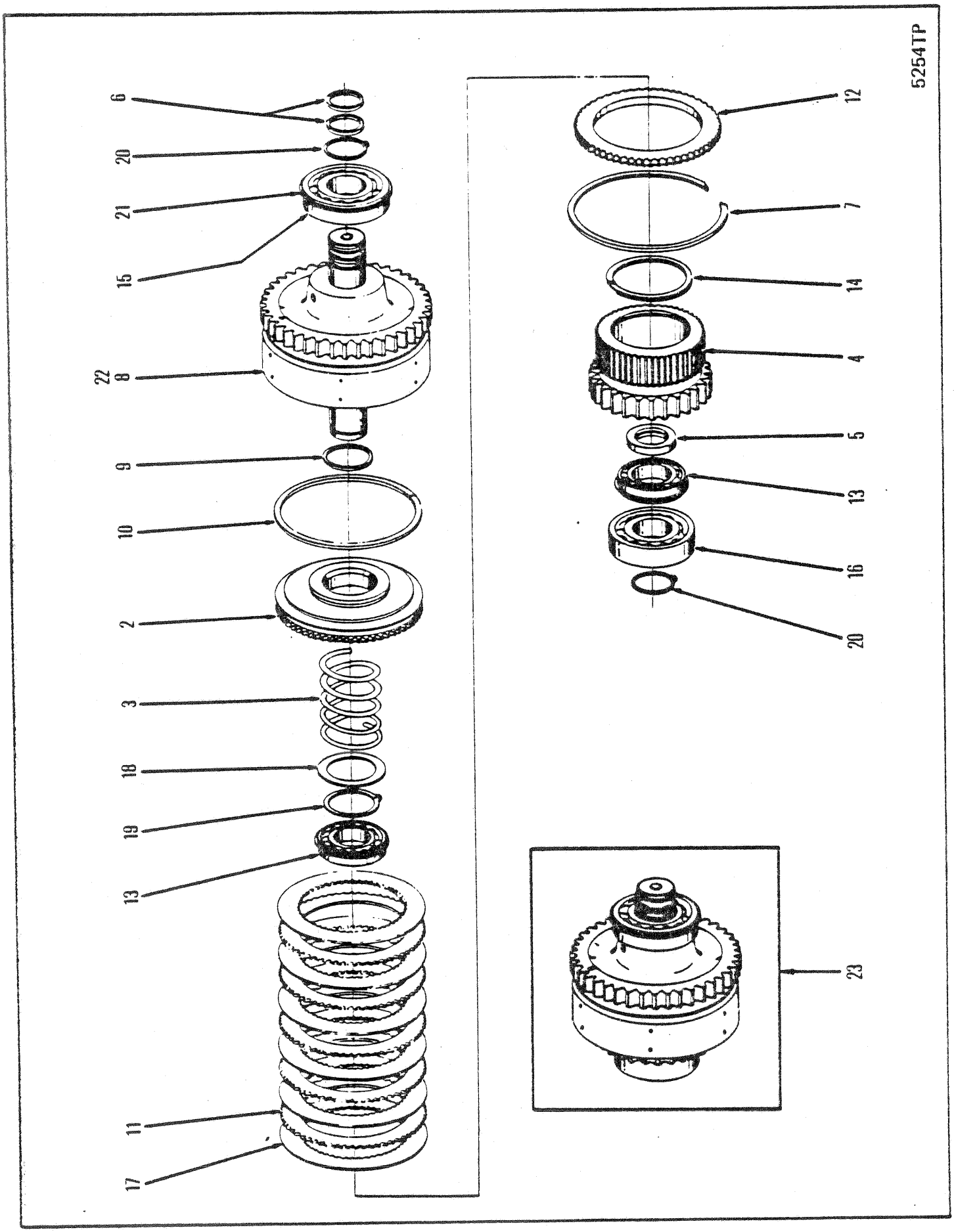
5254TP
6
20
21
15
22
8
9
10
2
3
18
19
13
11
17
12
7
14
4
5
13
16
20
23

TRANSMISSION CLUTCH ASSEMBLY - FORWARD, REVERSE & LOW
ENSEMBLE D'EMBRAYAGE DE BOÎTE DE VITESSE - MARCH AV & AR & BASSE
GETRIEBE KUPPLUNGSBAUGRUPPE - VORWÄRTS, RÜCKWARTS & ERSTE
CONJUNTO EMBREAGEM DA TRANSMISSÃO - MARCHA À FRENTE & À RÉ & BAIXA
CONJUNTO TRANSMISIÓN-EMBRAGUE - MARCHA ADELANTE, RETROCESO & BAJA

No.	Part No.	Qty	Description	Description	Benennung	Descrição	Descripción
1	†215176	1	Seat	sige	Sitz	assento	asiento
2	215177	1	Piston	piston	Kolben	pistão	pistón
3	215179	1	Spring	ressort	Feder	mola	resorte
4	215180	1	Gear&hub assy	ens engren&moyeu	Zahnrad&nabe vollst	engren&cubo conj	engran&cubo conj
5	215182	1	Spacer	entretoise	Distanzteil	espaçador	espaciador
6	215183	2	Ring	anneau	Ring	anel	anillo
7	215190	1	Ring	anneau	Ring	anel	anillo
8	[1]215663	1	Clutch drum	tambour dembrayage	Kupplungstrommel	tambor da embreagem	tambor del embrague
9	223085	1	Ring	anneau	Ring	anel	anillo
10	224771	1	Ring	anneau	Ring	anel	anillo
11	224772	5	Clutch disc	disque dembrayage	Kupplungsscheibe	disco da embreagem	disco de embrague
12	224774	1	End plate	plaque dextrémité	Endplatte	placa terminal	placa extrema
13	225076	2	Bearing	palier	Lager	mancal	cojinete
14	225077	1	Ring	anneau	Ring	anel	anillo
15	[2]225602	1	Bearing	palier	Lager	mancal	cojinete
16	225603	1	Bearing	palier	Lager	mancal	cojinete
17	238313	6	Clutch disc	disque dembrayage	Kupplungsscheibe	disco da embreagem	disco de embrague
18	616848	1	Washer	rondelle	Scheibe	arruela	arandela
19	654613	1	Ring	anneau	Ring	anel	anillo
20	659065	2	Ring	anneau	Ring	anel	anillo
21	945374	1	Ring	anneau	Ring	anel	anillo
22	†10J000006	1	Ball	bille	Kugel	esfera	bola
23	[3]§---------	1	Clutch assy	embrayage ens	Kupplung vollst	embreagem conj	embrage conj

[1] Inc 1 & 22

[2] Inc 21

[3] This group is used 3 times in transmission - Quantities listed are for 1 Clutch
[3] Ce groupe est utilisé trois fois dan la boite de vitesse - Les quantités indiquées ci-dessous son pour 1 groupe d'embrayage
[3] Diese Gruppe wird 3 Mal für Getriebe verwendet - Unten angeführte Stückzahlen sind
[3] Este grupo e usada 3 vèzes na transmissão - As quantidades abaixo são para 1 Embreagem
[3] Este grupo se usa 3veces en la transmisión - Las cantidades mencionadas abajo son para un Embrague

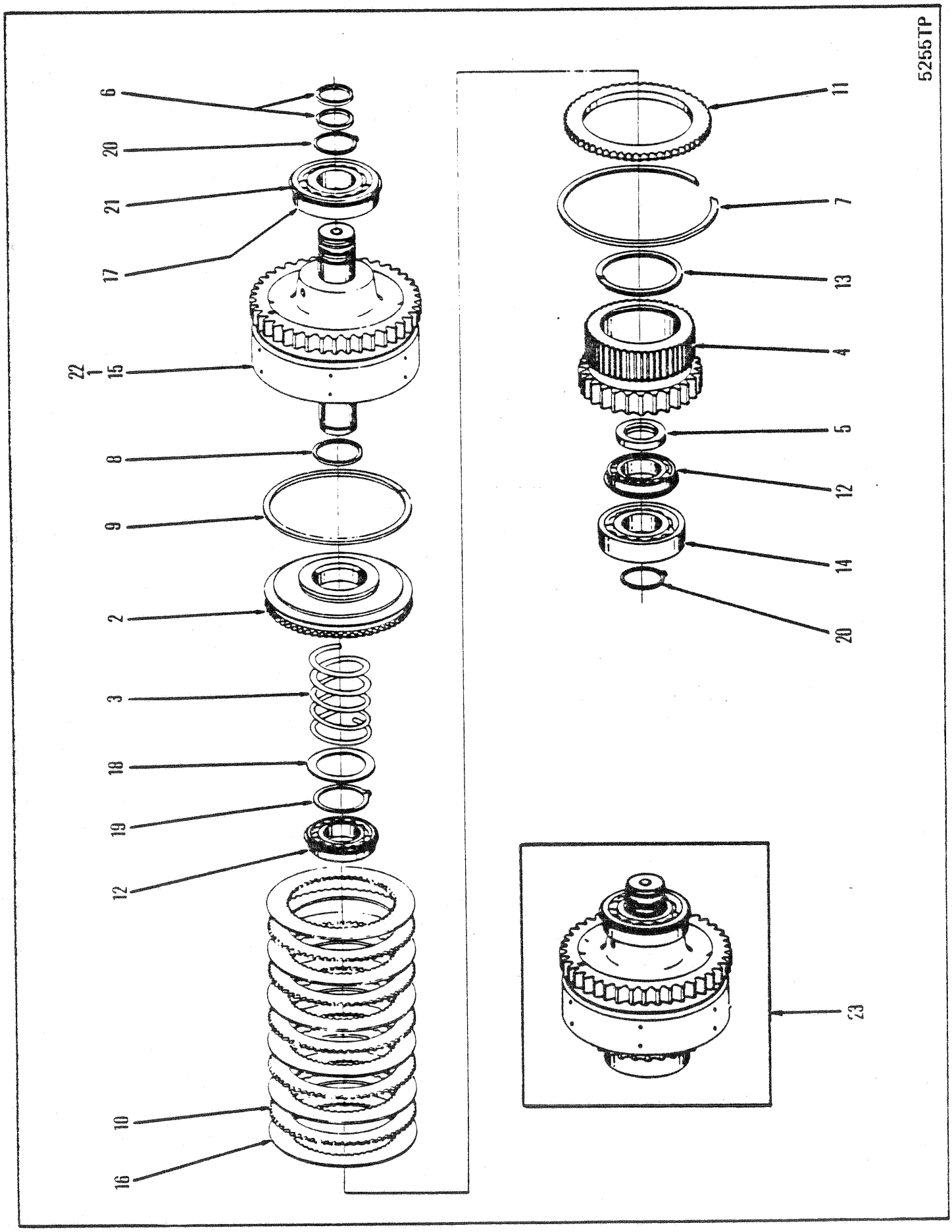
5255TP
6
20
21
17
22
1
15
8
9
2
3
18
19
12
10
16
11
7
13
4
5
12
14
20
23

TRANSMISSION CLUTCH ASSEMBLY - FORWARD, REVERSE & LOW
ENSEMBLE D'EMBRAYAGE DE BOÎTE DE VITESSE - MARCH AV & AR & BASSE
GETRIEBE KUPPLUNGSBAUGRUPPE - VORWÄRTS, RÜCKWARTS & ERSTE
CONJUNTO EMBREAGEM DA TRANSMISSÃO - MARCHA À FRENTE & À RÉ & BAIXA
CONJUNTO TRANSMISIÓN-EMBRAGUE - MARCHA ADELANTE, RETROCESO & BAJA

No.	Part No.	Qty	Description	Description	Benennung	Descrição	Descripción
1	[1]†215176	1	Seat	sige	Sitz	assento	asiento
2	215177	1	Piston	piston	Kolben	pistão	pistón
3	215179	1	Spring	ressort	Feder	mola	resorte
4	215180	1	Gear & Hub Assy	engren et moyeu ens	Zahnrad&Nabe voll	engren&cubo conj	engran y cubo conj
5	215182	1	Spacer	entretoise	Distanzteil	espaçador	espaciador
6	215183	2	Sealing ring	bague détanchété	Dichtungsring	anel de vedação	anillo de sello
7	215190	1	Ring retaining	bague darrêt	Haltering	anel retentor	anillo de retención
8	223085	1	Ring	anneau	Ring	anel	anillo
9	224771	1	Ring	anneau	Ring	anel	anillo
10	224772	5	Clutch disc	disque dembrayage	Kupplungsscheibe	disco da embreagem	disco de embrague
11	224774	1	Plate	plaque	Platte	placa	placa
12	225076	2	Bearing	palier	Lager	mancal	cojinete
13	225077	1	Ring	anneau	Ring	anel	anillo
14	225078	1	Bearing	palier	Lager	mancal	cojinete
15	[1]227955	1	Clutch&Drum	embr&tambour	Kuppl&Trommel	emerg&tambor	embrg y tambor
16	228114	6	Clutch disc	disque dembrayage	Kupplungsscheibe	disco da embreagem	disco de embrague
17	[2]228245	1	Bearing	palier	Lager	mancal	cojinete
18	616848	1	Washer	rondelle	Scheibe	arruela	arandela
19	654613	1	Ring retaining	bague darrêt	Haltering	anel retentor	anillo de retención
20	659065	2	Ring retaining	bague darrêt	Haltering	anel retentor	anillo de retención
21	945374	1	Ring retaining	bague darrêt	Haltering	anel retentor	anillo de retención
22	†10J000006	1	Ball	bille	Kugel	esfera	bola
23	[3]§---------	1	Clutch assy	embrayage ens	Kupplung vollst	embreagem conj	embrage conj

[1] nc 1 & 22

[2] nc 21

[3] This group is used 3 times in transmission - Quantitites listed are for 1 Clutch
[3] Ce groupe est utilisé trois fois dan la boite de vitesse - Les quantités indiquée ci-dessous son pour 1 groupe d'embrayage
[3] Diese Gruppe wird 3 Mal für Getriebe verwendet - Unten angeführte Stückzahlen sind
[3] Este grupo e usada 3 vèzes na transmissão - As quantidades abaixo são para 1 Embreagem
[3] Este grupo se usa 3veces en la transmisión - Las cantidades mencionadas abajo son para un Embrague

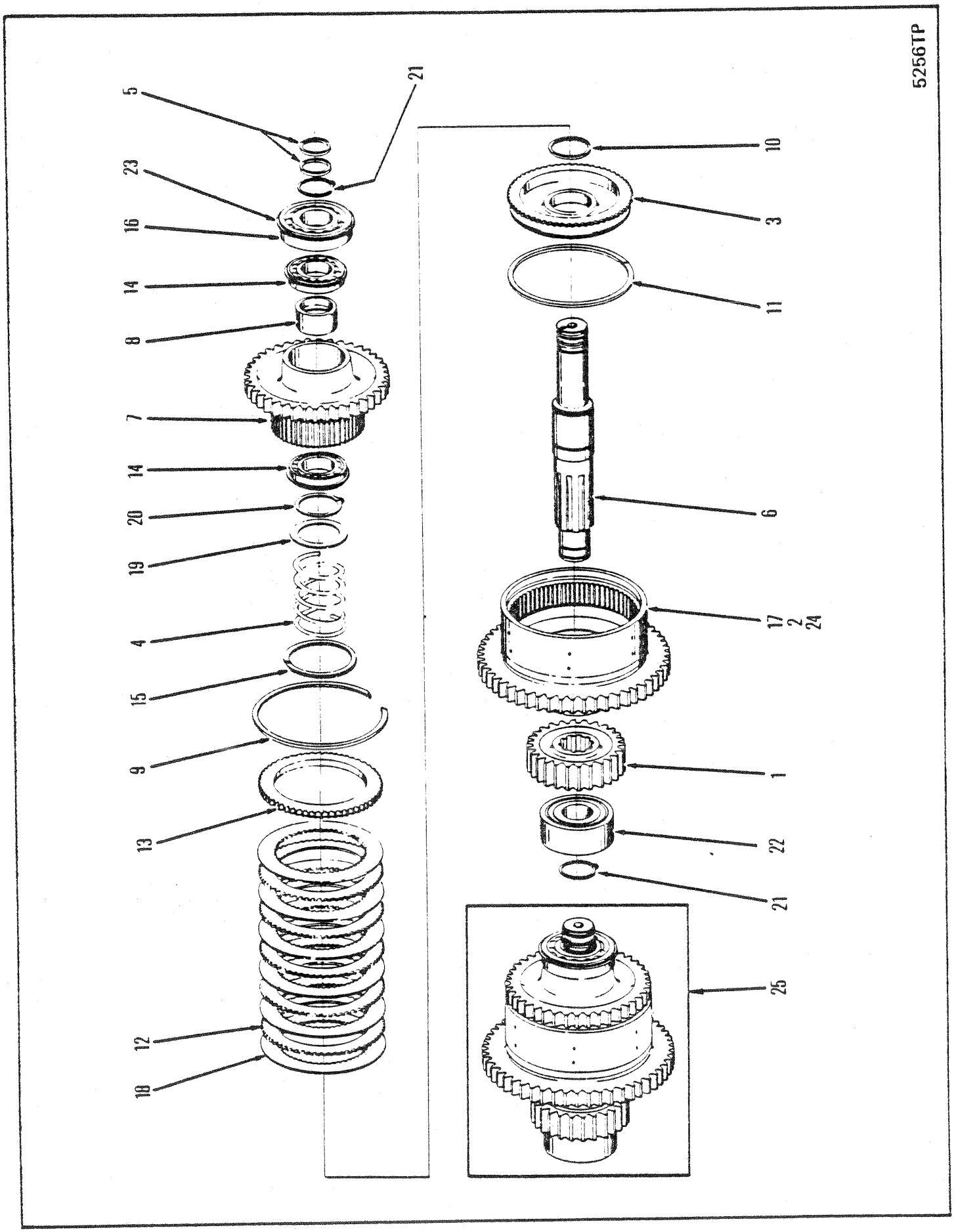
5256TP
5
23
16
14
8
7
14
20
19
4
15
9
13
12
18
21
10
3
11
6
17
2
24
1
22
21
25

CLUTCH ASSEMBLY, HIGH
EMBRAYAGE, ENSEMBLE, HAUT
KUPPLUNG, VOLLSTÄNDIG, HOCH
EMBREAGEM,CONJUNTO, ALTA
EMBRAGUE, CONJUNTO, ALTA

No.	Part No.	Qty	Description	Description	Benennung	Descrição	Descripción
1	**215166**	1	Gear (26T)	engrenage (26T)	Zahnrad (26T)	engrenagem (26T)	engranaje (26T)
2	[2]**215176**	1	Seat	sige	Sitz	assento	asiento
3	**215177**	1	Piston	piston	Kolben	pistão	pistón
4	**215179**	1	Spring	ressort	Feder	mola	resorte
5	**215183**	2	Ring	anneau	Ring	anel	anillo
6	**215184**	1	Shaft	arbre	Welle	ávore	árbol
7	**215188**	1	Hub&Gear	engren et moyeu	Zahnrad&Nable	engren&cubo	engran&cubo
8	**215189**	1	Spacer	entretoise	Distanzteil	espaçador	espaciador
9	**215190**	1	Ring	anneau	Ring	anel	anillo
10	**223085**	1	Ring	anneau	Ring	anel	anillo
11	**224771**	1	Ring	anneau	Ring	anel	anillo
12	**224772**	5	Disc outer	disque extérieur	Scheibe, aussen	disco exterior	disco externo
13	**224774**	1	Plate end	plaque dextrémité	Endplatte	placa terminal	placa extrema
14	**225076**	2	Bearing	palier	Lager	mancal	cojinete
15	**225077**	1	Ring	anneau	Ring	anel	anillo
16	[1]**225602**	1	Bearing	palier	Lager	mancal	cojinete
17	[2]**227952**	1	Drum&gear assy	ass tamb et sign	Trommel&Getr einh	cj engr e tambor	conj tamb y engr
18	**238313**	6	Clutch disc	disque dembrayage	Kupplungsscheibe	disco da embreagem	disco de embrague
19	**616848**	1	Washer	rondelle	Scheibe	arruela	arandela
20	**654613**	1	Ring retaining	bague darrēt	Haltering	anel retentor	anillo de retención
21	**659065**	2	Ring retaining	bague darrēt	Haltering	anel retentor	anillo de retención
22	**799595**	1	Bearing	palier	Lager	mancal	cojinete
23	**945374**	1	Ring retaining	bague darrēt	Haltering	anel retentor	anillo de retención
24	†**10J000006**	1	Ball	bille	Kugel	esfera	bola
25	§---------	1	Clutch assy	embrayage ens	Kupplung vollst	embreagem conj	embrage conj

[1] Inc 23

[2] Inc 2 & 24 (53T)

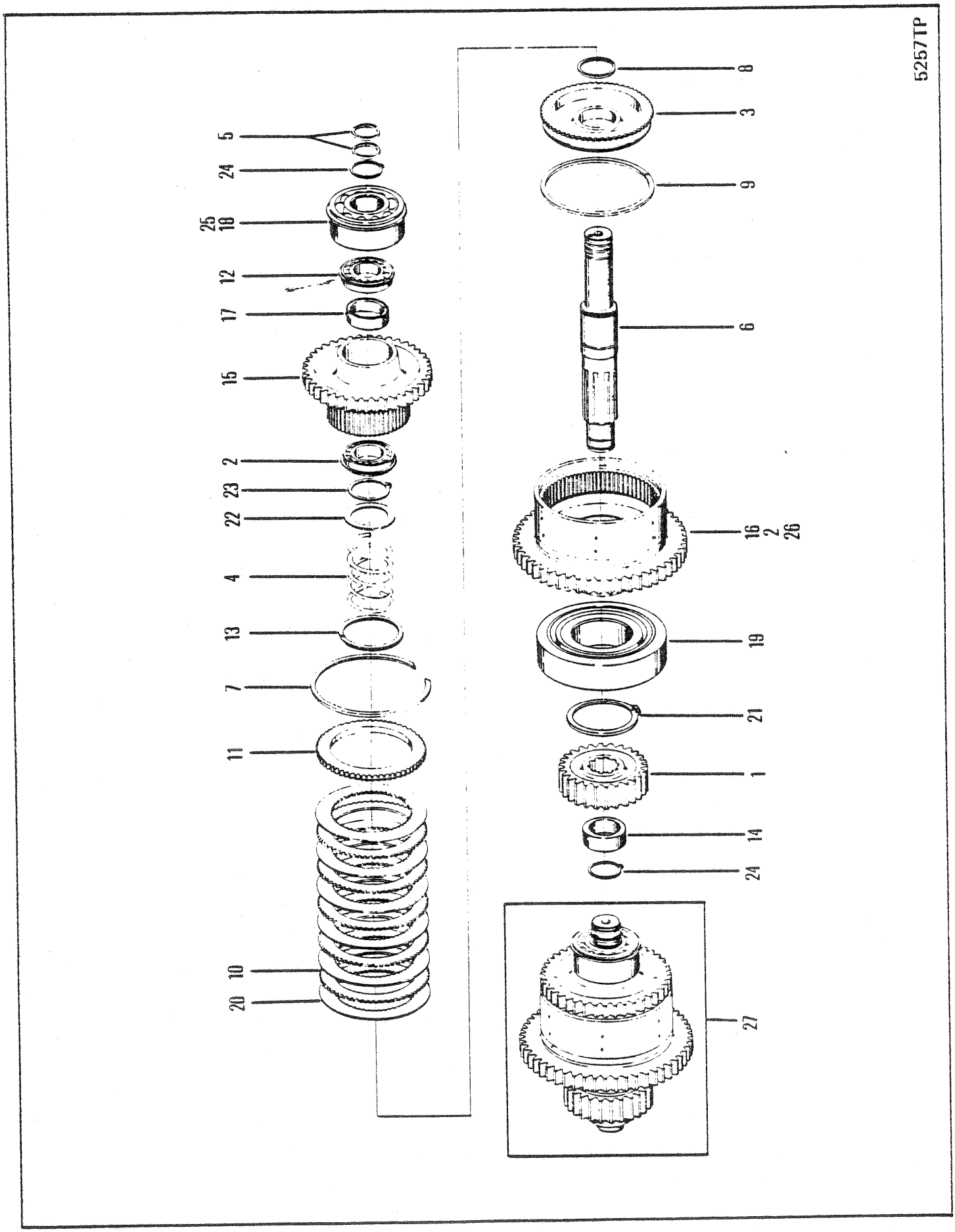
5257TP
5
24
25
18
12
17
15
2
23
22
4
13
7
11
10
20
8
3
9
6
16
2
26
19
21
1
14
24
27

TRANSMISSION CLUTCH ASSEMBLY, HIGH
EMBRAYAGE, ENSEMBLE, HAUT
KUPPLUNG, VOLLSTÄNDIG, HOCH
EMBREAGEM, CONJUNTO, ALTA
EMBRAGUE, CONJUNTO, ALTA

No.	Part No.	Qty	Description	Description	Benennung	Descrição	Descripción
1	215166	1	Gear	engrenage	Zahnrad	engrenagem	engranaje
2	†215176	1	Seat	sige	Sitz	assento	asiento
3	215177	1	Piston	piston	Kolben	pistão	pistón
4	215179	1	Spring	ressort	Feder	mola	resorte
5	215183	2	Ring	anneau	Ring	anel	anillo
6	215184	1	Shaft	arbre	Welle	ávore	árbol
7	215190	1	Ring	anneau	Ring	anel	anillo
8	223085	1	Ring	anneau	Ring	anel	anillo
9	224771	1	Ring	anneau	Ring	anel	anillo
10	224772	5	Clutch disc	disque dembrayage	Kupplungsscheibe	disco da embreagem	disco de embrague
11	224774	1	End plate	plaque dextrémité	Endplatte	placa terminal	placa extrema
12	225076	2	Bearing	palier	Lager	mancal	cojinete
13	225077	1	Ring	anneau	Ring	anel	anillo
14	227949	1	Spacer	entretoise	Distanzteil	espaçador	espaciador
15	227950	1	Hub&Gear	engren et moyeu	Zahnrad&Nable	engren&cubo	engran&cubo
16	[1]227952	1	Drum&gear assy	ass tamb et pign	Trommel&Getr einh	cj engr e tambor	conj tamb y engr
17	227959	1	Spacer	entretoise	Distanzteil	espaçador	espaciador
18	228245	1	Bearing	palier	Lager	mancal	cojinete
19	228246	1	Bearing	palier	Lager	mancal	cojinete
20	238313	6	Clutch disc	disque dembrayage	Kupplungsscheibe	disco da embreagem	disco de embrague
21	507688	1	Ring	anneau	Ring	anel	anillo
22	616848	1	Washer	rondelle	Scheibe	arruela	arandela
23	654613	1	Ring	anneau	Ring	anel	anillo
24	659065	2	Ring	anneau	Ring	anel	anillo
25	†945374	1	Ring	anneau	Ring	anel	anillo
26	†10J000006	1	Ball	bille	Kugel	esfera	bola
27	§---------	1	Clutch assy	embrayage ens	Kupplung vollst	embreagem conj	embrage conj

[1] Inc 2 & 26

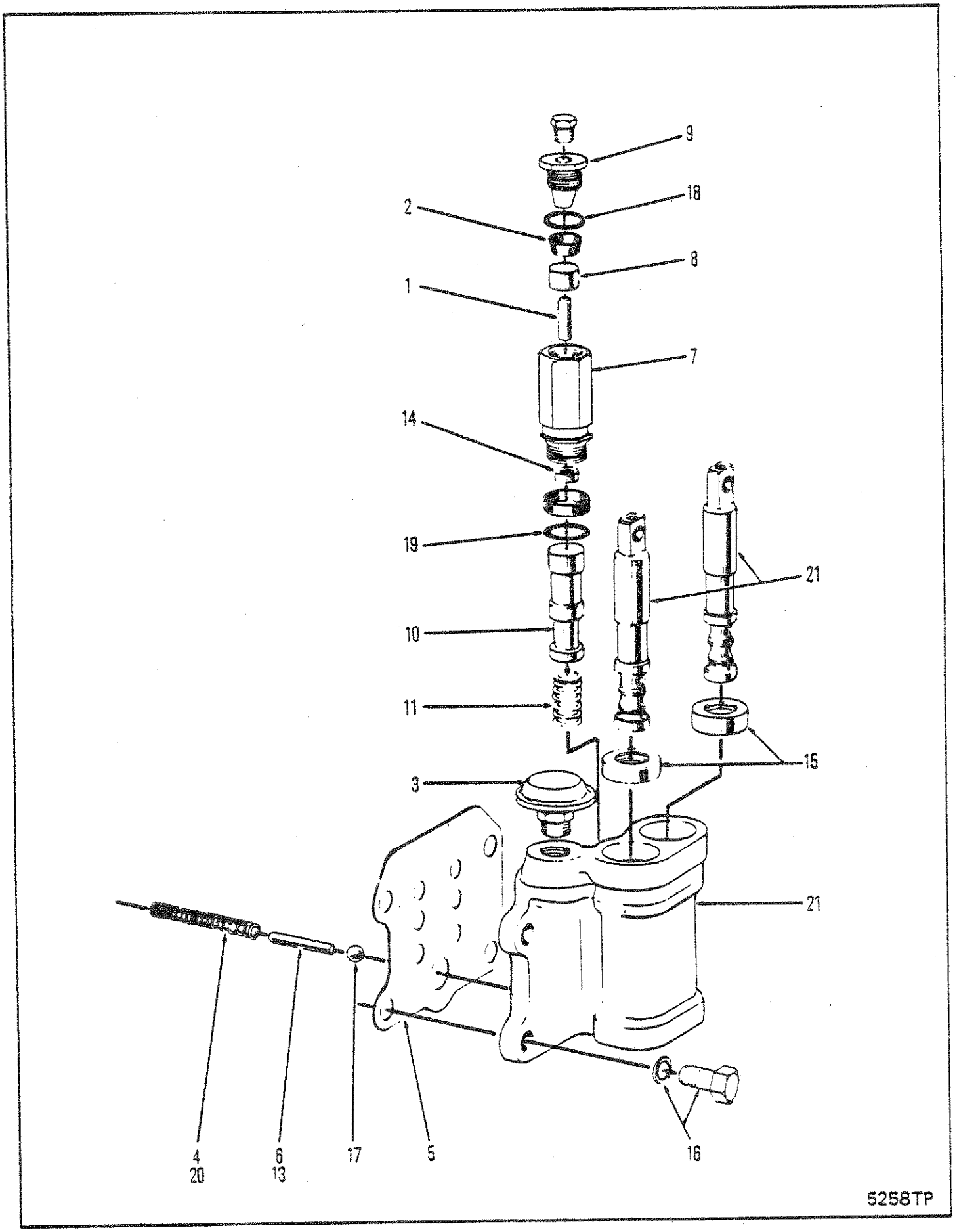
9
18
2
8
1
7
14
19
21
10
11
15
3
21
4
20
6
13
17
5
16
5258TP

TRANSMISSION CONTROL VALVE
SOUPAPE DE COMMANDE DE TRANSMISSION
GETRIEBEREGELVENTIL
VÁLVULA DE CONTRÔLE, TRANSMISSÃO
VÁLVULA DE CONTROL DE TRANSMISIÓN

No.	Part No.	Qty	Description	Description	Benennung	Descrição	Descripción
A	[1]215211	1	Control valve	soupape de contrôle	Steurventil	válv de contr	valv de control
B	[2]215196	1	Cylinder Assy	ens cylindre	Zylinder vollst	cilindro conj	cilindro conj
1	106358	1	Pin	goupille	Stift	pino	pasador
2	208820	1	Piston cup	coupelle de piston	Kolbenteller	copo do pistão	copa del pistón
3	211433	1	Breather	reniflard	Entlüfter	respiradouro	respiradero
4	215147	1	Spring	ressort	Feder	mola	resorte
5	215169	1	Gasket	garniture	Dichtung	gaxeta	empaquetadura
6	215194	1	Pin	goupille	Stift	pino	pasador
7	215197	1	Housing	botier	Gehuse	carcaça	carcasa
8	215199	1	Spacer	entretoise	Distanzteil	espaçador	espaciador
9	215200	1	Plug	bouchon	Stopfen	bujão	tapón
10	------	1	Valve	soupape	Ventil	válvula	válvula
11	220363	1	Spring	ressort	Feder	mola	resorte
12	228931	1	Seal	joint étanchéité	Dichtung	vedador	sello
13	229010	1	Pin	goupille	Stift	pino	pasador
14	229131	1	Seal	joint étanchéité	Dichtung	vedador	sello
15	239892	1	Seal	joint étanchéité	Dichtung	vedador	sello
16	5C000718	4	Bolt&Washer	boulon&rond	Bolz&Scheibensatz	paraf&arruela	bulón&arand
17	10J000012	2	Ball	bille	Kugel	esfera	bola
18	25K020020	1	O-ring	joint torique	O Ring	anel-O	anillo-O
19	25K030022	1	O-ring	joint torique	O Ring	anel-O	anillo-O
20	47K000003	1	Pin	goupille	Stift	pino	pasador
21	§---------	1	Housing	botier	Gehuse	carcaça	carcasa

[1] Inc 1➡21

[2] Inc 1, 2, 7➡9, 12, 14, & 20

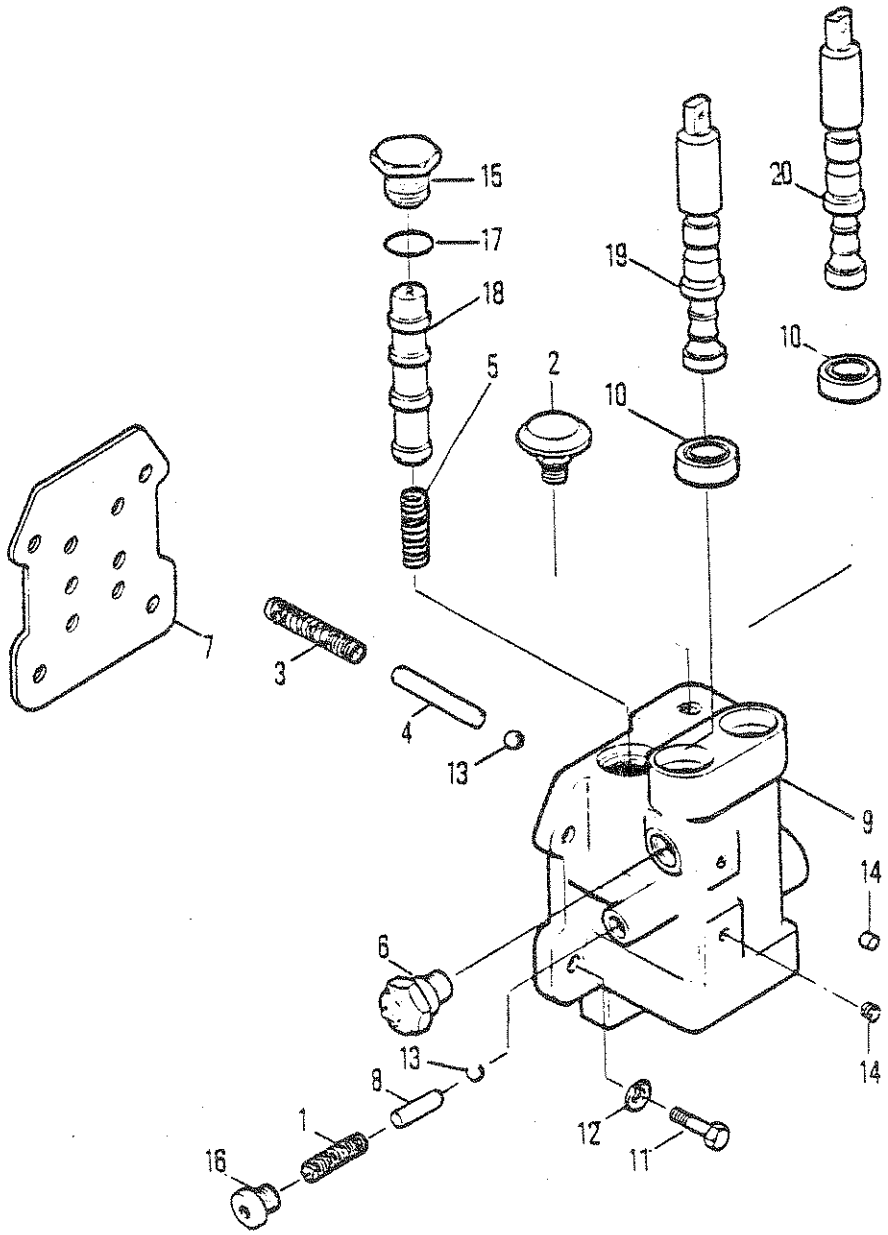

5259TP

TRANSMISSION CONTROL VALVE
SOUPAPE DE COMMANDE DE TRANSMISSION
GETRIEBEREGELVENTIL
VÁLVULA DE CONTRÔLE, TRANSMISSÃO
VÁLVULA DE CONTROL DE TRANSMISIÓN

No.	Part No.	Qty	Description	Description	Benennung	Descrição	Descripción
A	[2]229466	1	Valve assy	soupape ens	Ventil vollst	válvula conj	válvula conj
1	202200	1	Spring	ressort	Feder	mola	resorte
2	211433	1	Air breather assy	ens du reniflard	Entlüfter vollst	conj respiradouro ar	conjunto aireador
3	215147	1	Spring	ressort	Feder	mola	resorte
4	215194	1	Pin	goupille	Stift	pino	pasador
5	220363	1	Spring	ressort	Feder	mola	resorte
6	224620	1	Switch	interrupteur	Schalter	interruptor	interruptor
7	229009	1	Gasket	garniture	Dichtung	gaxeta	empaquetadura
8	229010	1	Pin	goupille	Stift	pino	pasador
9	------	1	Housing	botier	Gehuse	carcaça	carcasa
10	239892	1	Seal	joint étanchéité	Dichtung	vedador	sello
11	1C000718	4	Bolt	boulon	Bolzen	parafuso	bulón
12	4E000007	4	Lockwasher	rondelle frein	Sicherungsscheibe	arruela de pressão	arandela seguridad
13	10J000012	2	Ball	bille	Kugel	esfera	bola
14	16F000001	2	Plug	bouchon	Stopfen	bujão	tapón
15	[3]24K000007	1	Plug	bouchon	Stopfen	bujão	tapón
16	47K000003	1	Plug	bouchon	Stopfen	bujão	tapón
17	91F000007	1	O-ring	joint torique	O Ring	anel-O	anillo-O
18	[1,4]229006	3	Spool	tiroir	Spule	carretel	carrete

[1] For correct assembly spool must be installed with the letter R in the upright position
[1] Pour un montage correct, le tiroir doit être installé avec la lettre R en position verticale
[1] Spule muss mit dem Buchstaben R in aufgerichteter Position installiert werden
[1] Para montagem correta o carretel deve ser instalado com a letra R em posição vertical
[1] Para un montaje correcto, el manguito debe instalarse con la letra R en su posición vertical normal

[2] Inc 1⟹18

[3] Inc 17

[4] See A
[4] Voir A
[4] Siehe A
[4] Veja A
[4] Véase A

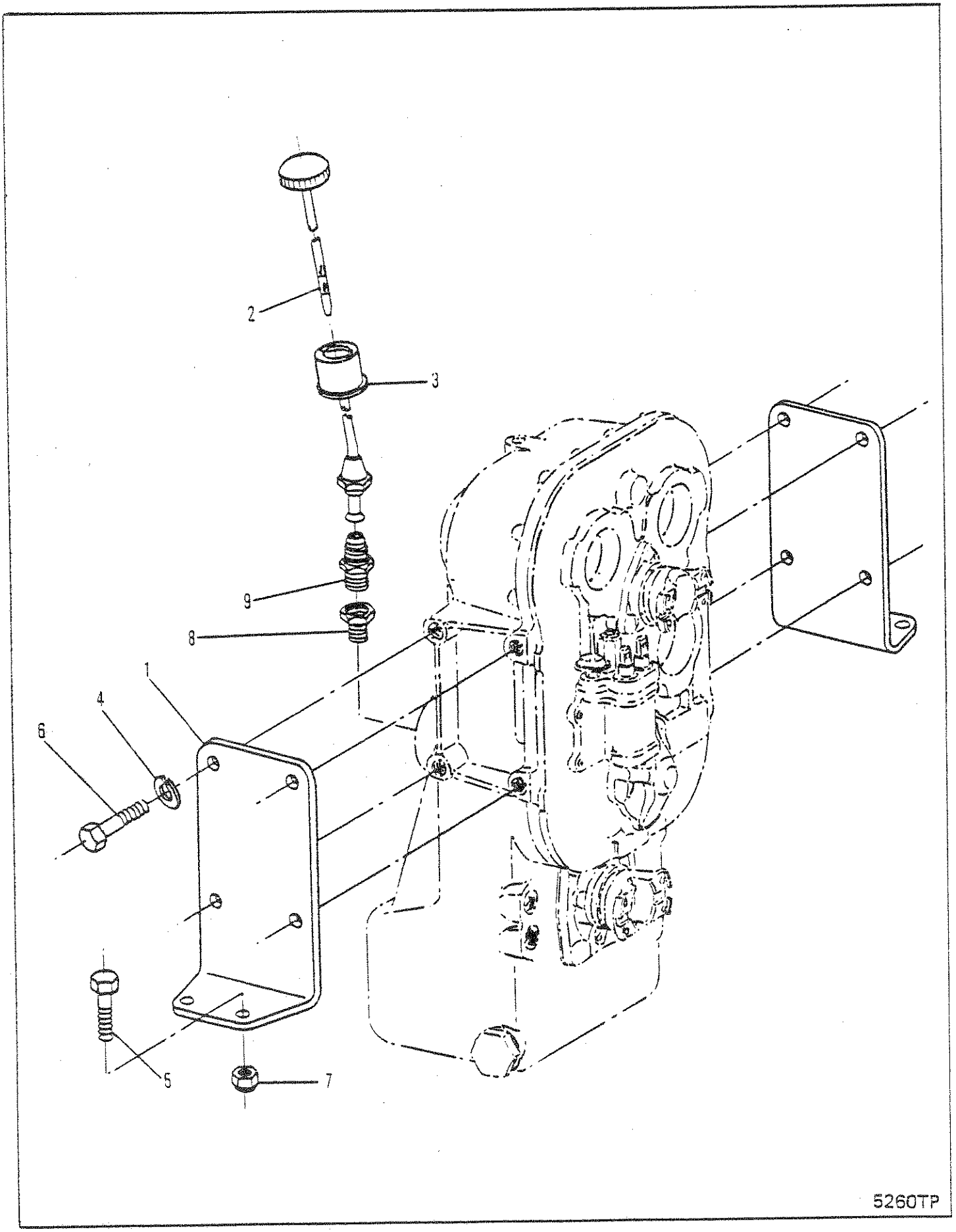
2
3
9
8
1
4
6
5
7
5260TP

TRANSMISSION MOUNTING
MONTAGE DE TRANSMISSION
GETRIEBE-MONTAGE
SUPORTE DA TRANSMISSÃO
SOPORTE DE LA TRANSMISION

No.	Part No.	Qty	Description	Description	Benennung	Descrição	Descripción
1	**1900339**	2	Bracket	support	Winkel	grampo	grampa
2	[1]**1900665**	1	Cap	chapeau	Kappe	tampa	tapa
3	[1]**1900666**	1	Filler neck	goulot remplissage	Einfüllstutzen	tubo enchimento	tubo llenado
4	**3E000012**	8	Lockwasher	rondelle frein	Sicherungsscheibe	arruela de pressão	arandela seguridad
5	**17C001028**	4	Bolt	boulon	Bolzen	parafuso	bulón
6	**17C001228**	8	Bolt	boulon	Bolzen	parafuso	bulón
7	**17D000009**	4	Nut	écrou	Mutter	porca	tuerca
8	[1]**19F000009**	1	Bushing	chemise	Buchse	bucha	buje
9	[1]**38F000011**	1	Fitting	ajustage	Verbindung	ajuste	accesorio

[1] ☐ C-9026-101➡C-9036-9999

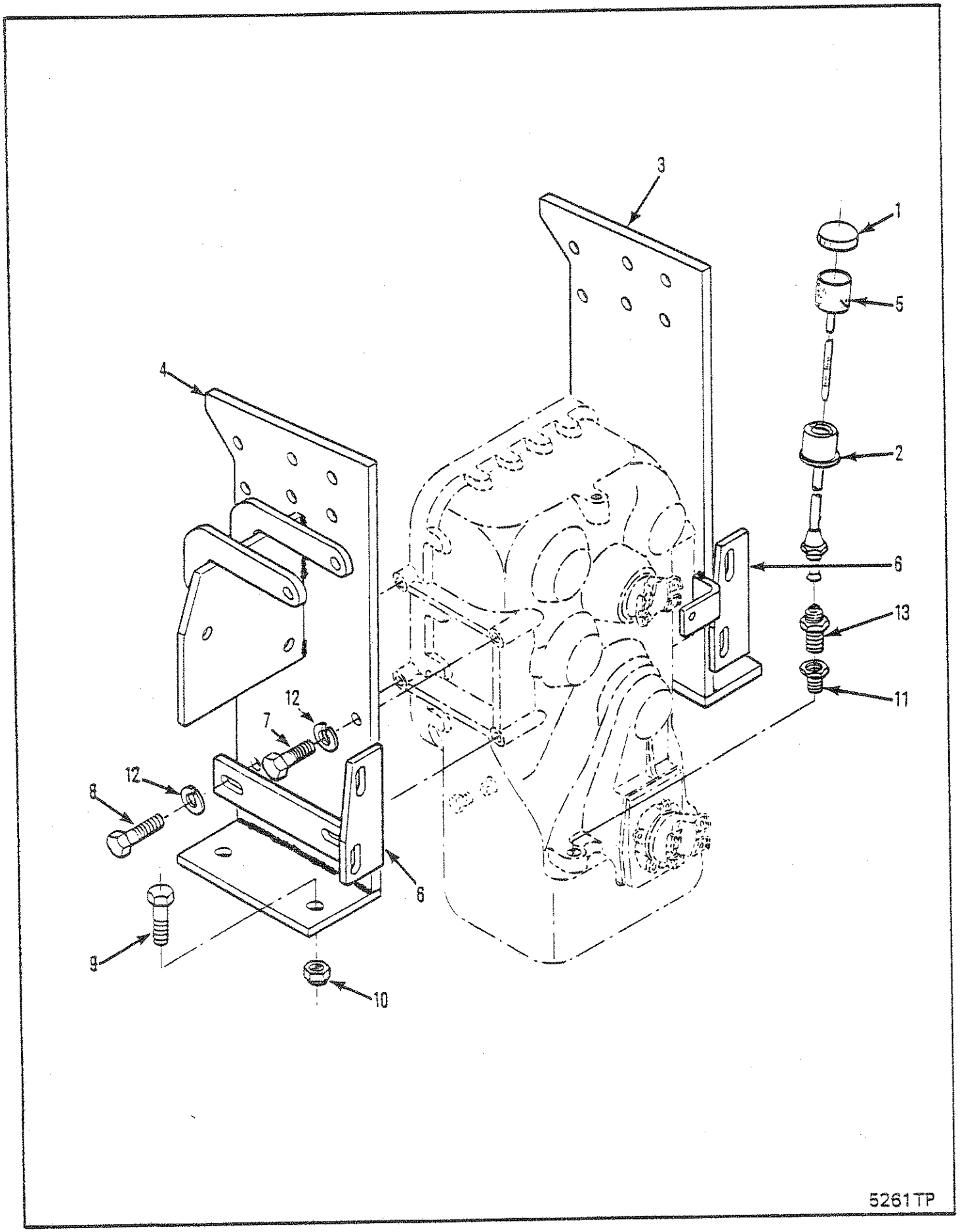
3
1
5
4
2
6
13
11
12
7
12
8
6
9
10
5261TP

TRANSMISSION MOUNTING
MONTAGE DE TRANSMISSION
GETRIEBE-MONTAGE
SUPORTE DA TRANSMISSÃO
SOPORTE DE LA TRANSMISION

No.	Part No.	Qty	Description	Description	Benennung	Descrição	Descripción
1	539837	1	Cap	chapeau	Kappe	tampa	tapa
2	1900666	1	Filler neck	goulot remplissage	Einfüllstutzen	tubo enchimento	tubo llenado
3	1900885	1	Bracket LH	support CG	Winkel L	grampo LE	grampa LD
4	1900900	1	Bracket RH	support CD	Winkel R	grampo LD	grampa LD
5	1901380	1	Dipstick assy	ass de la jauge	Tauchstabeinheit	cj vareta medição	conj cucharón
6	1905442	2	Bracket	support	Winkel	grampo	grampa
7	17C001228	4	Bolt	boulon	Bolzen	parafuso	bulón
8	17C001232	4	Bolt	boulon	Bolzen	parafuso	bulón
9	17C001240	4	Bolt	boulon	Bolzen	parafuso	bulón
10	18D000012	4	Nut	écrou	Mutter	porca	tuerca
11	19F000009	1	Bushing	chemise	Buchse	bucha	buje
12	24E000012	8	Lockwasher	rondelle frein	Sicherungsscheibe	arruela de pressão	arandela seguridad
13	38F000011	1	Fitting	ajustage	Verbindung	ajuste	accesorio

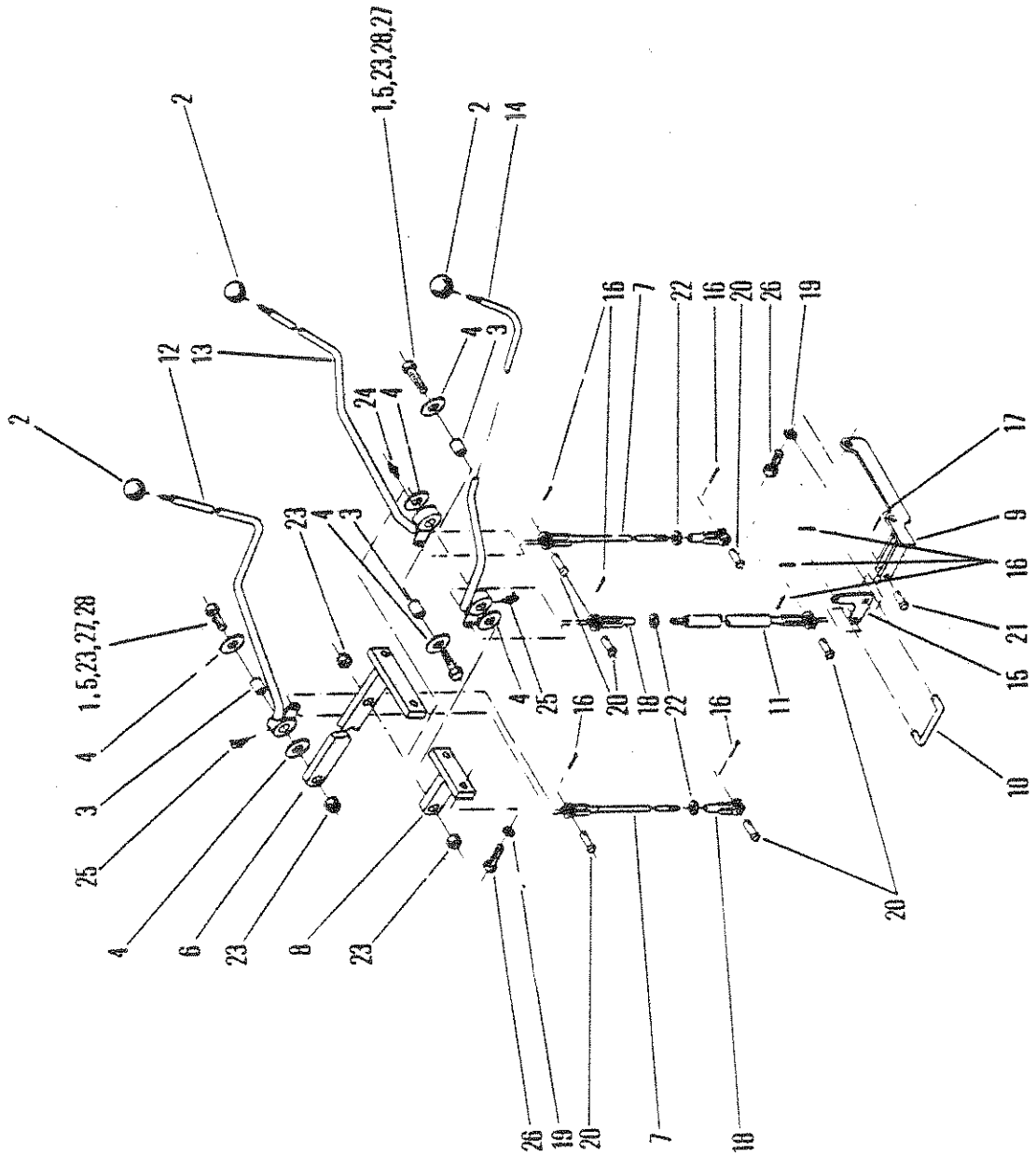
5264TP
2
1,5,23,28,27
2
14
12
13
2
24
4
4
3
16
7
22
16
20
26
19
17
9
16
21
15
10
23
4
3
1,5,23,27,28
4
3
25
4
6
23
8
23
4
25
16
20
18
22
16
11
20
26
19
20
7
18

TRANSMISSION CONTROLS
COMMANDES DE LA TRANSMISSION
GETRIEBESCHALTHEBEL
CONTROLES DA TRANSMISSÃO
CONTROLES DE LA TRANSMISIÓN

No.	Part No.	Qty	Description	Description	Benennung	Descrição	Descripción
1	†106263	1	Spring	ressort	Feder	mola	resorte
2	509772	3	Knob	bouton	Knopf	manipula	botón
3	585596	3	Sleeve	manchon	Muffe	luva	manguito
4	616795	6	Washer	rondelle	Scheibe	arruela	arandela
5	†621740	1	Washer	rondelle	Scheibe	arruela	arandela
6	1900479	1	Bracket	support	Winkel	grampo	grampa
7	1900484	2	Rod	tige	Stange	varão	varilla
8	1900491	1	Bracket	support	Winkel	grampo	grampa
9	1900497	1	Bracket	support	Winkel	grampo	grampa
10	1900501	1	Link	articulation	Gelenk	articulação	articulación
11	1900503	1	Rod	tige	Stange	varão	varilla
12	1900783	1	Lever	levier	Hebel	alavanca	palanca
13	1900784	1	Lever	levier	Hebel	alavanca	palanca
14	1900785	1	Lever	levier	Hebel	alavanca	palanca
15	1900793	1	Bellcrank	levier coudé	Kniehebel	balancinho	balancín
16	1F0000312	8	Pin	goupille	Stift	pino	pasador
17	1F0000412	1	Pin	goupille	Stift	pino	pasador
18	2J0006208	3	Clevis	étrier	Schkel	garfo	horquilla
19	4E0000007	6	Lockwasher	rondelle frein	Sicherungsscheibe	arruela de pressão	arandela seguridad
20	4F0006106	6	Pin	goupille	Stift	pino	pasador
21	4F0008127	1	Pin	goupille	Stift	pino	pasador
22	8D0000006	3	Nut	écrou	Mutter	porca	tuerca
23	8D0000008	4	Nut	écrou	Mutter	porca	tuerca
24	10H000025	1	Fitting grease	graisseur	Nippel Schmier	graxeira	grasera
25	12H000015	2	Fitting grease	graisseur	Nippel Schmier	graxeira	grasera
26	17C000724	6	Bolt	boulon	Bolzen	parafuso	bulón
27	18C000836	2	Bolt	boulon	Bolzen	parafuso	bulón
28	18C000844	1	Bolt	boulon	Bolzen	parafuso	bulón

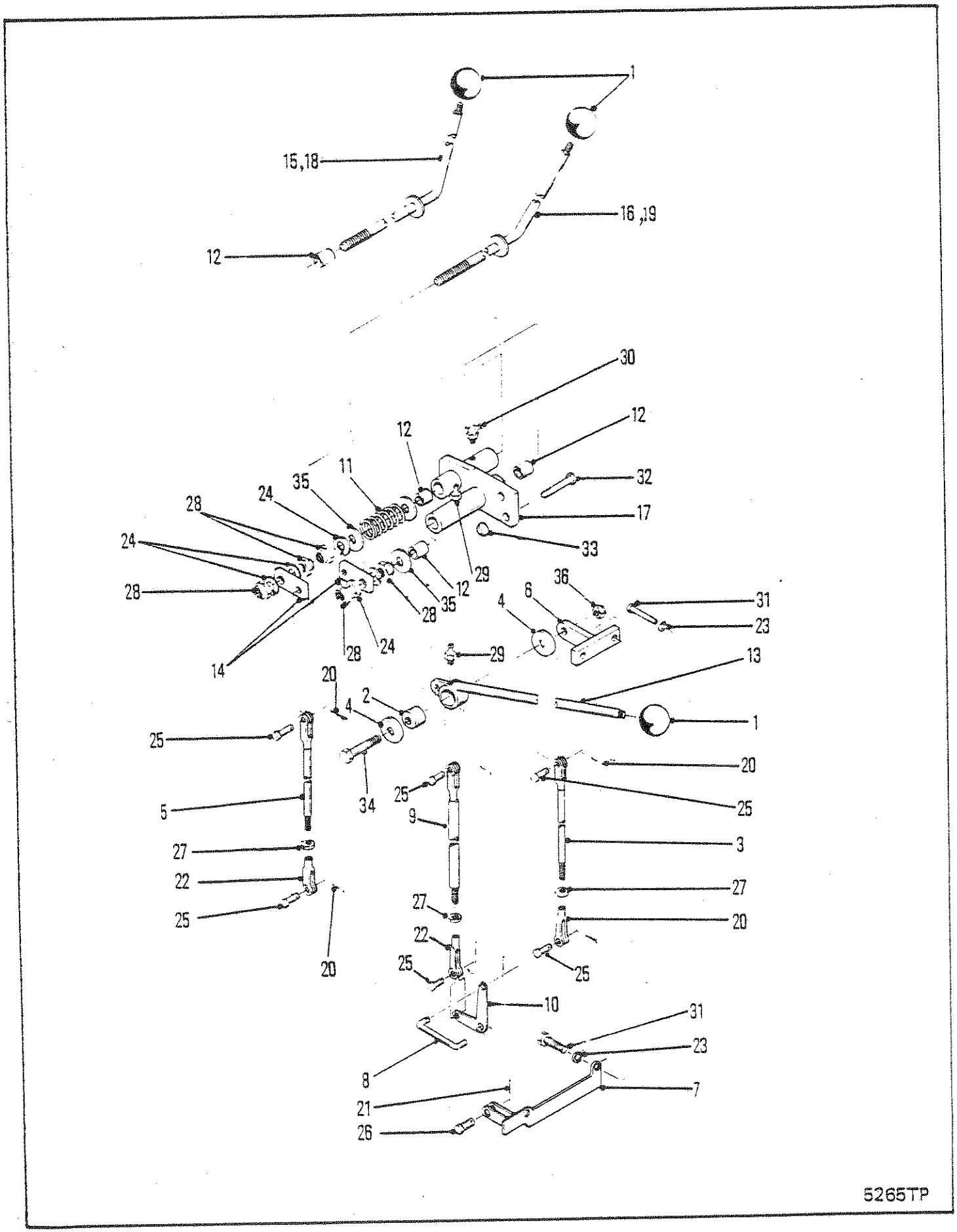
1
15,18
16 ,19
12
30
12
12
11
35
24
28
24
28
14
28
24
28
35
12
29
32
17
33
36
6
4
31
23
29
13
20
2
4
1
25
34
5
25
9
20
25
3
27
22
25
27
27
20
22
25
20
25
10
31
23
8
21
7
26
5265TP

TRANSMISSION CONTROLS
COMMANDES DE LA TRANSMISSION
GETRIEBESCHALTHEBEL
CONTROLES DA TRANSMISSÃO
CONTROLES DE LA TRANSMISIÓN

No.	Part No.	Qty	Description	Description	Benennung	Descrição	Descripción
1	509772	3	Knob	bouton	Knopf	manipula	botón
2	585596	1	Sleeve	manchon	Muffe	luva	manguito
3	600007	1	Rod	tige	Stange	varão	varilla
4	616795	1	Washer	rondelle	Scheibe	arruela	arandela
5	1317198	1	Rod	tige	Stange	varão	varilla
6	1900491	1	Bracket	support	Winkel	grampo	grampa
7	1900497	1	Bracket	support	Winkel	grampo	grampa
8	1900501	1	Link	articulation	Gelenk	articulação	articulación
9	1900503	1	Rod	tige	Stange	varão	varilla
10	1900793	1	Bellcrank	levier coudé	Kniehebel	balancinho	balancín
11	1901345	1	Spring	ressort	Feder	mola	resorte
12	1901352	2	Sleeve	manchon	Muffe	luva	manguito
13	1901359	1	Lever control	contrôle de levier	Hebelsteuerung	alavanca controle	control de palanca
14	1902328	2	Link	articulation	Gelenk	articulação	articulación
15	[1]1902352	1	Lever control	contrôle de levier	Hebelsteuerung	alavanca controle	control de palanca
16	[1]1902353	1	Lever control	contrôle de levier	Hebelsteuerung	alavanca controle	control de palanca
17	1902356	1	Bracket	support	Winkel	grampo	grampa
18	1909816	1	Lever control	contrôle de levier	Hebelsteuerung	alavanca controle	control de palanca
19	1909817	1	Lever control	contrôle de levier	Hebelsteuerung	alavanca controle	control de palanca
20	1F0000312	7	Pin	goupille	Stift	pino	pasador
21	1F0000412	1	Pin	goupille	Stift	pino	pasador
22	2J0006208	3	Clevis	étrier	Schkel	garfo	horquilla
23	4E0000007	4	Lockwasher	rondelle frein	Sicherungsscheibe	arruela de pressão	arandela seguridad
24	4E0000010	5	Lockwasher	rondelle frein	Sicherungsscheibe	arruela de pressão	arandela seguridad
25	4F0006106	6	Pin	goupille	Stift	pino	pasador
26	4F080127	1	Pin	goupille	Stift	pino	pasador
27	8D0000006	3	Nut	écrou	Mutter	porca	tuerca
28	8D0000010	5	Nut	écrou	Mutter	porca	tuerca
29	10H000025	2	Fitting grease	graisseur	Nippel Schmier	graxeira	grasera
30	11H000015	1	Fitting grease	graisseur	Nippel Schmier	graxeira	grasera
31	17C000724	4	Bolt	boulon	Bolzen	parafuso	bulón
32	17C000828	2	Bolt	boulon	Bolzen	parafuso	bulón
33	17D000006	2	Nut	écrou	Mutter	porca	tuerca
34	18C000836	1	Bolt	boulon	Bolzen	parafuso	bulón
35	25E000025	3	Washer	rondelle	Scheibe	arruela	arandela
36	67D000008	1	Nut	écrou	Mutter	porca	tuerca

[1] ☐C-9044-101➡9999, C-9046-101➡9999, 500D-101➡9999

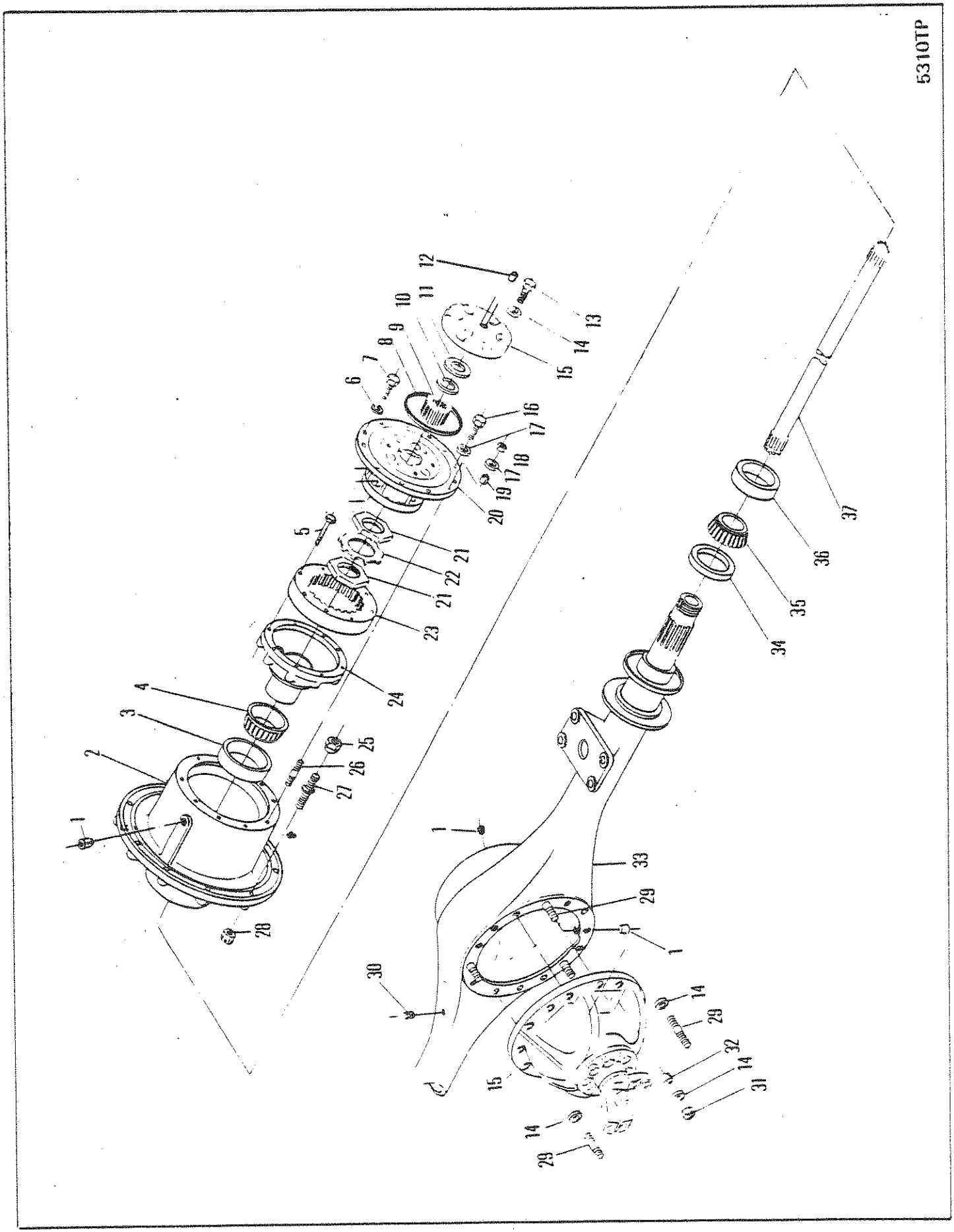
5310TP
1
2
3
4
5
6
7
8
9
10
11
12
13
14
15
16
17
18
19
20
21
22
23
24
25
26
27
28
29
30
31
32
33
34
35
36
37

AXLE ASSEMBLY, FRONT - FD-17600
ESSIEU AV, ENSEMBLE - FD-17600
ACHSE VOLLSTÄNDIG, VORDERRADANTRIEB - FD-17600
EIXO DIANTEIRO, CONJUNTO - FD-17600
EJE DELANTERO, CONJUNTO - FD-17600

No.	Part No.	Qty	Description	Description	Benennung	Descrição	Descripción
A	[2]192544	1	Axle assy	essieu ensemble	Achse vollst	eixo conjunto	eje conjunto
B	[2]192545	1	Axle assy	essieu ensemble	Achse vollst	eixo conjunto	eje conjunto
C	[3]107016	2	Intrnal gear&hub				
1	11F000012	4	Plug	bouchon	Stopfen	bujão	tapón
2	[1]122470	2	Hub assy	moyeu ens	Nabe vollst	cubo conj	cubo conj
3	672181	2	Cup	cuvette	Schale	capa	cubeta
4	672182	2	Cone	cône	Kegel	cone	cono
5	106880	16	Bolt	boulon	Bolzen	parafuso	bulón
6	3E000008	4	Lockwasher	rondelle frein	Sicherungsscheibe	arruela de pressão	arandela seguridad
7	1C0000808	4	Bolt	boulon	Bolzen	parafuso	bulón
8	114089	2	Ring	anneau	Ring	anel	anillo
9	106058	2	Gear	engrenage	Zahnrad	engrenagem	engranaje
10	224028	2	Ring	anneau	Ring	anel	anillo
11	106455	2	Washer	rondelle	Scheibe	arruela	arandela
12	11F000004	2	Plug	bouchon	Stopfen	bujão	tapón
13	1C0000720	12	Screw	vis	Schraube	parafuso	tornillo
14	112278	26	Washer	rondelle	Scheibe	arruela	arandela
15	○114119	2	Cover assy	couvercle ens	Deckel vollst	tampa conj	tapa conj
16	100970	10	Bolt	boulon	Bolzen	parafuso	bulón
17	106762	20	Washer	rondelle	Scheibe	arruela	arandela
18	64D000008	10	Nut	écrou	Mutter	porca	tuerca
19	112287	10	Dowel	goujon	Stift	espiga	espiga
20	○------	2	Planet carr assy	port planétaire ens	Planetentraeger voll	sup planet conj	sop planet conj
21	114433	4	Nut	écrou	Mutter	porca	tuerca
22	101274	2	Lock	serrure	Schloss	fechadura	cerradura
23	106059	2	Gear	engrenage	Zahnrad	engrenagem	engranaje
24	106060	2	Hub	moyeu	Nabe	cubo	cubo
25	[5]1900649	20	Nut	écrou	Mutter	porca	tuerca
26	116419	10	Stud	goujon	Stift	prisioneiro	espárrago
27	113929	20	Stud	goujon	Stift	prisioneiro	espárrago
28	103076	20	Nut	écrou	Mutter	porca	tuerca
29	119270	14	Stud	goujon	Stift	prisioneiro	espárrago
30	955743	1	Breather	reniflard	Entlüfter	respiradouro	respiradero
31	64D000007	14	Nut	écrou	Mutter	porca	tuerca
32	103216	3	Dowel	goujon	Stift	espiga	espiga
33	[4]125682	1	Housing axle	boitier dessieu	Gehäuse Achsen	carcaça eixo	carcasa eje
34	122664	2	Seal	joint étanchéité	Dichtung	vedador	sello
35	799408	2	Cone	cône	Kegel	cone	cono
36	658985	2	Cup	cuvette	Schale	capa	cubeta
37	112054	2	Axle shaft	arbre dessieu	Achsenwelle	haste eixo	barra eje
38	955743	1	Breather assy	souffleur	Entlüftereinheit	conj de respirador	conj respirador

[1] Inc 3 & 36

[2] Inc C, 1⟹38

[3] Inc 23,37 & 5

[4] No longer available
[4] N'est plus disponible
[4] Nucht mehr erhältlich
[4] Não está mais disponivel
[4] No se produce más

[5] Ref RSG 342

666GM C-9016-101⟹C-9046-1270

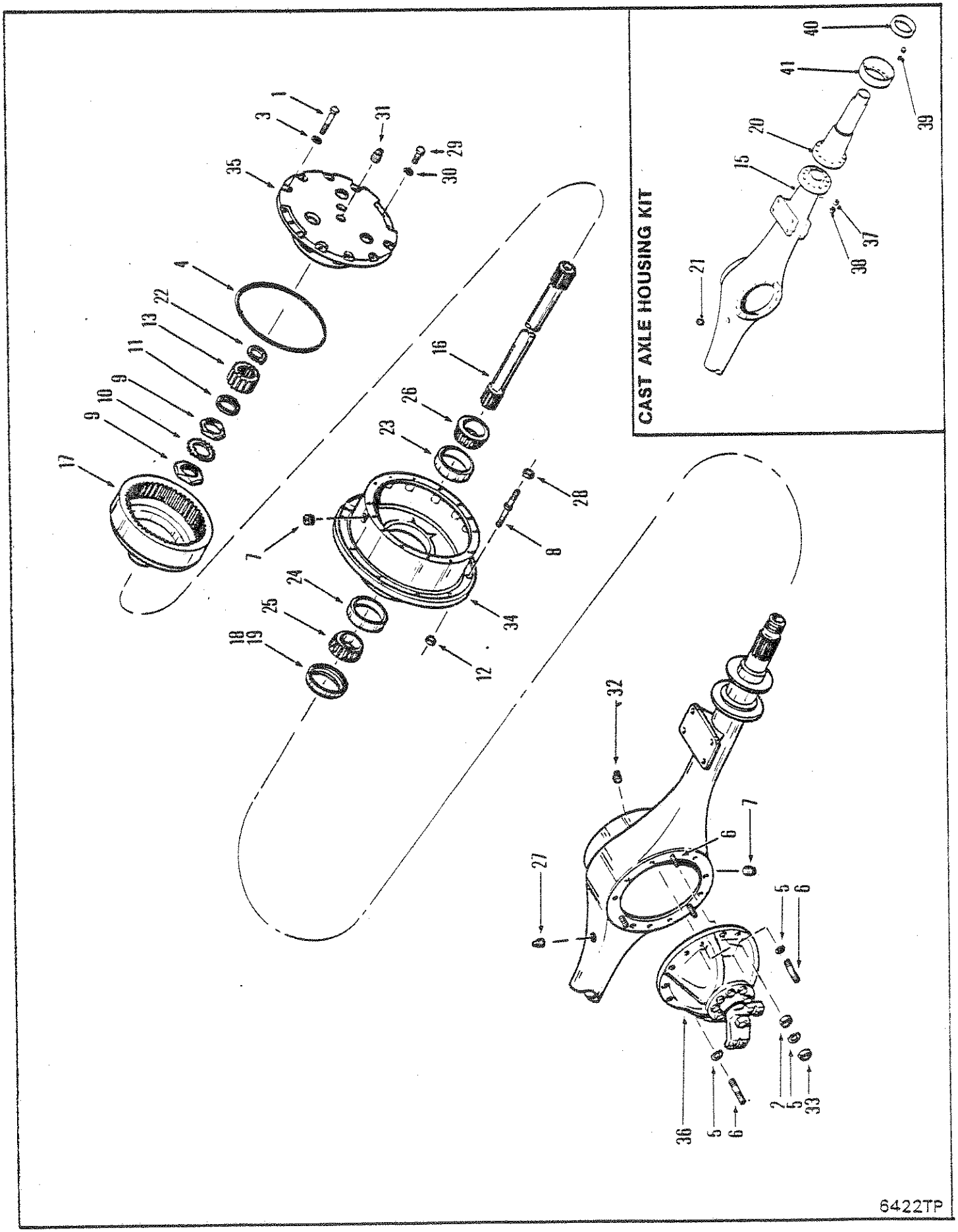
CAST AXLE HOUSING KIT
6422TP

AXLE ASSEMBLY, FRONT - 17800 - HD ⊠
ESSIEU AV, ENSEMBLY - 17800 - HD ⊠
ACHSE VOLLSTÄNDIG, VORDERRADANTRIEB - 17800 - HD ⊠
EIXO DIANTEIRO, CONJUNTO - 17800 - HD ⊠
EJE DELANTERO, CONJUNTO - 17800 - HD ⊠

No.	Part No.	Qty	Description	Description	Benennung	Descrição	Descripción
A	[3]191799	1	Axle assy	essieu ensemble	Achse vollst	eixo conjunto	eje conjunto
B	[7]191800	1	Axle assy	essieu ensemble	Achse vollst	eixo conjunto	eje conjunto
C	[6]841036	1	Housing kit	ens boitier	Gehäuse vollst	conj carcaça	juego carcasa
1	100970	24	Bolt	boulon	Bolzen	parafuso	bulón
2	103216	3	Dowel	goujon	Stift	espiga	espiga
3	106762	24	Washer	rondelle	Scheibe	arruela	arandela
4	107348	2	Seal ring	anneau du joint	Dichtungsring	anel de vedação	anillo de sello
5	112278	42	Washer	rondelle	Scheibe	arruela	arandela
6	119270	42	Stud	goujon	Stift	prisioneiro	espárrago
7	119469	3	Plug	bouchon	Stopfen	bujão	tapón
8	113929	20	Stud	goujon	Stift	prisioneiro	espárrago
9	121013	4	Nut	écrou	Mutter	porca	tuerca
10	121014	2	Lock	serrure	Schloss	fechadura	cerradura
11	121015	2	Sleeve	manchon	Muffe	luva	manguito
12	86D000012	20	Nut	écrou	Mutter	porca	tuerca
13	121804	2	Sun gear	engrenage principal	Umlaufring	engrenagem solar	engrenaje planetario
14	[4]121851	2	Hub assy	moyeu ens	Nabe vollst	cubo conj	cubo conj
15	2106470	1	Axle housing	boitier dessieu	Gehäuse Achsen	carcaça eixo	carcasa eje
16	123672	2	Shaft	arbre	Welle	ávore	árbol
17	123904	2	Gear&hub	engren&moyeu	Zahnrad&Nabe	engren&cubo	engran&cubo
18	[2]124325	2	Seal	joint étanchéité	Dichtung	vedador	sello
19	[1]128117	2	Seal	joint étanchéité	Dichtung	vedador	sello
20	121802	2	Spindle	fusée	Spindel	haste	eje
21	19F000012	1	Bushing	chemise	Buchse	bucha	buje
22	224028	2	Snap ring	circlips	Sperring	anel de trava	anillo de retención
23	668553	2	Cup	cuvette	Schale	capa	cubeta
24	672004	2	Cup	cuvette	Schale	capa	cubeta
25	672005	2	Cone	cône	Kegel	cone	cono
26	675261	2	Cone	cône	Kegel	cone	cono
27	955743	1	Breather	reniflard	Entlüfter	respiradouro	respiradero
28	1900649	20	Nut	écrou	Mutter	porca	tuerca
29	1C000808	4	Bolt	boulon	Bolzen	parafuso	bulón

[1] When 121012 is used alone, replace with 128117 oil seal.
[1] Lorsque 121012 est utilisé seul, le remplacer par le joint d'étanchéité d'huile 128117
[1] Wenn Posten 121012 allein verwendet wird, durch Öldichtung 128117 ersetzen.
[1] Se 121012 for utilizado isoladamente, substituir por junta de óleo 128117
[1] Al utilizar 121012 solo, reemplazar con selladura para aceite 128117

[2] When 121012 is used with 121169, replace the pair with 124325.
[2] Lorsque 121012 est utilisé avec 121169, remplacer les deux par 124325.
[2] Wenn Posten 121012 mit Buchse 121169 verwendet wird, das Paar durch Öldichtung 124325 ersetzen.
[2] Se utilizado com 121169, substituir o par por 124325.
[2] Al utilizar 121012 con 121169, reemplazar el par con 124325.

[3] Optional, with no-spin differential.
[3] Facultatif, avec différentiel anti-patinage.
[3] Wahlweise, mit no-spin Differential.
[3] Facultativo, com diferencial anti-patinante.
[3] Opcional, con diferencial anti-patinaje.

[4] Inc 34

[5] See item 14
[5] Voir article 14
[5] Siehe Teil 14
[5] Ver item 14
[5] Ver item 14

[6] Inc 15, 20, 21, 37➡41

[7] Standard, without no-spin differential.
[7] Standard, sans différentiel anti-patinage.
[7] Serienmässig, ohne so spin Differential.
[7] Standard, sem diferencial anti-patinante.
[7] Standard, sin diferencial anti-patinaje.

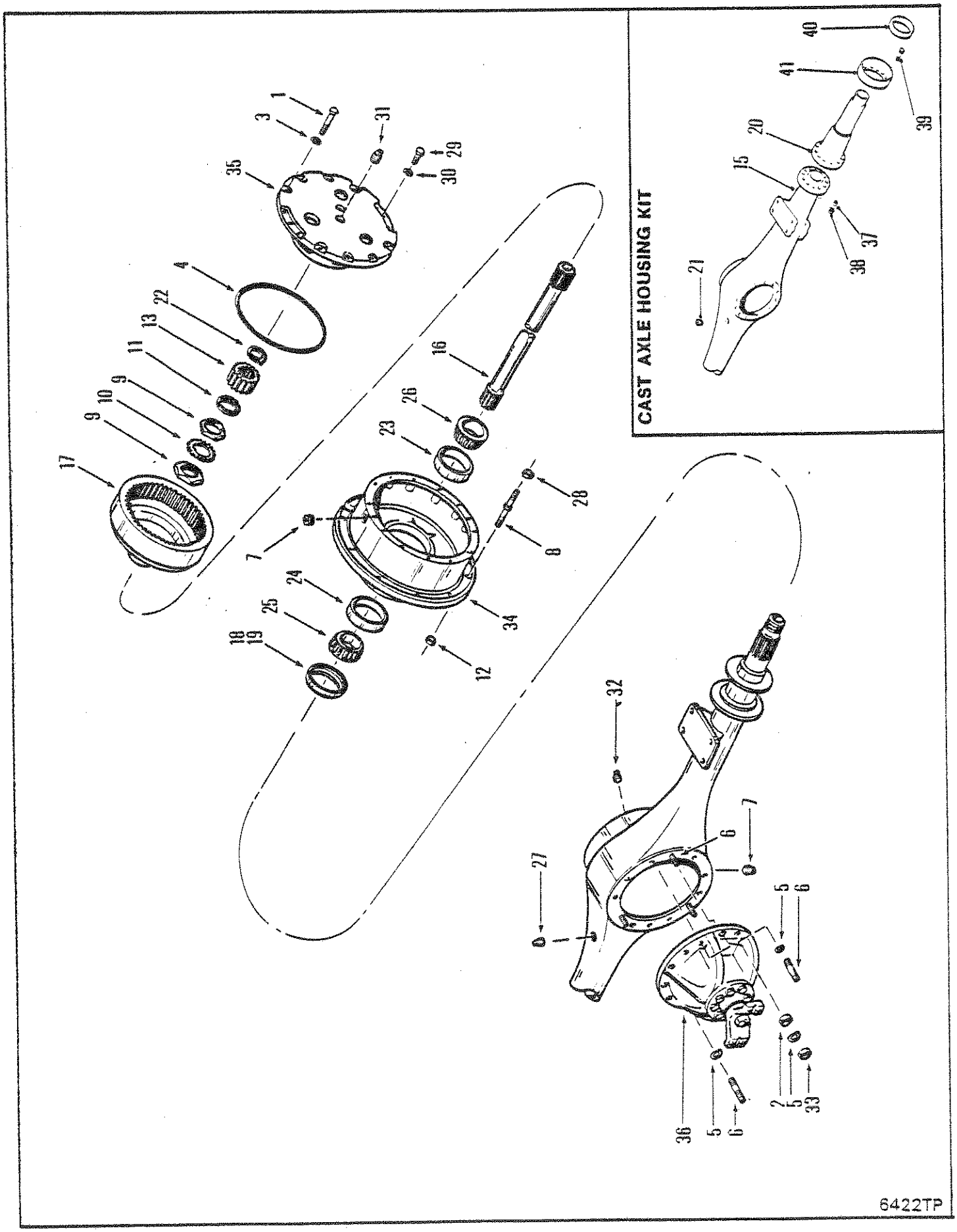
CAST AXLE HOUSING KIT
6422TP

AXLE ASSEMBLY, FRONT - 17800 - HD ⊠
ESSIEU AV, ENSEMBLY - 17800 - HD ⊠
ACHSE VOLLSTÄNDIG, VORDERRADANTRIEB - 17800 - HD ⊠
EIXO DIANTEIRO, CONJUNTO - 17800 - HD ⊠
EJE DELANTERO, CONJUNTO - 17800 - HD ⊠

No.	Part No.	Qty	Description	Description	Benennung	Descrição	Descripción
30	3E000008	4	Lockwasher	rondelle frein	Sicherungsscheibe	arruela de pressão	arandela seguridad
31	11F000004	2	Plug	bouchon	Stopfen	bujão	tapón
32	11F000012	1	Plug	bouchon	Stopfen	bujão	tapón
33	64D000007	14	Nut	écrou	Mutter	porca	tuerca
34	[5]§--------	-	Hub	moyeu	Nabe	cubo	cubo
35	○--------	1	Planet carr assy	port planétaire ens	Planetentraeger voll	sup planet conj	sop planet conj
36	○---------	1	Diff carrier assy	ens chassis port dif	Träger Difflagr voll	conj suporte dif	conj sopor
37	104412	20	Washer	rondelle	Scheibe	arruela	arandela
38	106998	20	Nut	écrou	Mutter	porca	tuerca
39	117336	20	Stud	goujon	Stift	prisioneiro	espárrago
40	128117	2	Seal	joint étanchéité	Dichtung	vedador	sello
41	2107398	2	Seal	joint étanchéité	Dichtung	vedador	sello

[1] When 121012 is used alone, replace with 128117 oil seal.
[1] Lorsque 121012 est utilisé seul, le remplacer par le joint d'étanchéité d'huile 128117
[1] Wenn Posten 121012 allein verwendet wird, durch Öldichtung 128117 ersetzen.
[1] Se 121012 for utilizado isoladamente, substituir por junta de óleo 128117
[1] Al utilizar 121012 solo, reemplazar con selladura para aceite 128117

[2] When 121012 is used with 121169, replace the pair with 124325.
[2] Lorsque 121012 est utilisé avec 121169, remplacer les deux par 124325.
[2] Wenn Posten 121012 mit Buchse 121169 verwendet wird, das Paar durch Öldichtung 124325 ersetzen.
[2] Se utilizado com 121169, substituir o par por 124325.
[2] Al utilizar 121012 con 121169, reemplazar el par con 124325.

[3] Optional, with no-spin differential.
[3] Facultatif, avec différentiel anti-patinage.
[3] Wahlweise, mit no-spin Differential.
[3] Facultativo, com diferencial anti-patinante.
[3] Opcional, con diferencial anti-patinaje.

[4] Inc 34

[5] See item 14
[5] Voir article 14
[5] Siehe Teil 14
[5] Ver item 14
[5] Ver item 14

[6] Inc 15, 20, 21, 37⟹41

[7] Standard, without no-spin differential.
[7] Standard, sans différentiel anti-patinage.
[7] Serienmässig, ohne so spin Differential.
[7] Standard, sem diferencial anti-patinante.
[7] Standard, sin diferencial anti-patinaje.

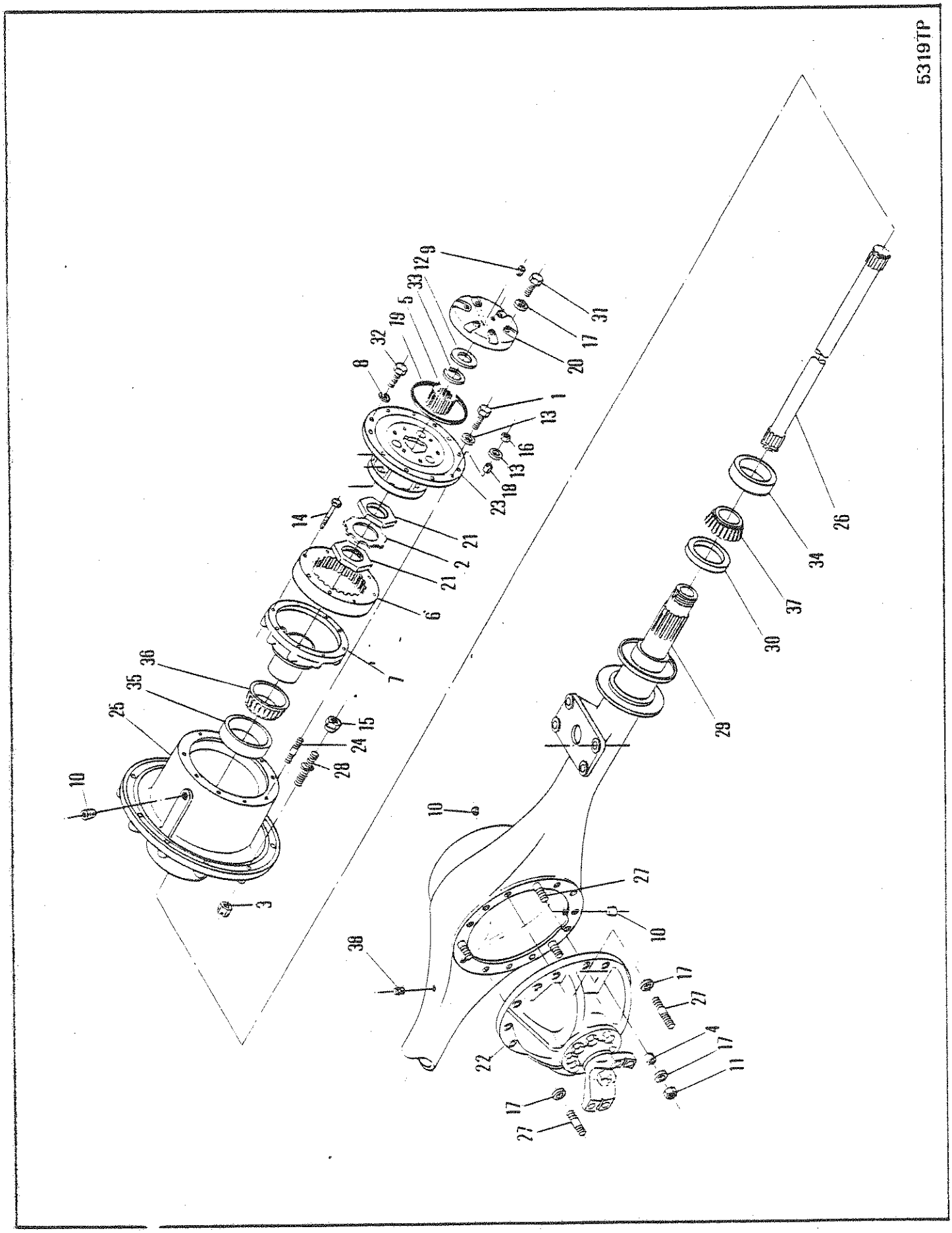
5319TP
9
12
33
5
19
32
8
1
13
16
13
18
23
20
17
31
14
21
2
21
6
7
36
35
25
10
3
15
24
28
10
38
27
10
17
27
4
17
11
22
17
27
29
30
37
34
26

AXLE ASSEMBLY, FRONT - 17600 WT ⊠
ESSIEU AV, ENSEMBLY - 17600 WT ⊠
ACHSE VOLLSTÄNDIG, VORDERRADANTRIEB - 17600 WT ⊠
EIXO DIANTEIRO, CONJUNTO - 17600 WT ⊠
EJE DELANTERO, CONJUNTO - 17600 WT ⊠

No.	Part No.	Qty	Description	Description	Benennung	Descrição	Descripción
A	⊠190856	1	Axle assy	essieu ensemble	Achse vollst	eixo conjunto	eje conjunto
B	191242	1	Axle assy	essieu ensemble	Achse vollst	eixo conjunto	eje conjunto
C	[2]107016	2	Intrnal gear&hub				
1	100970	10	Bolt	boulon	Bolzen	parafuso	bulón
2	101274	2	Lock	serrure	Schloss	fechadura	cerradura
3	103076	20	Nut	écrou	Mutter	porca	tuerca
4	103216	3	Dowel	goujon	Stift	espiga	espiga
5	106058	2	Sun gear	engrenage principal	Umlaufring	engrenagem solar	engrenaje planetario
6	106059	2	Gear	engrenage	Zahnrad	engrenagem	engranaje
7	106060	2	Hub	moyeu	Nabe	cubo	cubo
8	3E000008	4	Lockwasher	rondelle frein	Sicherungsscheibe	arruela de pressão	arandela seguridad
9	11F000004	2	Plug	bouchon	Stopfen	bujão	tapón
10	11F000012	4	Plug	bouchon	Stopfen	bujão	tapón
11	64D000007	14	Nut	écrou	Mutter	porca	tuerca
12	106455	2	Washer	rondelle	Scheibe	arruela	arandela
13	106762	20	Washer	rondelle	Scheibe	arruela	arandela
14	106880	16	Bolt	boulon	Bolzen	parafuso	bulón
15	1900649	20	Nut	écrou	Mutter	porca	tuerca
16	64D000008	10	Nut	écrou	Mutter	porca	tuerca
17	112278	26	Washer	rondelle	Scheibe	arruela	arandela
18	112287	10	Dowel	goujon	Stift	espiga	espiga
19	114089	2	Seal ring	anneau du joint	Dichtungsring	anel de vedação	anillo de sello
20	114119	2	Cap	chapeau	Kappe	tampa	tapa
21	114433	4	Nut	écrou	Mutter	porca	tuerca
22	○---------	1	Diff carrier assy F	chassis port dif AV	Träger Difflagr voll V	conj suporte dif DI	conj soporte dif DE
23	○---------	2	Planet carr assy	port planétaire ens	Planetentraeger voll	sup planet conj	sop planet conj
24	116419	10	Stud	goujon	Stift	prisioneiro	espárrago
25	[1]116594	2	Hub assy	moyeu ens	Nabe vollst	cubo conj	cubo conj
26	117655	2	Shaft	arbre	Welle	ávore	árbol
27	119270	14	Stud	goujon	Stift	prisioneiro	espárrago
28	113929	20	Stud	goujon	Stift	prisioneiro	espárrago
29	121831	1	Housing	botier	Gehuse	carcaça	carcasa
30	122664	2	Seal	joint étanchéité	Dichtung	vedador	sello
31	1C0000720	12	Screw	vis	Schraube	parafuso	tornillo
32	1C0000808	4	Bolt	boulon	Bolzen	parafuso	bulón
33	224028	2	Ring	anneau	Ring	anel	anillo
34	658985	2	Cup	cuvette	Schale	capa	cubeta
35	672181	2	Cup	cuvette	Schale	capa	cubeta
36	672182	2	Cone	cône	Kegel	cone	cono
37	799408	2	Cone	cône	Kegel	cone	cono
38	955743	1	Breather assy	souffleur	Entlüftereinheit	conj de respirador	conj respirador

[1] Inc 28, 34 & 35

[2] Inc 6, 7 & 14

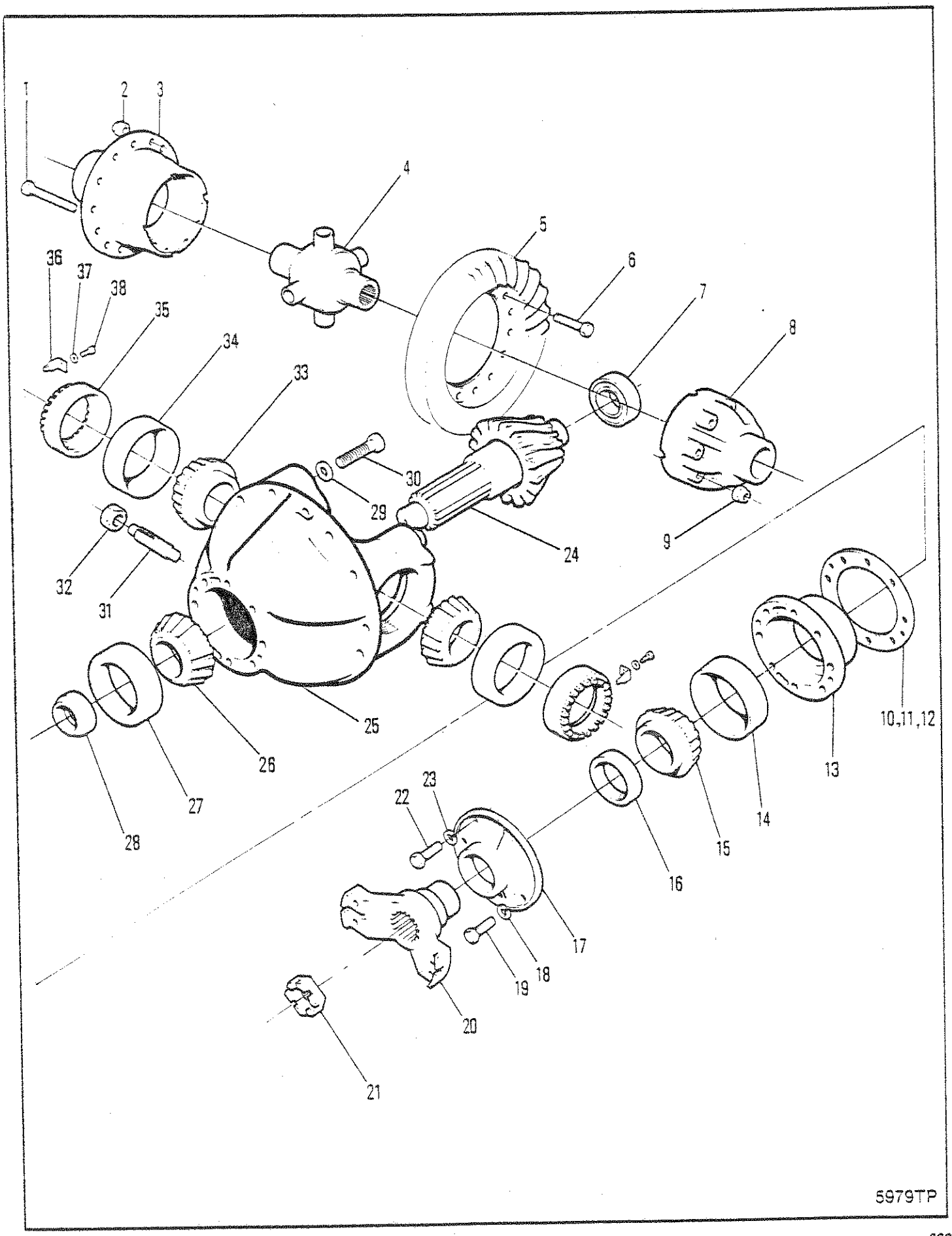
1
2
3
4
5
6
7
8
9
10,11,12
13
14
15
16
17
18
19
20
21
22
23
24
25
26
27
28
29
30
31
32
33
34
35
36
37
38
5979TP

DIFFERENTIAL & CARRIER ASSEMBLY, FRONT FD-17600
ENSEMBLE DE DIFFÉRENTIEL & PORTE-PLAN, AVANT FD-17600
DIFFERENTIAL & TRÄGER VOLLSTÄNDIG, VORNE FD-17600
CONJUNTO DO DIFERENCIAL & SUPORTE, DIANTEIRO FD-17600
CONJUNTO DE DIFERENCIAL & SOPORTE, DELANTERO FD-17600

No.	Part No.	Qty	Description	Description	Benennung	Descrição	Descripción
A	[1]127991	1	Diff&carr assy	ens dif&porte-plan	Diff&Trger voll	conj difer&sup	conj difer&sop
B	[2]124436	1	Diff case assy	boitier differential ens	Differentialgehäuse voll	dif carcaça cj	dif carcasa cj
C	[3]124435	1	Diff body	corps de diff	Differentialkrper	corpo do dif	cuerpo diferenc
D	[4]112279	1	Carr & cap	bouchon&porteur	Träger&Verschluss	cobert&veiculo	capota&transportador
E	[6]815204	1	Rng gear&pin set	ens cour dentée goup	Tellerrad&Ritzlstz	jogo coroa&pinhão	jg corona&pasador
F	[7]124886	1	Diff assy	différential ens	Differential voll	diferencial cj	diferencial cj
1	17C000856	12	Bolt	boulon	Bolzen	parafuso	bulón
2	18D000008	12	Nut	écrou	Mutter	porca	tuerca
3	------	1	Flange half	demi-flasque	Flanschhlfte	meia flange	media brida
4	125600	1	No-spin unit	ens anti-patinage	No-spin Anlage	conj anti-patinante	conj anti-patinaje
5	------	1	Ring gear	couronne dentée	Zahnkranz	corõa	corona
6	100176	12	Bolt	boulon	Bolzen	parafuso	bulón
7	675536	1	Bearing	palier	Lager	mancal	cojinete
8	------	1	Plain half	môtié lisse	Glatte Hlfte	metada simples	mitad sencilla
9	106762	12	Washer	rondelle	Scheibe	arruela	arandela
10	[5]112354	-	Shim	cale	Beilage	calço	planchita
11	‡125576	19	Shim .007	cale-0,18MM	Beilage-0,18MM	calço-0,18MM	planchita-0,18MM
12	‡125577	19	Shim .010	cale-0,25MM	Beilage-0,25MM	calço-0,25MM	planchita-0,25MM
13	124041	1	Pinion brg cage	cage roul de pign	Ritzellagerkäfig	grade rol pinhão	jaula coj piñon
14	675257	1	Bearing cup	coupelle de roul	Lagerschale	copo do rolamento	taza del coj
15	710288	1	Bearing cone	cône de roulement	Lagerkegel	cone do rolamento	cono del conj
16	127989	1	Oil seal	jnt étanchéité huile	Öldichtung	vedação de óleo	sello de aceite
17	112352	1	Retainer	arrêtoir	Halterung	retentor	retén
18	4E000005	5	Lockwasher	rondelle frein	Sicherungsscheibe	arruela de pressão	arandela seguridad
19	17C000932	5	Bolt	boulon	Bolzen	parafuso	bulón
20	106081	1	Flange	bride	Flansch	flange	brida
21	2107447	1	Nut	écrou	Mutter	porca	tuerca
22	17C000828	1	Bolt	boulon	Bolzen	parafuso	bulón
23	4E000008	1	Lockwasher	rondelle frein	Sicherungsscheibe	arruela de pressão	arandela seguridad
24	------	1	Pinion	pignon	Ritzel	pinhão	pion
25	------	1	Housing	botier	Gehuse	carcaça	carcasa
26	667277	1	Bearing cone	cône de roulement	Lagerkegel	cone do rolamento	cono del conj
27	667278	1	Bearing cup	coupelle de roul	Lagerschale	copo do rolamento	taza del coj
28	815040	1	Spacer kit	entretoises jeu	Distanzteil Satz	espaçador jôgo	espaciador jgo
29	4E000006	4	Lockwasher	rondelle frein	Sicherungsscheibe	arruela de pressão	arandela seguridad
30	123830	4	Capscrew	vis àtête	Kopfschraube	parafuso de cabeça	tornilla de presió
31	123800	1	Screw	vis	Schraube	parafuso	tornillo
32	8D0000014	1	Nut	écrou	Mutter	porca	tuerca
33	675248	2	Bearing cone	cône de roulement	Lagerkegel	cone do rolamento	cono del conj
34	675249	2	Bearing cup	coupelle de roul	Lagerschale	copo do rolamento	taza del coj
35	122765	2	Adjusting nut	vis dajustage	Einstellmutter	porca de ajuste	tuerca de ajuste
36	100941	2	Nut lock	frein décrou	Scraubensicherung	contraporca	contratuerca
37	4E000006	2	Lockwasher	rondelle frein	Sicherungsscheibe	arruela de pressão	arandela seguridad
38	1C0000614	2	Bolt	boulon	Bolzen	parafuso	bulón

[1] No longer available, Inc B,C,D,E,F 1➡38
[1] N'est plus disponible,comprend B,C,D,E,F 1➡38
[1] Nucht mehr erhältlich, einschl B,C,D,E,F, 1➡38
[1] Não está mais disponível, incl. B,C,D,E,F, 1➡38
[1] No se produce más, inc. B,C,D,E, 1➡38

[2] Inc 1, 3, 8 & 9

[3] Inc B,1, 3, 4, 8 & 9

[4] Inc 29 & 30

[5] Quantity two (2) needed when ordering one (1) 112354 Shim
[5] Quantité (2) lors de la commande de (1) cale 112354
[5] Menge (2) bei Bestellung von (1) Beilag 112354
[5] Quantidade (2) pedir quando necessitar (1) Calço no. 112354
[5] Cantidad Se necesitan (2) cuando se ordena (1) Planchita 112354

[6] Inc 5 & 24

[7] Inc B, E, 1➡4, 6, 8 & 9

666GM C-9046-1271➡C-9046-9999

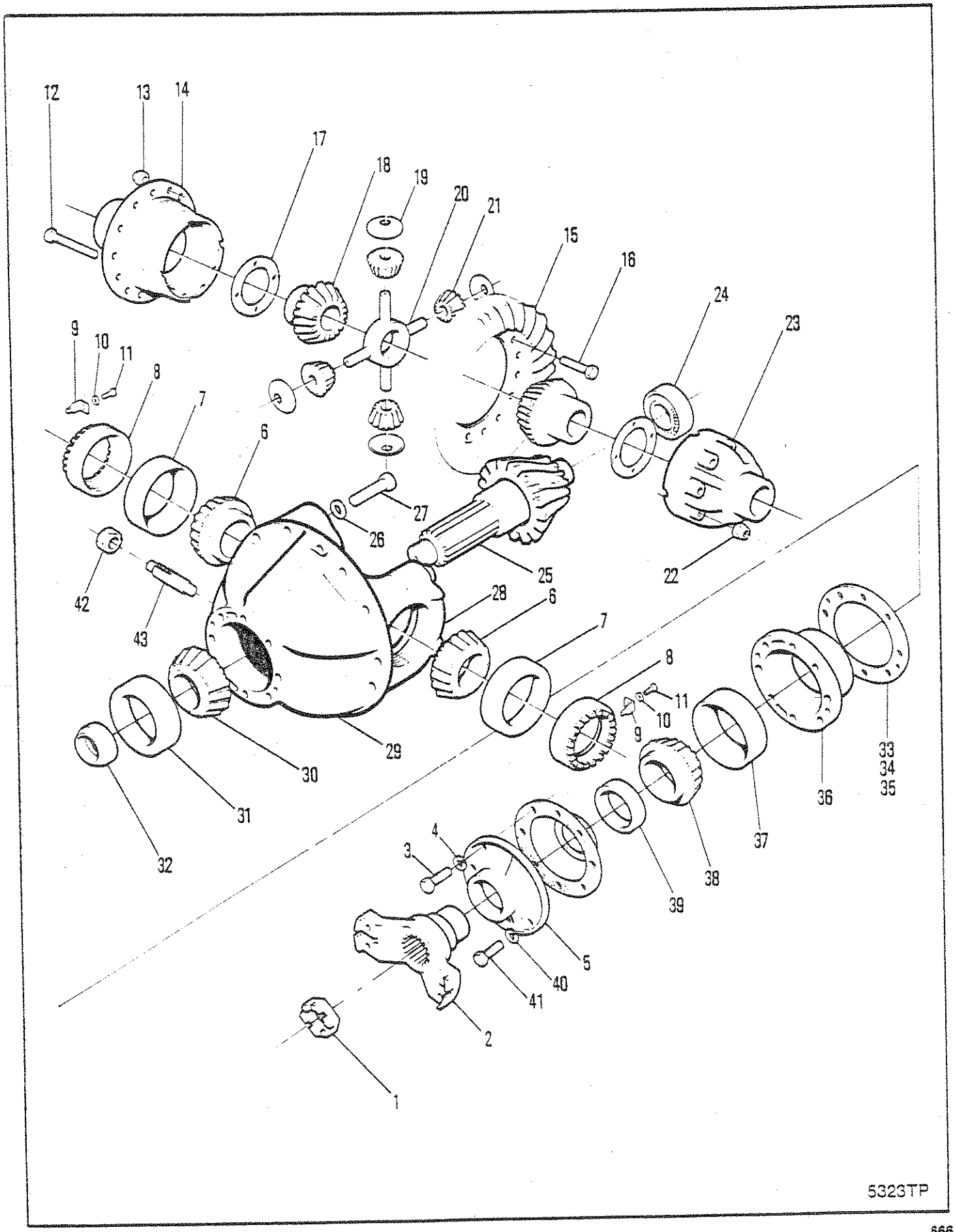
12
13
14
17
18
19
20
21
15
16
24
23
9
10
11
8
7
6
27
26
25
22
42
43
28
6
7
8
11
10
9
29
30
31
32
33
34
35
36
37
38
39
4
3
5
40
41
2
1
5323TP

DIFFERENTIAL & CARRIER ASSEMBLY, FRONT - 17600
ENSEMBLE DE DIFFÉRENTIEL & PORTE-PLAN, AVANT - 17600
DIFFERENTIAL & TRÄGER VOLLSTÄNDIG, VORNE - 17600
CONJUNTO DO DIFERENCIAL & SUPORTE, DIANTEIRO - 17600
CONJUNTO DE DIFERENCIAL & SOPORTE, DELANTERO - 17600

No.	Part No.	Qty	Description	Description	Benennung	Descrição	Descripción
A	[1]127990	1	Diff&carr assy	ens dif&porte-plan	Diff&Trger voll	conj difer&sup	conj difer&sop
B	[2]112279	1	Carr & cap	bouchon&porteur	Träger&Verschluss	cobert&veiculo	capota&transportador
C	[3]126894	1	Diff case assy	boitier differential ens	Differentialgehäuse voll	dif carcaça cj	dif carcasa cj
D	[4]815204	1	Rng gear&pin set	ens cour dentée goup	Tellerrad&Ritzlstz	jogo coroa&pinhão	jg corona&pasador
E	[5]124995	1	Diff assy	différential ens	Differential voll	diferencial cj	diferencial cj
F	[6]124444	1	Diff body	corps de diff	Differentialkrper	corpo do dif	cuerpo diferenc
1	2107447	1	Nut	écrou	Mutter	porca	tuerca
2	106081	1	Flange	bride	Flansch	flange	brida
3	17C000828	1	Bolt	boulon	Bolzen	parafuso	bulón
4	4E000008	1	Lockwasher	rondelle frein	Sicherungsscheibe	arruela de pressão	arandela seguridad
5	112352	1	Retainer	arrëtoir	Halterung	retentor	retén
6	675248	2	Bearing cone	cône de roulement	Lagerkegel	cone do rolamento	cono del conj
7	675249	2	Bearing cup	coupelle de roul	Lagerschale	copo do rolamento	taza del coj
8	122765	2	Adjusting nut	vis dajustage	Einstellmutter	porca de ajuste	tuerca de ajuste
9	100941	2	Nut lock	frein décrou	Scraubensicherung	contraporca	contratuerca
10	4E000006	2	Lockwasher	rondelle frein	Sicherungsscheibe	arruela de pressão	arandela seguridad
11	1C000614	2	Bolt	boulon	Bolzen	parafuso	bulón
12	17C000856	8	Bolt	boulon	Bolzen	parafuso	bulón
13	86D000008	12	Nut	écrou	Mutter	porca	tuerca
14	------	1	Flange half	demi-flasque	Flanschhlfte	meia flange	media brida
15	------	1	Ring gear	couronne dentée	Zahnkranz	corõa	corona
16	100176	12	Bolt	boulon	Bolzen	parafuso	bulón
17	100173	2	Washer	rondelle	Scheibe	arruela	arandela
18	100170	2	Gear	engrenage	Zahnrad	engrenagem	engranaje
19	100172	4	Washer	rondelle	Scheibe	arruela	arandela
20	100171	1	Spider	croisillon	Kreuzgelenk	cruzeta	cruceta
21	100170	2	Gear	engrenage	Zahnrad	engrenagem	engranaje
22	106762	8	Washer	rondelle	Scheibe	arruela	arandela
23	------	1	Plain half	môtié lisse	Glatte Hlfte	metada simpies	mitad sencilla
24	675536	1	Bearing	palier	Lager	mancal	cojinete
25	------	1	Pinion	pignon	Ritzel	pinhão	pion
26	26E000012	4	Washer	rondelle	Scheibe	arruela	arandela
27	123830	4	Capscrew	vis àtête	Kopfschraube	parafuso de cabeça	tornilla de presió
28	§------	1	Diff case	boitier differentiel	Differentialgehäuse	diferencial carcaça	diferencial carcasa
29	[7]815784	1	Carrier assy	porteur ens	Trger vollst	conj suporte	conj soporte
30	667277	1	Bearing cone	cône de roulement	Lagerkegel	cone do rolamento	cono del conj
31	667278	1	Bearing cup	coupelle de roul	Lagerschale	copo do rolamento	taza del coj
32	815040	1	Spacer kit	entretoises jeu	Distanzteil Satz	espaçador jôgo	espaciador jgo
33	‡112354	-	Shim .004	cale-0,10MM	Beilage-0,10MM	calço-0,10MM	planchita-0,10MM
34	‡125578	-	Shim .007	cale-0,18MM	Beilage-0,18MM	calço-0,18MM	planchita-0,18MM
35	‡125577	-	Shim .010	cale-0,25MM	Beilage-0,25MM	calço-0,25MM	planchita-0,25MM

[1] No longer available. Inc 1➡43
[1] N'est plus disponible, comprend 1➡43
[1] Nucht mehr erhältlich, einschl 1➡43
[1] Não está mais disponivel, incl 1➡43
[1] No se produce mas, inc 1➡43

[2] Inc. 42 & 43

[3] Inc 12, 14, 22 & 23

[4] Inc. 15 & 25

[5] Inc F, 12, 14, 17➡23

[6] Inc C,D, 12➡14, 16➡23

[7] Inc. B, 42 & 43

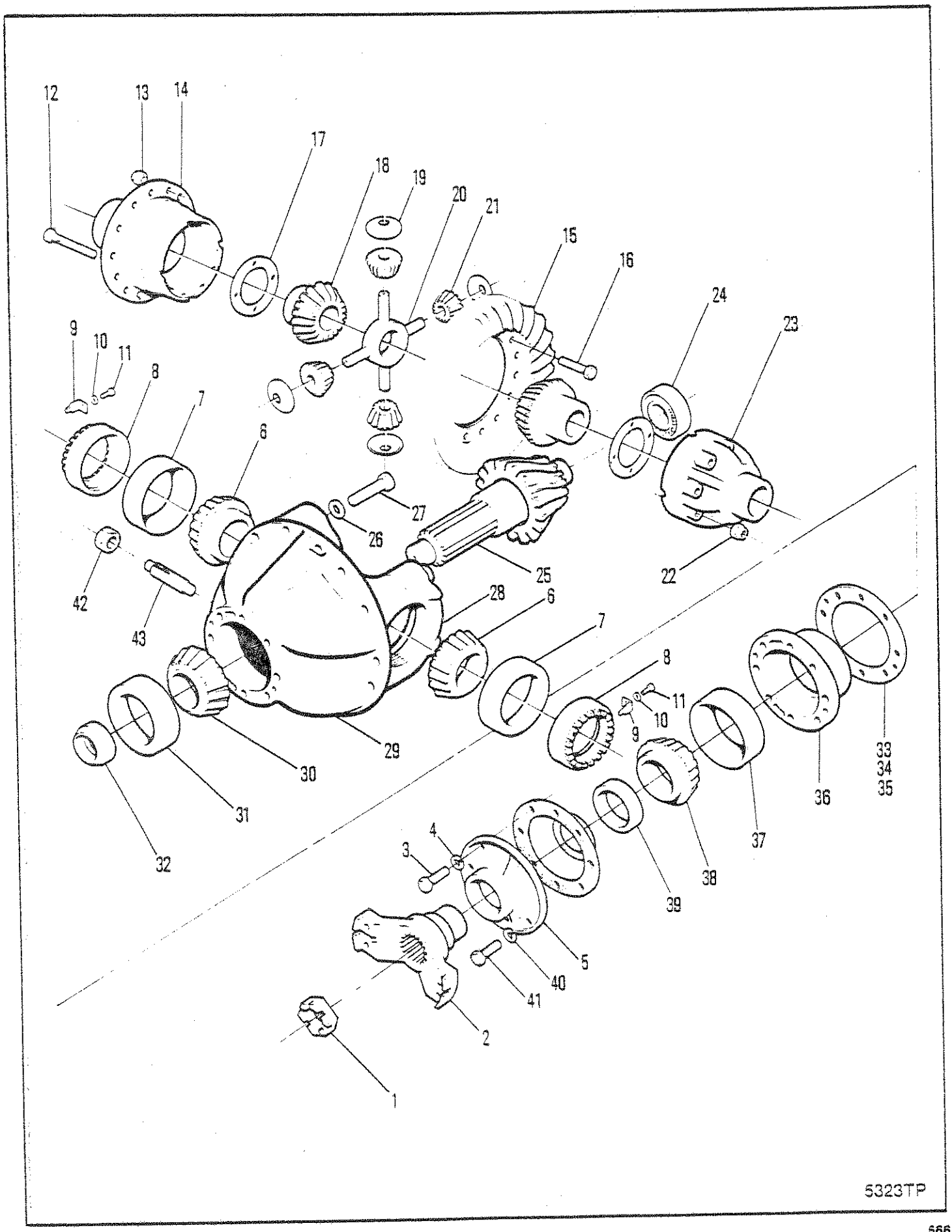
12
13
14
17
18
19
20
21
15
16
24
23
9
10
11
8
7
6
27
26
25
22
42
43
28
6
7
8
11
10
9
29
30
31
32
33
34
35
36
37
38
39
4
3
5
40
41
2
1
5323TP

DIFFERENTIAL & CARRIER ASSEMBLY, FRONT - 17600
ENSEMBLE DE DIFFÉRENTIEL & PORTE-PLAN, AVANT - 17600
DIFFERENTIAL & TRÄGER VOLLSTÄNDIG, VORNE - 17600
CONJUNTO DO DIFERENCIAL & SUPORTE, DIANTEIRO - 17600
CONJUNTO DE DIFERENCIAL & SOPORTE, DELANTERO - 17600

No.	Part No.	Qty	Description	Description	Benennung	Descrição	Descripción
36	124041	1	Pinion brg cage	cage roul de pign	Ritzellagerkäfig	grade rol pinhão	jaula coj piñon
37	675257	1	Bearing cup	coupelle de roul	Lagerschale	copo do rolamento	taza del coj
38	710288	1	Bearing cone	cône de roulement	Lagerkegel	cone do rolamento	cono del conj
39	127989	1	Oil seal	jnt étanchéité huile	Öldichtung	vedação de óleo	sello de aceite
40	4E000009	5	Lockwasher	rondelle frein	Sicherungsscheibe	arruela de pressão	arandela seguridad
41	17C000936	5	Bolt	boulon	Bolzen	parafuso	bulón
42	8D000014	1	Nut	écrou	Mutter	porca	tuerca
43	123800	1	Screw	vis	Schraube	parafuso	tornillo

[1] No longer available. Inc 1➡43
[1] N'est plus disponible, comprend 1➡43
[1] Nucht mehr erhältlich, einschl 1➡43
[1] Não está mais disponivel, incl 1➡43
[1] No se produce más, inc 1➡43

[2] Inc. 42 & 43

[3] Inc 12, 14, 22 & 23

[4] Inc. 15 & 25

[5] Inc F, 12, 14, 17➡23

[6] Inc C,D, 12➡14, 16➡23

[7] Inc. B, 42 & 43

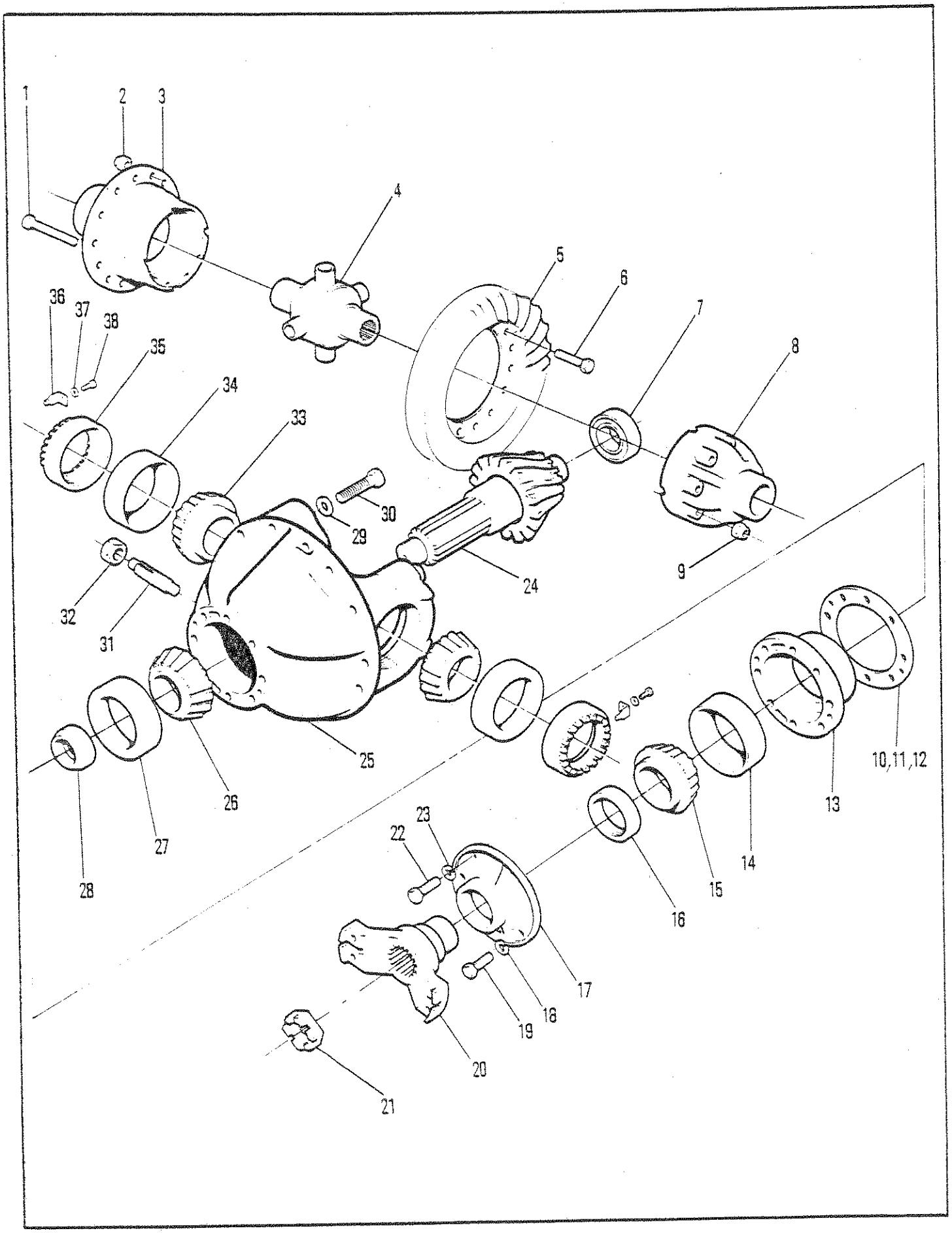
1
2
3
4
5
6
7
8
9
10,11,12
13
14
15
16
17
18
19
20
21
22
23
24
25
26
27
28
29
30
31
32
33
34
35
36
37
38

DIFFERENTIAL & CARRIER ASSEMBLY, FRONT FD-17900 & FD-17800
ENSEMBLE DE DIFFÉRENTIEL & PORTE-PLAN, AVANT FD-17900 & FD-17800
DIFFERENTIAL & TRÄGER VOLLSTÄNDIG, VORNE FD-17900 & FD-17800
CONJUNTO DO DIFERENCIAL & SUPORTE, DIANTEIRO FD-17900 & FD-17800
CONJUNTO DE DIFERENCIAL & SOPORTE, DELANTERO FD-17900 & FD-17800

No.	Part No.	Qty	Description	Description	Benennung	Descrição	Descripción
A	[1]127994	1	Diff&Carr assy	ens dif porte-plan	Diff&Träger voll	conj difer&sup	conj difer&sop
B	[2]124436	1	Diff case assy	boitier differential ens	Differentialgehäuse voll	dif carcaça cj	dif carcasa cj
C	[3]124435	1	Diff body	corps de diff	Differentialkrper	corpo do dif	cuerpo diferenc
D	[4]112279	1	Carr & cap	bouchon&porteur	Träger&Verschluss	cobert&veiculo	capota&transportador
E	[6]118150	1	Rng gear&pin set	ens cour dentée goup	Tellerrad&Ritzlstz	jogo coroa&pinhão	jg corona&pasador
F	[7]124886	1	Diff assy	différential ens	Differential voll	diferencial cj	diferencial cj
1	17C000856	12	Bolt	boulon	Bolzen	parafuso	bulón
2	18D000008	12	Nut	écrou	Mutter	porca	tuerca
3	------	1	Flange half	demi-flasque	Flanschhlfte	meia flange	media brida
4	125600	1	No-spin unit	ens anti-patinage	No-spin Anlage	conj anti-patinante	conj anti-patinaje
5	------	1	Ring gear	couronne dentée	Zahnkranz	corõa	corona
6	100176	12	Bolt	boulon	Bolzen	parafuso	bulón
7	675536	1	Bearing	palier	Lager	mancal	cojinete
8	------	1	Plain half	môtié lisse	Glatte Hlfte	metada simples	mitad sencilla
9	106762	12	Washer	rondelle	Scheibe	arruela	arandela
10	[5]112354	-	Shim	cale	Beilage	calço	planchita
11	‡125576	19	Shim .007	cale-0,18MM	Beilage-0,18MM	calço-0,18MM	planchita-0,18MM
12	‡125577	19	Shim .010	cale-0,25MM	Beilage-0,25MM	calço-0,25MM	planchita-0,25MM
13	124041	1	Pinion brg cage	cage roul de pign	Ritzellagerkäfig	grade rol pinhão	jaula coj piñon
14	675257	1	Bearing cup	coupelle de roul	Lagerschale	copo do rolamento	taza del coj
15	710288	1	Bearing cone	cône de roulement	Lagerkegel	cone do rolamento	cono del conj
16	127989	1	Oil seal	jnt étanchéité huile	Öldichtung	vedação de óleo	sello de aceite
17	112352	1	Retainer	arrêtoir	Halterung	retentor	retén
18	4E000005	5	Lockwasher	rondelle frein	Sicherungsscheibe	arruela de pressão	arandela seguridad
19	17C000932	5	Bolt	boulon	Bolzen	parafuso	bulón
20	106081	1	Flange	bride	Flansch	flange	brida
21	2107447	1	Nut	écrou	Mutter	porca	tuerca
22	17C000828	1	Bolt	boulon	Bolzen	parafuso	bulón
23	4E000008	1	Lockwasher	rondelle frein	Sicherungsscheibe	arruela de pressão	arandela seguridad
24	------	1	Pinion	pignon	Ritzel	pinhão	pion
25	------	1	Housing	botier	Gehuse	carcaça	carcasa
26	667277	1	Bearing cone	cône de roulement	Lagerkegel	cone do rolamento	cono del conj
27	667278	1	Bearing cup	coupelle de roul	Lagerschale	copo do rolamento	taza del coj
28	815040	1	Spacer kit	entretoises jeu	Distanzteil Satz	espaçador jôgo	espaciador jgo
29	4E000006	4	Lockwasher	rondelle frein	Sicherungsscheibe	arruela de pressão	arandela seguridad
30	123830	4	Capscrew	vis àtête	Kopfschraube	parafuso de cabeça	tornilla de presió
31	123800	1	Screw	vis	Schraube	parafuso	tornillo
32	8D0000014	1	Nut	écrou	Mutter	porca	tuerca
33	675248	2	Bearing cone	cône de roulement	Lagerkegel	cone do rolamento	cono del conj
34	675249	2	Bearing cup	coupelle de roul	Lagerschale	copo do rolamento	taza del coj
35	122765	2	Adjusting nut	vis dajustage	Einstellmutter	porca de ajuste	tuerca de ajuste
36	100941	2	Nut lock	frein décrou	Scraubensicherung	contraporca	contratuerca
37	4E000006	2	Lockwasher	rondelle frein	Sicherungsscheibe	arruela de pressão	arandela seguridad
38	1C0000614	2	Bolt	boulon	Bolzen	parafuso	bulón

[1] No longer available, Inc B,C,D,E,F 1➡38
[1] N'est plus disponible,comprend B,C,D,E,F 1➡38
[1] Nucht mehr erhältlich, einschl B,C,D,E,F, 1➡38
[1] Não está mais disponivel, incl. B,C,D,E,F, 1➡38
[1] No se produce más, inc. B,C,D,E, 1➡38

[2] Inc 1, 3, 8 & 9

[3] Inc B,1, 3, 4, 8 & 9

[4] Inc 29 & 30

[5] Quantity two (2) needed when ordering one (1) 112354 Shim
[5] Quantité (2) lors de la commande de (1) cale 112354
[5] Menge (2) bei Bestellung von (1) Beilag 112354
[5] Quantidade (2) pedir quando necessitar (1) Calço no. 112354
[5] Cantidad Se necesitan (2) cuando se ordena (1) Planchita 112354

[6] Inc 5 & 24

[7] Inc B, E, 1➡4, 6, 8 & 9

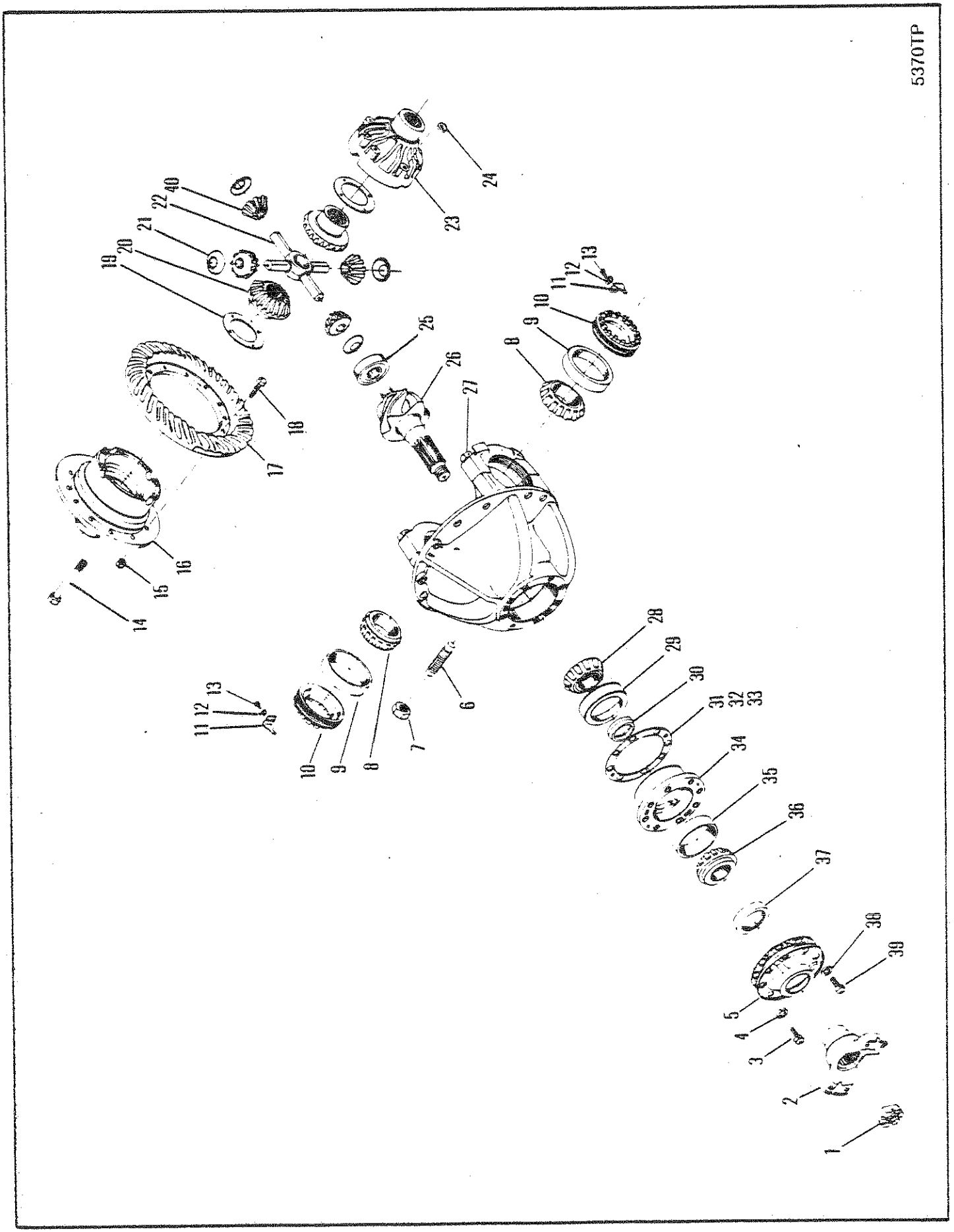
5370TP
1
2
3
4
5
6
7
8
9
10
11
12
13
14
15
16
17
18
19
20
21
22
23
24
25
26
27
28
29
30
31
32
33
34
35
36
37
38
39
40

DIFFERENTIAL & CARRIER ASSEMBLY, FRONT FD-17900 & FD-17800
ENSEMBLE DE DIFFÉRENTIEL & PORTE-PLAN, AVANT FD-17900 & FD-17800
DIFFERENTIAL & TRÄGER VOLLSTÄNDIG, VORNE FD-17900 & FD-17800
CONJUNTO DO DIFERENCIAL & SUPORTE, DIANTEIRO FD-17900 & FD-17800
CONJUNTO DE DIFERENCIAL & SOPORTE, DELANTERO FD-17900 & FD-17800

No.	Part No.	Qty	Description	Description	Benennung	Descrição	Descripción
A	[1]127993	1	Diff&Carr assy	ens dif porte-plan	Diff&Träger voll	conj difer&sup	conj difer&sop
B	[2]126894	1	Diff case assy	boitier differential ens	Differentialgehäuse voll	dif carcaça cj	dif carcasa cj
C	[3]124444	1	Diff body	corps de diff	Differentialkrper	corpo do dif	cuerpo diferenc
D	[4]112279	1	Carr & cap	bouchon&porteur	Träger&Verschluss	cobert&veiculo	capota&transportador
E	[5]118150	1	Rng gear&pin set	ens cour dentée goup	Tellerrad&Ritzlstz	jogo coroa&pinhão	jg corona&pasador
F	[6]124179	1	Diff assy	différential ens	Differential voll	diferencial cj	diferencial cj
1	2107447	1	Nut	écrou	Mutter	porca	tuerca
2	106081	1	Flange	bride	Flansch	flange	brida
3	17C000828	1	Bolt	boulon	Bolzen	parafuso	bulón
4	4E000008	1	Lockwasher	rondelle frein	Sicherungsscheibe	arruela de pressão	arandela seguridad
5	112352	1	Retainer	arrêtoir	Halterung	retentor	retén
6	123800	1	Screw	vis	Schraube	parafuso	tornillo
7	8D000014	1	Nut	écrou	Mutter	porca	tuerca
8	675248	2	Bearing cone	cône de roulement	Lagerkegel	cone do rolamento	cono del conj
9	675249	2	Bearing cup	coupelle de roul	Lagerschale	copo do rolamento	taza del coj
10	122765	2	Adjusting nut	vis dajustage	Einstellmutter	porca de ajuste	tuerca de ajuste
11	100941	2	Nut lock	frein décrou	Scraubensicherung	contraporca	contratuerca
12	4E000006	2	Lockwasher	rondelle frein	Sicherungsscheibe	arruela de pressão	arandela seguridad
13	1C000614	2	Bolt	boulon	Bolzen	parafuso	bulón
14	17C000856	12	Bolt	boulon	Bolzen	parafuso	bulón
15	86D000008	12	Nut	écrou	Mutter	porca	tuerca
16	-------	1	Flange half	demi-flasque	Flanschhlfte	meia flange	media brida
17	-------	1	Ring gear	couronne dentée	Zahnkranz	corõa	corona
18	100176	12	Bolt	boulon	Bolzen	parafuso	bulón
19	100173	2	Washer	rondelle	Scheibe	arruela	arandela
20	100170	2	Gear	engrenage	Zahnrad	engrenagem	engranaje
21	100172	4	Washer	rondelle	Scheibe	arruela	arandela
22	100171	1	Spider	croisillon	Kreuzgelenk	cruzeta	cruceta
23	------	1	Plain half	môtié lisse	Glatte Hlfte	metada simples	mitad sencilla
24	106762	12	Washer	rondelle	Scheibe	arruela	arandela
25	675536	1	Bearing	palier	Lager	mancal	cojinete
26	------	1	Pinion	pignon	Ritzel	pinhão	pion
27	------	1	Diff carrier				
28	667277	1	Bearing cone	cône de roulement	Lagerkegel	cone do rolamento	cono del conj
29	667278	1	Bearing cup	coupelle de roul	Lagerschale	copo do rolamento	taza del coj
30	815040	1	Spacer kit	entretoises jeu	Distanzteil Satz	espaçador jôgo	espaciador jgo
31	[7]112354	-	Shim	cale	Beilage	calço	planchita
32	125576	-	Shim .007	cale-0,18MM	Beilage-0,18MM	calço-0,18MM	planchita-0,18MM
33	125577	-	Shim .010	cale-0,25MM	Beilage-0,25MM	calço-0,25MM	planchita-0,25MM
34	124041	1	Pinion brg cage	cage roul de pign	Ritzellagerkäfig	grade rol pinhão	jaula coj piñon
35	675257	1	Bearing cup	coupelle de roul	Lagerschale	copo do rolamento	taza del coj
36	710288	1	Bearing cone	cône de roulement	Lagerkegel	cone do rolamento	cono del conj
37	127989	1	Oil seal	jnt étanchéité huile	Öldichtung	vedação de óleo	sello de aceite
38	4E000009	5	Lockwasher	rondelle frein	Sicherungsscheibe	arruela de pressão	arandela seguridad
39	17C000932	5	Bolt	boulon	Bolzen	parafuso	bulón
40	816099	4	Gear	engrenage	Zahnrad	engrenagem	engranaje

[1] No longer available, Inc B,C,D,E,F 1⟹39
[1] N'est plus disponible,comprend B,C,D,E,F 1⟹39
[1] Nucht mehr erhältlich, einschl B,C,D,E,F, 1⟹39
[1] Não está mais disponivel, incl. B,C,D,E,F, 1⟹39
[1] No se produce más, inc. B,C,D,E, 1⟹39

[2] Inc 14⟹16, & 23

[3] Inc B,14⟹16, 19⟹23

[4] Inc 6,7 & 27

[5] Inc 17 & 26

[6] Inc B,C,E 15&18

[7] Quantity two (2) needed when ordering one (1) 112354 Shim
[7] Quantité (2) lors de la commande de (1) cale 112354
[7] Menge (2) bei Bestellung von (1) Beilag 112354
[7] Quantidade (2) pedir quando necessitar (1) Calço no. 112354
[7] Cantidad Se necesitan (2) cuando se ordena (1) Planchita 112354

666GM C-9046-1271⟹C-9046-9999

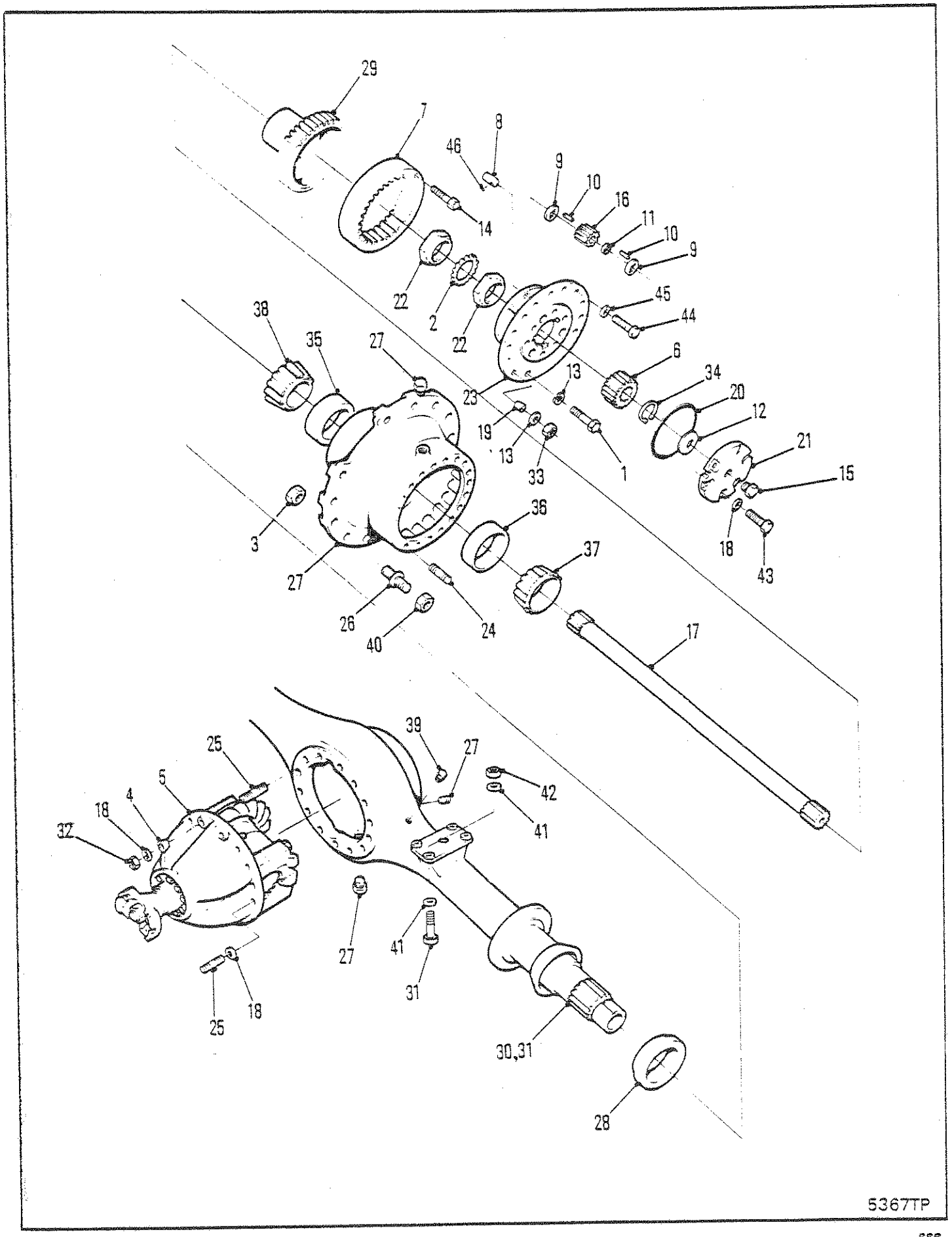
29
7
8
46
9
10
16
11
10
9
14
22
2
22
45
44
38
35
27
6
13
34
23
20
12
19
13
33
1
21
15
3
36
18
43
27
37
26
24
40
17
39
27
25
42
5
4
18
41
32
27
41
31
25
18
30,31
28
5367TP

AXLE ASSEMBLY, REAR 17600
ESSIEU AR ENSEMBLE 17600
ACHSE VOLLSTÄNDIG, HINTERRADANTRIEB 17600
EIXO TRASEIRO, CONJUNTO 17600
EJE TRASERO, CONJUNTO 17600

No.	Part No.	Qty	Description	Description	Benennung	Descrição	Descripción
A	[1]192546	1	Axle assy	essieu ensemble	Achse vollst	eixo conjunto	eje conjunto
B	[3]107016	2	Intrnal gear&hub				
C	[2]122470	1	Hub assy	moyeu ens	Nabe vollst	cubo conj	cubo conj
1	100970	10	Bolt	boulon	Bolzen	parafuso	bulón
2	101274	2	Nut	écrou	Mutter	porca	tuerca
3	103076	20	Nut	écrou	Mutter	porca	tuerca
4	103216	3	Dowel	goujon	Stift	espiga	espiga
5	O---------	1	Diff&Carrier assy	ens dif porte-plan	Diff&Träger voll	conj difer&sup	conj difer&sop
6	106058	2	Sun gear	engrenage principal	Umlaufring	engrenagem solar	engrenaje planetario
7	106059	2	Gear	engrenage	Zahnrad	engrenagem	engranaje
8	106349	6	Shaft	arbre	Welle	ávore	árbol
9	106350	12	Washer	rondelle	Scheibe	arruela	arandela
10	106351	348	Roller	galet	Rolle	rolete	rodillo
11	106352	6	Spacer	entretoise	Distanzteil	espaçador	espaciador
12	106455	2	Washer	rondelle	Scheibe	arruela	arandela
13	106762	20	Washer	rondelle	Scheibe	arruela	arandela
14	106880	16	Bolt	boulon	Bolzen	parafuso	bulón
15	11F000004	2	Plug	bouchon	Stopfen	bujão	tapón
16	109088	6	Pinion	pignon	Ritzel	pinhão	pion
17	112054	2	Axle Shaft	arbre dessieu	Achsenwelle	áhaste eixo	ábarra eje
18	112278	26	Washer	rondelle	Scheibe	arruela	arandela
19	112287	10	Dowel	goujon	Stift	espiga	espiga
20	114089	2	Seal ring	anneau du joint	Dichtungsring	anel de vedação	anillo de sello
21	[4]114119	2	Cap	chapeau	Kappe	tampa	tapa
22	114433	4	Nut	écrou	Mutter	porca	tuerca
23	114450	2	Planet spider	porte planétaire	Planetenkreuz	aranha do planeta	estrella planet
24	116419	10	Stud	goujon	Stift	prisioneiro	espárrago
25	119270	14	Stud	goujon	Stift	prisioneiro	espárrago
26	113929	20	Stud	goujon	Stift	prisioneiro	espárrago
27	11F000012	4	Plug	bouchon	Stopfen	bujão	tapón
28	122664	2	Seal	joint étanchéité	Dichtung	vedador	sello
29	125482	2	Hub	moyeu	Nabe	cubo	cubo
30	[5]125683	1	Housing axle	boitier dessieu	Gehäuse Achsen	carcaça eixo	carcasa eje
31	18C001256	8	Bolt	boulon	Bolzen	parafuso	bulón
32	64D000007	14	Nut	écrou	Mutter	porca	tuerca
33	64D000008	10	Nut	écrou	Mutter	porca	tuerca
34	224028	2	Ring	anneau	Ring	anel	anillo
35	658985	2	Cup	cuvette	Schale	capa	cubeta
36	672181	2	Cup	cuvette	Schale	capa	cubeta
37	672182	2	Cone	cône	Kegel	cone	cono
38	799408	2	Cone	cône	Kegel	cone	cono
39	955743	1	Breather assy	souffleur	Entlüftereinheit	conj de respirador	conj respirador
40	1900649	20	Nut	écrou	Mutter	porca	tuerca
41	1900671	16	Washer	rondelle	Scheibe	arruela	arandela
42	60D000012	-	Nut	écrou	Mutter	porca	tuerca
43	1C000720	12	Bolt	boulon	Bolzen	parafuso	bulón
44	1C000808	4	Bolt	boulon	Bolzen	parafuso	bulón
45	3E000008	4	Lockwasher	rondelle frein	Sicherungsscheibe	arruela de pressão	arandela seguridad
46	10J000012	6	Ball	bille	Kugel	esfera	bola

[1] Inc 1⟹46

[2] Inc 14 & 35

[3] Inc 14, 7 & 29

[4] Inc 12

[5] No longer available
[5] Nest plus disponible
[5] Nucht mehr erhältlich
[5] Não est á mais disponível
[5] No se produce más

666GM C-9016-101⟹C-9046-1270

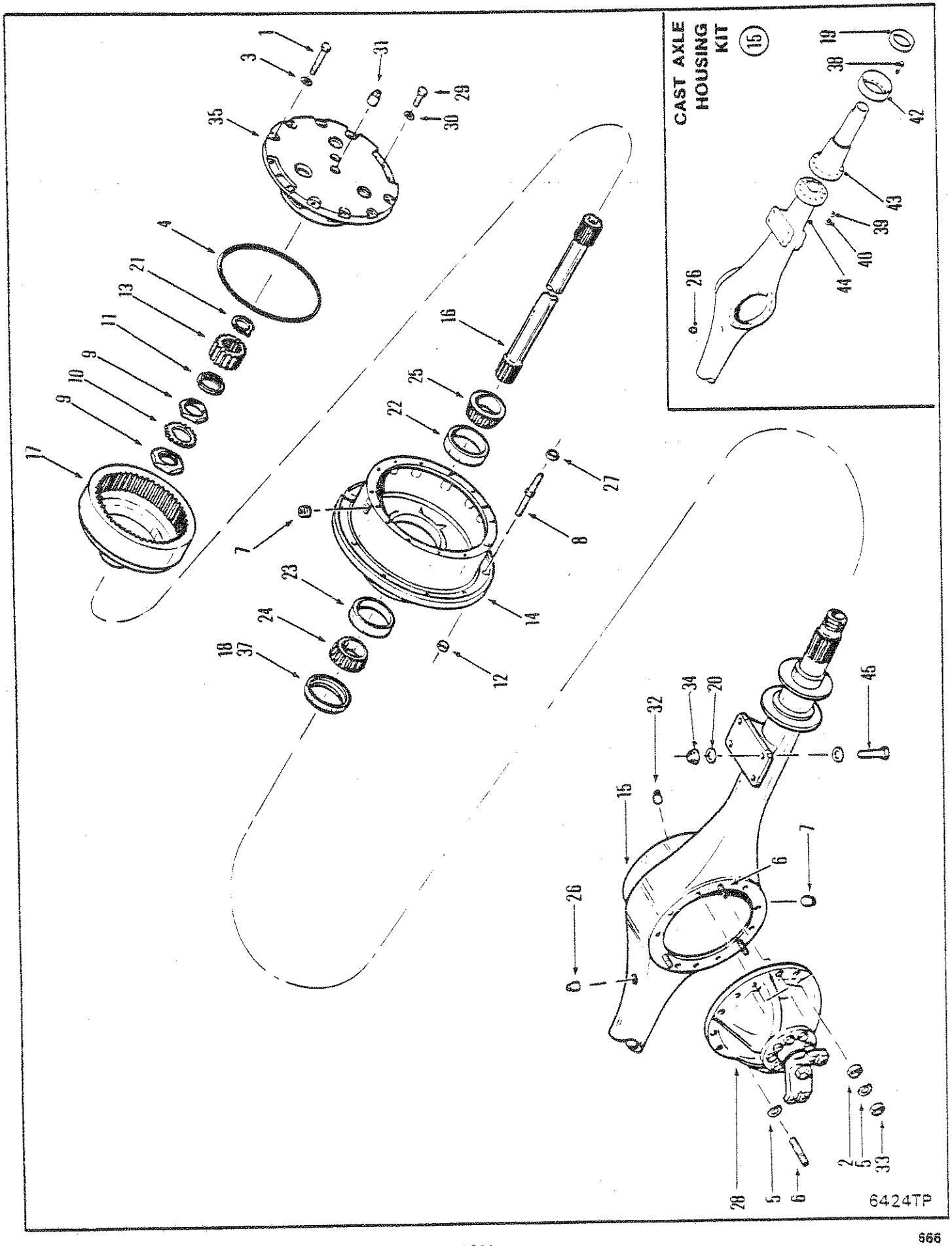
CAST AXLE HOUSING KIT (15)
6424TP

AXLE ASSEMBLY, REAR RD17800 HEAVY DUTY
ESSIEU AR ENSEMBLE RD17800 SERVICE DUR
ACHSE VOLLSTÄNDIG, HINTERRADANTRIEB RD17800 HOCHLEISTUNGSAUSFÜHRUNG
EIXO TRASEIRO, CONJUNTO RD17800 SERVIÇO PESADO
EJE TRASERO, CONJUNTO RD17800 EXTRA-FUERTE REFORZADO

No.	Part No.	Qty	Description	Description	Benennung	Descrição	Descripción
A	[1]191801	1	Rear drive axle	ess de trac AR	Hinterantribsachse	eixo acion tras	eje impuls post
1	100970	24	Bolt	boulon	Bolzen	parafuso	bulón
2	103216	3	Dowel	goujon	Stift	espiga	espiga
3	106762	24	Washer	rondelle	Scheibe	arruela	arandela
4	107348	2	Ring	anneau	Ring	anel	anillo
5	112278	14	Washer	rondelle	Scheibe	arruela	arandela
6	119270	14	Stud	goujon	Stift	prisioneiro	espárrago
7	119469	3	Plug	bouchon	Stopfen	bujão	tapón
8	113929	20	Stud	goujon	Stift	prisioneiro	espárrago
9	121013	4	Nut	écrou	Mutter	porca	tuerca
10	121014	2	Nut lock	frein décrou	Scraubensicherung	contraporca	contratuerca
11	121015	2	Sleeve	manchon	Muffe	luva	manguito
12	86D000012	20	Nut	écrou	Mutter	porca	tuerca
13	121804	2	Sun gear	engrenage principal	Umlaufring	engrenagem solar	engrenaje planetario
14	[2]121851	2	Hub assy	moyeu ens	Nabe vollst	cubo conj	cubo conj
15	[4]841037	1	Housing kit	ens boitier	Gehäuse vollst	conj carcaça	juego carcasa
16	123672	2	Shaft	arbre	Welle	ávore	árbol
17	123904	2	Int gear&hub	ingren int&moy	Internes Rad&Nabe	cubo e engr int	engr y cubo int
18	124325	2	Seal	joint étanchéité	Dichtung	vedador	sello
19	128117	2	Seal	joint étanchéité	Dichtung	vedador	sello
20	1907578	8	Washer	rondelle	Scheibe	arruela	arandela
21	224028	2	Ring	anneau	Ring	anel	anillo
22	668553	2	Cup	cuvette	Schale	capa	cubeta
23	672004	2	Cup	cuvette	Schale	capa	cubeta
24	672005	2	Cone	cône	Kegel	cone	cono
25	675261	2	Cone	cône	Kegel	cone	cono
26	955743	1	Breather assy	souffleur	Entlüftereinheit	conj de respirador	conj respirador
27	1900649	20	Nut	écrou	Mutter	porca	tuerca
28	O---------	1	Diff carrier assy	ens chassis port dif	Träger Difflagr voll	conj suporte dif	conj sopor
29	1C0000808	4	Bolt	boulon	Bolzen	parafuso	bulón
30	3E0000008	4	Lockwasher	rondelle frein	Sicherungsscheibe	arruela de pressão	arandela seguridad
31	11F000004	2	Plug	bouchon	Stopfen	bujão	tapón
32	11F000012	1	Plug	bouchon	Stopfen	bujão	tapón
33	64D000007	4	Nut	écrou	Mutter	porca	tuerca
34	18D000014	8	Nut	écrou	Mutter	porca	tuerca
35	O---------	-	Planet carr assy	port planétaire ens	Planetentraeger voll	sup planet conj	sop planet conj
36	19F000012	1	Bushing	chemise	Buchse	bucha	buje
37	[3]---------	2	Seal	joint étanchéité	Dichtung	vedador	sello
38	117336	20	Stud	goujon	Stift	prisioneiro	espárrago
39	104412	20	Washer	rondelle	Scheibe	arruela	arandela
40	106998	20	Nut	écrou	Mutter	porca	tuerca
41	128117	2	Seal	joint étanchéité	Dichtung	vedador	sello
42	2107398	2	Seal	joint étanchéité	Dichtung	vedador	sello
43	816098	2	Spindle kit	ensemble fusée	Spindel vollst	jôgo de haste	juego de huso
44	2106473	1	Housing	botier	Gehuse	carcaça	carcasa
45	18C014128	8	Bolt	boulon	Bolzen	parafuso	bulón

[1] Inc. 1➡45

[2] Inc 8, 12 & 24

[3] When 121012 is used alone, replace with 128117 seal. When 121012 is used with 121169 sleeve, replace the pair with 124325 oil seal.
[3] Lorsque 121012 est utilisé seul, le remplacer par le joint 128117. Lorsque 121012 est utilisé avec le manchon 121169, remplacer les deux par le joint d'etanchéité d'huile 124325.
[3] Wenn Posten 121012 allein verwendet wird, durch Dichtung 128117 ersetzen. Bei Verwendung von 121012 mit Buchse 121169, das Paar durch Ö ldichtung 124325 ersetzén.
[3] Se for utilizado somente 121012, substituir por junta 128117. Se 121012 for uuilizado com luva 121169, substituir o par por junta de o leo 124325.
[3] Al utilizar 121012 solo, reemplazar con selladura 128117. Al utilizar 121012 con camisa 121169, reemplazar el par n selladura para aceite 124325.

[4] Inc 36, 38➡44

666GMGR C-9046-1272➡C-9046-9999

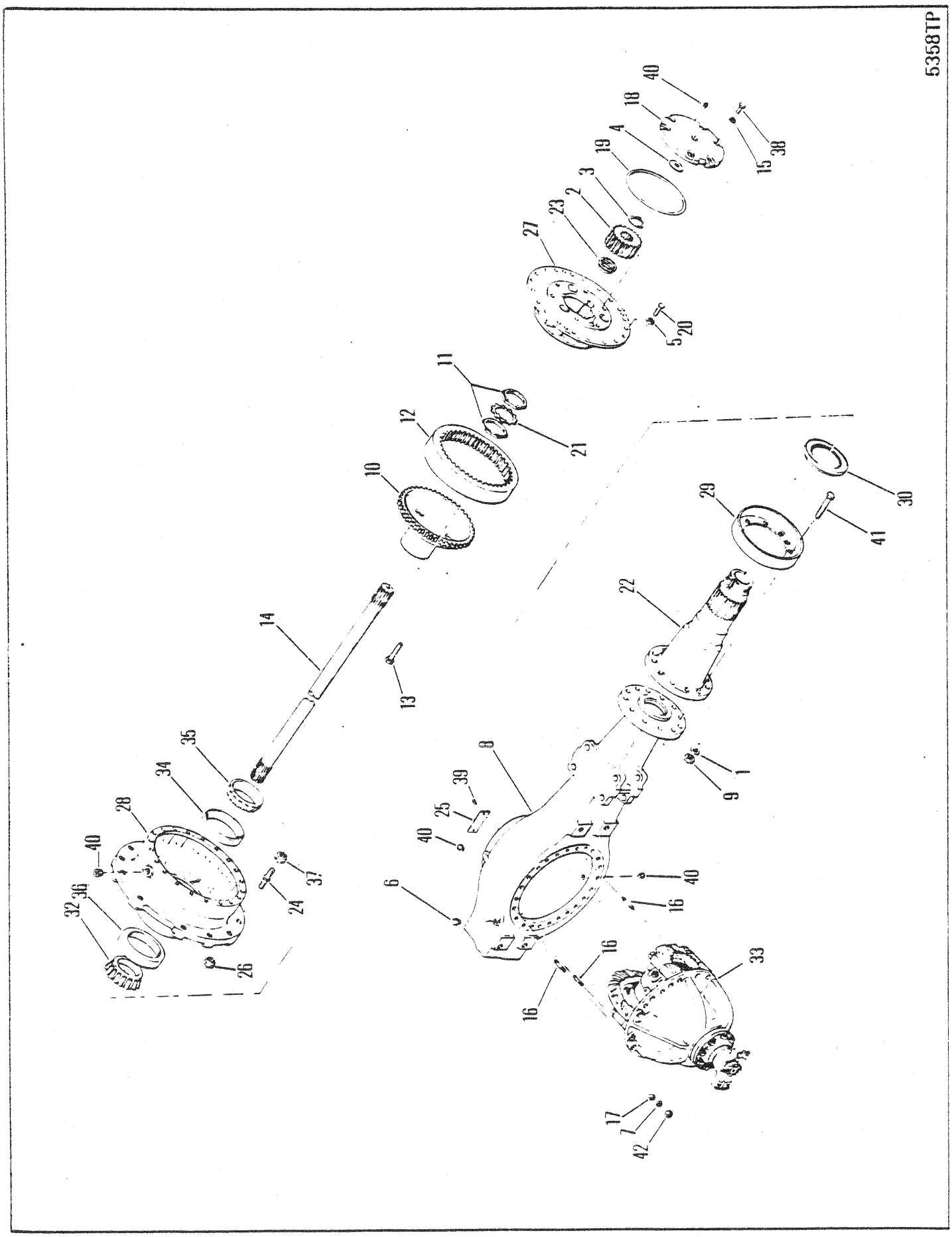
5358TP
40
18
4
19
3
2
23
27
5
20
15
38
11
12
21
10
29
30
41
22
14
13
35
34
28
40
36
32
26
24
37
8
39
25
40
6
40
16
1
9
16
16
33
17
1
42

AXLE ASSEMBLY, REAR RD 19500 HEAVY DUTY
ESSIEU AR ENSEMBLE RD 19500 SERVICE DUR
ACHSE VOLLSTÄNDIG, HINTERRADANTRIEB RD 19500 HOCHLEISTUNGSAUSFÜHRUNG
EIXO TRASEIRO, CONJUNTO RD 19500 SERVIÇO PESADO
EJE TRASERO, CONJUNTO RD 19500 EXTRA-FUERTE REFORZADO

No.	Part No.	Qty	Description	Description	Benennung	Descrição	Descripción
A	191370	1	Axle	essieu	Achse	eixo	eje
B	121831	2	Housing	botier	Gehuse	carcaça	carcasa
C	110552	2	Int gear&hub	ingren int&moy	Internes Rad&Nabe	cubo e engr int	engr y cubo int
1	104412	18	Washer	rondelle	Scheibe	arruela	arandela
2	106246	2	Sun gear	engrenage principal	Umlaufring	engrenagem solar	engrenaje planetario
3	106247	2	Snap ring	circlips	Sperring	anel de trava	anillo de retención
4	106457	2	Washer	rondelle	Scheibe	arruela	arandela
5	106547	40	Washer	rondelle	Scheibe	arruela	arandela
6	106656	1	Breather	reniflard	Entlüfter	respiradouro	respiradero
7	106762	14	Washer	rondelle	Scheibe	arruela	arandela
8	[2]107100	1	Housing	botier	Gehuse	carcaça	carcasa
9	64D000010	20	Nut	écrou	Mutter	porca	tuerca
10	110553	2	Hub	moyeu	Nabe	cubo	cubo
11	110559	4	Nut spindle	ecrou fusée	Mutterspindle	porca carretel	tuerca buso
12	110622	2	Gear	engrenage	Zahnrad	engrenagem	engranaje
13	110624	8	Bolt	boulon	Bolzen	parafuso	bulón
14	112077	2	Shaft	arbre	Welle	ávore	árbol
15	112278	12	Washer	rondelle	Scheibe	arruela	arandela
16	112286	14	Stud	goujon	Stift	prisioneiro	espárrago
17	112287	3	Dowel	goujon	Stift	espiga	espiga
18	113289	2	Thrust cap	chapeau butée	Druckkappe	tampa carga axial	tapa empuje
19	113292	2	O-ring	joint torique	O Ring	anel-O	anillo-O
20	117225	40	Bolt	boulon	Bolzen	parafuso	bulón
21	118786	2	Lock	serrure	Schloss	fechadura	cerradura
22	119852	2	Spindle end	bout de fuseau	Wellenende	term do carretel	extremo del huso
23	119853	2	Thrust ring	bague de butée	Druckring	anel de empuxo	anillo de empuje
24	113929	20	Stud	goujon	Stift	prisioneiro	espárrago
25	120707	1	Name plate	plaque duconstructr	Namensschild	placa do nome	placa de nombre
26	86D000012	20	Nut	écrou	Mutter	porca	tuerca
27	□-------	1	Planet&Carr assy	port planétaire ens	Planeträger vollst	sup planet conj	sup planet conj
28	121838	2	Hub&cup assy	ens moyeu&coupelle	Nabe&Schale vollst	conj cubo&copo	conj cubo&cubeta
29	2107400	2	Seal	joint étanchéité	Dichtung	vedador	sello
30	[1]125248	2	Seal	joint étanchéité	Dichtung	vedador	sello
31	125769	2	Seal	joint étanchéité	Dichtung	vedador	sello
32	127819	2	Inner cone	cône interne	Innenkegel	cone interior	cono interno
33	□-------	1	Diff&Carrier assy	ens dif porte-plan	Diff&Träger voll	conj difer&sup	conj difer&sop
34	742262	2	Cup	cuvette	Schale	capa	cubeta
35	742263	2	Cone	cône	Kegel	cone	cono
36	774024	2	Cup	cuvette	Schale	capa	cubeta
37	1900649	20	Nut	écrou	Mutter	porca	tuerca
38	1C0000720	12	Bolt	boulon	Bolzen	parafuso	bulón
39	6C0000605	2	Screw	vis	Schraube	parafuso	tornillo
40	11F000012	6	Plug	bouchon	Stopfen	bujão	tapón
41	18C001044	20	Bolt	boulon	Bolzen	parafuso	bulón
42	64D000008	14	Nut	écrou	Mutter	porca	tuerca

[1] When 125248 is used with 123937 wear sleeve, replace with 125769 oil seal
[1] Lorsque 125248 est utilisé avec le manchon d'usure 123937, il remplace le joint
[1] Wenn Posten 125248 mit 123937-Verschleissbuchse verwendet wird, durch Öldichtung 125769 ersetzen.
[1] Quando for utilizado 125248 com luva de desgaste 123937, substituir por junta de óleo 125769
[1] Al utilizar 125248 con camisa de desgaste 123937, reemplazar con selladura para aceite 125769

[2] No longer available
[2] N'est plus disponible
[2] Nucht mehr erhältlich
[2] Não está mais disponível
[2] No se produce mas

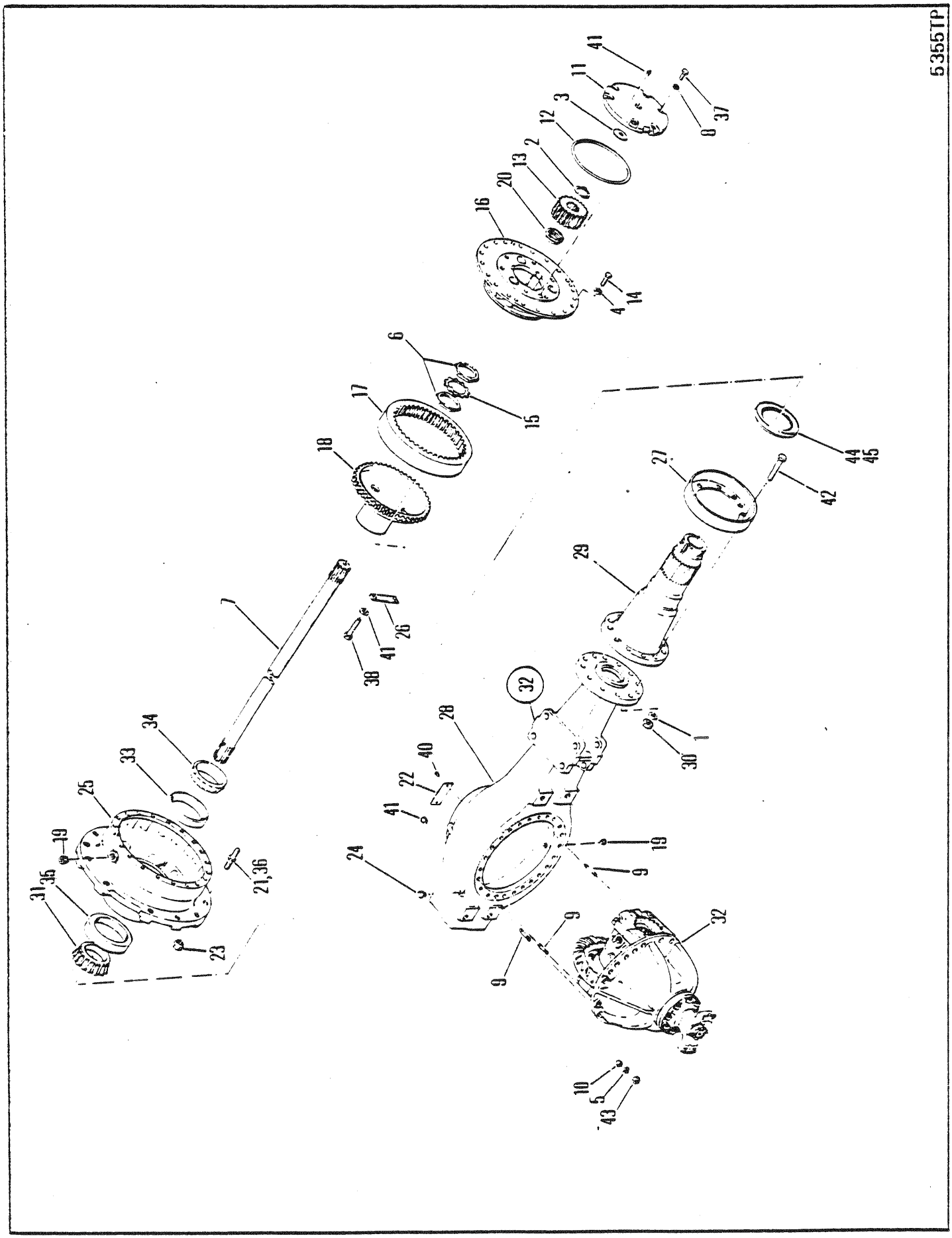
5355TP
41
11
3
12
2
13
20
16
4
14
8
37
6
17
18
15
27
42
44
45
29
7
26
41
38
32
28
34
33
25
19
31
35
23
21,36
40
22
41
24
1
30
19
9
9
9
32
10
5
43

AXLE ASSEMBLY, REAR RD-19600 HEAVY DUTY ⊠
ESSIEU AR ENSEMBLE RD-19600 SERVICE DUR⊠
ACHSE VOLLSTÄNDIG, HINTERRADANTRIEB RD-19600 HOCHLEISTUNGSAUSFÜHRUNG⊠
EIXO TRASEIRO, CONJUNTO RD-19600 SERVIÇO PESADO⊠
EJE TRASERO, CONJUNTO RD-19600 EXTRA-FUERTE REFORZADO⊠

No.	Part No.	Qty	Description	Description	Benennung	Descrição	Descripción
A	[3]192615	1	Axle assy	essieu ensemble	Achse vollst	eixo conjunto	eje conjunto
B	[1]119207	2	Int gear&hub	ingren int&moy	Internes Rad&Nabe	cubo e engr int	engr y cubo int
C	[2]2106971	2	Hub&stud assy	ens moyeu&goujon	Nabe&Bolzen voll	cj cubo&prisioneiro	cj cubo&perno
1	104412	40	Washer	rondelle	Scheibe	arruela	arandela
2	106247	2	Ring,retaining	bague darrêt	Haltering	anel retentor	anillo de retención
3	106457	2	Washer	rondelle	Scheibe	arruela	arandela
4	106547	40	Washer	rondelle	Scheibe	arruela	arandela
5	106762	14	Washer	rondelle	Scheibe	arruela	arandela
6	110559	4	Nut	écrou	Mutter	porca	tuerca
7	112077	2	Shaft	arbre	Welle	ávore	árbol
8	112278	12	Washer	rondelle	Scheibe	arruela	arandela
9	112286	14	Stud	goujon	Stift	prisioneiro	espárrago
10	112287	3	Dowel	goujon	Stift	espiga	espiga
11	113289	2	Thrust cap	chapeau butée	Druckkappe	tampa carga axial	tapa empuje
12	113292	2	O-ring	joint torique	O Ring	anel-O	anillo-O
13	116588	2	Gear sun	engrenage principal	Umlaufring	engrenagem solar	engranaje planetario
14	117225	40	Bolt	boulon	Bolzen	parafuso	bulón
15	118786	2	Lock	serrure	Schloss	fechadura	cerradura
16	O------	1	Planet carr assy	port planétaire ens	Planetentraeger voll	sup planet conj	sop planet conj
17	119211	2	Gear	engrenage	Zahnrad	engrenagem	engranaje
18	119213	2	Hub	moyeu	Nabe	cubo	cubo
19	119469	3	Plug	bouchon	Stopfen	bujão	tapón
20	119853	2	Thrust ring	bague de butée	Druckring	anel de empuxo	anillo de empuje
21	113929	20	Stud	goujon	Stift	prisioneiro	espárrago
22	120707	1	Plate,name	plaque due contructr	Namensschild	placa do nome	placa de nombre
23	86D000012	20	Nut	écrou	Mutter	porca	tuerca
24	121214	1	Breather	reniflard	Entlüfter	respiradouro	respiradero
25	[6]2106367	2	Hub&cup assy	ens moyeu&coupelle	Nabe&Schale vollst	conj cubo&copo	conj cubo&cubeta
26	122701	12	Plate	plaque	Platte	placa	placa
27	2107400	2	Seal	joint étanchéité	Dichtung	vedador	sello
28	124200	1	Housing axle	boitier dessieu	Gehäuse Achsen	carcaça eixo	carcasa eje
29	125768	2	Spindle end	bout de fuseau	Wellenende	term do carretel	extremo del huso
30	------	20	Nut	écrou	Mutter	porca	tuerca

[1] No longer available. Inc 17, 28, 26 & 39
[1] N'est plus disponible. Inc 17, 18, 26 & 39
[1] Nucht mehr erhältlich. Inc 17, 18, 26 & 39
[1] Não está mais disponível. Inc 17, 18, 26 & 39
[1] No se produce más. Inc 17, 18, 26 & 39

[2] Inc 25 & 36

[3] No longer available. B,C, 1➡45
[3] N'est plus disponible. Inc B,C,1➡45
[3] Nucht mehr erhältlich. Inc B,C,1➡45
[3] Não está mais disponível. Inc B,C,1➡45
[3] No se produce más. Inc B,C,1➡45

[4] Replaces 125248 when used with 123947 sleeve
[4] Remplace 125248 lorsquil est utileé avec le manchon 123947
[4] Ersetzt 125248 wenn mit 123947 Muffe verwendet
[4] Substitui 125248 quando é usado com luva 123947
[4] Reemplaza 125248 cuando es usado con 123947 manga

[5] Push-in stud
[5] goujon d'insertion
[5] Einschiebestift
[5] empuxe prisioneiro
[5] espárrago de inserción

[6] Inc 33 & 35

666GM C-9046-1263➡C-9046-9999

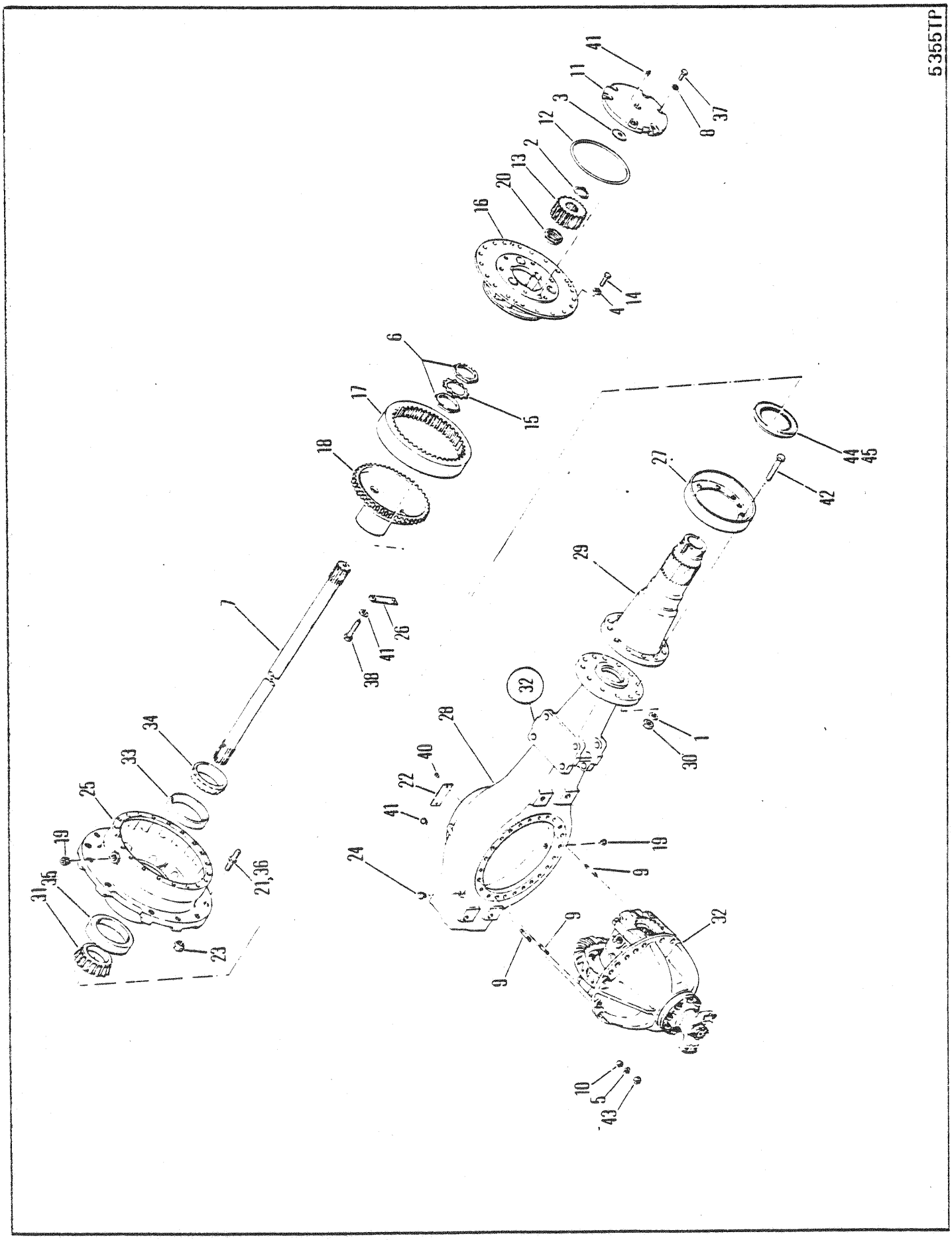
5355TP
41
11
3
12
2
13
20
16
4
14
8
37
6
15
17
18
44
45
27
42
29
26
41
38
7
32
28
1
30
34
33
40
22
41
25
19
24
19
9
21,36
31
35
23
9
9
32
10
5
43

AXLE ASSEMBLY, REAR RD-19600 HEAVY DUTY ⊠
ESSIEU AR ENSEMBLE RD-19600 SERVICE DUR⊠
ACHSE VOLLSTÄNDIG, HINTERRADANTRIEB RD-19600 HOCHLEISTUNGSAUSFÜHRUNG⊠
EIXO TRASEIRO, CONJUNTO RD-19600 SERVIÇO PESADO⊠
EJE TRASERO, CONJUNTO RD-19600 EXTRA-FUERTE REFORZADO⊠

No.	Part No.	Qty	Description	Description	Benennung	Descrição	Descripción
31	127819	2	Bearing cone	cône de roulement	Lagerkegel	cone do rolamento	cono del conj
32	○------	1	Diff & carr assy	ens dif & porte-plan	Diff & Trger voll	conj difer & sup	conj difer & sop
33	742262	2	Bearing cup	coupelle de roul	Lagerschale	copo do rolamento	taza del coj
34	742263	2	Bearing cone	cône de roulement	Lagerkegel	cone do rolamento	cono del conj
35	774024	2	Bearing cup	coupelle de roul	Lagerschale	copo do rolamento	taza del coj
36	[5]2106309	20	Stud	goujon	Stift	prisioneiro	espárrago
37	1C0000720	12	Screw	vis	Schraube	parafuso	tornillo
38	4C0000820	24	Bolt	boulon	Bolzen	parafuso	bulón
39	4E0000008	24	Lockwasher	rondelle frein	Sicherungsscheibe	arruela de pressão	arandela seguridad
40	6C0000605	2	Screw	vis	Schraube	parafuso	tornillo
41	11F000012	3	Plug	bouchon	Stopfen	bujão	tapón
42	18C001044	20	Bolt	boulon	Bolzen	parafuso	bulón
43	64D000008	14	Nut	écrou	Mutter	porca	tuerca
44	125248	2	Seal	joint étanchéité	Dichtung	vedador	sello
45	[4]125769	2	Seal	joint étanchéité	Dichtung	vedador	sello

[1] No longer available. Inc 17, 28, 26 & 39
[1] N'est plus disponible. Inc 17, 18, 26 & 39
[1] Nucht mehr erhältlich. Inc 17, 18, 26 & 39
[1] Não está mais disponivel. Inc 17, 18, 26 & 39
[1] No se produce más. Inc 17, 18, 26 & 39

[2] Inc 25 & 36

[3] No longer available. B,C, 1➡45
[3] N'est plus disponible. Inc B,C,1➡45
[3] Nucht mehr erhältlich. Inc B,C,1➡45
[3] Não está mais disponivel. Inc B,C,1➡45
[3] No se produce más. Inc B,C,1➡45

[4] Replaces 125248 when used with 123947 sleeve
[4] Remplace 125248 lorsquil est utileé avec le manchon 123947
[4] Ersetzt 125248 wenn mit 123947 Muffe verwendet
[4] Substitui 125248 quando é usado com luva 123947
[4] Reemplaza 125248 cuando es usado con 123947 manga

[5] Push-in stud
[5] goujon d'insertion
[5] Einschiebestift
[5] empuxe prisioneiro
[5] espárrago de inserción

[6] Inc 33 & 35

666GM C-9046-1263➡C-9046-9999

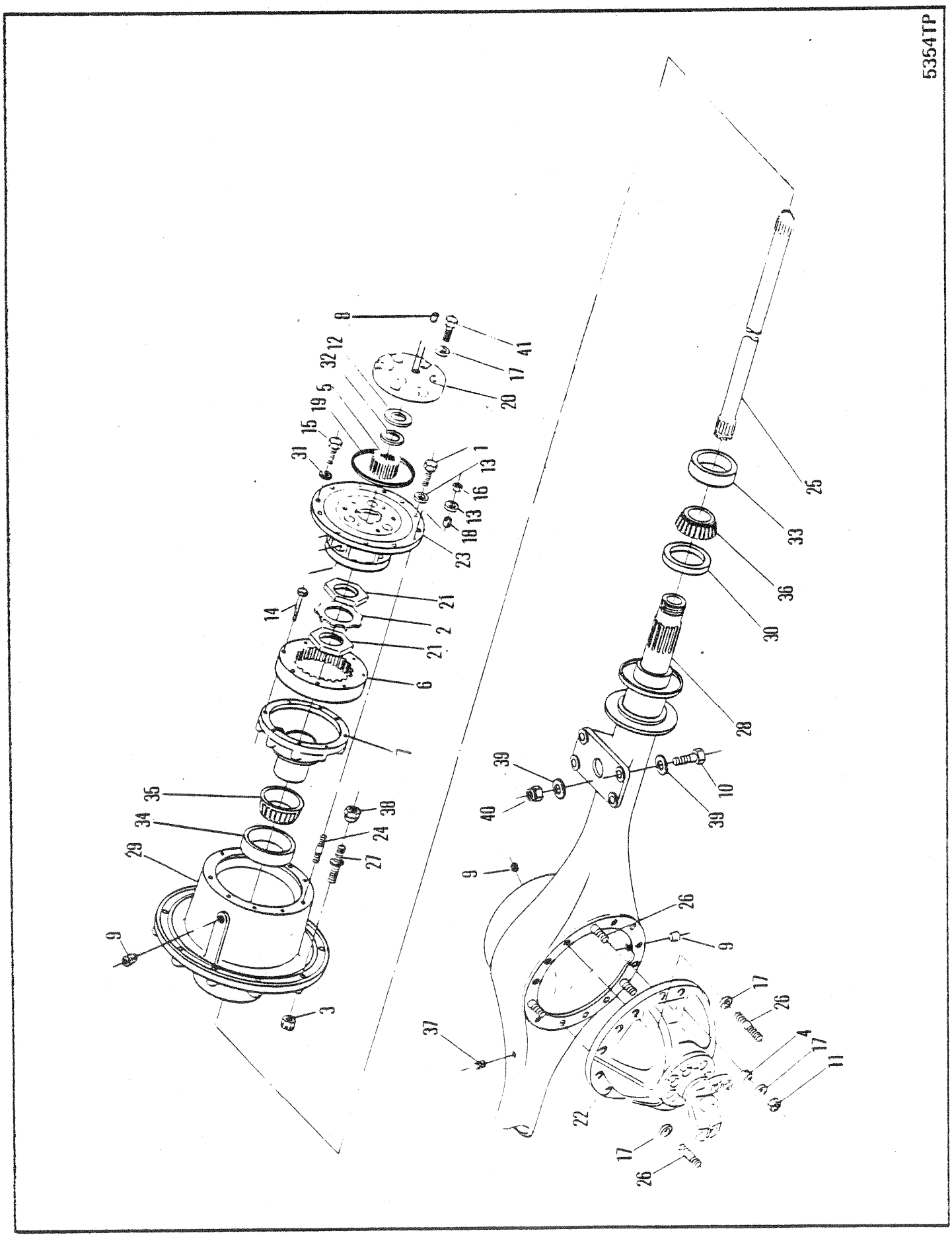
5354TP
8
41
12
32
17
20
5
19
15
31
1
13
16
13
18
23
21
14
2
21
6
7
35
34
29
38
24
27
9
3
39
40
10
39
28
9
26
9
17
26
37
4
17
11
22
17
26
25
33
36
30

AXLE ASSEMBLY, REAR RD17600 WIDE TRACK ⊠
ESSIEU AR ENSEMBLE RD17600 VOIE LARGE ⊠
ACHSE VOLLSTÄNDIG, HINTERRADANTRIEB RD17600 BREITSPUR ⊠
EIXO TRASEIRO, CONJUNTO RD17600 BITOLA LARGA ⊠
EJE TRASERO, CONJUNTO RD17600 RODADA ANCHA ⊠

No.	Part No.	Qty	Description	Description	Benennung	Descrição	Descripción
A	[3]190930	1	Axle assy	essieu ensemble	Achse vollst	eixo conjunto	eje conjunto
B	[1]107016	2	Intrnal gear&hub				
1	100970	10	Bolt	boulon	Bolzen	parafuso	bulón
2	101274	2	Lock	serrure	Schloss	fechadura	cerradura
3	103076	20	Nut	écrou	Mutter	porca	tuerca
4	103216	3	Dowel	goujon	Stift	espiga	espiga
5	106058	2	Sun gear	engrenage principal	Umlaufring	engrenagem solar	engrenaje planetario
6	106059	2	Gear	engrenage	Zahnrad	engrenagem	engranaje
7	106060	2	Hub	moyeu	Nabe	cubo	cubo
8	11F000004	2	Plug	bouchon	Stopfen	bujão	tapón
9	11F000012	4	Plug	bouchon	Stopfen	bujão	tapón
10	18C001256	8	Bolt	boulon	Bolzen	parafuso	bulón
11	64D000007	14	Nut	écrou	Mutter	porca	tuerca
12	106455	2	Washer	rondelle	Scheibe	arruela	arandela
13	106762	20	Washer	rondelle	Scheibe	arruela	arandela
14	106880	16	Bolt	boulon	Bolzen	parafuso	bulón
15	1C000720	12	Screw	vis	Schraube	parafuso	tornillo
16	64D000008	10	Nut	écrou	Mutter	porca	tuerca
17	112278	26	Washer	rondelle	Scheibe	arruela	arandela
18	112287	10	Dowel	goujon	Stift	espiga	espiga
19	114089	2	Ring	anneau	Ring	anel	anillo
20	114119	2	Cap	chapeau	Kappe	tampa	tapa
21	114433	4	Nut	écrou	Mutter	porca	tuerca
22	○---------	-	Diff&carr assy	ens dif&porte-plan	Diff&Trger voll	conj difer&sup	conj difer&sop
23	○---------	-	Planet carr assy	port planétaire ens	Planetentraeger voll	sup planet conj	sop planet conj
24	116419	10	Stud	goujon	Stift	prisioneiro	espárrago
25	117655	2	Shaft	arbre	Welle	ávore	árbol
26	119270	14	Stud	goujon	Stift	prisioneiro	espárrago
27	113929	20	Stud	goujon	Stift	prisioneiro	espárrago
28	121980	1	Housing	botier	Gehuse	carcaça	carcasa
29	[2]122471	2	Hub assy	moyeu ens	Nabe vollst	cubo conj	cubo conj
30	122664	2	Seal	joint étanchéité	Dichtung	vedador	sello
31	3E000008	4	Lockwasher	rondelle frein	Sicherungsscheibe	arruela de pressão	arandela seguridad
32	224028	2	Ring	anneau	Ring	anel	anillo
33	658985	2	Cup	cuvette	Schale	capa	cubeta
34	672181	2	Cup	cuvette	Schale	capa	cubeta
35	672182	2	Cone	cône	Kegel	cone	cono
36	799408	2	Cone	cône	Kegel	cone	cono
37	955743	1	Breather assy	souffleur	Entlüftereinheit	conj de respirador	conj respirador
38	1900649	20	Nut	écrou	Mutter	porca	tuerca
39	1900671	16	Washer	rondelle	Scheibe	arruela	arandela
40	60D000012	8	Nut	écrou	Mutter	porca	tuerca
41	1C0000720	12	Bolt	boulon	Bolzen	parafuso	bulón

[1] Inc 6, 7 & 38

[2] Inc 33

[3] Inc B, 1➡41

666GM C-9046-101➡C-9046-1001

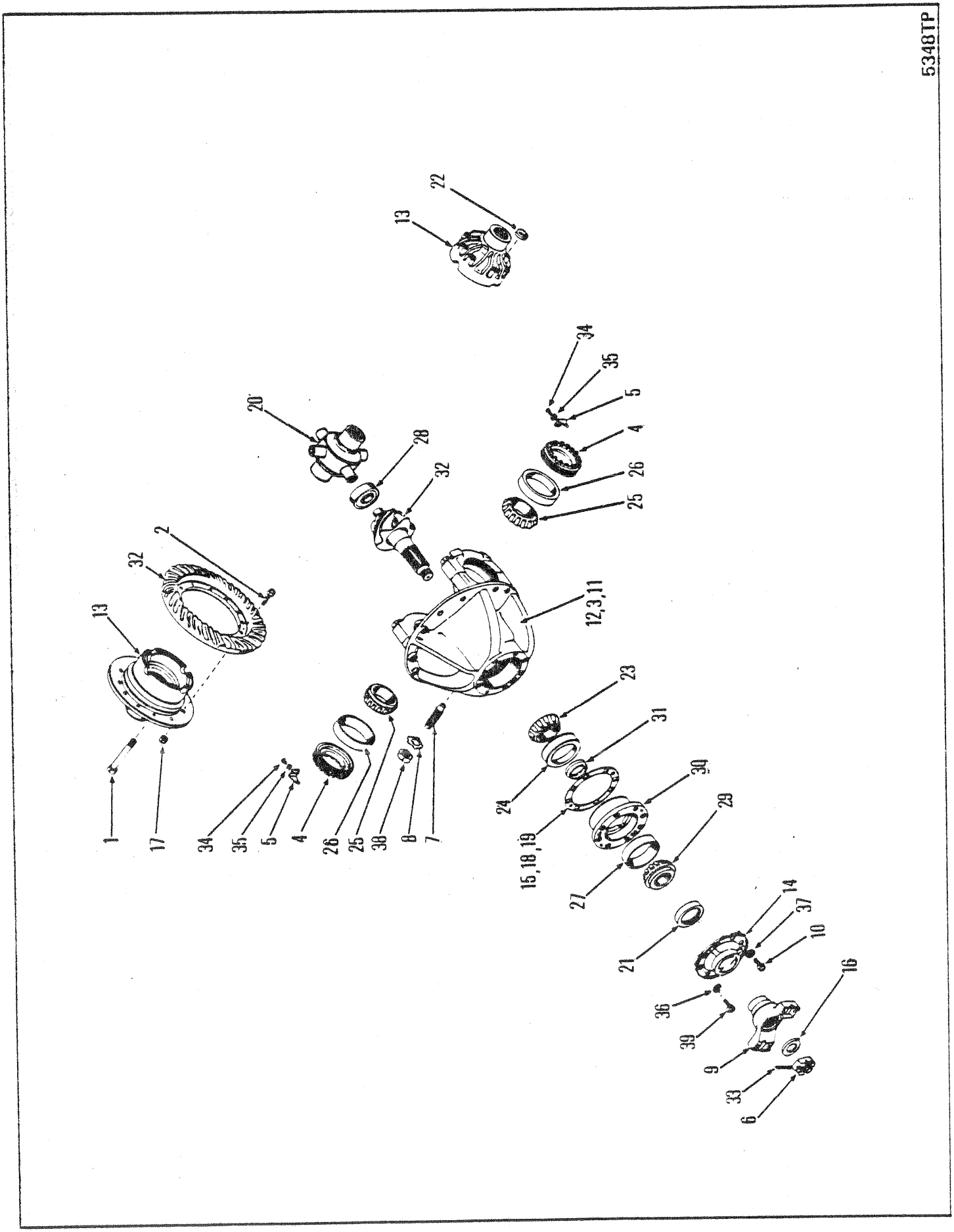
5348TP
22
13
34
35
5
4
26
25
20
28
32
2
32
13
12,3,11
23
31
30
29
24
15,18,19
27
21
14
37
10
16
36
39
9
33
6
1
17
34
35
5
4
26
25
38
8
7

DIFFERENTIAL & CARRIER ASSEMBLY, REAR RD-17600
ENSEMBLE DIFFÉRENTIAL-PALIER ET COUSSINENT, ARRIÈRE RD-17600
DIFFERENTIAL & TRÄGER VOLLSTÄNDIG, HINTEN RD-17600
CONJUNTO DO DIFFERENCIAL & SUPORTE, TRASEIRA RD-17600
CONJUNTO DE DIFERENCIAL & SOPORTE, TRASERO RD-17600

No.	Part No.	Qty	Description	Description	Benennung	Descrição	Descripción
A	[1]127992	1	Diff&carr assy	ens dif&porte-plan	Diff&Trger voll	conj difer&sup	conj difer&sop
B	[2]124997	1	Diff assy	différential ens	Differential voll	diferencial cj	diferencial cj
C	[3]124435	1	Diff body	corps de diff	Differentialkrper	corpo do dif	cuerpo diferenc
1	17C000856	12	Bolt	boulon	Bolzen	parafuso	bulón
2	100176	12	Bolt	boulon	Bolzen	parafuso	bulón
3	†123830	4	Bolt	boulon	Bolzen	parafuso	bulón
4	100940	1	Nut	écrou	Mutter	porca	tuerca
5	100941	1	Lock	serrure	Schloss	fechadura	cerradura
6	100950	1	Nut	écrou	Mutter	porca	tuerca
7	100953	1	Screw	vis	Schraube	parafuso	tornillo
8	100954	1	Lock	serrure	Schloss	fechadura	cerradura
9	106081	1	Flange	bride	Flansch	flange	brida
10	17C000928	5	Bolt	boulon	Bolzen	parafuso	bulón
11	†111656	4	Washer	rondelle	Scheibe	arruela	arandela
12	112279	1	Cap&carrier	bouchon&porteur	Träger &Verschluss	cobert&veiculo	caopota&transportdor
13	[4]126894	1	Diff case kit	trsse corps differ	Diffgehäuse bausatz	jogo carcaca dif	juego carcasa dif
14	112352	1	Retainer	arrêtoir	Halterung	retentor	retén
15	[5]‡112354	-	Shim .004	cale-0,10MM	Beilage-0,10MM	calço-0,10MM	planchita-0,10MM
16	119298	1	Washer	rondelle	Scheibe	arruela	arandela
17	86D000008	12	Nut	écrou	Mutter	porca	tuerca
18	‡125576	-	Shim .007	cale-0,18MM	Beilage-0,18MM	calço-0,18MM	planchita-0,18MM
19	‡125577	-	Shim .010	cale-0,25MM	Beilage-0,25MM	calço-0,25MM	planchita-0,25MM
20	125600	1	No-spin unit	ens anti-patinage	No-spin Anlage	conj anti-patinante	conj anti-patinaje
21	127989	1	Seal	joint étanchéité	Dichtung	vedador	sello
22	106762	12	Washer	rondelle	Scheibe	arruela	arandela
23	667277	1	Cone	cône	Kegel	cone	cono
24	667278	1	Cup	cuvette	Schale	capa	cubeta
25	675248	1	Cone	cône	Kegel	cone	cono
26	675249	1	Cup	cuvette	Schale	capa	cubeta
27	675257	1	Cup	cuvette	Schale	capa	cubeta
28	675536	1	Bearing	palier	Lager	mancal	cojinete
29	710288	1	Cone	cône	Kegel	cone	cono
30	112350	1	Pinion brg cage	cage roul de pign	Ritzellagerkäfig	grade rol pinhão	jaula coj piñon
31	815040	1	Spacer	entretoise	Distanzteil	espaçador	espaciador
32	815202	1	Gear & pin set	ens cour dentée goup	Tellerrad & Ritzlstz	jogo coroa & pinhão	jg corona & pasador
33	1F0000428	1	Pin	goupille	Stift	pino	pasador
34	3C0000614	1	Bolt	boulon	Bolzen	parafuso	bulón
35	4E0000006	1	Lockwasher	rondelle frein	Sicherungsscheibe	arruela de pressão	arandela seguridad
36	4E0000008	1	Lockwasher	rondelle frein	Sicherungsscheibe	arruela de pressão	arandela seguridad
37	4E0000009	5	Lockwasher	rondelle frein	Sicherungsscheibe	arruela de pressão	arandela seguridad
38	8D0000014	1	Nut	écrou	Mutter	porca	tuerca
39	17C000828	1	Bolt	boulon	Bolzen	parafuso	bulón

[1] Inc 1➡39

[2] Inc 1, 2, 17

[3] Inc 1

[4] Inc 1 & 17

[5] Quantity two (2) needed when ordering one (1) 112354 Shim[5] Quantité (2) lors de la commande de (1) cale 112354
[5] Menge (2) bei Bestellung von (1) Beilag 112354
[5] Quantidade (2) pedir quando necessitar (1) Calço no. 112354
[5] Cantidad Se necesitan (2) cuando se ordena (1) Planchita 112354

666GM C-9016-101➡C-9046-1270

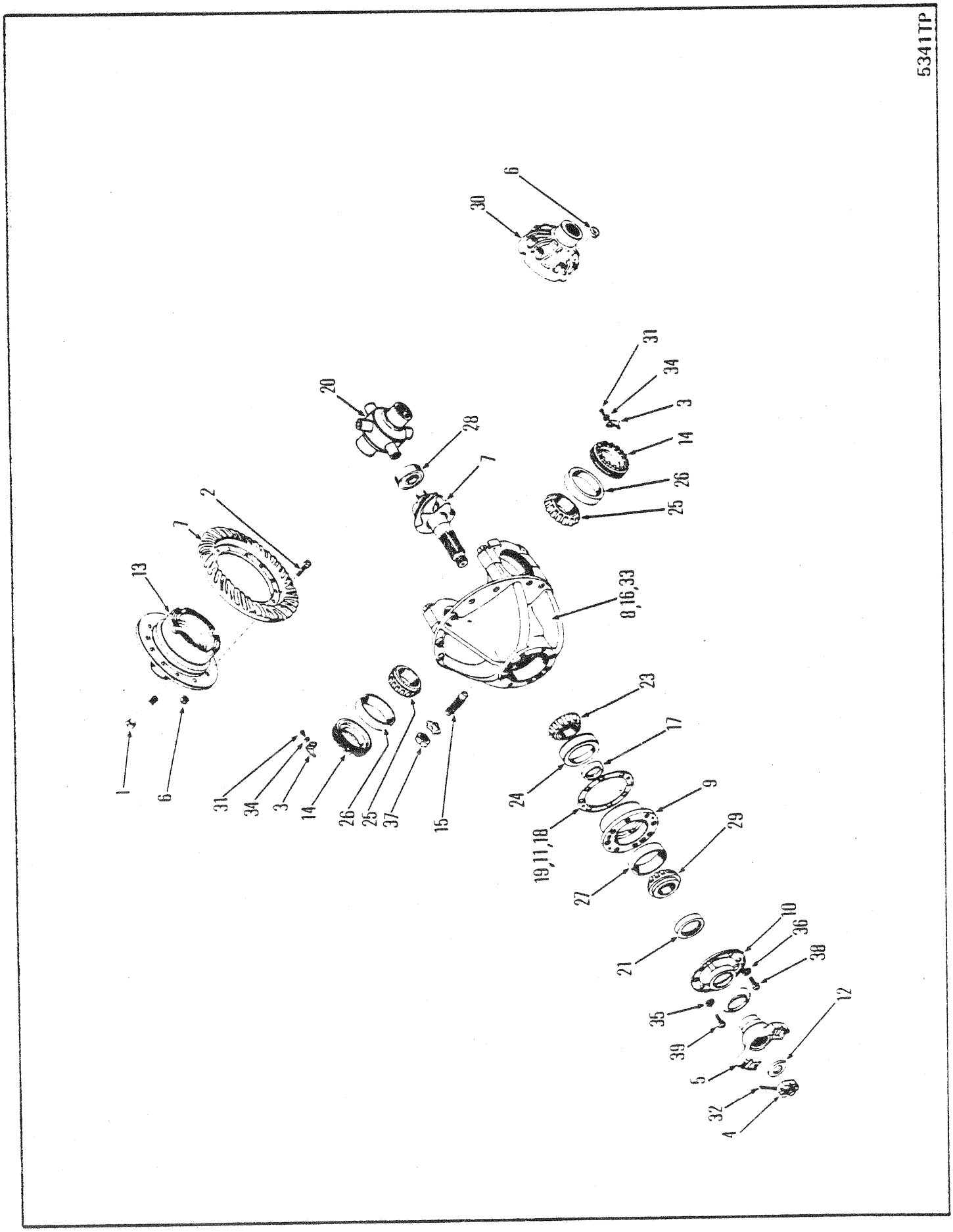
5341TP
6
30
31
34
3
14
26
25
20
28
7
2
7
13
8,16,33
23
17
24
9
19,11,18
29
27
1
6
31
34
3
14
26
25
37
15
10
36
38
21
35
39
12
5
32
4

DIFFERENTIAL & CARRIER ASSEMBLY, REAR RD-17800&17900
ENSEMBLE DIFFÉRENTIAL-PALIER ET COUSSINENT, ARRIÈRE RD-17800&17900
DIFFERENTIAL & TRÄGER VOLLSTÄNDIG, HINTEN RD-17800&17900
CONJUNTO DO DIFERENCIAL & SUPORTE, TRASEIRA RD-17800&17900
CONJUNTO DE DIFERENCIAL & SOPORTE, TRASERO RD-17800&17900

No.	Part No.	Qty	Description	Description	Benennung	Descrição	Descripción
A	[6]127995	1	Diff&carr assy	ens dif&porte-plan	Diff&Trger voll	conj difer&sup	conj difer&sop
B	[2]124439	1	Diff assy	différential ens	Differential voll	diferencial cj	diferencial cj
C	[3]124435	1	Diff body	corps de diff	Differentialkrper	corpo do dif	cuerpo diferenc
D	[5]126894	1	Diff case assy	boitier differential ens	Differentialgehäuse voll	dif carcaça cj	dif carcasa cj
1	17C000856	8	Bolt	boulon	Bolzen	parafuso	bulón
2	100176	12	Bolt	boulon	Bolzen	parafuso	bulón
3	100941	2	Lock	serrure	Schloss	fechadura	cerradura
4	100950	1	Nut	écrou	Mutter	porca	tuerca
5	106081	1	Flange	bride	Flansch	flange	brida
6	18D000008	12	Nut	écrou	Mutter	porca	tuerca
7	110127	1	Ring gear set	ens cour dentée	Zahnkranzsatz	jôgo corõa	juego corona
8	112279	1	Cap&carrier	bouchon&porteur	Träger &Verschluss	cobert&veiculo	caopota&transportdor
9	[1]112351	1	Pinion brg cage	cage roul de pign	Ritzellagerkäfig	grade rol pinhão	jaula coj piñon
10	[1]112352	1	Retainer	arrêtoir	Halterung	retentor	retén
11	[7]‡112354	-	Shim .004	cale-0,10MM	Beilage-0,10MM	calço-0,10MM	planchita-0,10MM
12	119298	1	Washer	rondelle	Scheibe	arruela	arandela
13	[4]§------	1	Flange half	demi-flasque	Flanschhlfte	meia flange	media brida
14	122765	2	Nut	écrou	Mutter	porca	tuerca
15	123800	1	Screw	vis	Schraube	parafuso	tornillo
16	†123830	4	Bolt	boulon	Bolzen	parafuso	bulón
17	124040	1	Spacer	entretoise	Distanzteil	espaçador	espaciador
18	‡125576	-	Shim .007	cale-0,18MM	Beilage-0,18MM	calço-0,18MM	planchita-0,18MM
19	‡125577	-	Shim .010	cale-0,25MM	Beilage-0,25MM	calço-0,25MM	planchita-0,25MM
20	125600	1	No-spin unit	ens anti-patinage	No-spin Anlage	conj anti-patinante	conj anti-patinaje
21	127989	1	Seal	joint étanchéité	Dichtung	vedador	sello
22	106762	8	Washer	rondelle	Scheibe	arruela	arandela
23	667277	1	Cone	cône	Kegel	cone	cono
24	667278	1	Cup	cuvette	Schale	capa	cubeta
25	675248	2	Cone	cône	Kegel	cone	cono

[1] Loctite 277 is used as a sealant on the inside surfaces of items 9 & 10
[1] Loctite 277 est utilisé pour sceller les surfaces intérieures des articles 9 et 10
[1] Loctite 277 wird als Dichtmittel an der Innenfläche der Pos. 9 & 10
[1] Usar Loctite 277 par evitar afrouxamento na superficie interna dos itens 9 e 10
[1] Loctite 277 es usado como sellador de las superficies interiores de los articulos 9 & 10

[2] Inc C, 1, 2, & 20

[3] Inc 1, 13, 20 & 30

[4] See D
[4] Voir D
[4] Siehe D
[4] Veja D
[4] Véase D

[5] Inc B, C, D, & 1

[6] No longer available
[6] N'est plus disponible
[6] Nucht mehr erhältlich
[6] Não está mais disponível
[6] No se produce más

[7] Quantity two (2) needed when ordering one (1) 112354 Shim
[7] Quantité (2) lors de la commande de (1) cale 112354
[7] Menge (2) bei Bestellung von (1) Beilag 112354
[7] Quantidade (2) pedir quando necessitar (1) Calço no. 112354
[7] Cantidad Se necesitan (2) cuando se ordena (1) Planchita 112354

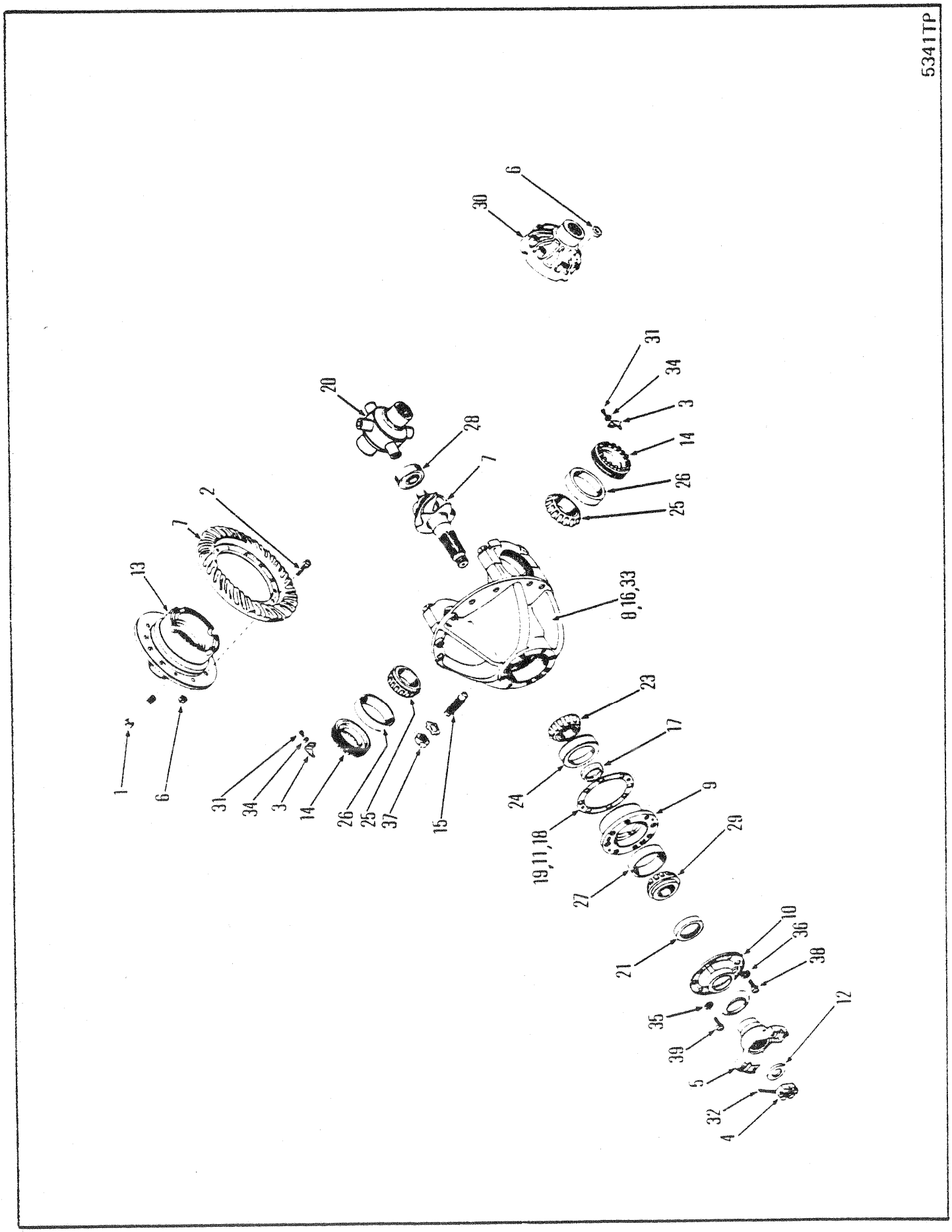
5341TP
6
30
31
34
3
14
26
25
20
28
7
2
7
13
8,16,33
23
17
24
9
19,11,18
29
27
1
6
31
34
3
14
26
25
37
15
10
36
38
21
35
39
5
12
32
4

DIFFERENTIAL & CARRIER ASSEMBLY, REAR RD-17800&17900
ENSEMBLE DIFFÉRENTIAL-PALIER ET COUSSINENT, ARRIÈRE RD-17800&17900
DIFFERENTIAL & TRÄGER VOLLSTÄNDIG, HINTEN RD-17800&17900
CONJUNTO DO DIFERENCIAL & SUPORTE, TRASEIRA RD-17800&17900
CONJUNTO DE DIFERENCIAL & SOPORTE, TRASERO RD-17800&17900

No.	Part No.	Qty	Description	Description	Benennung	Descrição	Descripción
26	675249	2	Bearing cup	coupelle de roul	Lagerschale	copo do rolamento	taza del coj
27	675257	1	Bearing cup	coupelle de roul	Lagerschale	copo do rolamento	taza del coj
28	675536	1	Bearing	palier	Lager	mancal	cojinete
29	710288	1	Bearing cone	cône de roulement	Lagerkegel	cone do rolamento	cono del conj
30	[4]§------	1	Plain half	môtié lisse	Glatte Hlfte	metada simples	mitad sencilla
31	1C000614	2	Bolt	boulon	Bolzen	parafuso	bulón
32	1F000428	1	Pin	goupille	Stift	pino	pasador
33	†3E000012	4	Lockwasher	rondelle frein	Sicherungsscheibe	arruela de pressão	arandela seguridad
34	4E000006	2	Lockwasher	rondelle frein	Sicherungsscheibe	arruela de pressão	arandela seguridad
35	4E000008	1	Lockwasher	rondelle frein	Sicherungsscheibe	arruela de pressão	arandela seguridad
36	4E000009	5	Lockwasher	rondelle frein	Sicherungsscheibe	arruela de pressão	arandela seguridad
37	8D000014	1	Nut	écrou	Mutter	porca	tuerca
38	17C000828	5	Bolt	boulon	Bolzen	parafuso	bulón
39	17C000928	5	Bolt	boulon	Bolzen	parafuso	bulón

[1] Loctite 277 is used as a sealant on the inside surfaces of items 9 & 10
[1] Loctite 277 est utilisé pour sceller les surfaces intérieures des articles 9 et 10
[1] Loctite 277 wird als Dichtmittel an der Innenfläche der Pos. 9 & 10
[1] Usar Loctite 277 par evitar afrouxamento na superficie interna dos itens 9 e 10
[1] Loctite 277 es usado como sellador de las superficies interiores de los articulos 9 & 10

[2] Inc C, 1, 2, & 20

[3] Inc 1, 13, 20 & 30

[4] See D
[4] Voir D
[4] Siehe D
[4] Veja D
[4] Véase D

[5] Inc B, C, D, & 1

[6] No longer available
[6] N'est plus disponible
[6] Nucht mehr erhältlich
[6] Não está mais disponível
[6] No se produce más

[7] Quantity two (2) needed when ordering one (1) 112354 Shim
[7] Quantité (2) lors de la commande de (1) cale 112354
[7] Menge (2) bei Bestellung von (1) Beilag 112354
[7] Quantidade (2) pedir quando necessitar (1) Calço no. 112354
[7] Cantidad Se necesitan (2) cuando se ordena (1) Planchita 112354

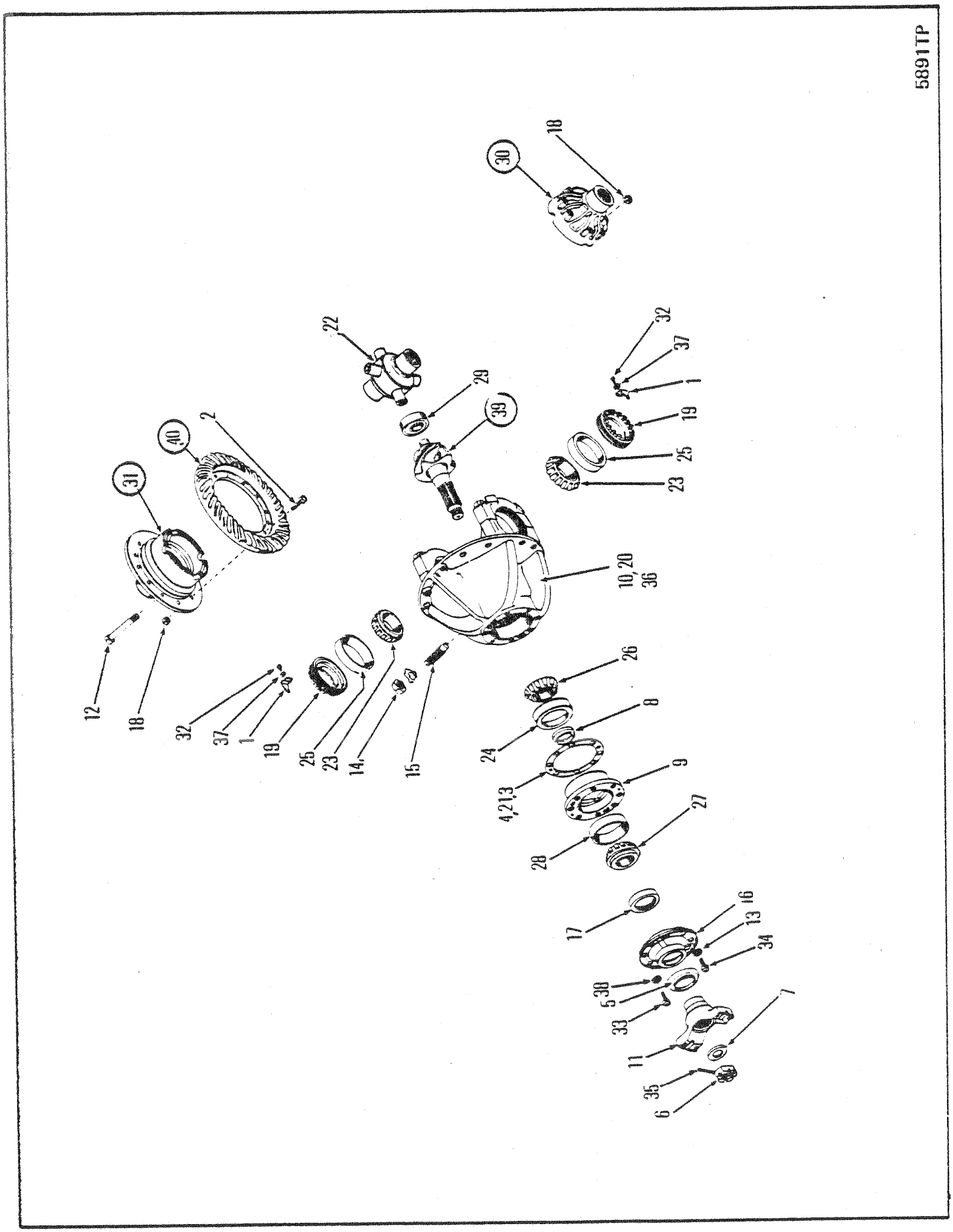
5891TP
30
18
22
29
39
32
37
1
19
25
23
2
40
31
10, 20
36
12
18
32
37
1
19
25
23
14
15
26
8
24
4,21,3
9
28
27
17
16
13
34
38
5
33
11
7
35
6

DIFFERENTIAL & CARRIER ASSEMBLY, REAR RD-19500⊠
ENSEMBLE DIFFÉRENTIAL-PALIER ET COUSSINENT, ARRIÈRE RD-19500⊠
DIFFERENTIAL & TRÄGER VOLLSTÄANDIG, HINTEN RD-19500⊠
CONJUNTO DO DIFERENCIAL & SUPORTE, TRASEIRA RD-19500⊠
CONJUNTO DE DIFERENCIAL & SOPORTE, TRASERO RD-19500⊠

No.	Part No.	Qty	Description	Description	Benennung	Descrição	Descripción
A	[1]122802	1	Diff&carr assy	ens dif&porte-plan	Diff&Trger voll	conj difer&sup	conj difer&sop
B	[3]118704	1	Diff body	corps de diff	Differentialkrper	corpo do dif	cuerpo diferenc
C	[2]118719	1	Diff assy	différential ens	Differential voll	diferencial cj	diferencial cj
D	[7]815195	1	Gear&pin set	pignon-couronne jeu	Zahnrad&Ritzelsatz	corôa-pinhão jôgo	corona-piñón juego
E	[4]815769	1	Diff case	boitier differentiel	Differentialgehäuse	diferencial carcaça	diferencial carcasa
1	100941	2	Lock	serrure	Schloss	fechadura	cerradura
2	101196	12	Bolt	boulon	Bolzen	parafuso	bulón
3	‡101257	-	Shim .004	cale-0,10MM	Beilage-0,10MM	calço-0,10MM	planchita-0,10MM
4	‡101259	-	Shim .010	cale-0,25MM	Beilage-0,25MM	calço-0,25MM	planchita-0,25MM
5	101261	1	Shield	protecteur	Schutzschild	protetor	protector
6	101262	1	Nut	écrou	Mutter	porca	tuerca
7	101263	1	Washer	rondelle	Scheibe	arruela	arandela
8	104226	1	Spacer	entretoise	Distanzteil	espaçador	espaciador
9	[5]110843	1	Pinion	pignon	Ritzel	pinhão	pion
10	112289	1	Cap&carr assy	ens bouchon&porteur	Träger&Verschluss	cj de cobert&veiculo	cj capota&transportdr
11	117218	1	Flange	bride	Flansch	flange	brida
12	118475	8	Bolt	boulon	Bolzen	parafuso	bulón
13	4E0000009	7	Washer	rondelle	Scheibe	arruela	arandela
14	8D0000018	1	Nut	écrou	Mutter	porca	tuerca
15	121241	1	Screw	vis	Schraube	parafuso	tornillo
16	[5]122732	2	Gasket	garniture	Dichtung	gaxeta	empaquetadura
17	122740	1	Seal	joint étanchéité	Dichtung	vedador	sello
18	[1]122802	1	Diff&carr assy	ens dif&porte-plan	Diff&Trger voll	conj difer&sup	conj difer&sop
19	123747	2	Nut	écrou	Mutter	porca	tuerca
20	123831	4	Bolt	boulon	Bolzen	parafuso	bulón
21	‡125567	-	Shim .007	cale-0,18MM	Beilage-0,18MM	calço-0,18MM	planchita-0,18MM
22	128222	1	No-spin unit	ens anti-patinage	No-spin Anlage	conj anti-patinante	conj anti-patinaje
23	654144	2	Cone	cône	Kegel	cone	cono
24	658988	1	Cup	cuvette	Schale	capa	cubeta
25	667275	2	Cup	cuvette	Schale	capa	cubeta
26	667276	1	Cone	cône	Kegel	cone	cono
27	667277	1	Cone	cône	Kegel	cone	cono
28	667278	1	Cup	cuvette	Schale	capa	cubeta
29	667466	1	Bearing	palier	Lager	mancal	cojinete
30	[6]§-------	1	Flange half	demi-flasque	Flanschhlfte	meia flange	media brida
31	[6]§-------	1	Plain half	môtié lisse	Glatte Hlfte	metada simples	mitad sencilla
32	1C0000614	2	Bolt	boulon	Bolzen	parafuso	bulón
33	1C0000836	1	Bolt	boulon	Bolzen	parafuso	bulón
34	1C0000936	7	Bolt	boulon	Bolzen	parafuso	bulón
35	1F0000732	1	Pin	goupille	Stift	pino	pasador
36	3E0000014	4	Washer	rondelle	Scheibe	arruela	arandela
37	4E0000006	2	Lockwasher	rondelle frein	Sicherungsscheibe	arruela de pressão	arandela seguridad
38	4E0000008	1	Lockwasher	rondelle frein	Sicherungsscheibe	arruela de pressão	arandela seguridad
39	---------	1	Ring gear	couronne dentée	Zahnkranz	corõa	corona
40	--------	1	Pionion				

[1] Inc B,C,D,E, & 1➡40

[2] Inc 2,18, 30 & 31

[3] Inc 18 & 31

[4] Inc 12, 18, 30 & 31

[5] Loctite 277 is used as a sealant on the inside surfaces of items 9 & 16
[5] Loctite 277 est utilisé pour sceller les surfaces intérieures des articles 9 et 16
[5] Loctite 277 wird als Dichtmittel an der Innenfläche der Pos. 9 & 16
[5] Usar Loctite 277 par evitar afrouxamento na superficie interna dos itens 9 e 16
[5] Loctite 277 es usado como sellador de las superficies interiores de los articulos 9 & 16

[6] See C & E
[6] Voir C & E
[6] Siehe C & E
[6] Veja C & E
[6] Véase C & E

[7] Inc 39 & 40

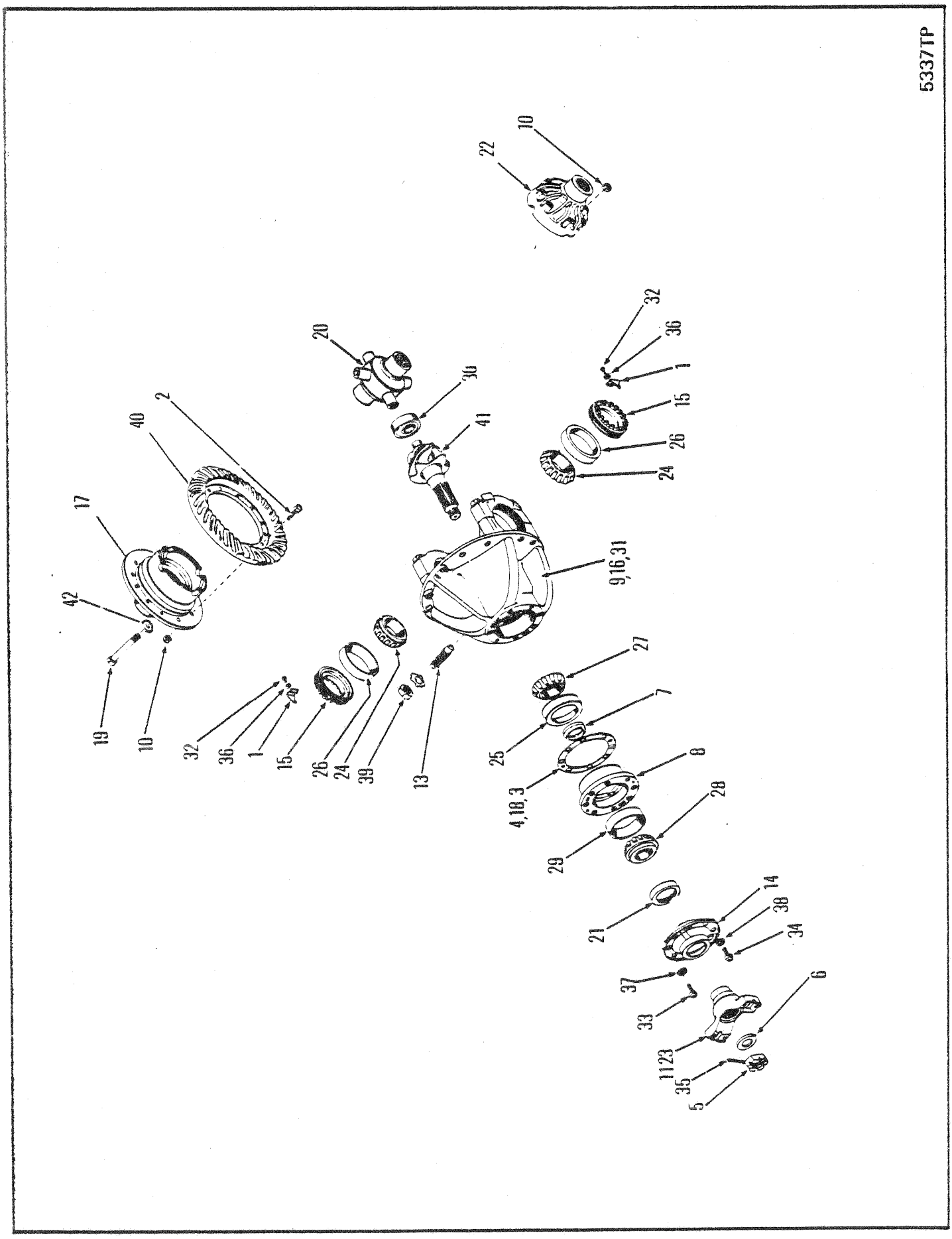
5337TP
10
22
32
36
1
15
26
24
20
30
41
2
40
17
42
19
10
9,16,31
27
7
8
28
29
25
4,18,3
32
36
1
15
26
24
39
13
21
14
38
34
37
33
6
1123
35
5

DIFFERENTIAL & CARRIER ASSEMBLY, REAR RD-19640
ENSEMBLE DIFFÉRENTIAL-PALIER ET COUSSINENT, ARRIÈRE RD-19640
DIFFERENTIAL & TRÄGER VOLLSTÄNDIG, HINTEN RD-19640
CONJUNTO DO DIFERENCIAL & SUPORTE, TRASEIRA RD-19640
CONJUNTO DE DIFERENCIAL & SOPORTE, TRASERO RD-19640

No.	Part No.	Qty	Description	Description	Benennung	Descrição	Descripción
A	[1]128628	1	Diff & Carr Assy	ens dif&porte-plan	Diff&Trger voll	conj difer&sup	conj difer&sop
B	[2]124202	1	Diff assy	différential ens	Differential voll	diferencial cj	diferencial cj
C	[3]118704	1	Diff body	corps de diff	Differentialkrper	corpo do dif	cuerpo diferenc
D	[4]116729	1	Gear&pin set	pignon-couronne jeu	Zahnrad&Ritzelsatz	corôa-pinhão jôgo	corona-piñón juego
E	[5]815769	1	Diff case	boitier differentiel	Differentialgehäuse	diferencial carcaça	diferencial carcasa
1	100941	1	Lock	serrure	Schloss	fechadura	cerradura
2	101196	12	Bolt	boulon	Bolzen	parafuso	bulón
3	‡125568	-	Shim .010	cale-0,25MM	Beilage-0,25MM	calço-0,25MM	planchita-0,25MM
4	‡101257	-	Shim .004	cale-0,10MM	Beilage-0,10MM	calço-0,10MM	planchita-0,10MM
5	101262	1	Nut	écrou	Mutter	porca	tuerca
6	101263	1	Washer	rondelle	Scheibe	arruela	arandela
7	815172	1	Spacer Kit	entretoises jeu	Distanzteil Satz	espaçador jógo	espaciador jgo
8	110844	1	Cage	cage	Käfig	grade	jaula
9	112289	1	Cap&carr assy	ens bouchon&porteur	Träger&Verschluss	cj de cobert&veiculo	cj capota&transportdr
10	86D000009	20	Nut	écrou	Mutter	porca	tuerca
11	117218	1	Flange	bride	Flansch	flange	brida
12	106547	16	Washer	rondelle	Scheibe	arruela	arandela
13	121241	1	Screw	vis	Schraube	parafuso	tornillo
14	122732	1	Retainer	arrêtoir	Halterung	retentor	retén
15	123747	1	Nut	écrou	Mutter	porca	tuerca
16	†123831	4	Bolt	boulon	Bolzen	parafuso	bulón
17	§------	1	Flange half	demi-flasque	Flanschhlfte	meia flange	media brida
18	‡125567	-	Shim .007	cale-0,18MM	Beilage-0,18MM	calço-0,18MM	planchita-0,18MM
19	126624	8	Bolt	boulon	Bolzen	parafuso	bulón
20	128222	1	No-spin unit	ens anti-patinage	No-spin Anlage	conj anti-patinante	conj anti-patinaje
21	128400	1	Seal	joint étanchéité	Dichtung	vedador	sello
22	§------	1	Plain half	môtié lisse	Glatte Hlfte	metada simples	mitad sencilla
23	128789	1	Mudslinger	mudslinger	Spritzlappen	mudslinger	mudslinger
24	654144	1	Cone	cône	Kegel	cone	cono
25	658988	1	Cup	cuvette	Schale	capa	cubeta
26	667275	1	Cup	cuvette	Schale	capa	cubeta
27	667276	1	Cone	cône	Kegel	cone	cono
28	667277	1	Cone	cône	Kegel	cone	cono
29	667278	1	Cup	cuvette	Schale	capa	cubeta
30	667466	1	Bearing	palier	Lager	mancal	cojinete
31	†26E000014	4	Lockwasher	rondelle frein	Sicherungsscheibe	arruela de pressão	arandela seguridad
32	1C0000614	1	Bolt	boulon	Bolzen	parafuso	bulón
33	1C0000836	1	Bolt	boulon	Bolzen	parafuso	bulón
34	1C0000936	7	Bolt	boulon	Bolzen	parafuso	bulón
35	1F0000732	1	Pin	goupille	Stift	pino	pasador
36	4E0000006	1	Lockwasher	rondelle frein	Sicherungsscheibe	arruela de pressão	arandela seguridad
37	4E0000008	1	Lockwasher	rondelle frein	Sicherungsscheibe	arruela de pressão	arandela seguridad
38	4E0000009	7	Lockwasher	rondelle frein	Sicherungsscheibe	arruela de pressão	arandela seguridad
39	8D0000018	1	Nut	écrou	Mutter	porca	tuerca
40	§------	1	Gear	engrenage	Zahnrad	engrenagem	engranaje
41	§------	1	Pinion	pignon	Ritzel	pinhão	pion

[1] Inc 1➡41⊠C-9016-101➡C-9046-9999

[2] Inc C,D,E,2,10,12,17,19,20,22

[3] Inc E,10,12,17,19,20,22

[4] Inc 40&41

[5] See 10,12,17,19&22
[5] Voir 12, 17, 22 & 31
[5] Siehe 12, 17, 22 & 31
[5] Veja 12, 17, 22 & 31
[5] Véase 12, 17, 22 & 31

666GM C-9016-101➡C-9046-9999

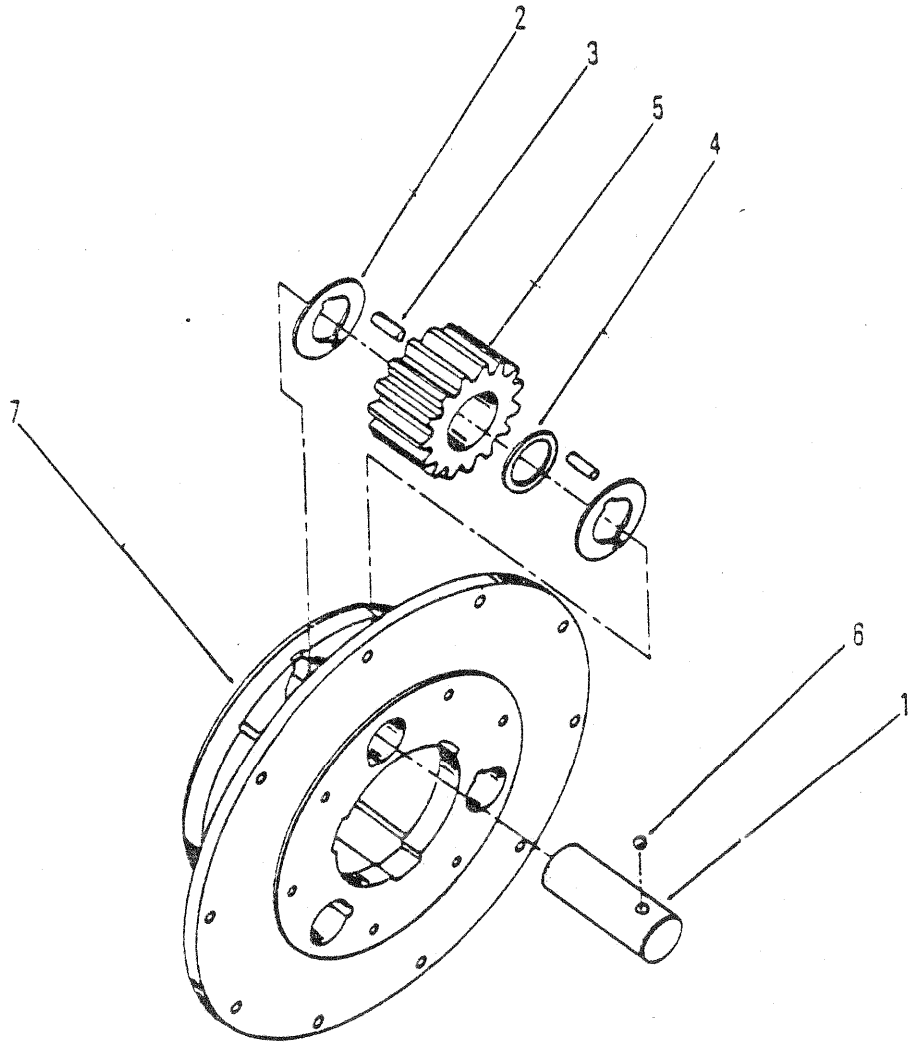

5333TP

PLANET CARRIER ASSEMBLY FD 17600 & RD 17600
PORTE PLANÉTAIRE ENSEMBLE FD 17600 & RD 17600
PLANENTRÄGER VOLLST FD 17600 & RD 17600
SUPORTE PLANET CONJUNTO FD 17600 & RD 17600
SOPORTE PLANET CONJUNTO FD 17600 & RD 17600

No.	Part No.	Qty	Description	Description	Benennung	Descrição	Descripción
A	[1]816090	1	Planet carr assy	port planétaire ens	Planetentraeger voll	sup planet conj	sop planet conj
1	106349	3	Shaft	arbre	Welle	ávore	árbol
2	106350	6	Washer	rondelle	Scheibe	arruela	arandela
3	106351	-	Roller	galet	Rolle	rolete	rodillo
4	106352	3	Spacer	entretoise	Distanzteil	espaçador	espaciador
5	109088	3	Pinion	pignon	Ritzel	pinhão	pion
6	10J000012	3	Ball	bille	Kugel	esfera	bola
7	816092	1	Planet carrier	port planétaire	Planeträger	sup planet	sup planet

[1] Inc 1➡7

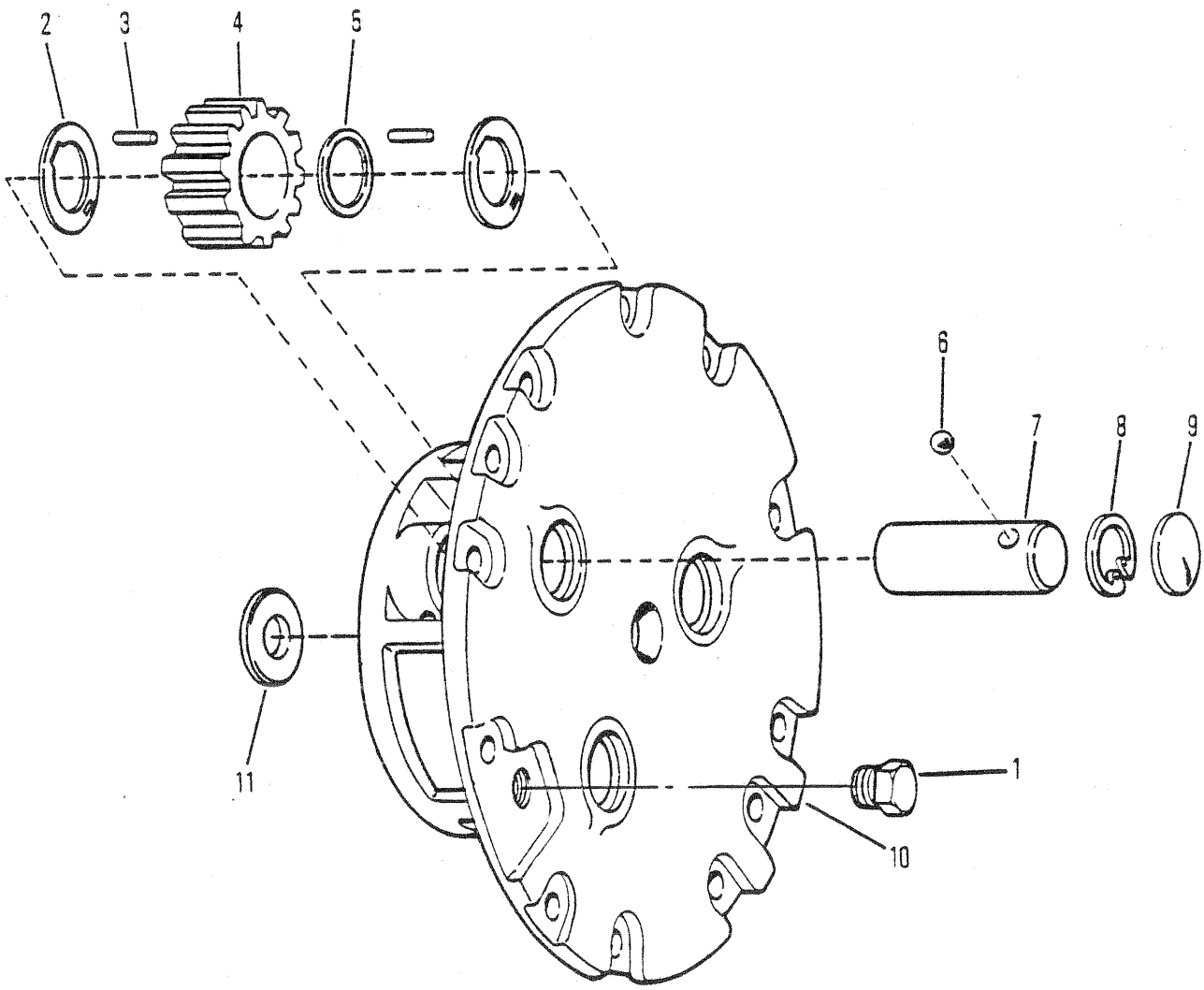

5983TP

PLANET CARRIER ASSEMBLY FD & RD 17620 & 17800
PORTE PLANÉTAIRE ENSEMBLE FD & RD 17620 & 17800
PLANENTRÄGER VOLLST FD & RD 17620 & 17800
SUPORTE PLANET CONJUNTO FD & RD 17620 & 17800
SOPORTE PLANET CONJUNTO FD & RD 17620 & 17800

No.	Part No.	Qty	Description	Description	Benennung	Descrição	Descripción
A	[1,2]127398	1	Planet carr assy	port planétaire ens	Planetentraeger voll	sup planet conj	sop planet conj
1	24K000007	1	Plug	bouchon	Stopfen	bujão	tapón
2	124574	6	Thrust washer	rondelle pouss	Ritzeldruck	arruela empuxo	arandela empuje
3	124576	174	Roller needle	roul à aiguilles	Nadelrolle	rolete agulha	rodillo aguja
4	124573	3	Gear	engrenage	Zahnrad	engrenagem	engranaje
5	124577	3	Spacer	entretoise	Distanzteil	espaçador	espaciador
6	10J000012	3	Lock ball	boule de verrouillage	Sperrkugel	esfera de travamento	bola de sejuridad
7	124575	3	Shaft	arbre	Welle	ávore	árbol
8	672907	3	Snap ring	circlips	Sperring	anel de trava	anillo de retención
9	12F000200	3	Plug	bouchon	Stopfen	bujão	tapón
10	127399	1	Planet carrier	port planétaire	Planeträger	sup planet	sup planet
11	121166	1	Thrust washer	rondelle pouss	Ritzeldruck	arruela empuxo	arandela empuje

[1] Inc 1➡11

[2] No longer available. To service complete assembly order 1-2107707. See Group A4 30120.
[2] Plus disponible. Pour l'entretien de l'ensemble, commander 1 pièce 2107707. Voir groupe A4 30120.
[2] Nicht mehr erhältlich. Zur Instandhaltung der vollständigen Einheit, bestelle man 1 Teil 2107707. Siehe Gruppe A4 30120.
[2] Nao disponibilidade. Para o serviço de manutenção do conjunto completo, solicite 1 no. 2107707. Veja o grupo A4 30120.
[2] No se produce más. Para el servicio del conjunto completo ordene 1 no. 2107707. Ver grupo A4 30120.

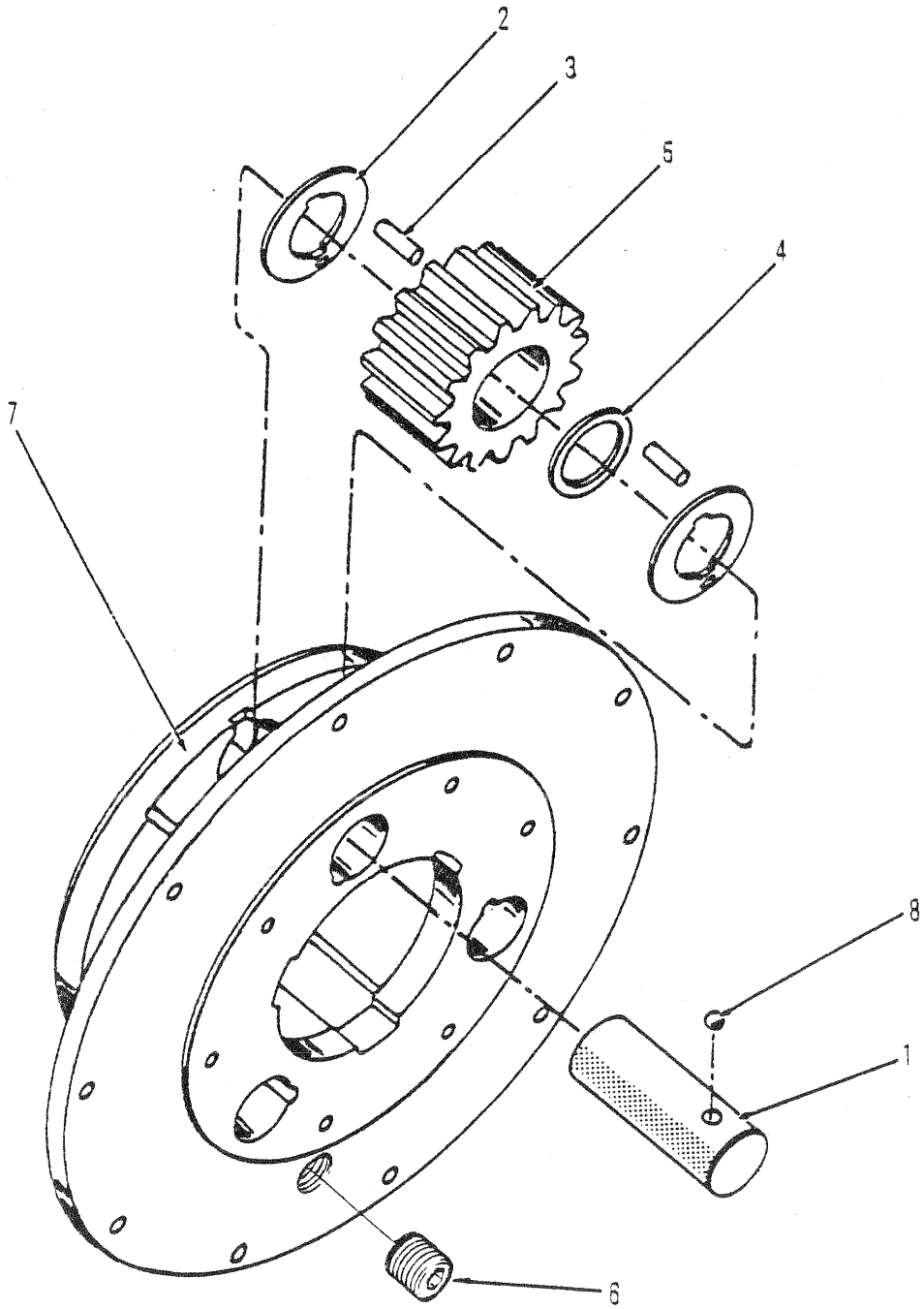

5332TP

PLANET CARRIER ASSEMBLY 17630, 19600, 19640, 19650 & 33600
PORTE PLANÉTAIRE ENSEMBLE 17630, 19600, 19640, 19650 & 33600
PLANENTRÄGER VOLLST 17630, 19600, 19640, 19650 & 33600
SUPORTE PLANET CONJUNTO 17630, 19600, 19640, 19650 & 33600
SOPORTE PLANET CONJUNTO, 17630, 19600, 19640, 19650 & 33600

No.	Part No.	Qty	Description	Description	Benennung	Descrição	Descripción
A	[1,2]121632	1	Planet carr assy	port planétaire ens	Planetentraeger voll	sup planet conj	sop planet conj
1	106355	3	Shaft	arbre	Welle	ávore	árbol
2	106357	6	Thrust washer	rondelle pouss	Ritzeldruck	arruela empuxo	arandela empuje
3	106358	150	Roller	galet	Rolle	rolete	rodillo
4	106359	3	Spacer	entretoise	Distanzteil	espaçador	espaciador
5	116584	3	Pinion	pignon	Ritzel	pinhão	pion
6	16F000012	1	Plug	bouchon	Stopfen	bujão	tapón
7	121633	1	Carrier	porteur	Trger	suporte	soporte
8	10J000012	3	Ball	bille	Kugel	esfera	bola

[1] Inc. 1➡8

[2] ☒C-9046-101➡9999

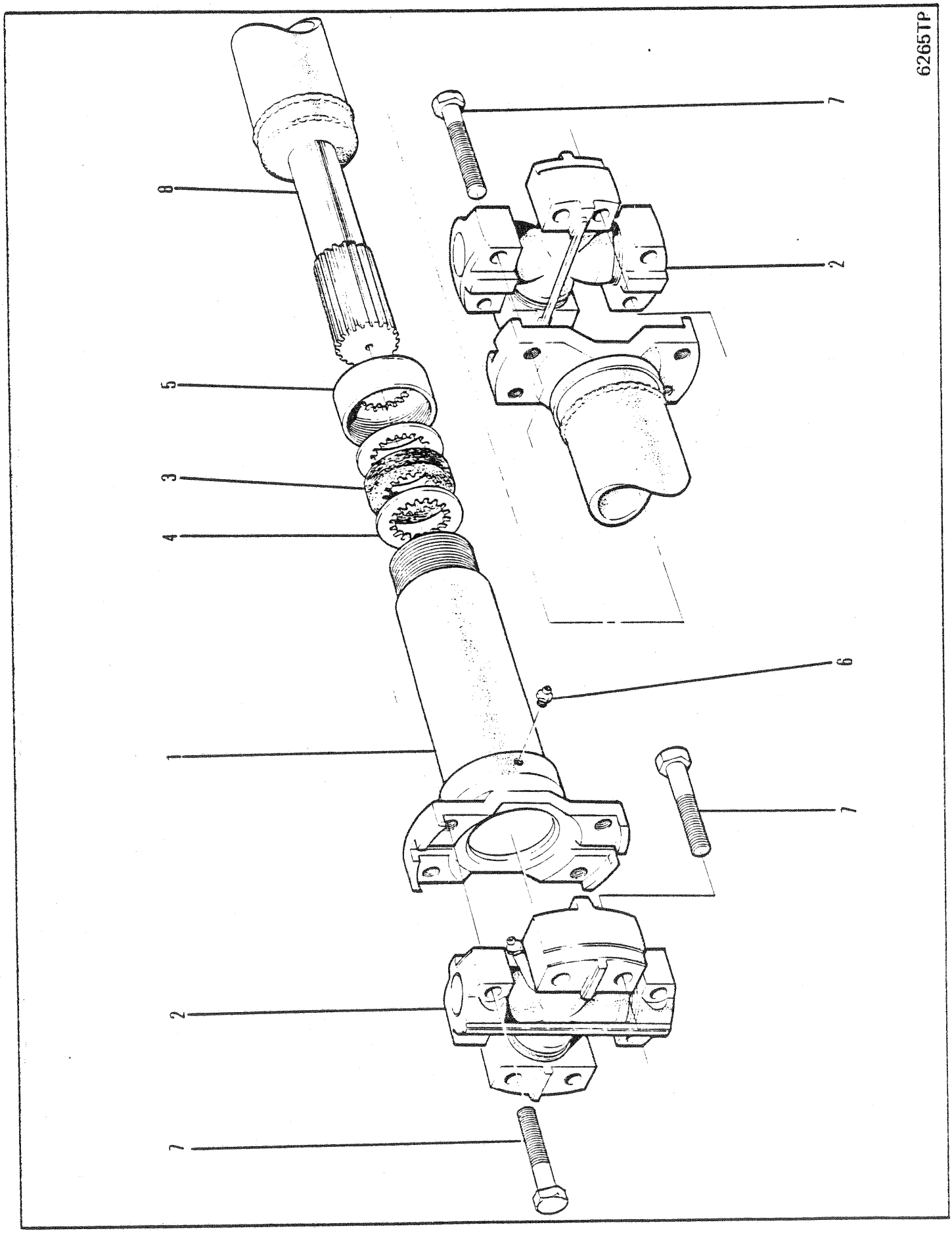
6265TP
8
5
3
4
1
2
7
7
6
2
7

PROPELLER SHAFT ASSEMBLY, TRANSMISSION/CONVERTER
ARBRE D'ENTRAÎNEMENT, TRANSMISSION/CONVERTISSEUR, ENSEMBLE
GELENKWELLE VOLLSTÄNDIG, GETRIEBE/DREHMOMENTWANDLER
EIXO PROPULSOR, TRANSMISSÃO/CONVERTIDOR, CONJUNTO
ARBOL PROPULSOR, TRANSMISSIÓN/CONVERTIDOR, CONJUNTO

No.	Part No.	Qty	Description	Description	Benennung	Descrição	Descripción
A	[1]1900062	1	Prop shaft assy	ens arbre propulsion	Kardanwelle vollst	conj eixo propulsor	conj eje impulsor
B	[2]1992260	1	Slip yoke assy	ens chape coulissnte	Gleitjoch vollst	cj bloco corredìào	cj acople telescop
1	§---------	1	Slip yoke	chape coulissnte	Gleitkupplg	garfo corredìào	acople telescop
2	887737	2	Spider assy	ens croisillon	Kreuzgelenk vollst	conj cruzeta	conj cruceta
3	940081	1	Seal	joint étanchéité	Dichtung	vedador	sello
4	940653	2	Washer	rondelle	Scheibe	arruela	arandela
5	940654	1	Retainer	arrêtoir	Halterung	retentor	retén
6	10H000025	1	Grease fitting	graisseur	Nippel Schmier	graxeira	grasera
7	18C000524	16	Bolt	boulon	Bolzen	parafuso	bulón
8	1990172	1	Tube assy	assemblage de tube	Rohreinheit	conjunto de tubos	conjunto del tubo

[1] Inc 1➡8

[2] Inc 1, 3➡6

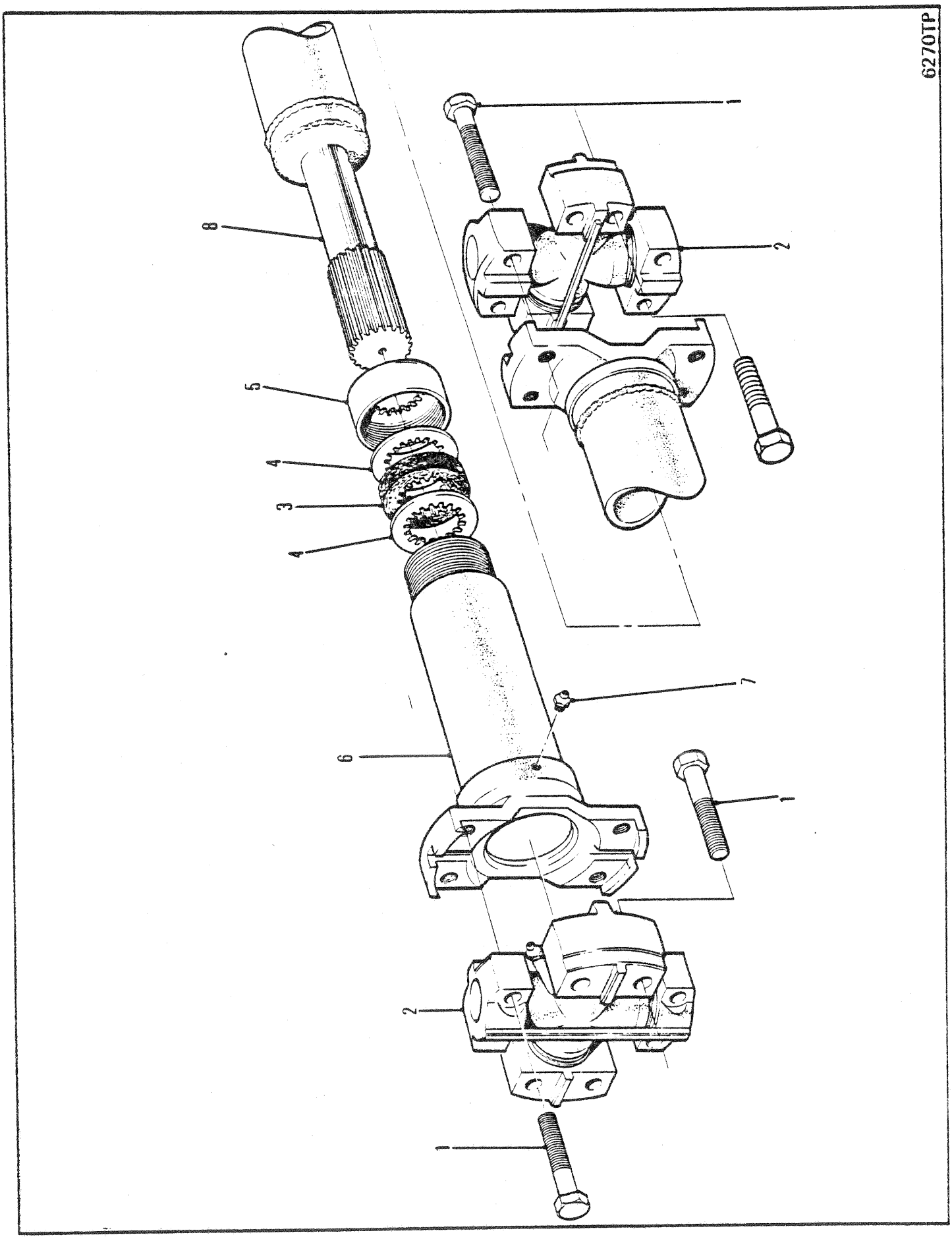
6270TP
8
5
4
3
4
6
7
1
2
2
1

PROPELLER SHAFT ASSEMBLY TRANSMISSION/WINCH
ENSEMBLE D'ARBRE D'ENTRAINEMENT-BOÎTE DE VITESSE/TREUIL
ANTRIEBSWELLEN-AGGREGAT GETRIEBE/WINDE
CONJUNTO EIXO DE PROPULSÃO-TRANSMISSÃO/GUINCHO
CONJUNTO EJE PROPULSOR-TRANSMISIÓN/GUINCHE

No.	Part No.	Qty	Description	Description	Benennung	Descrição	Descripción
A	[1]1911539	1	Prop shaft assy	ens arbre propulsion	Kardanwelle vollst	conj eixo propulsor	conj eje impulsor
B	[2]1992254	1	Slip yoke assy	ens chape coulissnte	Gleitjoch vollst	cj bloco corrediào	cj acople telescop
1	18C000524	16	Bolt	boulon	Bolzen	parafuso	bulón
2	887737	2	Spider assy	ens croisillon	Kreuzgelenk vollst	conj cruzeta	conj cruceta
3	940081	1	Seal	joint étanchéité	Dichtung	vedador	sello
4	940653	2	Washer	rondelle	Scheibe	arruela	arandela
5	940654	1	Retainer	arrêtoir	Halterung	retentor	retén
6	§-------	1	Slip yoke	chape coulissnte	Gleitkupplg	garfo corrediào	acople telescop
7	10H000025	1	Grease fitting	graisseur	Nippel Schmier	graxeira	grasera
8	1990111	1	Tube assy	assemblage de tube	Rohreinheit	conjunto de tubos	conjunto del tubo

[1] Inc B, 1➡8

[2] Inc 3➡7

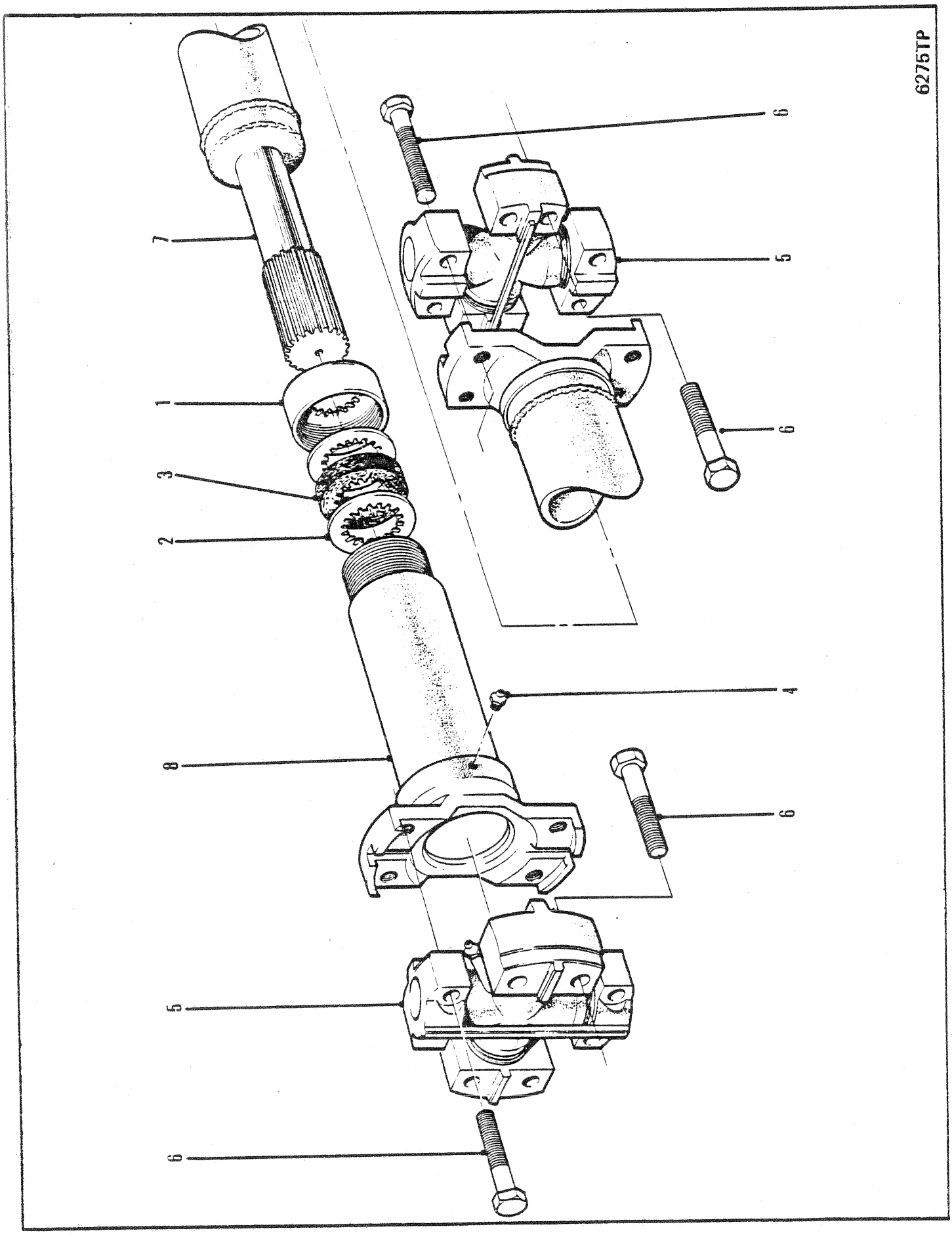
6275TP
7
1
3
2
8
5
6
6
4
6
5
6

PROPELLER SHAFT ASSEMBLY, TRANSMISSION-FRONT AXLE
ENSEMBLE ARBRE CARDAN, TRANSMISSION-PONT AVANT
PROPELLER WELLENAGGREGAT, ÜBERSETZUNG-VORDERACHSE
CONJUNTO HÉLICE EIXO, TRANSMISSÃO-EIXO FRENTE
CONJUNTO DEL EJE CARDAN, TRANSMISIÓN-EJE DELANTERO

No.	Part No.	Qty	Description	Description	Benennung	Descrição	Descripción
A	[1]1911538	1	Prop shaft assy	ens arbre propulsion	Kardanwelle vollst	conj eixo propulsor	conj eje impulsor
B	[2]940224	1	Slip yoke assy	ens chape coulissnte	Gleitjoch vollst	cj bloco corredìào	cj acople telescop
1	940090	1	Retainer	arrêtoir	Halterung	retentor	retén
2	940091	2	Washer	rondelle	Scheibe	arruela	arandela
3	940092	1	Seal	joint étanchéité	Dichtung	vedador	sello
4	10H000025	1	Grease fitting	graisseur	Nippel Schmier	graxeira	grasera
5	944862	2	Spider assy	ens croisillon	Kreuzgelenk vollst	conj cruzeta	conj cruceta
6	18C000628	16	Bolt	boulon	Bolzen	parafuso	bulón
7	1990114	1	Tube assy	assemblage de tube	Rohreinheit	conjunto de tubos	conjunto del tubo
8	§---------	1	Slip yoke	chape coulissnte	Gleitkupplg	garfo corredìào	acople telescop

[1] Inc 1➡8 No longer available. For service replacement, order 1935461 Propshaft Assembly.
[1] Inc 1➡8 Plus disponoble. Pour le remplacement, commander lensemble d'arbre d'hélice 1935461.
[1] Inc 1➡8 Nicht mehr erhältlich. Zum Ersatz bestelle man die Antriebswelle 1935461.
[1] Inc 1➡8 Não disponibilidade. Para reposição ordene conjunto de eixo propulsor 1935461.
[1] Inc 1➡8 No se produce más. Para el servicio de reemplazo, ordene de árbol propulsor 1935461.

[2] Inc 1➡4,6&8

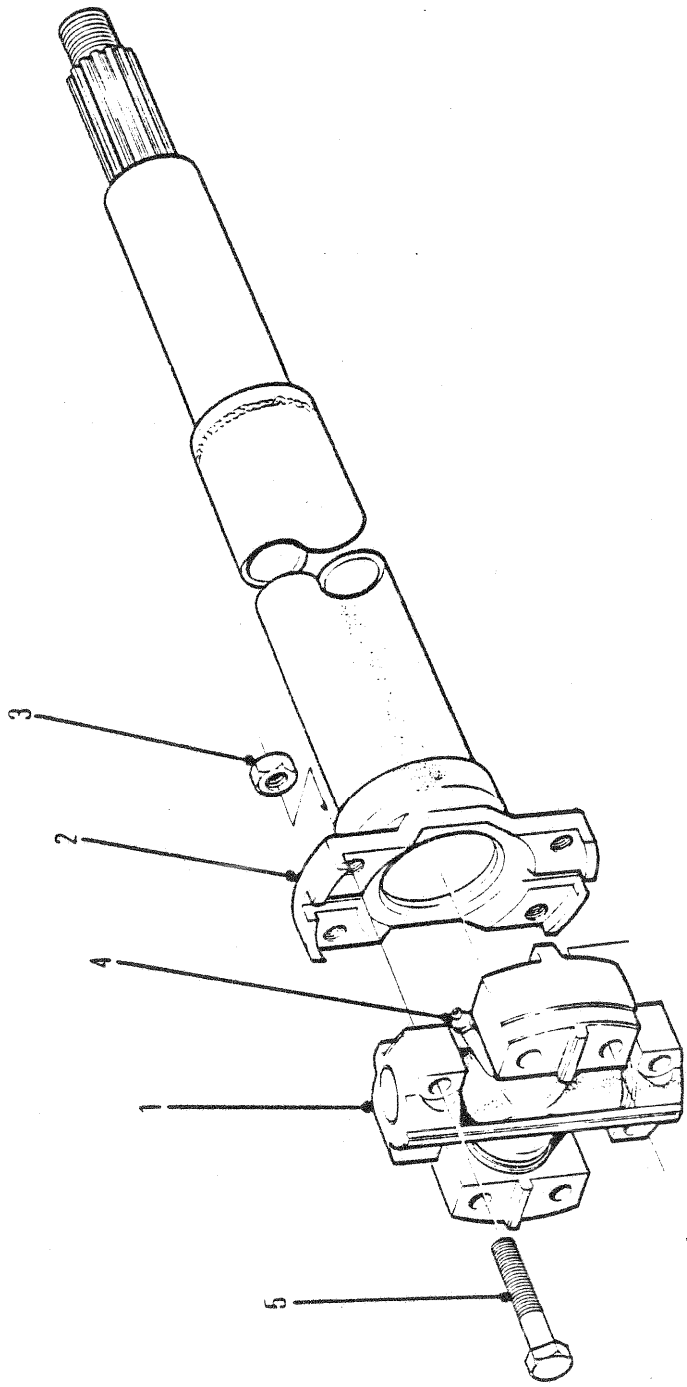
6284TP
1
2
3
4
5

PROPELLER SHAFT ASSEMBLY, REAR AXLE INPUT⊠
ENSEMBLE D'ARBRE D'ENTRAÎNEMENT, ESSIEUX ARRIÈRE⊠
KARDANWELLE, VOLLSTÄNDIG, HINTERACHSEN⊠
CONJUNTO DE EIXO PROPULSOR, EIXOS TRASEIORS⊠
CONJUNTO DEL EJE PROPULSOR, EJES TRASEROS⊠

No.	Part No.	Qty	Description	Description	Benennung	Descrição	Descripción
A	[2]1913591	1	Prop shaft assy	ens arbre propulsion	Kardanwelle vollst	conj eixo propulsor	conj eje impulsor
1	[1]944862	1	Spider assy	ens croisillon	Kreuzgelenk vollst	conj cruzeta	conj cruceta
2	1992265	1	Tube assy	assemblage de tube	Rohreinheit	conjunto de tubos	conjunto del tubo
3	8D0000006	16	Nut	écrou	Mutter	porca	tuerca
4	10H000035	2	Fitting	ajustage	Verbindung	ajuste	accesorio
5	18C000632	16	Bolt	boulon	Bolzen	parafuso	bulón

[1] Inc 4

[2] ⊠ with Heavy Duty Axle
[2] ⊠ avec essieu lourd
[2] ⊠ Mit Schwerachse
[2] ⊠ com eixo para trabalhos pedados
[2] ⊠ con eje para trabajo pesado

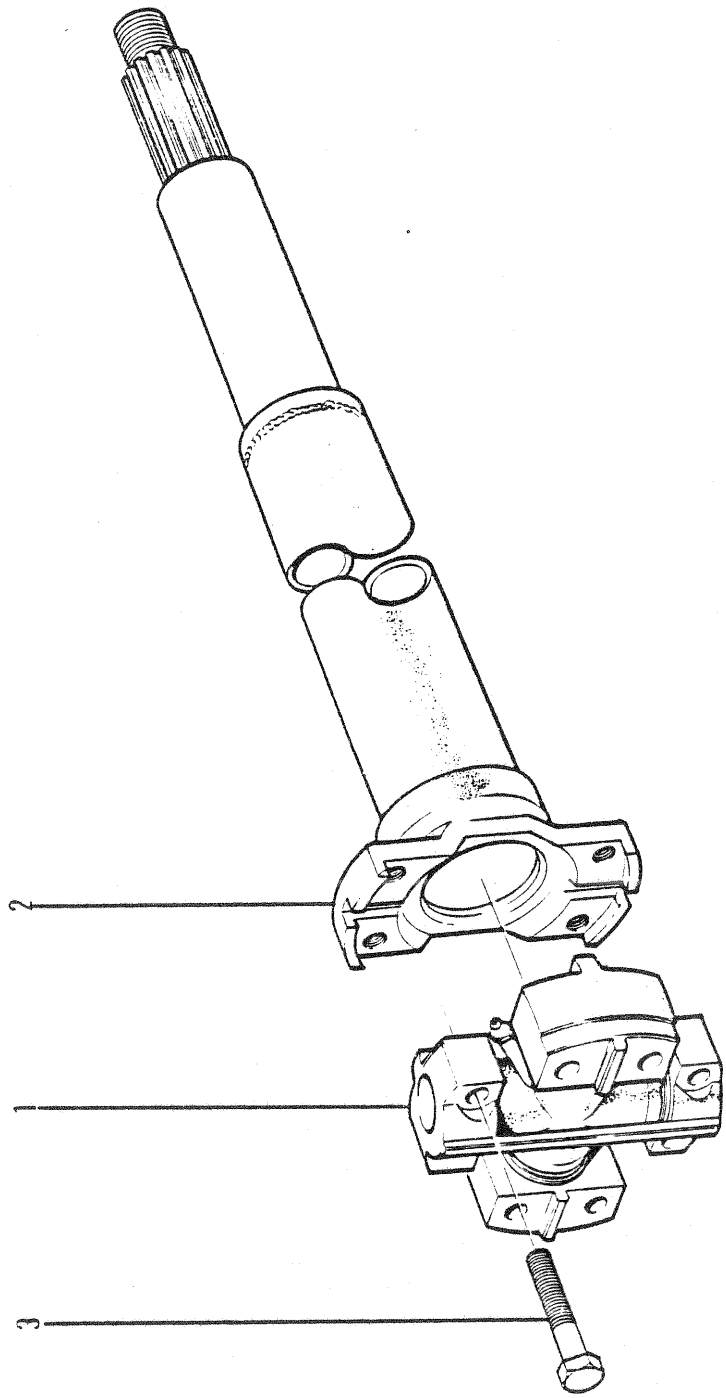

6287TP

PROPELLER SHAFT ASSEMBLY, REAR AXLE INPUT
ENSEMBLE D'ARBRE D'ENTRAÎNEMENT, ESSIEUX ARRIÈRE
KARDANWELLE, VOLLSTÄNDIG, HINTERACHSEN
CONJUNTO DE EIXO PROPULSOR, EIXOS TRASEIROS
CONJUNTO DEL EJE PROPULSOR, EJES TRASEROS

No.	Part No.	Qty	Description	Description	Benennung	Descrição	Descripción
A	[1]1911543	1	Propshaft	arbre de lhélice	Propellerwelle	eixo de propulsão	eje propulsor
1	944862	1	Spider assy	ens croisillon	Kreuzgelenk vollst	conj cruzeta	conj cruceta
2	1990104	1	Tube assy	assemblage de tube	Rohreinheit	conjunto de tubos	conjunto del tubo
3	18C000628	8	Bolt	boulon	Bolzen	parafuso	bulón

[1] Inc 1➡3

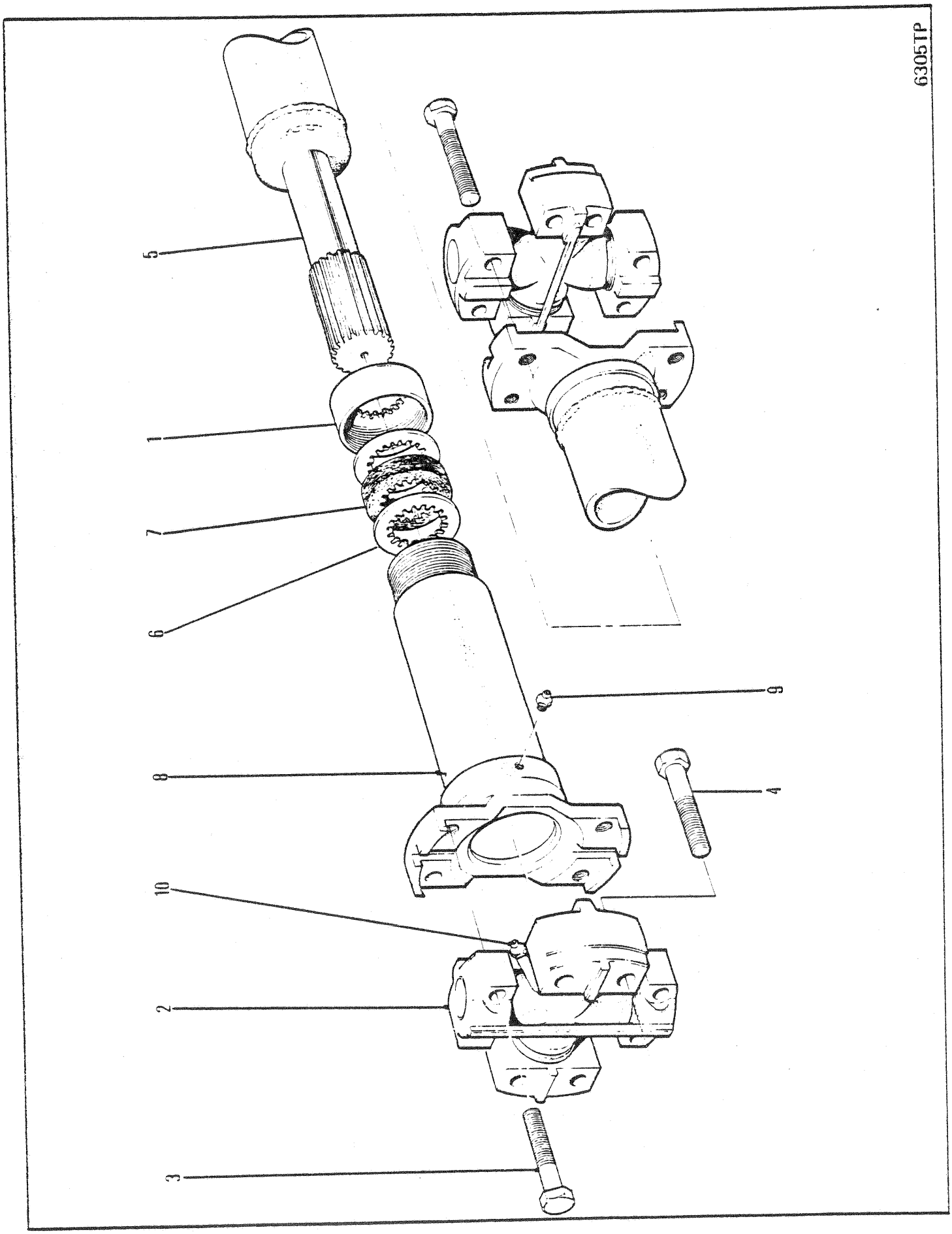
6305TP
5
1
7
6
8
10
2
3
9
4

PROPELLER SHAFT ASSEMBLY, TRANSMISSION/PILLOW BLOCK
ARBRE D'ENTRAÎNEMENT, TRANSMISSION/PALIER
GELENKWELLE VOLLSTÄNDIG, GETRIEBE/LAGERBOCK
EIXO PROPULSOR, TRANSMISSÃO/CHUMACEIRA
ARBOL PROPULSOR, TRANSMISSIÓN/DESCANSO

No.	Part No.	Qty	Description	Description	Benennung	Descrição	Descripción
A	[1]1911528	1	Prop shaft assy	ens arbre propulsion	Kardanwelle vollst	conj eixo propulsor	conj eje impulsor
B	[3]1992253	1	Slip yoke assy	ens chape coulissnte	Gleitjoch vollst	cj bloco corredião	cj acople telescop
1	[4]940090	1	Retainer	arrêtoir	Halterung	retentor	retén
2	[2]944862	2	Spider assy	ens croisillon	Kreuzgelenk vollst	conj cruzeta	conj cruceta
3	18C000628	8	Bolt	boulon	Bolzen	parafuso	bulón
4	18C000632	8	Bolt	boulon	Bolzen	parafuso	bulón
5	1990124	1	Tube assy	assemblage de tube	Rohreinheit	conjunto de tubos	conjunto del tubo
6	1990125	2	Washer	rondelle	Scheibe	arruela	arandela
7	1990126	1	Washer	rondelle	Scheibe	arruela	arandela
8	§---------	1	Slip yoke	chape coulissnte	Gleitkupplg	garfo corredião	acople telescop
9	10H000025	1	Fitting	ajustage	Verbindung	ajuste	accesorio
10	10H000035	2	Fitting	ajustage	Verbindung	ajuste	accesorio

[1] Inc 1⟹10 No longer available. For service replacement, order 1935462 Propshaft Assembly.
[1] Inc 1⟹10 Plus disponoble. Pour le remplacement, commander l'ensemble d'arbre d'hélice 1935462.
[1] Inc 1⟹10 Nicht mehr erhältlich. Zum Ersatz bestelle man die Antriebswelle 1935462.
[1] Inc 1⟹10 Não disponibilidade. Para reposição ordene conjunto de eixo propulsor 1935462.
[1] Inc 1⟹10 No se produce más. Para el servicio de reemplazo, ordene de árbol propulsor 1935462.

[2] Inc 10

[3] Inc 1 & 6⟹9

[4] Services with kit 940224
[4] Réparer avec le jeu 940224
[4] Mit Kit Nr. 940224 warten
[4] Prestar manutenção com estojo No. 940224
[4] Mantener con estuche 940224

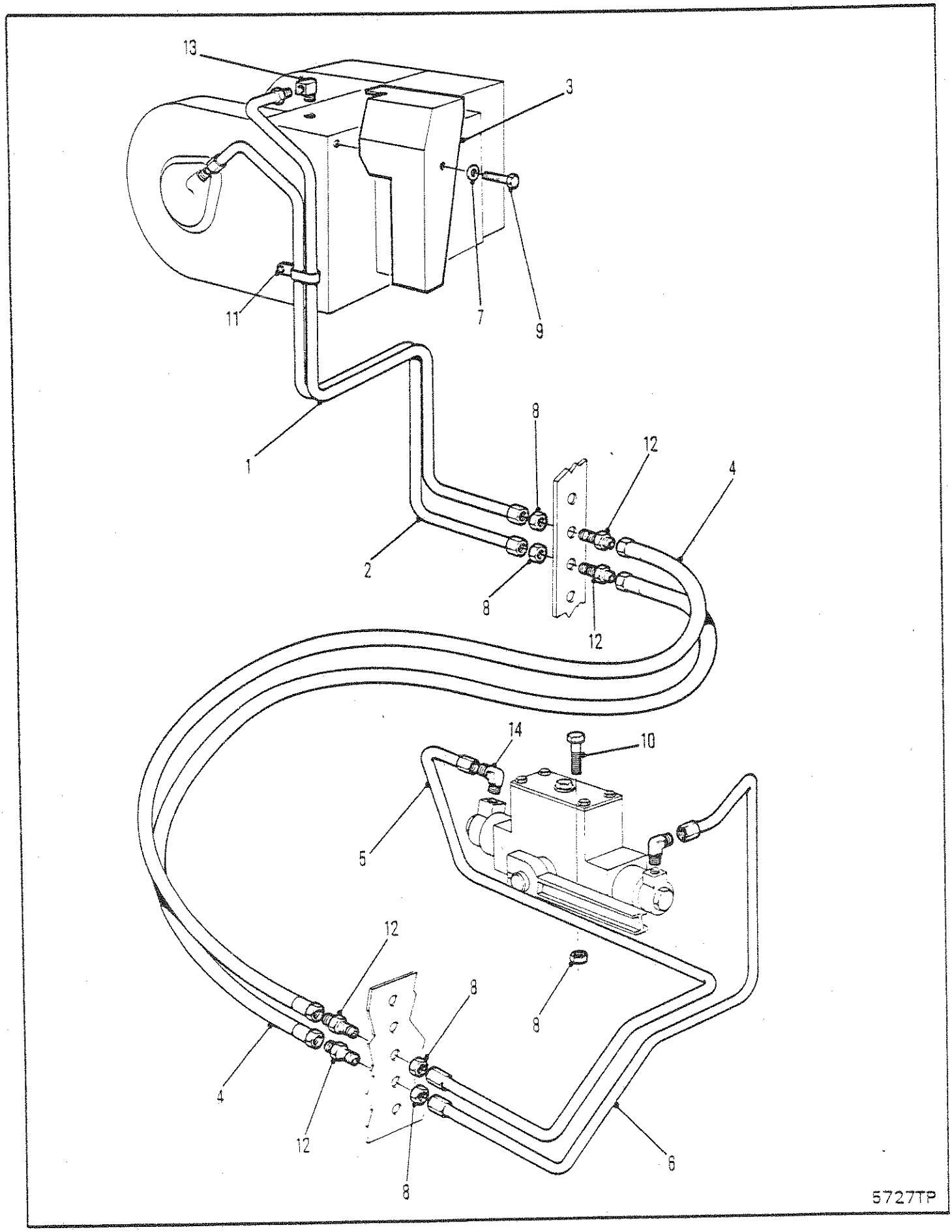
13
3
11
7
9
1
8
12
4
2
8
12
14
10
5
12
8
8
4
12
6
8
5727TP

WINCH CONTROLS & HYDRAULICS
COMMANDES DE TREUIL ET D'HYDRAULIQUE
WINDEN- UND HYDRAULIKBEDIENUNG
CONTROLE E HIDRÁULICO DO GUINCHO
CONTROLES E HIDÁULICA DEL GUINCHE

No.	Part No.	Qty	Description	Description	Benennung	Descrição	Descripción
1	1900542	1	Line	ligne	Leitung	linha	línea
2	1900543	1	Line	ligne	Leitung	linha	línea
3	1900612	1	Guard	protecteur	Schutz	proteção	protector
4	1900713	2	Hose	tuyau flexible	Schlauch	mangueira	manguera
5	1902043	1	Line	ligne	Leitung	linha	línea
6	1902044	1	Line	ligne	Leitung	linha	línea
7	4E000012	2	Lockwasher	rondelle frein	Sicherungsscheibe	arruela de pressão	arandela seguridad
8	8D000007	5	Nut	écrou	Mutter	porca	tuerca
9	17C001228	2	Bolt	boulon	Bolzen	parafuso	bulón
10	18C000624	4	Bolt	boulon	Bolzen	parafuso	bulón
11	30H000044	1	Clip	attache	Schelle	braçadeira	abrazadera
12	45K000003	4	Connector	raccord	Verbindungsstück	ligador	conector
13	62F000003	1	Elbow	coude	Winkelrohr	cotovêlo	codo
14	1990053	2	Elbow	coude	Winkelrohr	cotovêlo	codo

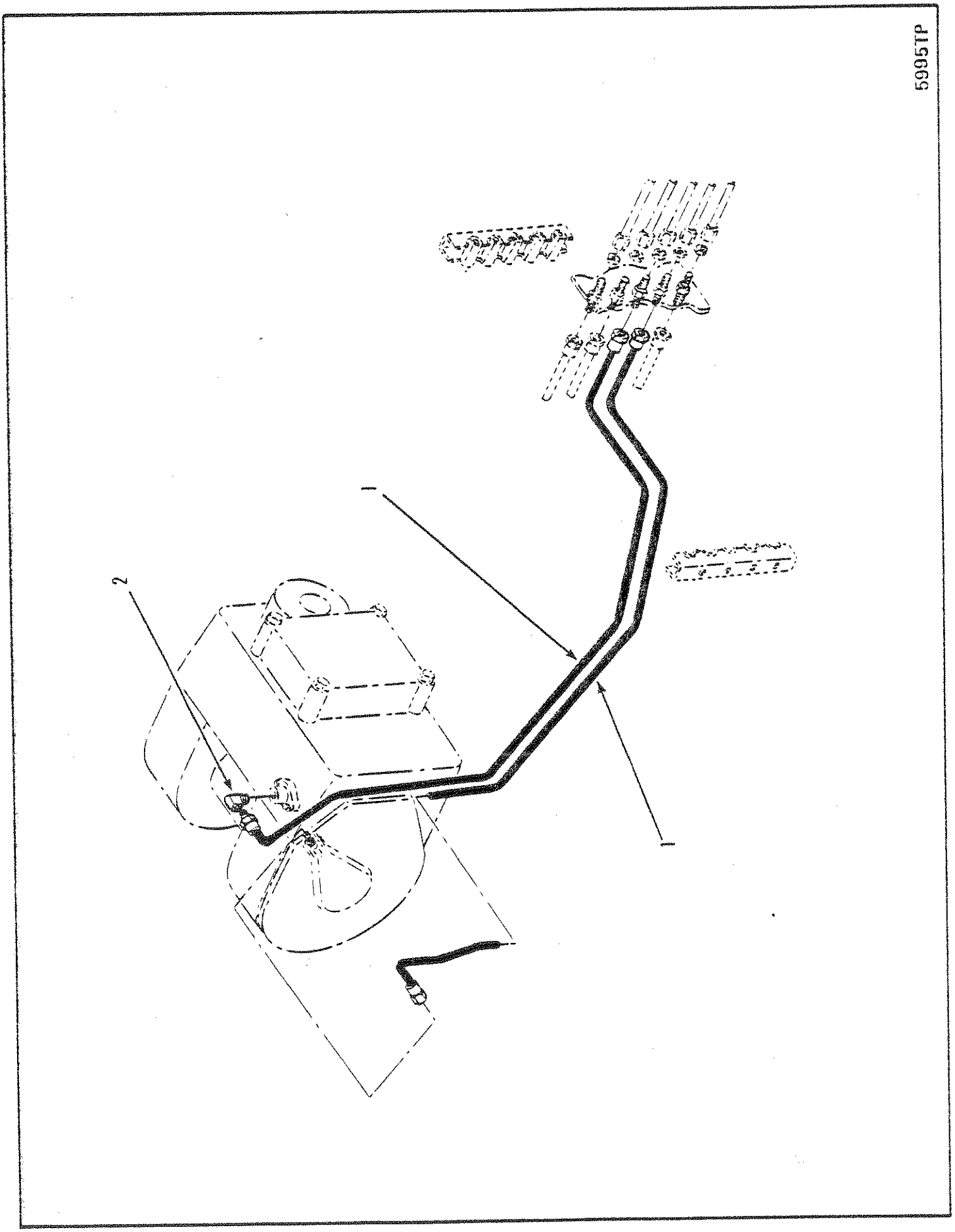
2
1
1
59965P

WINCH CONTROLS & HYDRAULICS
COMMANDES DE TREUIL ET D'HYDRAULIQUE
WINDEN- UND HYDRAULIKBEDIENUNG
CONTROLE E HIDRÁULICO DO GUINCHO
CONTROLES E HIDÁULICA DEL GUINCHE

No.	Part No.	Qty	Description	Description	Benennung	Descrição	Descripción
1	1901454	2	Hose	tuyau flexible	Schlauch	mangueira	manguera
2	83F000003	1	Elbow	coude	Winkelrohr	cotovêlo	codo

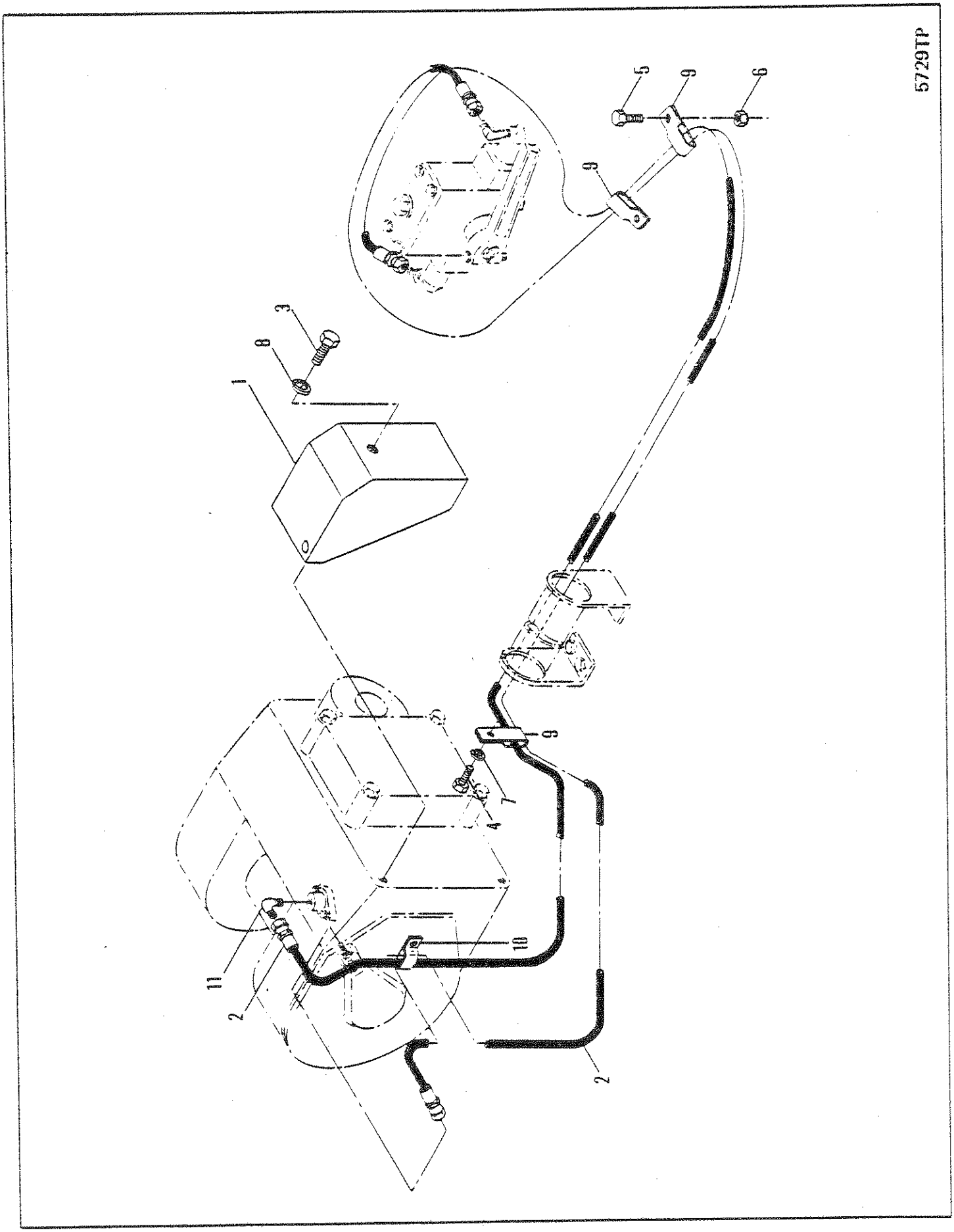
5729TP
1
2
3
4
5
6
7
8
9
10
11

WINCH CONTROLS & HYDRAULICS
COMMANDES DE TREUIL ET DHYDRAULIQUE
WINDEN- UND HYDRAULIKBEDIENUNG
CONTROLE E HIDRÁULICO DO GUINCHO
CONTROLES E HIDÁULICA DEL GUINCHE

No.	Part No.	Qty	Description	Description	Benennung	Descrição	Descripción
1	1901370	1	Guard	protecteur	Schutz	proteção	protector
2	1902052	2	Hose	tuyau flexible	Schlauch	mangueira	manguera
3	17C001228	2	Bolt	boulon	Bolzen	parafuso	bulón
4	18C000614	1	Bolt	boulon	Bolzen	parafuso	bulón
5	18C000620	2	Bolt	boulon	Bolzen	parafuso	bulón
6	18D000006	2	Nut	écrou	Mutter	porca	tuerca
7	24E000006	1	Lockwasher	rondelle frein	Sicherungsscheibe	arruela de pressão	arandela seguridad
8	24E000012	2	Lockwasher	rondelle frein	Sicherungsscheibe	arruela de pressão	arandela seguridad
9	31H000034	3	Clip	attache	Schelle	braçadeira	abrazadera
10	31H000036	1	Clip	attache	Schelle	braçadeira	abrazadera
11	83F000003	1	Elbow	coude	Winkelrohr	cotovêlo	codo

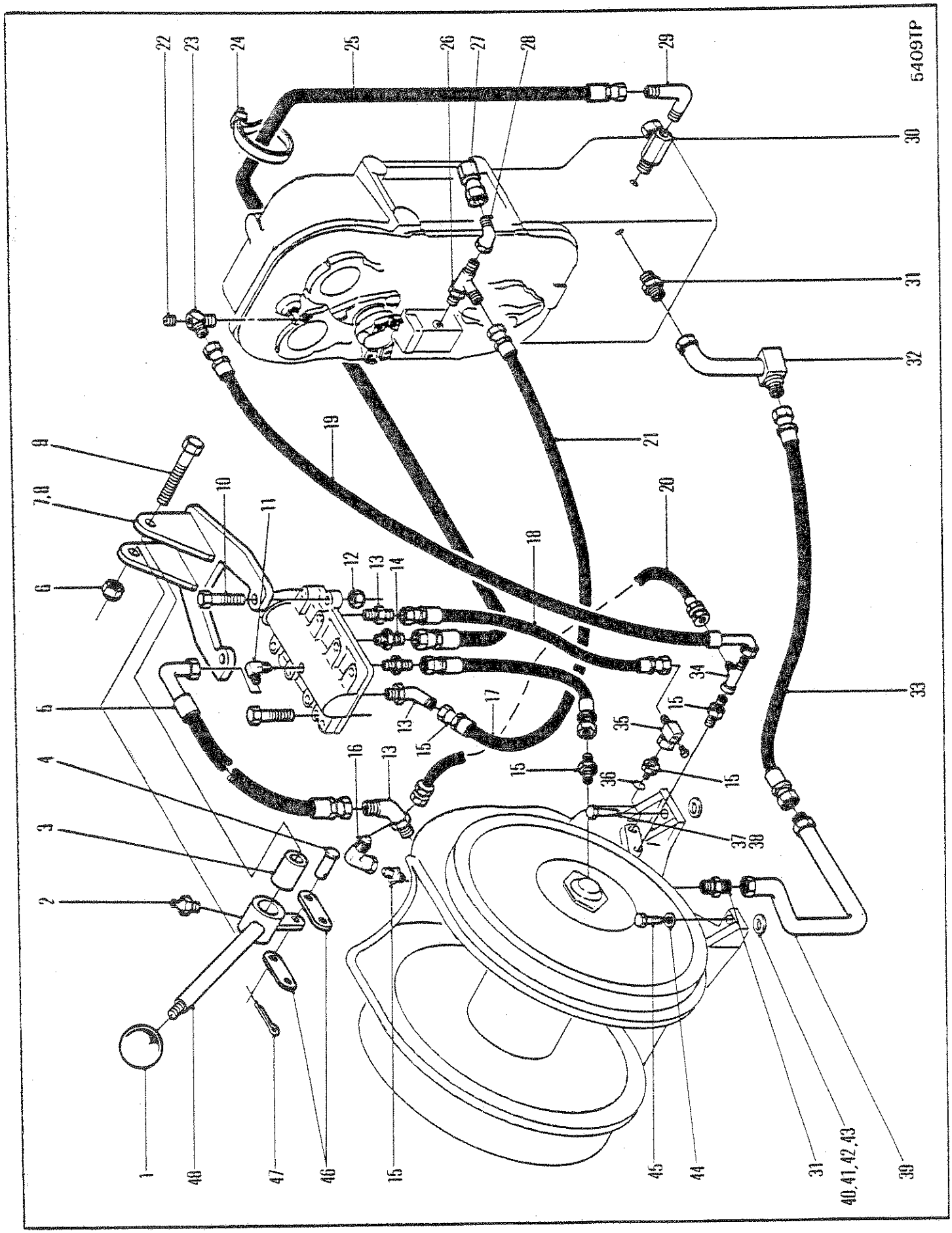
54091P
1
2
3
4
5
6
7,8
9
10
11
12
13
14
15
16
17
18
19
20
21
22
23
24
25
26
27
28
29
30
31
32
33
34
35
36
37
38
39
40,41,42,43
44
45
46
47
48

WINCH CONTROLS & HYDRAULICS-CLARK
COMMANDES DE TREUIL ET D'HYDRAULIQUE-CLARK
WINDEN- UND HYDRAULIKBEDIENUNG-CLARK
CONTROLE E HIDRÁULICO DO GUINCHO-CLARK
CONTROLES E HIDÁULICA DEL GUINCHE-CLARK

No.	Part No.	Qty	Description	Description	Benennung	Descrição	Descripción
1	509772	1	Knob	bouton	Knopf	manípula	botón
2	10H000025	1	Grease fitting	graisseur	Nippel Schmier	graxeira	grasera
3	1902755	1	Sleeve	manchon	Muffe	luva	manguito
4	894831	2	Pin	goupille	Stift	pino	pasador
5	1904810	1	Hose	tuyau flexible	Schlauch	mangueira	manguera
6	17D000006	1	Nut	écrou	Mutter	porca	tuerca
7	1902750	1	Bracket	support	Winkel	grampo	grampa
8	1919951	1	Bracket	support	Winkel	grampo	grampa
9	17C000628	1	Bolt	boulon	Bolzen	parafuso	bulón
10	17C000636	2	Bolt	boulon	Bolzen	parafuso	bulón
11	83F000003	1	Elbow	coude	Winkelrohr	cotovêlo	codo
12	17D000003	3	Nut	écrou	Mutter	porca	tuerca
13	18K000005	4	Fitting	ajustage	Verbindung	ajuste	accesorio
14	89F000007	1	Fitting	ajustage	Verbindung	ajuste	accesorio
15	15K000005	4	Fitting	ajustage	Verbindung	ajuste	accesorio
16	11K000005	1	Elbow	coude	Winkelrohr	cotovêlo	codo
17	1905117	1	Hose	tuyau flexible	Schlauch	mangueira	manguera
18	1904807	2	Hose	tuyau flexible	Schlauch	mangueira	manguera
19	1906369	1	Hose	tuyau flexible	Schlauch	mangueira	manguera
20	[1]1905864	1	Hose	tuyau flexible	Schlauch	mangueira	manguera
21	2750296	1	Hose	tuyau flexible	Schlauch	mangueira	manguera
22	40K000007	1	Plug	bouchon	Stopfen	bujão	tapón
23	793742	1	Elbow	coude	Winkelrohr	cotovêlo	codo
24	1539058	1	Tie strap	bande dattache	Befestigungsband	cinta de ligação	banda de atadura
25	1916969	1	Hose	tuyau flexible	Schlauch	mangueira	manguera
26	21K000006	1	Tee	raccord T	T-Verbindungsstück	te	te
27	1542360	1	Adapter	adaptateur	Zwischenstück	adaptador	adaptador
28	12K000006	1	Fitting	ajustage	Verbindung	ajuste	accesorio
29	83F000006	1	Elbow	coude	Winkelrohr	cotovêlo	codo
30	716464	1	Fitting	ajustage	Verbindung	ajuste	accesorio
31	89F000010	2	Elbow	coude	Winkelrohr	cotovêlo	codo
32	1906286	1	Frame	châssis	Fahrgestell	chassi	bastidor
33	1906370	1	Hose	tuyau flexible	Schlauch	mangueira	manguera
34	[1]13K000005	1	Tee	raccord T	T-Verbindungsstück	te	te
35	17K000005	1	Fitting	ajustage	Verbindung	ajuste	accesorio
36	91F000005	1	O-ring	joint torique	O Ring	anel-O	anillo-O
37	17C002044	2	Bolt	boulon	Bolzen	parafuso	bulón
38	17C002040	2	Bolt	boulon	Bolzen	parafuso	bulón
39	1906387	1	Tube	tube	Rohr	tubo	tubo
40	27E000016	-	Flatwasher	rondelle plate	Unterlegscheibe	arruela chata	arandela plana
41	1928246	-	Shim .0179	cale 0,45MM	Beilage 0,45MM	calço 0,45MM	planchita 0,45MM
42	‡1928247	-	Shim .0478	cale 1,21MM	Beilage 1,21MM	calço 1,21MM	planchita 1,21MM
43	‡1928248	-	Shim .0299	cale 0,76MM	Beilage 0,76MM	calço 0,76MM	planchita 0,76MM
44	1503564	2	Flatwasher	rondelle plate	Unterlegscheibe	arruela chata	arandela plana
45	17C002048	2	Bolt	boulon	Bolzen	parafuso	bulón

[1] □W-311-1

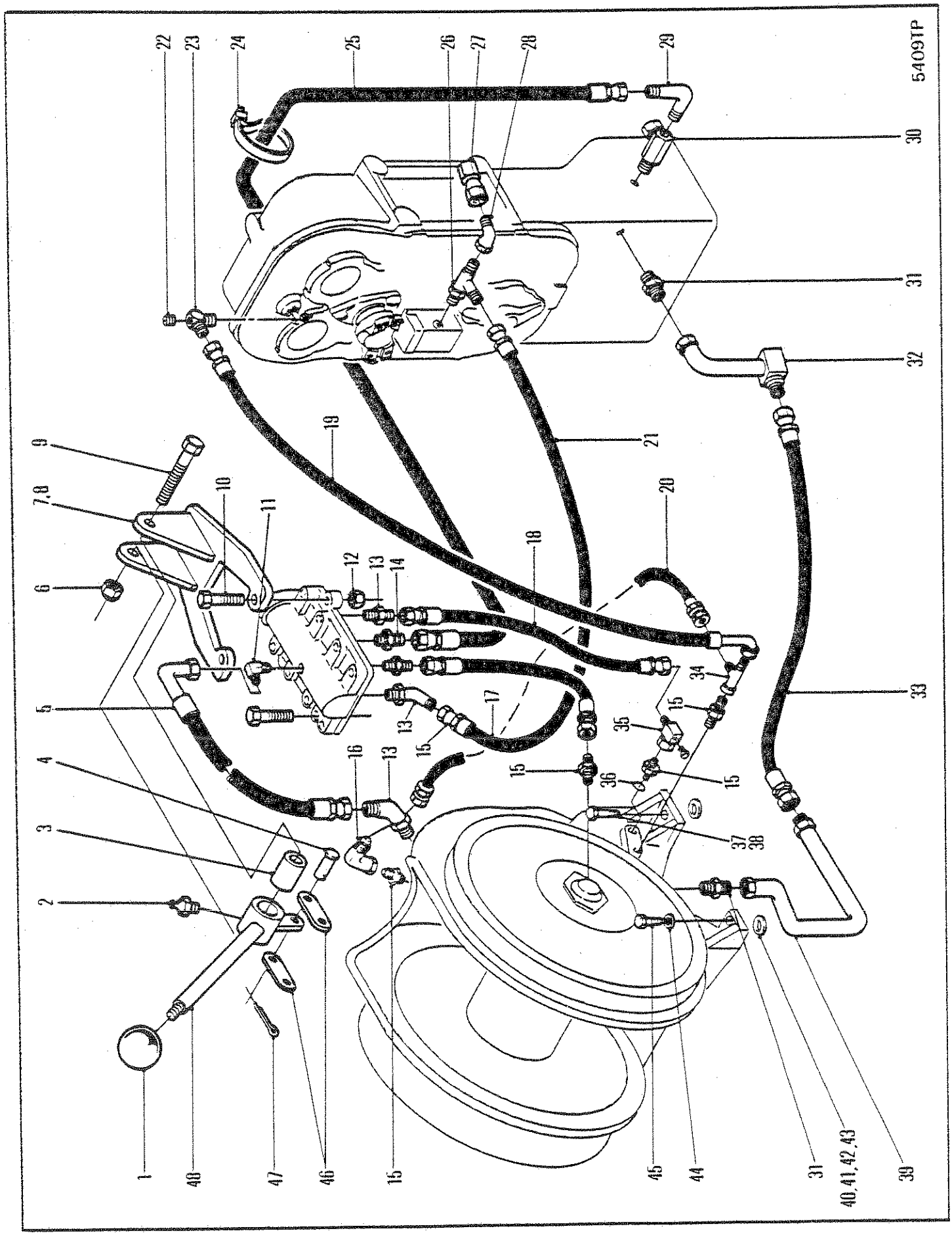
5409TP
1
2
3
4
5
6
7,8
9
10
11
12
13
14
15
16
17
18
19
20
21
22
23
24
25
26
27
28
29
30
31
32
33
34
35
36
37
38
39
40,41,42,43
44
45
46
47
48

WINCH CONTROLS & HYDRAULICS-CLARK
COMMANDES DE TREUIL ET D'HYDRAULIQUE-CLARK
WINDEN- UND HYDRAULIKBEDIENUNG-CLARK
CONTROLE E HIDRÁULICO DO GUINCHO-CLARK
CONTROLES E HIDÁULICA DEL GUINCHE-CLARK

No.	Part No.	Qty	Description	Description	Benennung	Descrição	Descripción
46	1902756	2	Link	articulation	Gelenk	articulação	articulación
47	1F0000316	2	Pin,cotter	goupille fendue	Splint	contrapino	chaveta dos patas
48	1905159	1	Lever	levier	Hebel	alavanca	palanca
49	†1905685	1	Hose guide	guide de tuyau souple	Schlauchführung	guia de mangueira	guia de manguera
50	†17C000828	2	Bolt	boulon	Bolzen	parafuso	bulón
51	†675227	1	Bearing	palier	Lager	mancal	cojinete

† □W-311-1

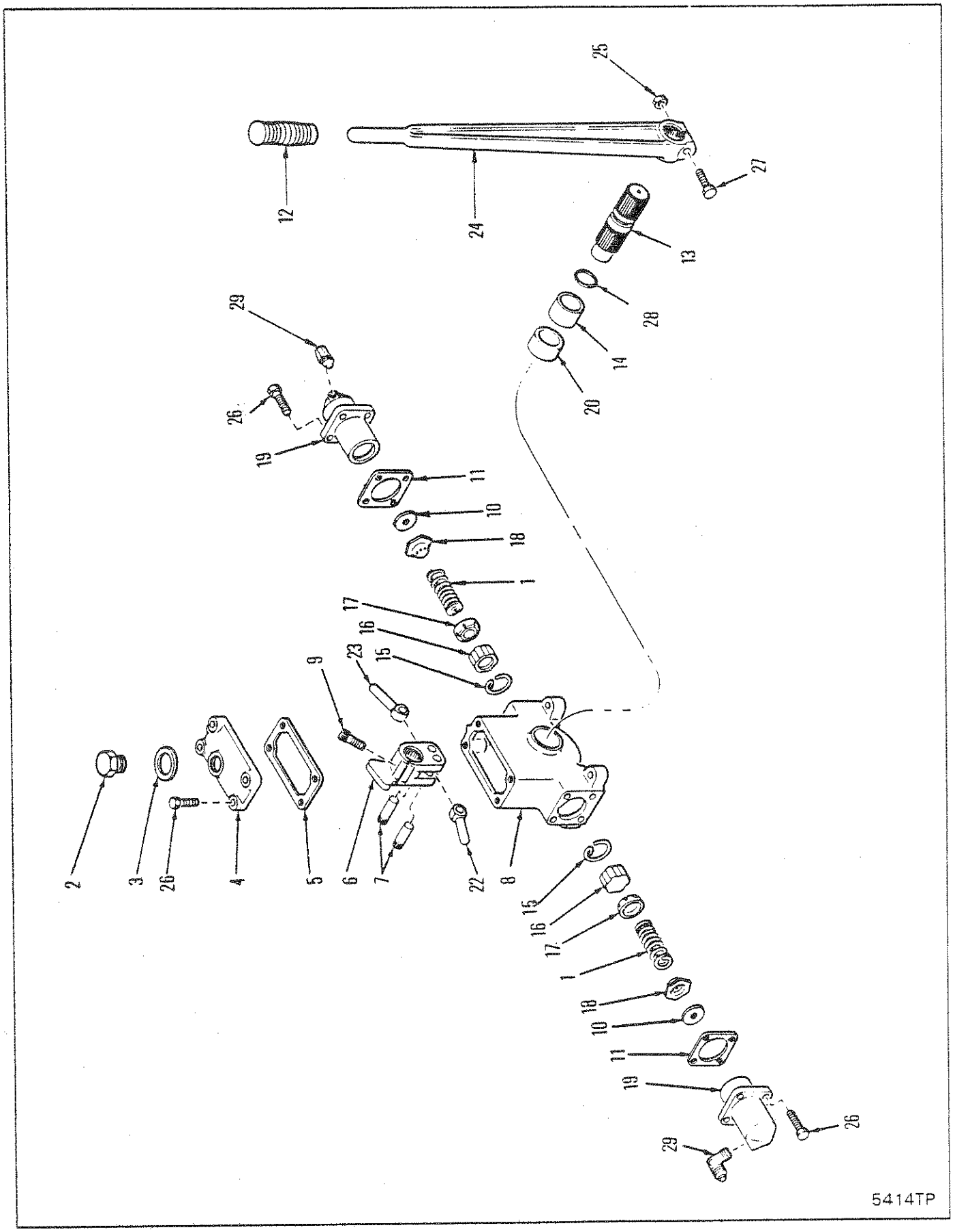
25
27
12
24
13
28
14
20
29
26
19
11
10
18
1
17
16
15
23
9
2
3
26
4
5
6
7
22
8
15
16
17
1
18
10
11
19
26
29
5414TP

WINCH MASTER CONTROL UNIT-GEARMATIC
UNITÉ DE CONTRÔLE PRINCIPAL DU TREUIL-GEARMATIC
HAUPSTEUEREINHEIT DER WINDE-GEARMATIC
UNIDADE DE CONTRÔLE MESTRE DO GUINCHO-GEARMATIC
UNIDAD MANDO PRINCIPAL DEL GUINCHE-GEARMATIC

No.	Part No.	Qty	Description	Description	Benennung	Descrição	Descripción
A	[1]1990147	2	Cylinder	cylindre	Zylinder	cilindro	cilindro esclavo
B	1990402	1	Master control	command principal	Hauptkontr Einh	contr mestre	contr maestro
1	1991923	2	Spring	ressort	Feder	mola	resorte
2	1990137	1	Filler cap	bouchon de remplis	Fülldeckel	tampa de abastesc	tapa de llenadao
3	1990138	1	Washer	rondelle	Scheibe	arruela	arandela
4	1990139	1	Cover	couvercle	Deckel	tampa	tapa
5	1990140	1	Gasket	garniture	Dichtung	gaxeta	empaquetadura
6	1990141	1	Rocker arm	culbuteur	Schwingarm	braço do balancim	brazo de balancin
7	1990142	2	Pin	goupille	Stift	pino	pasador
8	1990144	1	Housing	botier	Gehuse	carcaça	carcasa
9	1990145	1	Bolt	boulon	Bolzen	parafuso	bulón
10	[3]§-------	2	Washer	rondelle	Scheibe	arruela	arandela
11	1990148	2	Gasket	garniture	Dichtung	gaxeta	empaquetadura
12	1990149	1	Grip	poignée	Griff	punho	mango
13	1990152	1	Shaft	arbre	Welle	ávore	árbol
14	1990154	1	Bushing	chemise	Buchse	bucha	buje
15	1990197	2	Lock ring	anneau blocage	Klemmring	anel trava	anillo seguridad
16	1990198	2	Piston	piston	Kolben	pistão	pistón
17	1990199	2	Cup	cuvette	Schale	capa	cubeta
18	[2]1990200	2	Valve	soupape	Ventil	válvula	válvula
19	1990201	2	Cylinder	cylindre	Zylinder	cilindro	cilindro esclavo
20	1990257	1	Bushing	chemise	Buchse	bucha	buje
21	[4]†1991920	2	Repair kit	trousse de reparation	Reparatursatz	conjunto de reparo	juego de reparación
22	1990403	1	Pushrod	tige de pousee	Stosser	tirante de empuxe	barra de empuje
23	1990404	1	Pushrod	tige de pousee	Stosser	tirante de empuxe	barra de empuje
24	1991028	1	Handle	manette	Handgriff	punho	manija
25	2D0000006	1	Nut	écrou	Mutter	porca	tuerca
26	17C000514	12	Bolt	boulon	Bolzen	parafuso	bulón
27	18C000628	1	Bolt	boulon	Bolzen	parafuso	bulón
28	25K040024	1	O-ring	joint torique	O Ring	anel-O	anillo-O
29	83F000003	2	Elbow	coude	Winkelrohr	cotovêlo	codo
30	[3]§---------	2	Washer	rondelle	Scheibe	arruela	arandela
31	[4]†1991920	2	Repair kit	trousse de reparation	Reparatursatz	conjunto de reparo	juego de reparación

[1] Inc 1,10, 15⟹19

[2] Inc 10

[3] See 18
[3] Voir 18
[3] Siehe 18
[3] Veja 18
[3] Véase 18

[4] Inc 1, 11 & 15⟹18 and one (1) capsule of 1991922 Lubricating Fluid
[4] Y compris 1, 11 & 15⟹18 et (1) bouchon de fluid lubrifiant 1991922
[4] Einschliesslich 1, 11 & 15⟹18 sowie (1) Kapsel Schmierflüsigkeit 1991922
[4] Inclusive 1, 11 & 15⟹18 e (1) cápsula de 1991922 Fluido lubrificante
[4] Incluir 1, 11 & 15⟹18 y (1) cápsula de fluido lubricante 1991922

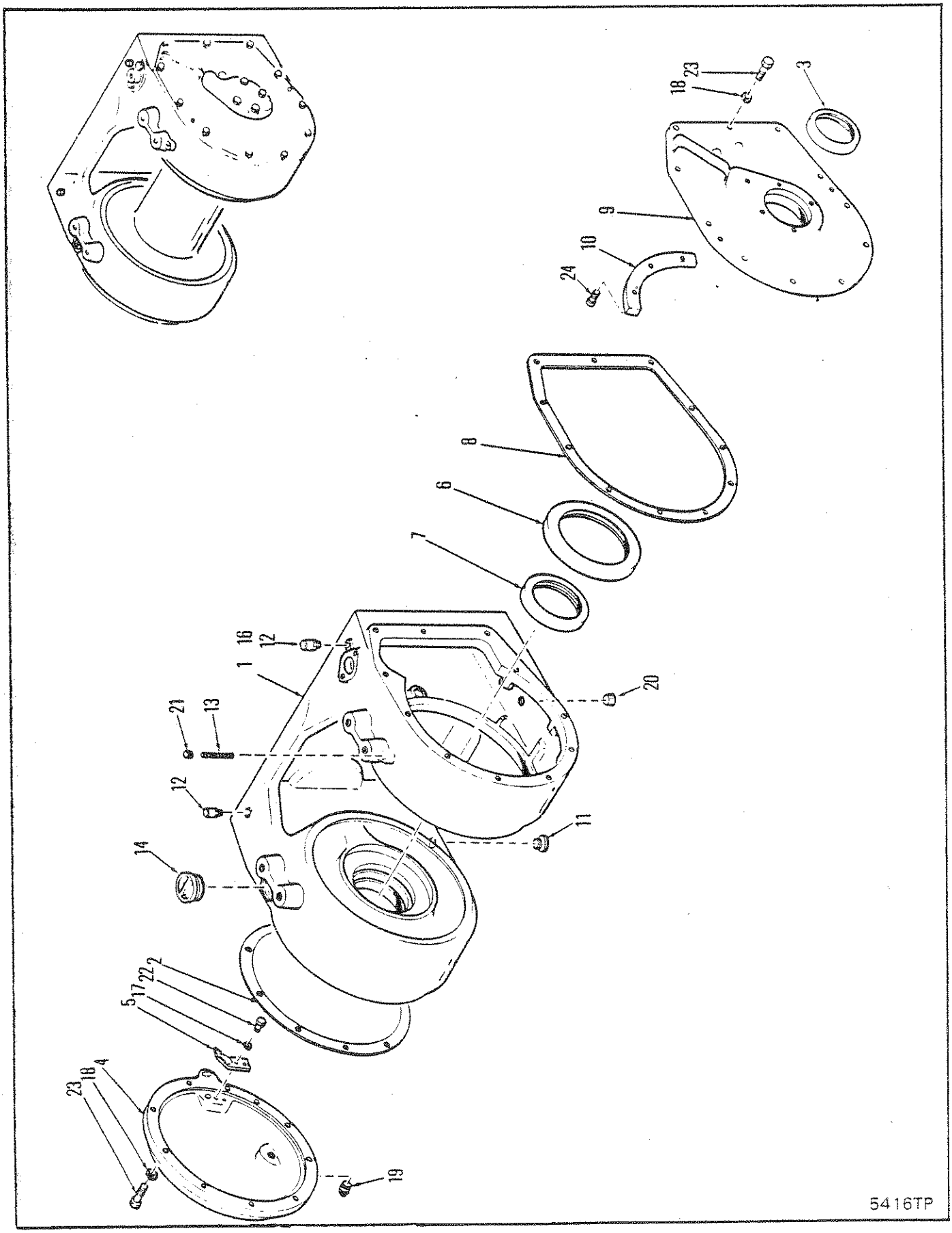
23
18
3
9
10
24
8
6
7
16
12
1
20
21
13
12
11
14
2
22
17
5
4
23
18
19
5416TP

WINCH HOUSING ASSEMBLY-GEARMATIC 19
ENSEMBLE D'ENCASTREMENT DU TREUIL-GEARMATIC 19
WINDENGELHÄUSE-BAUGRUPPE-GEARMATIC 19
CONJUNTO CARAÇA DO GUINCHO-GEARMATIC 19
CONJUNTO ENVOLTURA DEL GUINCHE-GEARMATIC 19

No.	Part No.	Qty	Description	Description	Benennung	Descrição	Descripción
1	1990001	1	Housing	botier	Gehuse	carcaça	carcasa
2	1990010	1	Gasket	garniture	Dichtung	gaxeta	empaquetadura
3	1990011	1	Seal	joint étanchéité	Dichtung	vedador	sello
4	1990019	1	Cover	couvercle	Deckel	tampa	tapa
5	1990022	1	Wiper	racleur	Wischer	limpador	limpiador
6	1990023	1	Seal	joint étanchéité	Dichtung	vedador	sello
7	1990024	1	Seal	joint étanchéité	Dichtung	vedador	sello
8	1990034	1	Gasket	garniture	Dichtung	gaxeta	empaquetadura
9	1990037	1	Cover	couvercle	Deckel	tampa	tapa
10	1990054	1	Ring	anneau	Ring	anel	anillo
11	1990061	1	Plug	bouchon	Stopfen	bujão	tapón
12	1990081	2	Vent	prise dair	5mXoffnung	respiradouro	aireador
13	1990232	1	Spring	ressort	Feder	mola	resorte
14	1990255	1	Plug	bouchon	Stopfen	bujão	tapón
15	[1]†1990434	1	Plug	bouchon	Stopfen	bujão	tapón
16	[1]†1990435	1	Plug	bouchon	Stopfen	bujão	tapón
17	4E000005	2	Lockwasher	rondelle frein	Sicherungsscheibe	arruela de pressão	arandela seguridad
18	4E000008	21	Lockwasher	rondelle frein	Sicherungsscheibe	arruela de pressão	arandela seguridad
19	10F000008	1	Plug	bouchon	Stopfen	bujão	tapón
20	11F000008	1	Plug	bouchon	Stopfen	bujão	tapón
21	15G000707	1	Set screw	vis à pointe	Gewindestift	parafuso fixador	tornillo reten
22	17C000510	2	Bolt	boulon	Bolzen	parafuso	bulón
23	17C000820	21	Bolt	boulon	Bolzen	parafuso	bulón
24	73G000612	3	Bolt	boulon	Bolzen	parafuso	bulón

[1] □Gearmatic S.N.19-5155⟹Ref R.S.G.-63

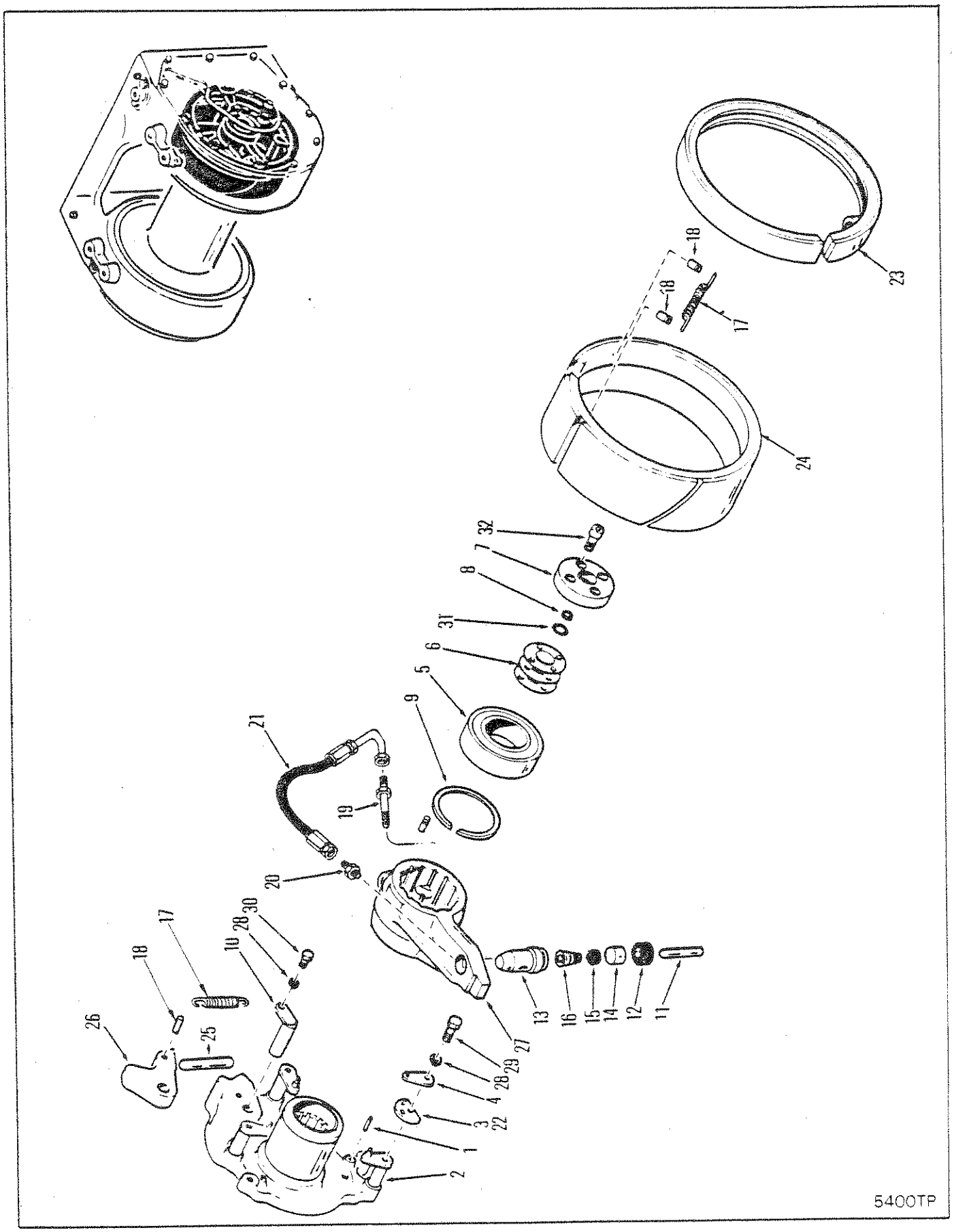
23
18
18
17
24
32
7
8
31
6
5
9
21
19
20
30
28
10
17
18
26
25
13
16
15
14
12
11
27
29
28
4
3
22
1
2
5400TP

WINCH CLUTCH ASSEMBLY-GEARMATIC-19
ENSEMBLE D'EMBRAYAGE DU TREUIL-GEARMATIC-19
WINDENKUPPLUNGSBAUGRUPPE-GEARMATIC-19
CONJUNTO EMBREAGEM DO GUINCHO-GEARMATIC-19
CONJUNTO EMBRAGUE DEL GUINCHE-GEARMATIC-19

No.	Part No.	Qty	Description	Description	Benennung	Descrição	Descripción
1	1990028	3	Pin	goupille	Stift	pino	pasador
2	1990029	1	Hub	moyeu	Nabe	cubo	cubo
3	1990035	6	Cam	came	Nocke	came	leva
4	1990036	6	Lockplate	plaque darrêt	Schlossblech	chapa retentora	chapa seguridad
5	1990039	1	Bearing	palier	Lager	mancal	cojinete
6	1990040	1	Shim set	ensemble de la cale	Beilegesatz	estojo de calços	conj cua
7	1990041	1	Cap	chapeau	Kappe	tampa	tapa
8	1990044	1	U-Seal	joint en-U	Dichtung-U	vedador-U	sello en-U
9	1990049	1	Snap ring	circlips	Sperring	anel de trava	anillo de retención
10	1990051	1	Pin	goupille	Stift	pino	pasador
11	1990063	1	Push rod	tige de pousee	Stosser	tirante de empuxe	barra de empuje
12	1990064	1	Boot	capuchon	Kappe	capuz	capuchón
13	1990065	2	Cylinder	cylindre	Zylinder	cilindro	cilindro esclavo
14	1990066	1	Piston	piston	Kolben	pistão	pistón
15	1990067	1	U-Cup	couvercle-U	U-Schale	acopl-U	taza-U
16	1990068	1	Spring	ressort	Feder	mola	resorte
17	[3]1990246	2	Spring	ressort	Feder	mola	resorte
18	[3]1990247	4	Pin	goupille	Stift	pino	pasador
19	[1]1990471	1	Fitting	ajustage	Verbindung	ajuste	accesorio
20	[1]1990472	1	Connector	raccord	Verbindungsstück	ligador	conector
21	[1]1990474	1	Hose	tuyau flexible	Schlauch	mangueira	manguera
22	[2]1990499	6	Cam	came	Nocke	came	leva
23	[2]1990506	1	Clutch band	bande dembrayage	Kupplungsband	banda da embreagem	banda embreagem
24	[2]1990507	1	Clutch band	bande dembrayage	Kupplungsband	banda da embreagem	banda embreagem
25	1990634	1	Push rod	tige de pousee	Stosser	tirante de empuxe	barra de empuje
26	1991868	1	Arm lever	levier	Armhebel	braço alavanca	brazo palanca
27	1991869	1	Clutch lever	levier dembrayage	Kupplungshebel	alavanca de embr	palanquita embrague
28	4E0000006	7	Lockwasher	rondelle frein	Sicherungsscheibe	arruela de pressão	arandela seguridad
29	17C000616	6	Bolt	boulon	Bolzen	parafuso	bulón
30	18C000608	1	Bolt	boulon	Bolzen	parafuso	bulón
31	25K030026	1	O-ring	joint torique	O Ring	anel-O	anillo-O
32	74G000620	4	Bolt	boulon	Bolzen	parafuso	bulón

[1] Ref RSG 68 for installation
[1] Ref RSG 68 pour installation
[1] Ref RSG 68 für Einbau
[1] Ref RSG 68 para instalaço
[1] Ref RSG 68 para instalac

[2] When replacing item 23 & 24 item 3 must be replaced with 22. Ref RSG 78 for replacement
[2] Lors due remplacement de l'article 23 & 24 l'article 3 il doit être remplacé par l'article 22.
[2] Bei Austausch von Pos. 23 & 24, muss Pos 3 durch 22 ersetzt werden. Ref RSG 78 zwecks Ersatz
[2] Ao substituir itens 23 e 24 por diante, item 3 deve ser substtuido pelo 22. Ref a RSG 78 para substituição
[2] Al reemplazar articulo 23 & 24, articulo 3 debe reemplazarse por 22. Ref RSG 78 para reemplazo

[3] Ref RSG 241 for installation.
[3] Ref RSG 241 pour installation
[3] Ref RSG 241 für Einbau
[3] Ref RSG 241 para instalação
[3] Ref RSG 241 para instalac

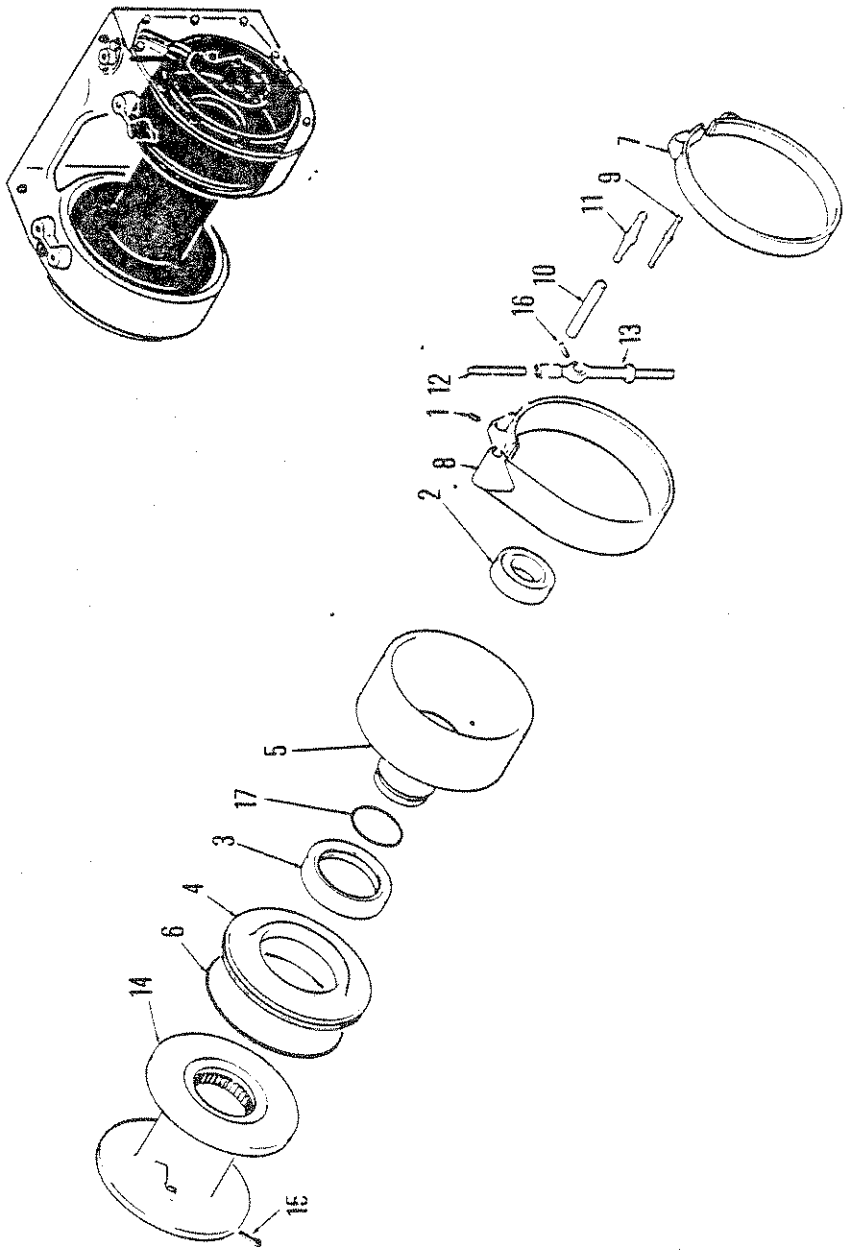

5418TP

WINCH CABLE DRUM & BRAKE BANDS-GEARMATIC-19
TAMBOUR DE CÂBLE ET BANDE DE FREIN DU TREUIL-GEARMATIC-19
SEILTROMMEL DER WINDE UND BREMSBÄNDER-GEARMATIC-19
TAMBOR DE CABOS E CINTA DE FREIO DO GUINCHO-GEARMATIC-19
GUINCHOE - TAMBOR DE CABLES Y BANDA DE FRENOS-GEARMATIC-19

No.	Part No.	Qty	Description	Description	Benennung	Descrição	Descripción
1	209968	1	Lockpin	goupille de blocage	Sperrstift	pino de trava	pasador de seguridad
2	661671	1	Bearing	palier	Lager	mancal	cojinete
3	1990026	1	Seal	joint étanchéité	Dichtung	vedador	sello
4	1990027	1	Housing	botier	Gehuse	carcaça	carcasa
5	1990030	1	Drum	tambour	Trommel	tambor	tambor
6	1990031	1	O-ring	joint torique	O Ring	anel-O	anillo-O
7	1990055	1	Band	bande	Band	banda	banda
8	1990056	1	Band	bande	Band	banda	banda
9	1990057	1	Lever	levier	Hebel	alavanca	palanca
10	1990070	1	Pin	goupille	Stift	pino	pasador
11	1990071	1	Lever	levier	Hebel	alavanca	palanca
12	1990080	1	Push rod	tige de pousee	Stosser	tirante de empuxe	barra de empuje
13	1990253	1	Block	bloc	Block	bloco	bloque
14	1990430	1	Drum	tambour	Trommel	tambor	tambor
15	1F0000436	1	Cotter pin	goupille fendue	Splint	contrapino	chaveta dos patos
16	14J001220	1	Pin	goupille	Stift	pino	pasador
17	25K040520	1	O-ring	joint torique	O Ring	anel-O	anillo-O

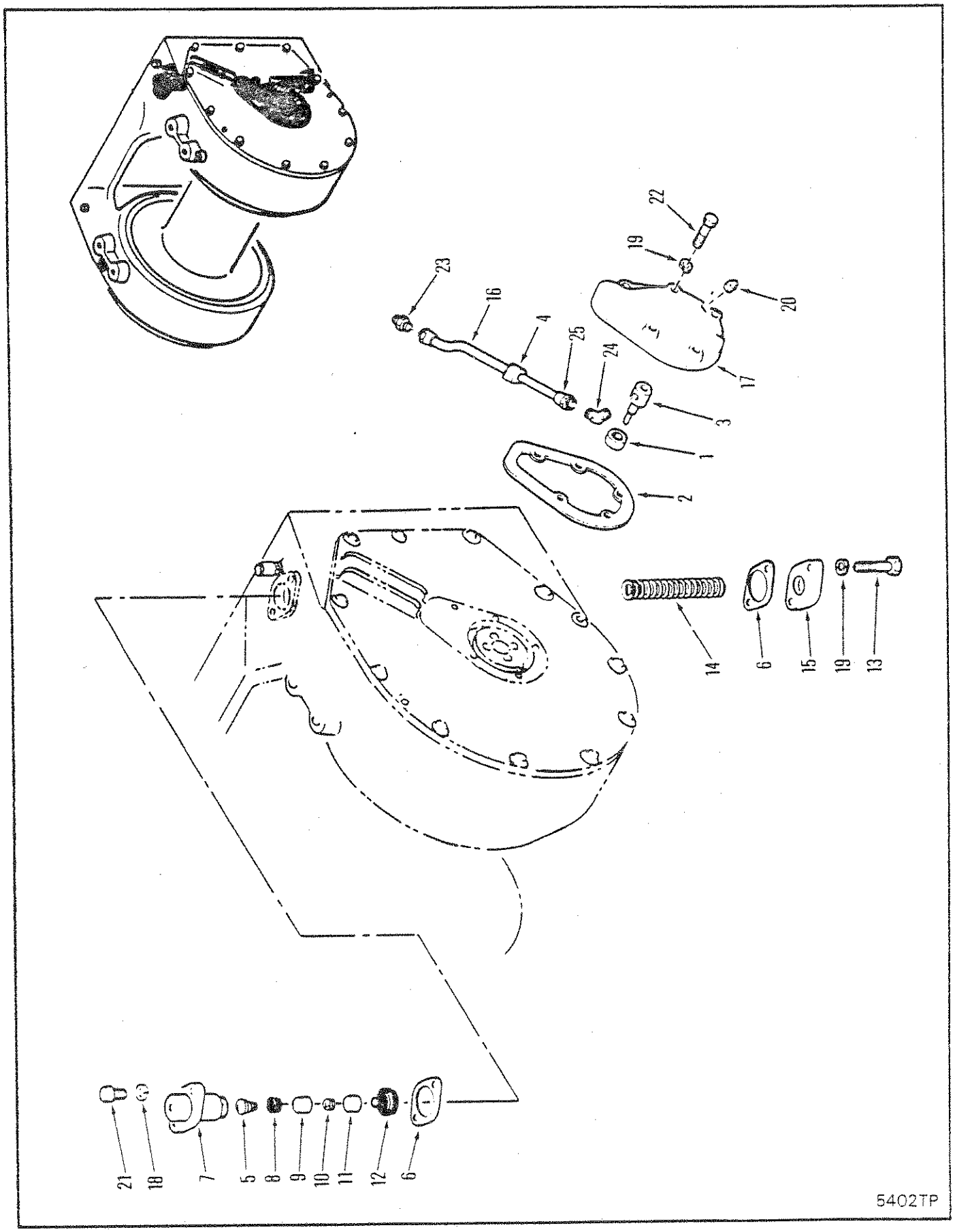
22
19
20
23
16
4
25
24
17
3
1
2
14
6
15
19
13
21
18
7
5
8
9
10
11
12
6
5402TP

WINCH BRAKE CYLINDER ASSEMBLY-GEARMATIC-19
ENSEMBLE DE CYLINDRE À FREIN DU TREUIL-GEARMATIC-19
BREMSZYLINDER-BAUGRUPPE DER WINDE-GEARMATIC-19
CONJUNTO CILINDRO DE FREIO DO GUINCHO-GEARMATIC-19
GUINCHE - CONJUNTO CILINDRO DE FRENO-GEARMATIC-19

No.	Part No.	Qty	Description	Description	Benennung	Descrição	Descripción
A	[1]1990047	1	Tube assy	assemblage de tube	Rohreinheit	conjunto de tubos	conjunto del tubo
B	[2]1990096	1	Cylinder assy	ens cylindre	Zylinderheit	conj de cilindro	conj de cilindro
1	1309108	1	Bearing	palier	Lager	mancal	cojinete
2	1990038	1	Gasket	garniture	Dichtung	gaxeta	empaquetadura
3	1990045	1	Tube	tube	Rohr	tubo	tubo
4	§-------	1	Grommet	oeillet	Augenring	ilhó	arandela pasacable
5	1990068	1	Spring	ressort	Feder	mola	resorte
6	1990073	2	Gasket	garniture	Dichtung	gaxeta	empaquetadura
7	1990074	1	Brake cylinder	cylindre de frein	Bremszylinder	cilindro do freio	cilindro de freno
8	1990076	1	U-Cup	couvercle-U	U-Schale	acopl-U	taza-U
9	1990077	1	Piston	piston	Kolben	pistão	pistón
10	1990078	1	Spring	ressort	Feder	mola	resorte
11	1990079	1	Piston	piston	Kolben	pistão	pistón
12	1990082	1	Boot	capuchon	Kappe	capuz	capuchón
13	1990085	2	Bolt	boulon	Bolzen	parafuso	bulón
14	1990087	1	Spring	ressort	Feder	mola	resorte
15	1990088	1	Cap	chapeau	Kappe	tampa	tapa
16	-------	1	Tube	tube	Rohr	tubo	tubo
17	1990256	1	Cap	chapeau	Kappe	tampa	tapa
18	4E0000006	2	Lockwasher	rondelle frein	Sicherungsscheibe	arruela de pressão	arandela seguridad
19	4E0000007	7	Lockwasher	rondelle frein	Sicherungsscheibe	arruela de pressão	arandela seguridad
20	13F000002	1	Plug	bouchon	Stopfen	bujão	tapón
21	17C000616	2	Bolt	boulon	Bolzen	parafuso	bulón
22	17C000724	5	Bolt	boulon	Bolzen	parafuso	bulón
23	40F000003	1	Adapter	adaptateur	Zwischenstück	adaptador	adaptador
24	42F000003	1	Elbow	coude	Winkelrohr	cotovêlo	codo
25	§---------	2	Nut	écrou	Mutter	porca	tuerca

[1] Inc 4,16 & 25

[2] Inc 5 & 7⟹12

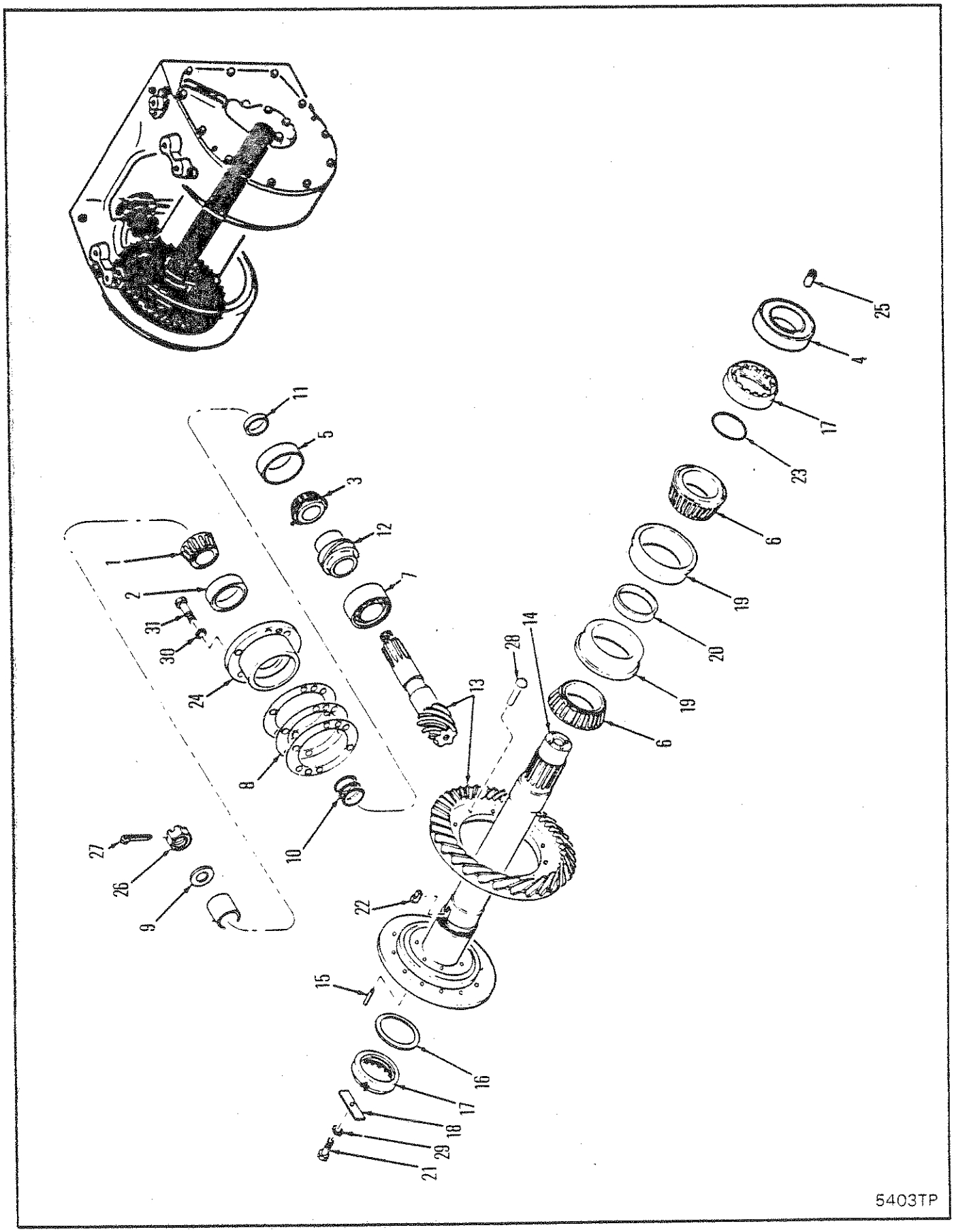
1
2
31
30
24
8
10
27
26
9
11
5
3
12
7
13
28
14
22
15
16
17
18
29
21
6
19
20
19
6
23
17
4
25
5403TP

WINCH RING GEAR & PINION ASSEMBLY-GEARMATIC-19
ENSEMBLE D'ENGRENAGE DE LA COURONNE DU TREUIL ET DE PIGNON DU TREUIL-GEARMATIC-19
ZAHNDRANZ UND RITZEL DER WINDE-GEARMATIC-19
CONJUNTO CORÔA E PINHÃO DO GUINCHO-GEARMATIC-19
GUINCHE - CONJUNTO CORONA Y PIÑÓN-GEARMATIC-19

No.	Part No.	Qty	Description	Description	Benennung	Descrição	Descripción
A	[1]1990046	1	Bearing	palier	Lager	mancal	cojinete
B	[2]1990099	1	Pinion	pignon	Ritzel	pinhão	pion
1	654047	1	Cone	cône	Kegel	cone	cono
2	654156	1	Cup	cuvette	Schale	capa	cubeta
3	658978	1	Cone	cône	Kegel	cone	cono
4	661671	1	Bearing	palier	Lager	mancal	cojinete
5	675257	1	Cup	cuvette	Schale	capa	cubeta
6	755557	2	Cone	cône	Kegel	cone	cono
7	799723	1	Bearing	palier	Lager	mancal	cojinete
8	1990002	1	Shim set	ensemble de la cale	Beilegesatz	estojo de calços	conj cua
9	1990003	1	Washer	rondelle	Scheibe	arruela	arandela
10	1990007	1	Shim set	ensemble de la cale	Beilegesatz	estojo de calços	conj cua
11	1990008	1	Spacer	entretoise	Distanzteil	espaçador	espaciador
12	1990009	1	Sleeve	manchon	Muffe	luva	manguito
13	1990012	1	Ring	anneau	Ring	anel	anillo
14	1990014	1	Shaft	arbre	Welle	ávore	árboi
15	1990015	6	Pin	goupille	Stift	pino	pasador
16	1990016	1	Spacer	entretoise	Distanzteil	espaçador	espaciador
17	1990017	2	Nut	écrou	Mutter	porca	tuerca
18	1990018	1	Plate	plaque	Platte	placa	placa
19	1990020	2	Cup	cuvette	Schale	capa	cubeta
20	1990021	1	Spacer	entretoise	Distanzteil	espaçador	espaciador
21	18C000612	1	Screw	vis	Schraube	parafuso	tornillo
22	1990060	1	Key	clavette	Keil	chaveta	chaveta
23	25K040312	1	Cap	chapeau	Kappe	tampa	tapa
24	[3]1990254	1	Housing	botier	Gehuse	carcaça	carcasa
25	1990391	1	Retainer	arrêtoir	Halterung	retentor	retén
26	1991047	1	Nut	écrou	Mutter	porca	tuerca
27	1F0000436	1	Pin	goupille	Stift	pino	pasador
28	1H0000832	12	Rivet	rivet	Niet	rebite	remache
29	4E0000006	1	Lockwasher	rondelle frein	Sicherungsscheibe	arruela de pressão	arandela seguridad
30	4E0000010	6	Lockwasher	rondelle frein	Sicherungsscheibe	arruela de pressão	arandela seguridad
31	17C001028	6	Bolt	boulon	Bolzen	parafuso	bulón

[1] Inc 1➡3, 5, 8, 10, 11 & 24

[2] Inc 13, 14 & 28

[3] Inc 2 & 5

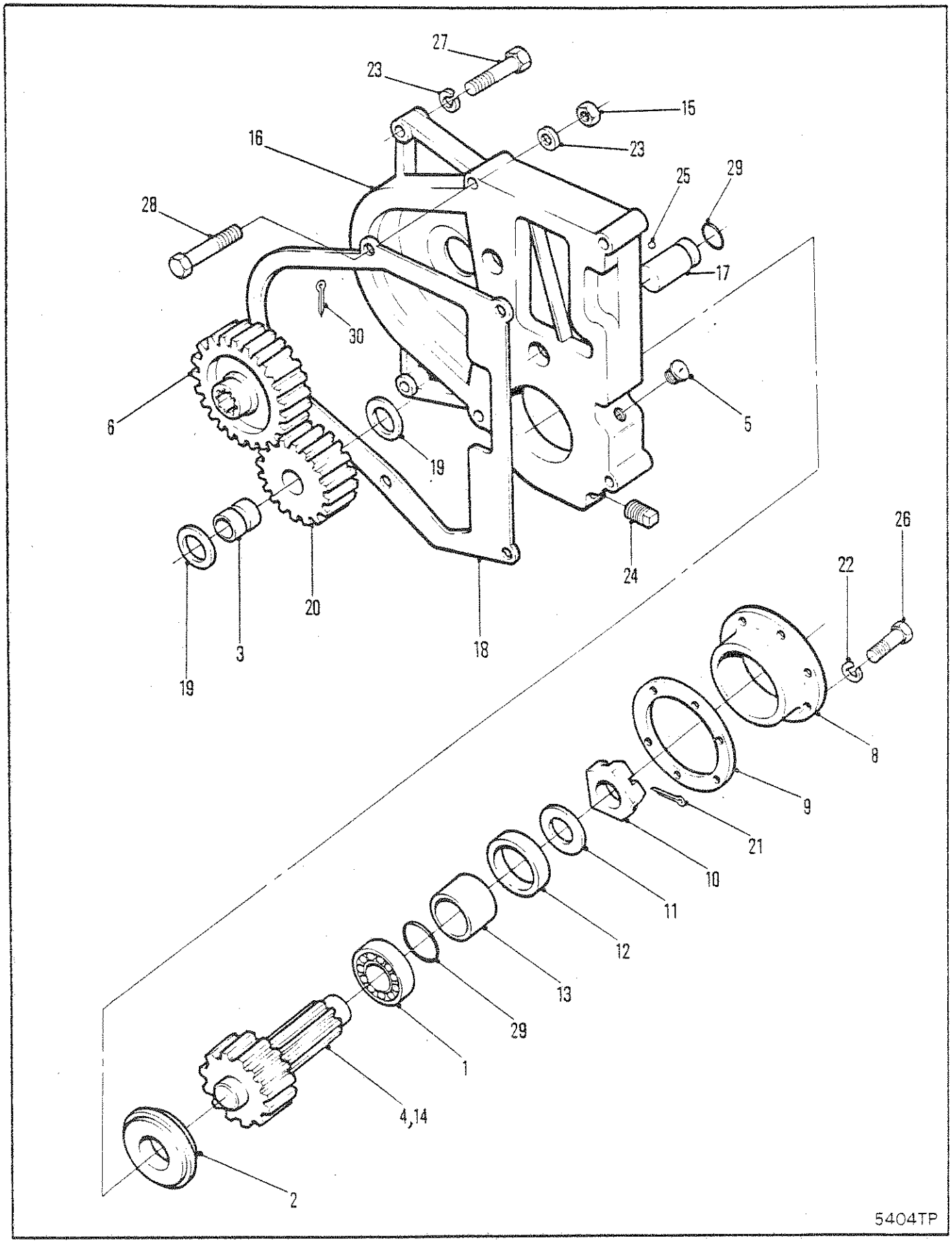
27
23
15
16
23
25
29
28
17
30
6
5
19
26
22
24
20
18
3
19
8
9
21
10
11
12
13
29
1
4,14
2
5404TP

WINCH ADAPTER ASSEMBLY-GEARMATIC-19
ENSEMBLE D'APTATEUR DU TREUIL-GEARMATIC-19
ADAPTERGRUPPE DER WINDE-GEARMATIC-19
CONJUNTO DE ADAPTADOR DO GUINCHO-GEARMATIC-19
CONJUNTO ADAPTADOR DEL GUINCHE-GEARMATIC-19

No.	Part No.	Qty	Description	Description	Benennung	Descrição	Descripción
A	[1]1990155	1	Adapter assy	ens adaptateur	Zwischenstück vollst	conj adaptador	conj adaptador
1	710749	1	Bearing	palier	Lager	mancal	cojinete
2	731742	1	Bearing	palier	Lager	mancal	cojinete
3	763185	1	Bearing	palier	Lager	mancal	cojinete
4	1900215	1	Yoke	chape	Joch	garfo	horqueta
5	1990061	1	Plug	bouchon	Stopfen	bujão	tapón
6	1990095	1	Gear	engrenage	Zahnrad	engrenagem	engranaje
7	-------	1	Pin	goupille	Stift	pino	pasador
8	1990156	1	Housing	botier	Gehuse	carcaça	carcasa
9	1990157	1	Gasket	garniture	Dichtung	gaxeta	empaquetadura
10	1990159	1	Nut	écrou	Mutter	porca	tuerca
11	1990160	1	Washer	rondelle	Scheibe	arruela	arandela
12	1990161	1	Seal	joint étanchéité	Dichtung	vedador	sello
13	1990162	1	Spacer	entretoise	Distanzteil	espaçador	espaciador
14	1990164	1	Shaft	arbre	Welle	ávore	árbol
15	1990165	4	Nut	écrou	Mutter	porca	tuerca
16	1990166	1	Housing	botier	Gehuse	carcaça	carcasa
17	1990167	1	Pin	goupille	Stift	pino	pasador
18	1990169	1	Gasket	garniture	Dichtung	gaxeta	empaquetadura
19	1990170	2	Spacer	entretoise	Distanzteil	espaçador	espaciador
20	1990171	1	Gear	engrenage	Zahnrad	engrenagem	engranaje
21	1F0000424	1	Pin	goupille	Stift	pino	pasador
22	4E0000006	6	Lockwasher	rondelle frein	Sicherungsscheibe	arruela de pressão	arandela seguridad
23	4E0000012	6	Lockwasher	rondelle frein	Sicherungsscheibe	arruela de pressão	arandela seguridad
24	10F000008	1	Plug	bouchon	Stopfen	bujão	tapón
25	10J000008	1	Key	clavette	Keil	chaveta	chaveta
26	17C000616	6	Bolt	boulon	Bolzen	parafuso	bulón
27	17C001248	2	Bolt	boulon	Bolzen	parafuso	bulón
28	18C001280	4	Bolt	boulon	Bolzen	parafuso	bulón
29	25K040112	2	O-ring	joint torique	O Ring	anel-O	anillo-O

[1] Inc 1➡29

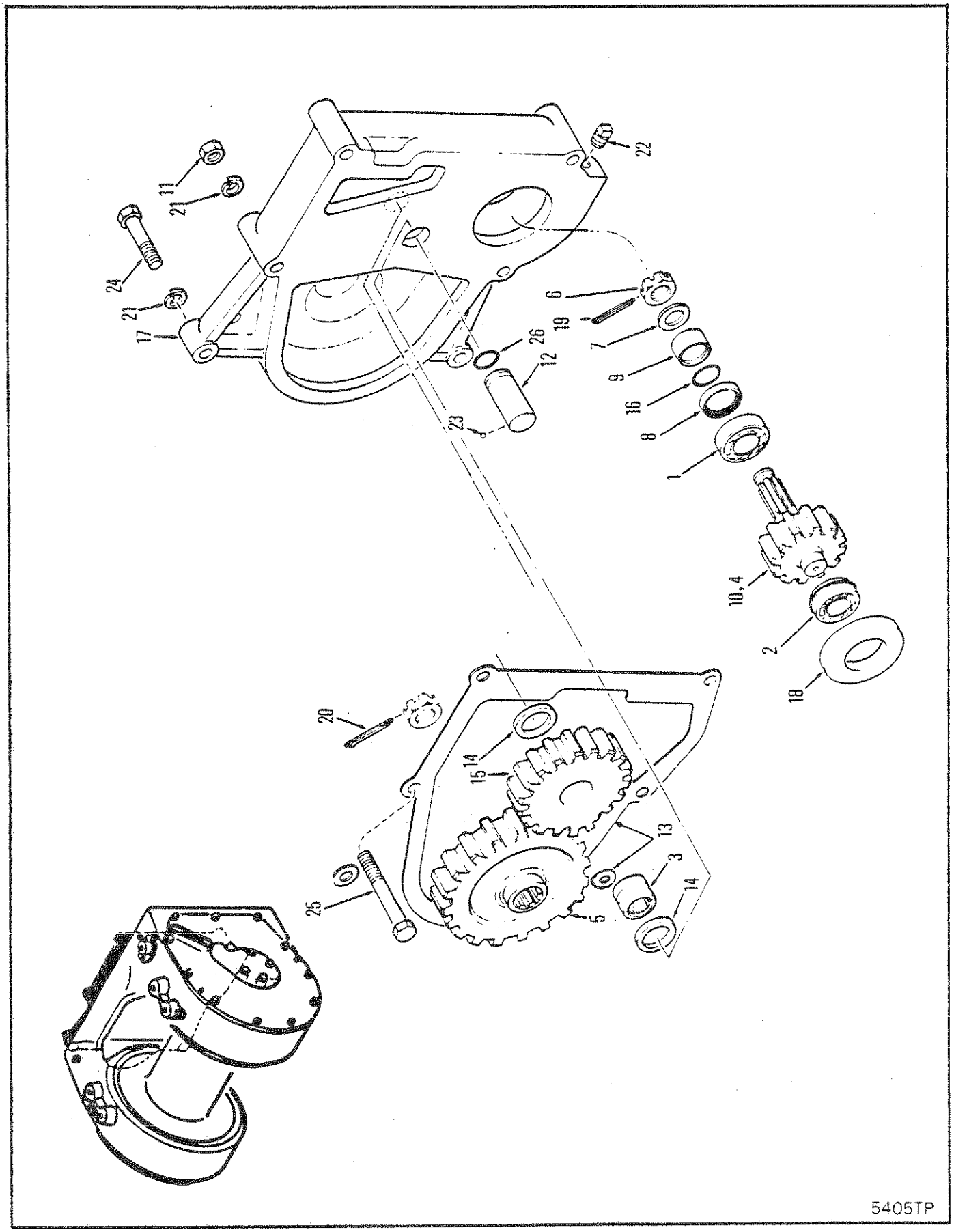
22
11
21
24
21
17
6
19
7
26
12
9
16
23
8
1
10, 4
2
18
20
14
15
13
3
14
25
5
5405TP

WINCH ADAPTER ASSEMBLY-GEARMATIC-19
ENSEMBLE D'APTATEUR DU TREUIL-GEARMATIC-19
ADAPTERGRUPPE DER WINDE-GEARMATIC-19
CONJUNTO DE ADAPTADOR DO GUINCHO-GEARMATIC-19
CONJUNTO ADAPTADOR DEL GUINCHE-GEARMATIC-19

No.	Part No.	Qty	Description	Description	Benennung	Descrição	Descripción
A	[1]1990171	1	Gear	engrenage	Zahnrad	engrenagem	engranaje
1	710749	1	Bearing	palier	Lager	mancal	cojinete
2	731742	1	Bearing	palier	Lager	mancal	cojinete
3	763185	1	Bearing	palier	Lager	mancal	cojinete
4	1900215	1	Yoke	chape	Joch	garfo	horqueta
5	1990095	1	Gear	engrenage	Zahnrad	engrenagem	engranaje
6	1990159	1	Nut	écrou	Mutter	porca	tuerca
7	1990160	1	Washer	rondelle	Scheibe	arruela	arandela
8	1990161	1	Seal	joint étanchéité	Dichtung	vedador	sello
9	1990162	1	Spacer	entretoise	Distanzteil	espaçador	espaciador
10	1990164	1	Shaft	arbre	Welle	ávore	árbol
11	1990165	4	Nut	écrou	Mutter	porca	tuerca
12	1990167	1	Pin	goupille	Stift	pino	pasador
13	1990169	1	Gasket	garniture	Dichtung	gaxeta	empaquetadura
14	1990170	2	Spacer	entretoise	Distanzteil	espaçador	espaciador
15	1990171	1	Gear	engrenage	Zahnrad	engrenagem	engranaje
16	25K040116	1	O-ring	joint torique	O Ring	anel-O	anillo-O
17	1990260	1	Housing	botier	Gehuse	carcaça	carcasa
18	1990261	1	Ring	anneau	Ring	anel	anillo
19	1F0000424	1	Pin	goupille	Stift	pino	pasador
20	1F0000436	1	Pin	goupille	Stift	pino	pasador
21	4E0000012	6	Lockwasher	rondelle frein	Sicherungsscheibe	arruela de pressão	arandela seguridad
22	10F000008	1	Plug	bouchon	Stopfen	bujão	tapón
23	10J000008	1	Key	clavette	Keil	chaveta	chaveta
24	17C001248	2	Bolt	boulon	Bolzen	parafuso	bulón
25	18C001281	4	Bolt	boulon	Bolzen	parafuso	bulón
26	25K040112	1	O-ring	joint torique	O Ring	anel-O	anillo-O

[1] Inc 1⟹26

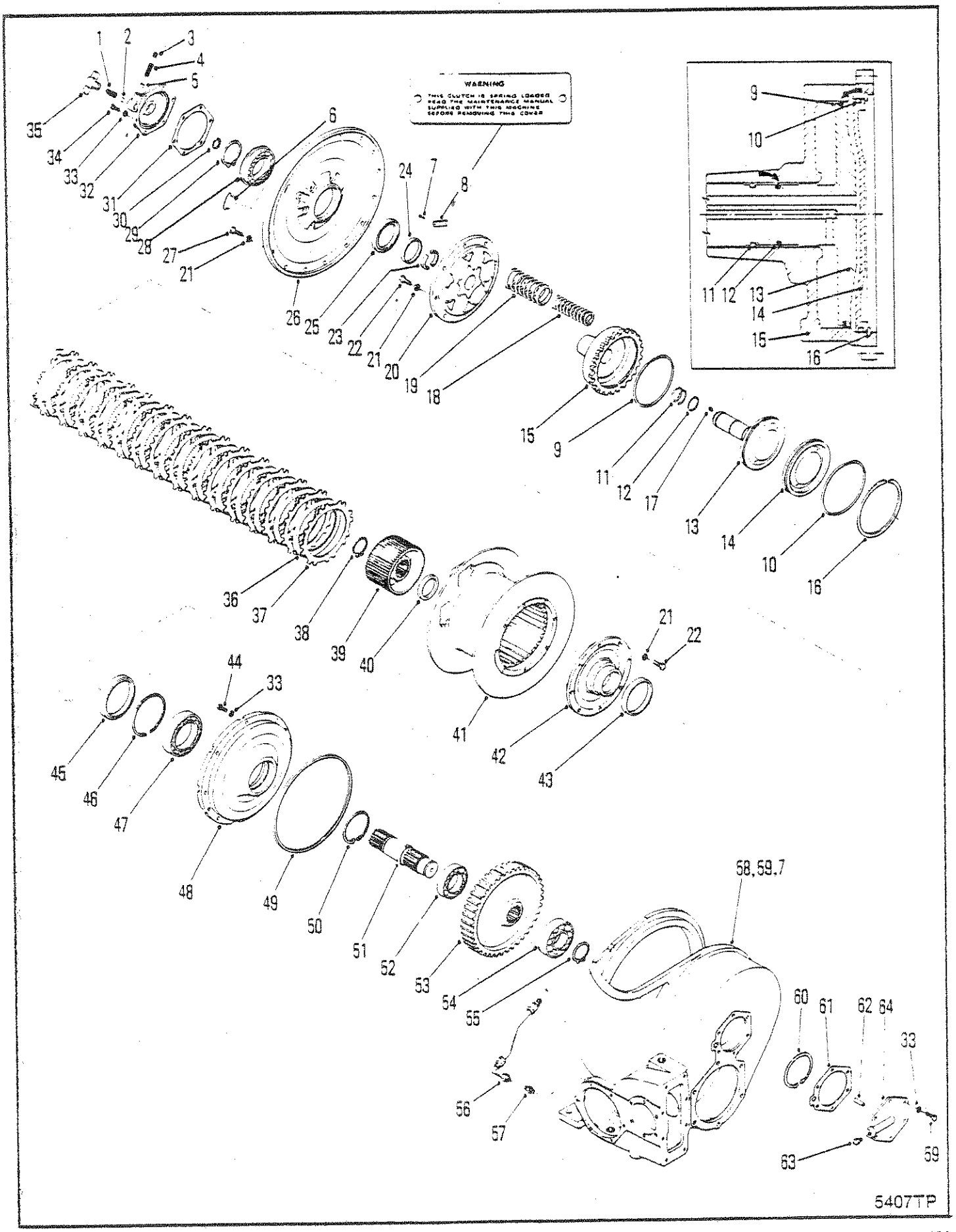
WARNING
THIS CLUTCH IS SPRING LOADED
READ THE MAINTENANCE MANUAL
SUPPLIED WITH THIS MACHINE
BEFORE REMOVING THIS COVER
5407TP

WINCH-CABLE DRUM DRIVE SHAFT & CLUTCH W-300
TREUIL-ARBRE D'ENTRAÎNEMENT DU TAMBOUR DE CÂBLE ET EMBRAYAGE W-300
WINDE-ANTRIEBSWELLE DER SEILTROMMEL UND KUPPLUNG W-300
GUINCHO-EIXO IMPULSOR DO TAMBOR DE CABOS E EMBREAGEM W-300
GUINCHE-ARBOL INPULSOR DEL TAMBOR DE CABLES Y EMBRAGUE W-300

No.	Part No.	Qty	Description	Description	Benennung	Descrição	Descripción
A	**283766**	1	Winch assy	treuil ens	Winde vollst	guincho conj	guinche conj
1	**232903**	1	Spring	ressort	Feder	mola	resorte
2	**232904**	1	Button	bouton	Knopf	botão	botón
3	**16F000006**	1	Plug	bouchon	Stopfen	bujão	tapón
4	**201413**	1	Spring	ressort	Feder	mola	resorte
5	**232947**	1	Lock	serrure	Schloss	fechadura	cerradura
6	**222418**	1	Plug	bouchon	Stopfen	bujão	tapón
7	**207873**	4	Screw	vis	Schraube	parafuso	tornillo
8	**232338**	1	Tag	etiquette	Etikett	etiqueta	etiqueta
9	**231303**	1	Seal	joint étanchéité	Dichtung	vedador	sello
10	**25K040716**	1	O ring	joint torique	O ring	anel-O	anillo-O
11	**25K040200**	2	O ring	joint torique	O ring	anel-O	anillo-O
12	**231017**	1	Seal	joint étanchéité	Dichtung	vedador	sello
13	[3]**239216**	1	Shaft	arbre	Welle	ávore	árbol
14	**232240**	1	Plug	bouchon	Stopfen	bujão	tapón
15	**232239**	1	Piston	piston	Kolben	pistão	pistón
16	**232241**	1	Ring	anneau	Ring	anel	anillo
17	**231231**	1	Plug	bouchon	Stopfen	bujão	tapón
18	**231333**	6	Spring	ressort	Feder	mola	resorte
19	**231332**	6	Spring	ressort	Feder	mola	resorte
20	[4]**234597**	1	Drum support	support du tarnbour	Trommelstütze	suporte do tambor	soporte del tambour
21	**4E000008**	31	Lockwasher	rondelle frein	Sicherungsscheibe	arruela de pressão	arandela seguridad
22	**17C000824**	8	Bolt	boulon	Bolzen	parafuso	bulón
23	**231811**	2	Ring	anneau	Ring	anel	anillo
24	[5]§------	1	Sleeve	manchon	Muffe	luva	manguito
25	**231336**	1	Seal	joint étanchéité	Dichtung	vedador	sello
26	**801767**	1	Cover	couvercle	Deckel	tampa	tapa
27	**1C0000822**	15	Bolt	boulon	Bolzen	parafuso	bulón
28	**231338**	1	Bearing	palier	Lager	mancal	cojinete
29	**225313**	1	Ring	anneau	Ring	anel	anillo
30	**223084**	1	Ring	anneau	Ring	anel	anillo
31	**231308**	1	Gasket	garniture	Dichtung	gaxeta	empaquetadura
32	**232943**	1	Cap	chapeau	Kappe	tampa	tapa
33	**4E000006**	20	Lockwasher	rondelle frein	Sicherungsscheibe	arruela de pressão	arandela seguridad
34	**1C0000618**	6	Bolt	boulon	Bolzen	parafuso	bulón
35	**232944**	1	Bolt	boulon	Bolzen	parafuso	bulón
36	**232628**	11	Disc inner	disque interieur	Scheibe innen	disco interior	disco interno
37	**232285**	14	Disc outer	disque extérieur	Scheibe, aussen	disco exterior	disco externo
38	**711161**	1	Snap ring	circlips	Sperring	anel de trava	anillo de retención
39	**231831**	1	Hub assy	moyeu ens	Nabe vollst	cubo conj	cubo conj
40	**234761**	1	Seal	joint étanchéité	Dichtung	vedador	sello
41	**231300**	1	Drum	tambour	Trommel	tambor	tambor
42	[2]**231495**	1	Support	support	Abstützung	suporte	soporte
43	**231843**	1	Sleeve	manchon	Muffe	luva	manguito
44	**1C0000616**	8	Bolt	boulon	Bolzen	parafuso	bulón
45	**231842**	1	Seal	joint étanchéité	Dichtung	vedador	sello

[1] Inc 43

[2] Inc 16

[3] Inc 12

[4] Inc 24

[5] See 20
[5] Voir 20
[5] Siehe 20
[5] Veja 20
[5] Véase 20

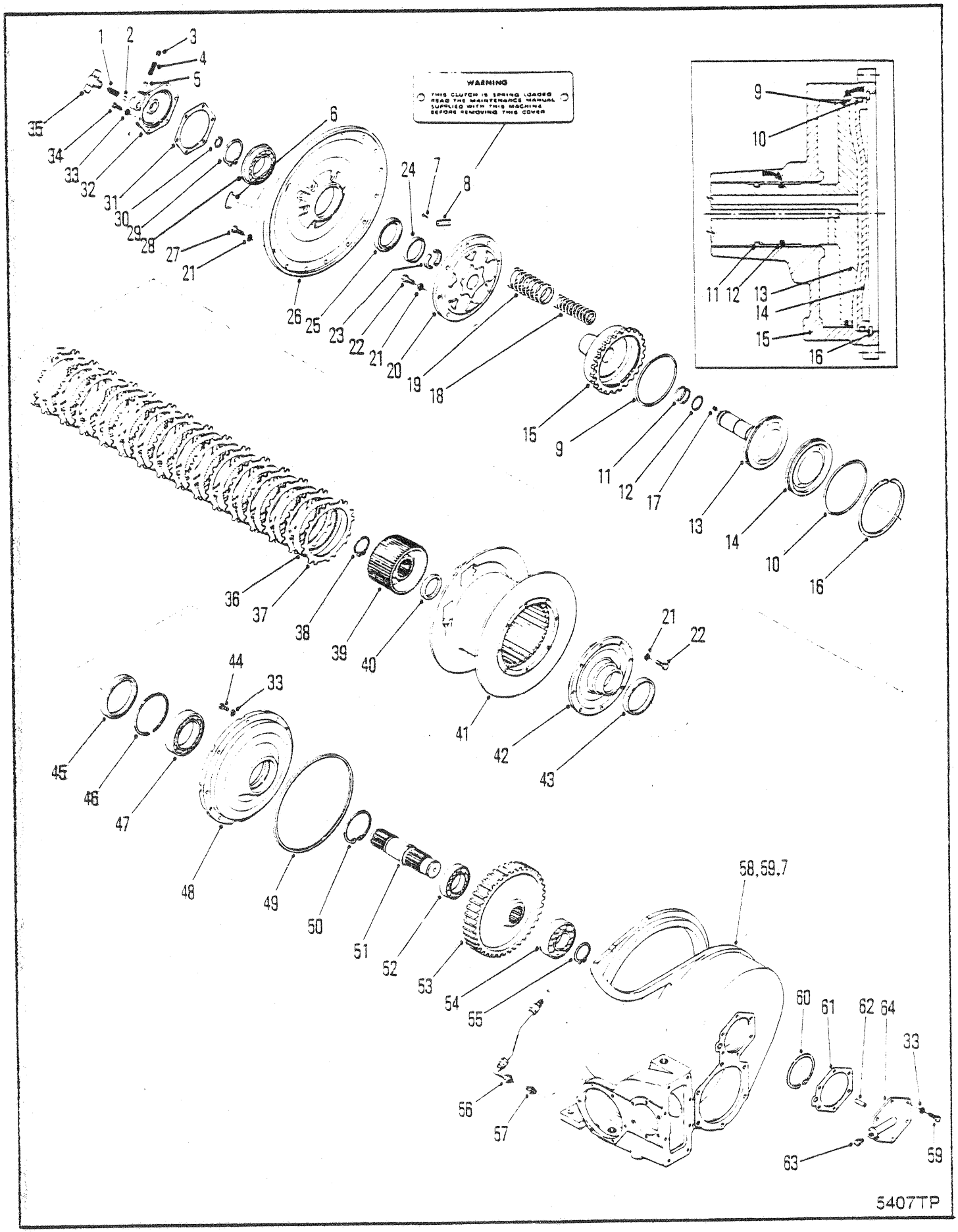
WARNING
THIS CLUTCH IS SPRING LOADED
READ THE MAINTENANCE MANUAL
SUPPLIED WITH THIS MACHINE
BEFORE REMOVING THIS COVER
5407TP

WINCH-CABLE DRUM DRIVE SHAFT & CLUTCH W-300
TREUIL-ARBRE D'ENTRAÎNEMENT DU TAMBOUR DE CÂBLE ET EMBRAYAGE W-300
WINDE-ANTRIEBSWELLE DER SEILTROMMEL UND KUPPLUNG W-300
GUINCHO-EIXO IMPULSOR DO TAMBOR DE CABOS E EMBREAGEM W-300
GUINCHE-ARBOL INPULSOR DEL TAMBOR DE CABLES Y EMBRAGUE W-300

No.	Part No.	Qty	Description	Description	Benennung	Descrição	Descripción
46	**217693**	1	Ring	anneau	Ring	anel	anillo
47	**225800**	1	Bearing	palier	Lager	mancal	cojinete
48	[1]**231294**	1	Support	support	Abstützung	suporte	soporte
49	**218777**	1	O-ring	joint torique	O Ring	anel-O	anillo-O
50	**952160**	1	Snap ring	circlips	Sperring	anel de trava	anillo de retención
51	**231290**	1	Shaft	arbre	Welle	ávore	árbol
52	**774623**	1	Bearing	palier	Lager	mancal	cojinete
53	**231289**	1	Gear	engrenage	Zahnrad	engrenagem	engranaje
54	**225793**	1	Bearing	palier	Lager	mancal	cojinete
55	**230067**	1	Ring	anneau	Ring	anel	anillo
56	**231399**	1	Hose	tuyau flexible	Schlauch	mangueira	manguera
57	**38F000009**	1	Adapter	adaptateur	Zwischenstück	adaptador	adaptador
58	**232950**	1	Case winch	boitier treuil	Windengehäuse	caixa guincho	caja guinche
59	**1C0000620**	6	Bolt	boulon	Bolzen	parafuso	bulón
60	**711178**	1	Ring	anneau	Ring	anel	anillo
61	**231293**	1	Gasket	garniture	Dichtung	gaxeta	empaquetadura
62	**222031**	1	Tube	tube	Rohr	tubo	tubo
63	**40K000002**	1	Plug	bouchon	Stopfen	bujão	tapón
64	**231292**	1	Cover	couvercle	Deckel	tampa	tapa
65	**38F000009**	1	Adapter	adaptateur	Zwischenstück	adaptador	adaptador

[1] Inc 43

[2] Inc 16

[3] Inc 12

[4] Inc 24

[5] See 20
[5] Voir 20
[5] Siehe 20
[5] Veja 20
[5] Véase 20

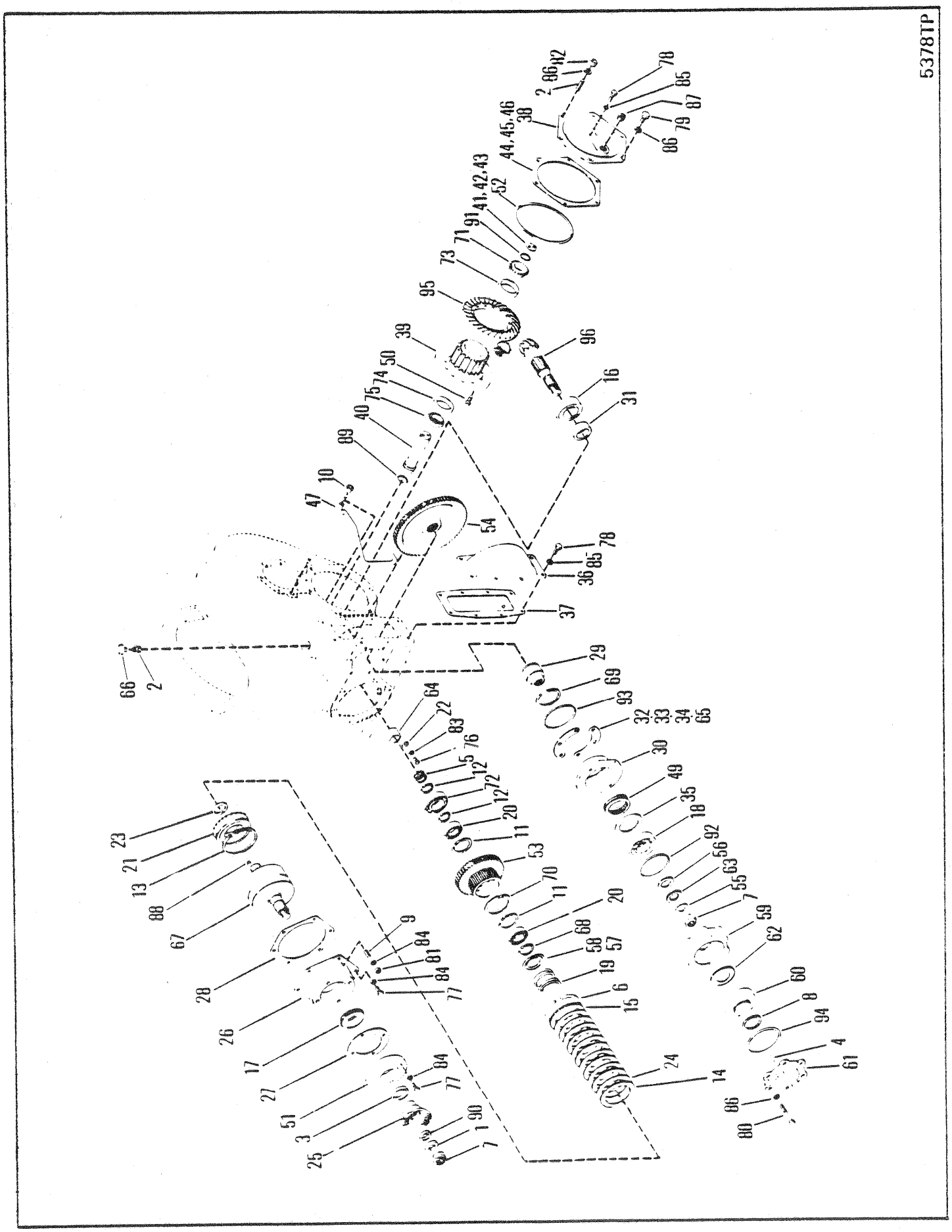
5378TP
66
2
23
21
13
88
67
28
26
17
27
51
3
25
90
1
7
84
77
9
84
81
84
77
64
22
83
76
5
12
72
12
20
11
53
70
11
20
68
58
57
19
6
15
24
14
29
69
93
32
33
34
65
30
49
35
18
92
56
63
55
7
59
62
60
8
94
4
61
86
80
10
47
89
40
75
74
50
39
95
73
71
91
41,42,43
52
44,45,46
38
2
96
12
1
78
85
87
79
86
54
78
85
36
37
96
16
31

WINCH-INPUT CLUTCH, PINION SHAFT & RING GEAR SHAFT GROUP W-300
TREUIL-EMBRAYAGE D'ENTRÉE, AXE DU PIGNON ET GROUPE D'ARBRE D'ENGRENAGE DE LA CO W-300
WINDE-EINGANGSKUPPLUNG, RITZELWELLE UND ZAHNKRANZWELLE W-300
GUINCHO -GRUPO DE EMBREAGEM DE ENTRADA, EIXO DE PINHÃO E GRUPO DE EIXO DE ENGR W-300
GUINCHE-EMBRAGUE DE ENTRADA, EJE PIÑON Y GRUPO DEL EJE CORONA W-300

No.	Part No.	Qty	Description	Description	Benennung	Descrição	Descripción
A	[1]------	1	Winch assy	treuil ens	Winde vollst	guincho conj	guinche conj
1	**102745**	1	Washer	rondelle	Scheibe	arruela	arandela
2	**206770**	2	Stud	goujon	Stift	prisioneiro	espárrago
3	**206864**	1	Seal	joint étanchéité	Dichtung	vedador	sello
4	**211853**	2	Pin	goupille	Stift	pino	pasador
5	**215183**	2	Ring	anneau	Ring	anel	anillo
6	**215190**	1	Ring	anneau	Ring	anel	anillo
7	**216058**	2	Nut	écrou	Mutter	porca	tuerca
8	**217420**	1	Ring	anneau	Ring	anel	anillo
9	**220818**	1	Stud	goujon	Stift	prisioneiro	espárrago
10	**222067**	1	Sleeve	manchon	Muffe	luva	manguito
11	**223877**	2	Ring	anneau	Ring	anel	anillo
12	**224083**	2	Ring	anneau	Ring	anel	anillo
13	**224771**	1	Ring	anneau	Ring	anel	anillo
14	**224772**	6	Disc	disque	Scheibe	disco	disco
15	**224774**	1	Plate	plaque	Platte	placa	placa
16	**225844**	1	Bearing	palier	Lager	mancal	cojinete
17	**225956**	1	Bearing	palier	Lager	mancal	cojinete
18	**229862**	1	Bearing	palier	Lager	mancal	cojinete
19	**230822**	1	Spring	ressort	Feder	mola	resorte
20	**230829**	2	Bearing	palier	Lager	mancal	cojinete
21	**230850**	1	Piston	piston	Kolben	pistão	pistón
22	**230851**	1	Lock	serrure	Schloss	fechadura	cerradura
23	**230857**	1	Seal	joint étanchéité	Dichtung	vedador	sello
24	**230911**	6	Disc	disque	Scheibe	disco	disco
25	**231059**	1	Flange	bride	Flansch	flange	brida
26	**231260**	1	Cap	chapeau	Kappe	tampa	tapa
27	**231262**	1	Gasket	garniture	Dichtung	gaxeta	empaquetadura
28	**231264**	1	Gasket	garniture	Dichtung	gaxeta	empaquetadura
29	**231269**	1	Race	course	Laufring	canaleta	vía
30	**231270**	1	Race	course	Laufring	canaleta	vía
31	**231271**	1	Spacer	entretoise	Distanzteil	espaçador	espaciador
32	**‡231274**	-	Shim .004	cale-0,10MM	Beilage-0,10MM	calço-0,10MM	planchita-0,10MM
33	**‡231275**	-	Shim .007	cale-0,18MM	Beilage-0,18MM	calço-0,18MM	planchita-0,18MM
34	**‡231276**	-	Shim .010	cale-0,25MM	Beilage-0,25MM	calço-0,25MM	planchita-0,25MM
35	**231277**	1	Washer	rondelle	Scheibe	arruela	arandela
36	**231278**	1	Cover	couvercle	Deckel	tampa	tapa
37	**231279**	1	Gasket	garniture	Dichtung	gaxeta	empaquetadura
38	**231280**	1	Cover	couvercle	Deckel	tampa	tapa
39	**231281**	1	Hub assy	moyeu ens	Nabe vollst	cubo conj	cubo conj
40	**231282**	1	Shaft	arbre	Welle	ávore	árbol
41	**‡231283**	-	Shim .004	cale-0,10MM	Beilage-0,10MM	calço-0,10MM	planchita-0,10MM
42	**‡231284**	-	Shim .007	cale-0,18MM	Beilage-0,18MM	calço-0,18MM	planchita-0,18MM
43	**‡231285**	-	Shim .010	cale-0,25MM	Beilage-0,25MM	calço-0,25MM	planchita-0,25MM
44	**‡231286**	-	Shim .004	cale-0,10MM	Beilage-0,10MM	calço-0,10MM	planchita-0,10MM
45	**‡231287**	-	Shim .007	cale-0,18MM	Beilage-0,18MM	calço-0,18MM	planchita-0,18MM

[1] Ref A 6 22000

[2] Install to prevent opposite rotation of input P.T.O. drive shaft on the transmission
[2] Installer de sorte à étiver que la rotation de l'arbre moteur P.T.O. d'entrée sur
[2] Einbauen, um entgegengesetzten Lauf der P.T.O. Eingangswelle am Getriebe zu verhindern[1] Instalar para evitar rotação oposta do eixo de propulsão P.T
[2] Instalar para evitar rotacion contrarioa del eje impulsor P.T.O. sobre la transmisión

[3] Inc 3

[4] Inc 4

[5] See 48 & 52
[5] Voir 48 & 52
[5] Siehe 48 & 52
[5] Veja 48 & 52
[5] Véase 48 & 52

[6] Inc 95 & 96

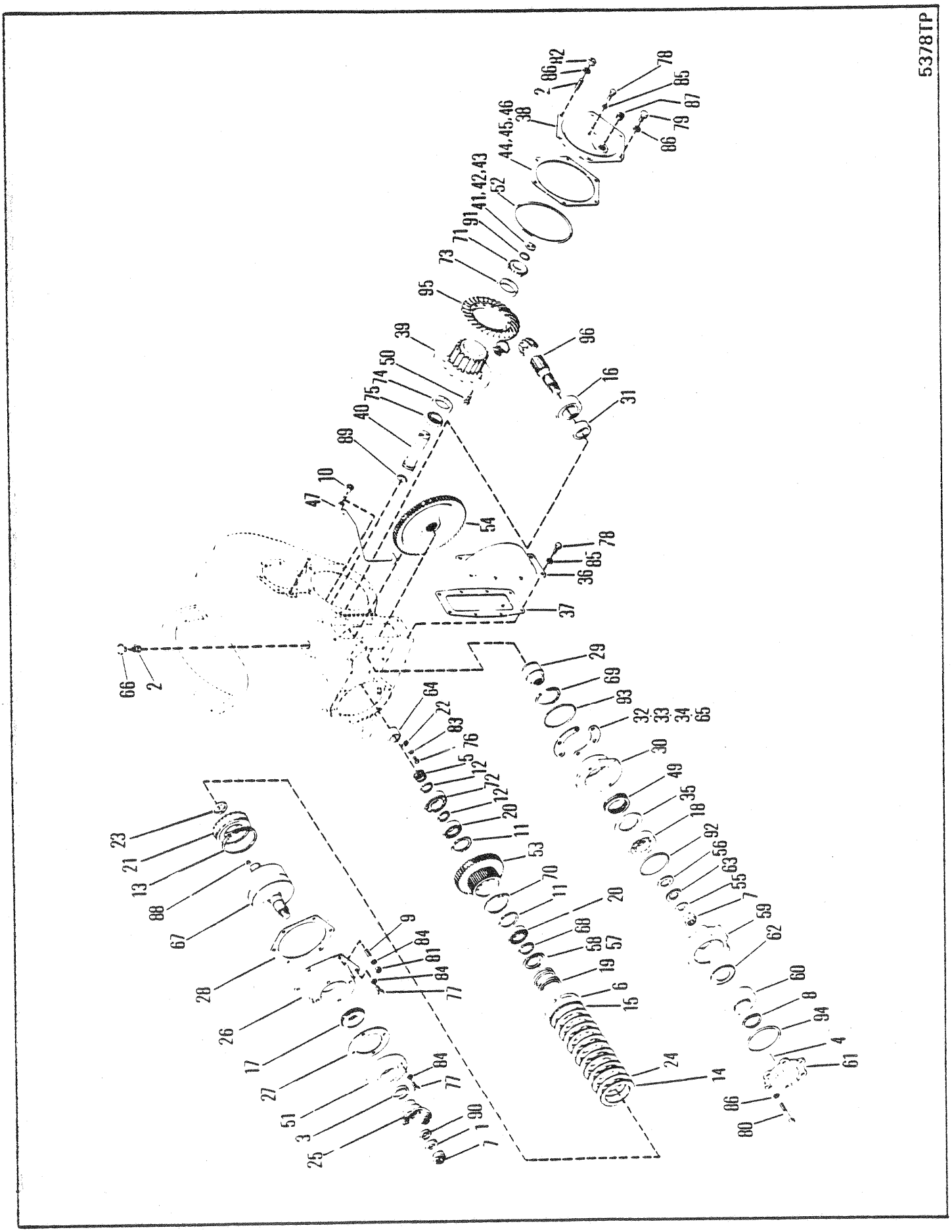
5378TP
78
85
87
79
86
82
86
2
38
44,45,46
41,42,43
52
91
71
73
95
96
39
50
74
75
40
89
10
47
16
31
54
78
85
36
37
66
2
29
69
93
32
33
34
65
64
22
83
76
5
12
72
12
20
11
53
70
11
20
68
58
57
19
6
15
24
14
30
49
35
18
92
56
63
55
7
59
62
60
8
94
4
61
86
80
23
21
13
88
67
28
26
17
27
51
3
25
9
84
81
84
77
84
77
90
1
7

WINCH-INPUT CLUTCH, PINION SHAFT & RING GEAR SHAFT GROUP W-300
TREUIL-EMBRAYAGE D'ENTRÉE, AXE DU PIGNON ET GROUPE D'ARBRE D'ENGRENAGE DE LA CO W-300
WINDE-EINGANGSKUPPLUNG, RITZELWELLE UND ZAHNKRANZWELLE W-300
GUINCHO -GRUPO DE EMBREAGEM DE ENTRADA, EIXO DE PINHÃO E GRUPO DE EIXO DE ENGR W-300
GUINCHE-EMBRAGUE DE ENTRADA, EJE PIÑON Y GRUPO DEL EJE CORONA W-300

No.	Part No.	Qty	Description	Description	Benennung	Descrição	Descripción
46	‡231288	-	Shim .010	cale-0,25MM	Beilage-0,25MM	calço-0,25MM	planchita-0,25MM
47	231310	1	Tube	tube	Rohr	tubo	tubo
48	[6]231331	1	Rng gear&pin set	ens cour dentée goup	Tellerrad&Ritzlstz	jogo coroa&pinhão	jg corona&pasador
49	[2]231342	1	Sprag	bras dancrage	Bremsklotz	colço	calzo
50	231345	12	Screw	vis	Schraube	parafuso	tornillo
51	[3]231385	1	Retainer	arrêtoir	Halterung	retentor	retén
52	25K040900	1	O-ring	joint torique	O Ring	anel-O	anillo-O
53	231743	1	Gear	engrenage	Zahnrad	engrenagem	engranaje
54	231744	1	Gear	engrenage	Zahnrad	engrenagem	engranaje
55	231923	1	Washer	rondelle	Scheibe	arruela	arandela
56	231924	1	Washer	rondelle	Scheibe	arruela	arandela
57	232089	1	Retainer	arrêtoir	Halterung	retentor	retén
58	232141	1	Spacer	entretoise	Distanzteil	espaçador	espaciador
59	232156	1	Housing	botier	Gehuse	carcaça	carcasa
60	232157	1	Piston	piston	Kolben	pistão	pistón
61	[4]232158	1	Cover	couvercle	Deckel	tampa	tapa
62	232159	1	Disc	disque	Scheibe	disco	disco
63	232160	1	Hub	moyeu	Nabe	cubo	cubo
64	232346	1	Race	course	Laufring	canaleta	vía
65	‡232715	-	Shim .020	cale-0,51MM	Beilage-0,51MM	calço-0,51MM	planchita-0,51MM
66	233598	1	Air breather	souffleur dair	Luftansauger	respiradouro	respirador de aire
67	235784	1	Shaft&Drum assy	tambour&arbre ens	Trommel&Welle voll	tambor&eixo conj	tambour&eje conj
68	654613	1	Ring	anneau	Ring	anel	anillo
69	711022	1	Ring	anneau	Ring	anel	anillo
70	731160	1	Ring	anneau	Ring	anel	anillo
71	731288	1	Cover	couvercle	Deckel	tampa	tapa
72	743439	1	Bearing	palier	Lager	mancal	cojinete
73	784562	1	Cup	cuvette	Schale	capa	cubeta
74	1314773	1	Cup	cuvette	Schale	capa	cubeta
75	1314774	1	Cone	cône	Kegel	cone	cono
76	1C0000510	1	Bolt	boulon	Bolzen	parafuso	bulón
77	1C0000618	9	Bolt	boulon	Bolzen	parafuso	bulón
78	1C0000722	10	Bolt	boulon	Bolzen	parafuso	bulón
79	1C0000820	4	Bolt	boulon	Bolzen	parafuso	bulón
80	1C0000860	6	Bolt	boulon	Bolzen	parafuso	bulón
81	2D0000006	1	Nut	écrou	Mutter	porca	tuerca
82	2D0000008	2	Nut	écrou	Mutter	porca	tuerca
83	4E0000005	1	Lockwasher	rondelle frein	Sicherungsscheibe	arruela de pressão	arandela seguridad
84	4E0000006	10	Lockwasher	rondelle frein	Sicherungsscheibe	arruela de pressão	arandela seguridad
85	4E0000007	10	Lockwasher	rondelle frein	Sicherungsscheibe	arruela de pressão	arandela seguridad
86	4E0000008	12	Lockwasher	rondelle frein	Sicherungsscheibe	arruela de pressão	arandela seguridad
87	14F000016	1	Plug	bouchon	Stopfen	bujão	tapón
88	16F000001	1	Plug	bouchon	Stopfen	bujão	tapón
89	25K030114	1	O-ring	joint torique	O Ring	anel-O	anillo-O
90	25K040112	1	O-ring	joint torique	O Ring	anel-O	anillo-O

[1] Ref A 6 22000

[2] Install to prevent opposite rotation of input P.T.O. drive shaft on the transmission
[2] Installer de sorte à étiver que la rotation de l'arbre moteur P.T.O. d'entrée sur
[2] Einbauen, um entgegengesetzten Lauf der P.T.O. Eingangswelle am Getriebe zu verhindern[1] Instalar para evitar rotação oposta do eixo de propulsão P.T
[2] Instalar para evitar rotacion contrarioa del eje impulsor P.T.O. sobre la transmisión

[3] Inc 3

[4] Inc 4

[5] See 48 & 52
[5] Voir 48 & 52
[5] Siehe 48 & 52
[5] Veja 48 & 52
[5] Véase 48 & 52

[6] Inc 95 & 96

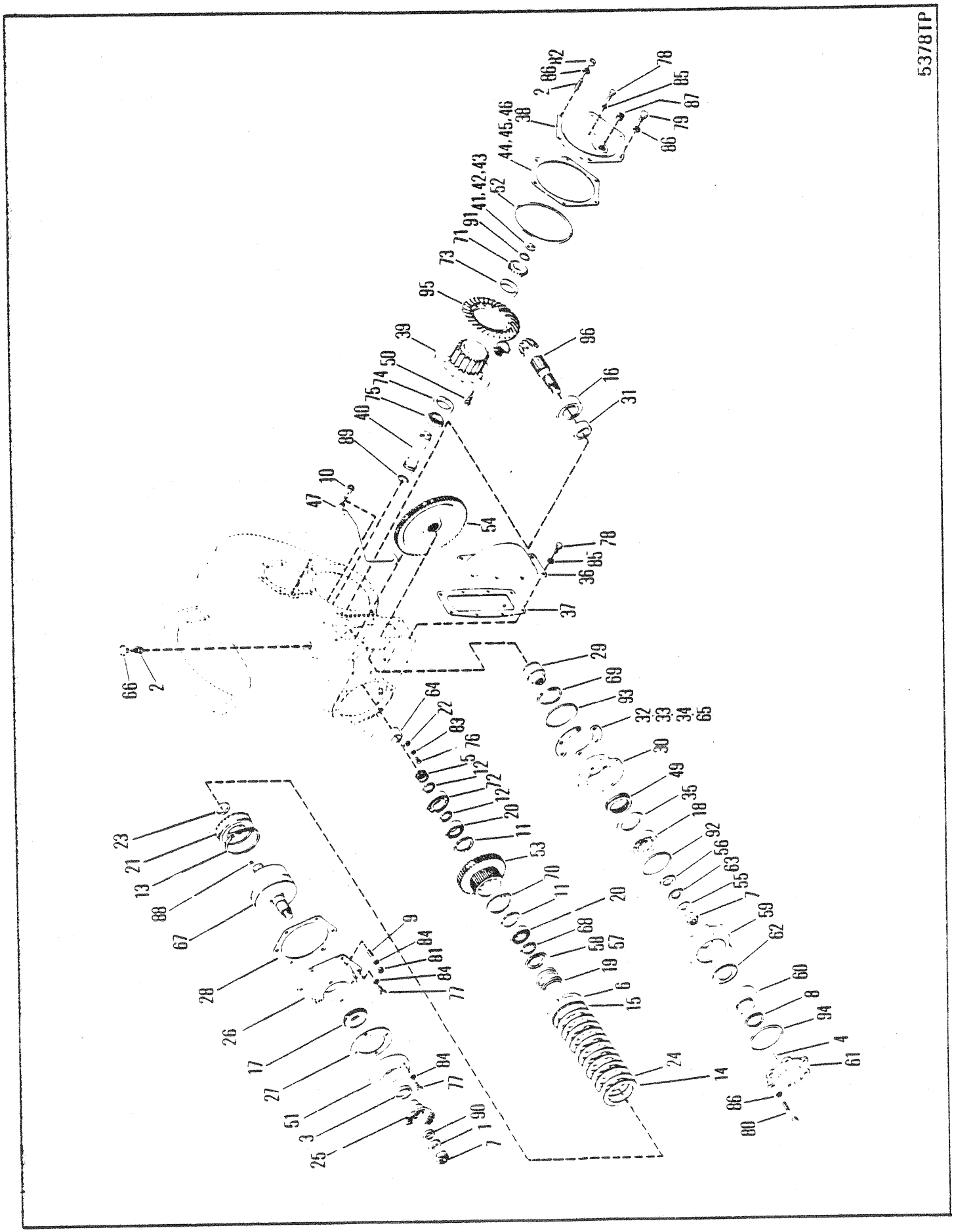
5378TP
66
2
10
47
89
40
75
74
50
39
95
73
71
91
41,42,43
52
44,45,46
38
2
86
82
78
85
87
79
86
96
16
31
54
78
85
36
37
29
69
93
32
33
34
65
30
49
35
18
92
56
63
55
7
59
62
60
8
94
4
61
86
80
64
22
83
76
5
12
72
12
20
11
53
70
11
20
68
58
57
19
6
15
24
14
9
84
81
84
77
28
26
17
27
51
3
25
84
77
90
1
7
23
21
13
88
67

WINCH-INPUT CLUTCH, PINION SHAFT & RING GEAR SHAFT GROUP W-300
TREUIL-EMBRAYAGE D'ENTRÉE, AXE DU PIGNON ET GROUPE D'ARBRE D'ENGRENAGE DE LA CO W-300
WINDE-EINGANGSKUPPLUNG, RITZELWELLE UND ZAHNKRANZWELLE W-300
GUINCHO -GRUPO DE EMBREAGEM DE ENTRADA, EIXO DE PINHÂO E GRUPO DE EIXO DE ENGR W-300
GUINCHE-EMBRAGUE DE ENTRADA, EJE PIÑON Y GRUPO DEL EJE CORONA W-300

No.	Part No.	Qty	Description	Description	Benennung	Descrição	Descripción
91	**25K040200**	1	O-ring	joint torique	O Ring	anel-O	anillo-O
92	**25K040408**	1	O-ring	joint torique	O Ring	anel-O	anillo-O
93	**25K040428**	1	O-ring	joint torique	O Ring	anel-O	anillo-O
94	**25K040500**	1	O-ring	joint torique	O Ring	anel-O	anillo-O
95	[5]§---------	-	Ring gear	couronne dentée	Zahnkranz	corõa	corona
96	[5]§---------	-	Gear	engrenage	Zahnrad	engrenagem	engranaje

[1] Ref A 6 22000

[2] Install to prevent opposite rotation of input P.T.O. drive shaft on the transmission
[2] Installer de sorte à étiver que la rotation de l'arbre moteur P.T.O. d'entrée sur
[2] Einbauen, um entgegengesetzten Lauf der P.T.O. Eingangswelle am Getriebe zu verhindern[1] Instalar para evitar rotação oposta do eixo de propulsão P.T
[2] Instalar para evitar rotacion contrarioa del eje impulsor P.T.O. sobre la transmisión

[3] Inc 3

[4] Inc 4

[5] See 48 & 52
[5] Voir 48 & 52
[5] Siehe 48 & 52
[5] Veja 48 & 52
[5] Véase 48 & 52

[6] Inc 95 & 96

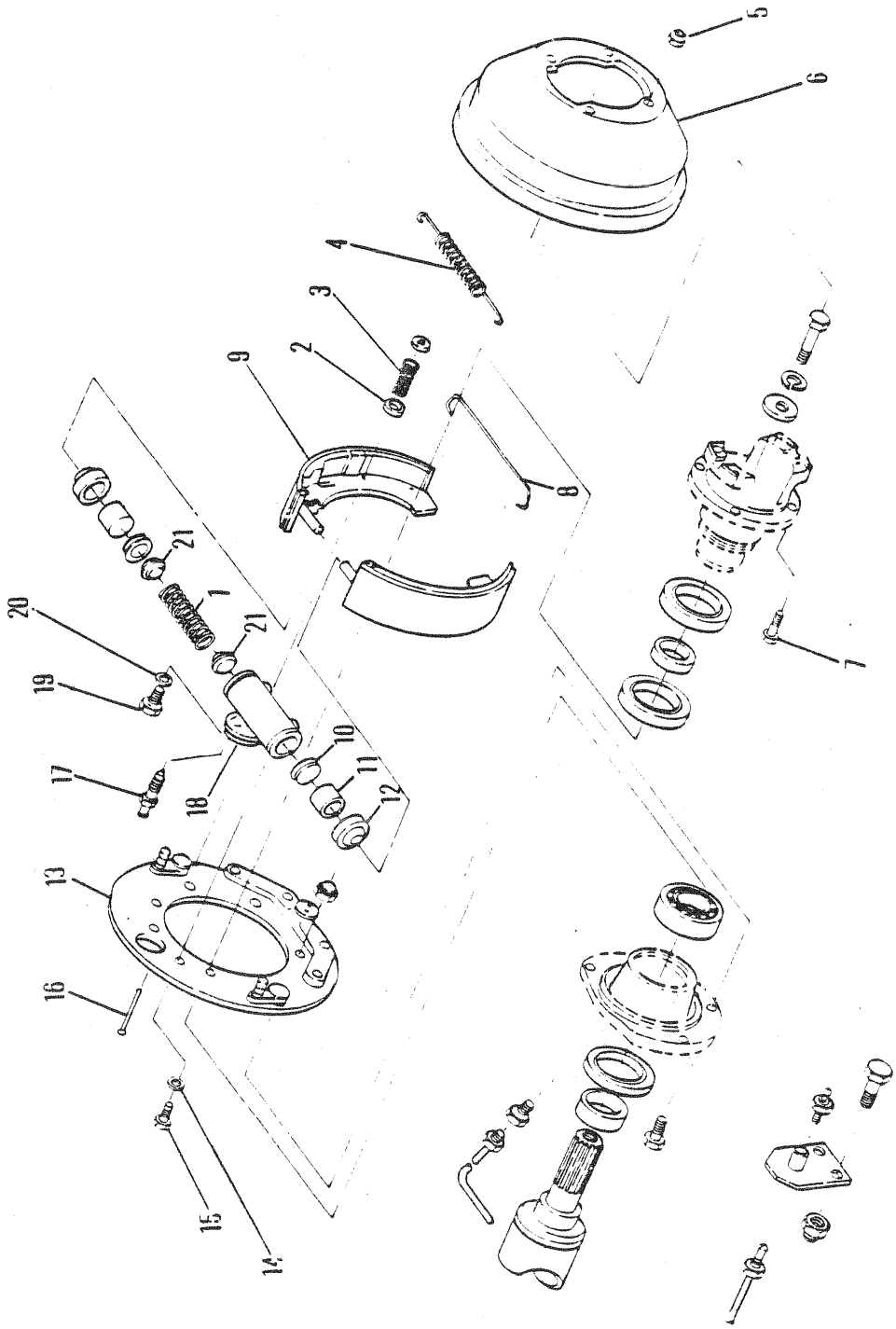
5424TP
1
2
3
4
5
6
7
8
9
10
11
12
13
14
15
16
17
18
19
20
21
21

SERVICE BRAKE - DRUM
FREIN PRIMAIRE - TAMBOUR
DIENSTBREMSE - TROMMEL
FREIO MANUTENÇÃO - TAMBOR
FRENO SERVICIO - TAMBOR

No.	Part No.	Qty	Description	Description	Benennung	Descrição	Descripción
A	[1]1900020	1	Brake assy	frein ens	Bremse vollst	freio conj	freno conj
B	[2]1990119	1	Wheel cyl assy	ens cylindre de roue	Radzylinder-Bausatz	do cilindro da roda conj	cilindro rueda conj
C	[3]1990132	1	Repair kit	trousse de reparation	Reparatursatz	conjunto de reparo	juego de reparación
D	[4]1990127	1	Rattle kit	ensemble de bruit	Klappersatz	chocalho	conj traq
1	871782	1	Spring	ressort	Feder	mola	resorte
2	1990129	4	Retainer	arrêtoir	Halterung	retentor	retén
3	1990128	2	Spring	ressort	Feder	mola	resorte
4	1990120	1	Spring return	ressort de rappel	Federrückst	devolução mola	retorno a resorte
5	18D000008	4	Nut	écrou	Mutter	porca	tuerca
6	1900019	1	Drum brake	tambour frein	Trommel Brems	tambor freio	tambor freno
7	18C000824	4	Bolt	boulon	Bolzen	parafuso	bulón
8	1990122	1	Spring	ressort	Feder	mola	resorte
9	1990195	2	Lining	garniture	Belag	lona	cinta
10	[5]§---------	2	Cup	cuvette	Schale	capa	cubeta
11	874125	2	Piston	piston	Kolben	pistão	pistón
12	[5]§---------	2	Boot	capuchon	Kappe	capuz	capuchón
13	1990117	1	Backing plate	plaque de renfort	Stützplatte	placa de apoio	chapa soporte
14	4E0000006	2	Lockwasher	rondelle frein	Sicherungsscheibe	arruela de pressão	arandela seguridad
15	1C0000614	2	Bolt	boulon	Bolzen	parafuso	bulón
16	1990130	2	Rod	tige	Stange	varão	varilla
17	861356	1	Screw	vis	Schraube	parafuso	tornillo
18	[6]§---------	1	Housing	botier	Gehuse	carcaça	carcasa
19	699005	1	Adapter	adaptateur	Zwischenstück	adaptador	adaptador
20	613750	1	Gasket	garniture	Dichtung	gaxeta	empaquetadura
21	1990131	2	Filler	remplisseur	Füller	enchedor	gollete

[1] Inc 1➡4, 8➡21

[2] Inc 10➡12, 1,17➡21

[3] Inc 10 & 12

[4] Inc 2,3 & 16

[5] See C
[5] Voir C
[5] Siehe C
[5] Veja C
[5] Véase C

[6] See A
[6] Voir A
[6] Siehe A
[6] Veja A
[6] Véase A

666GM C-9016-101➡C-9046-9999

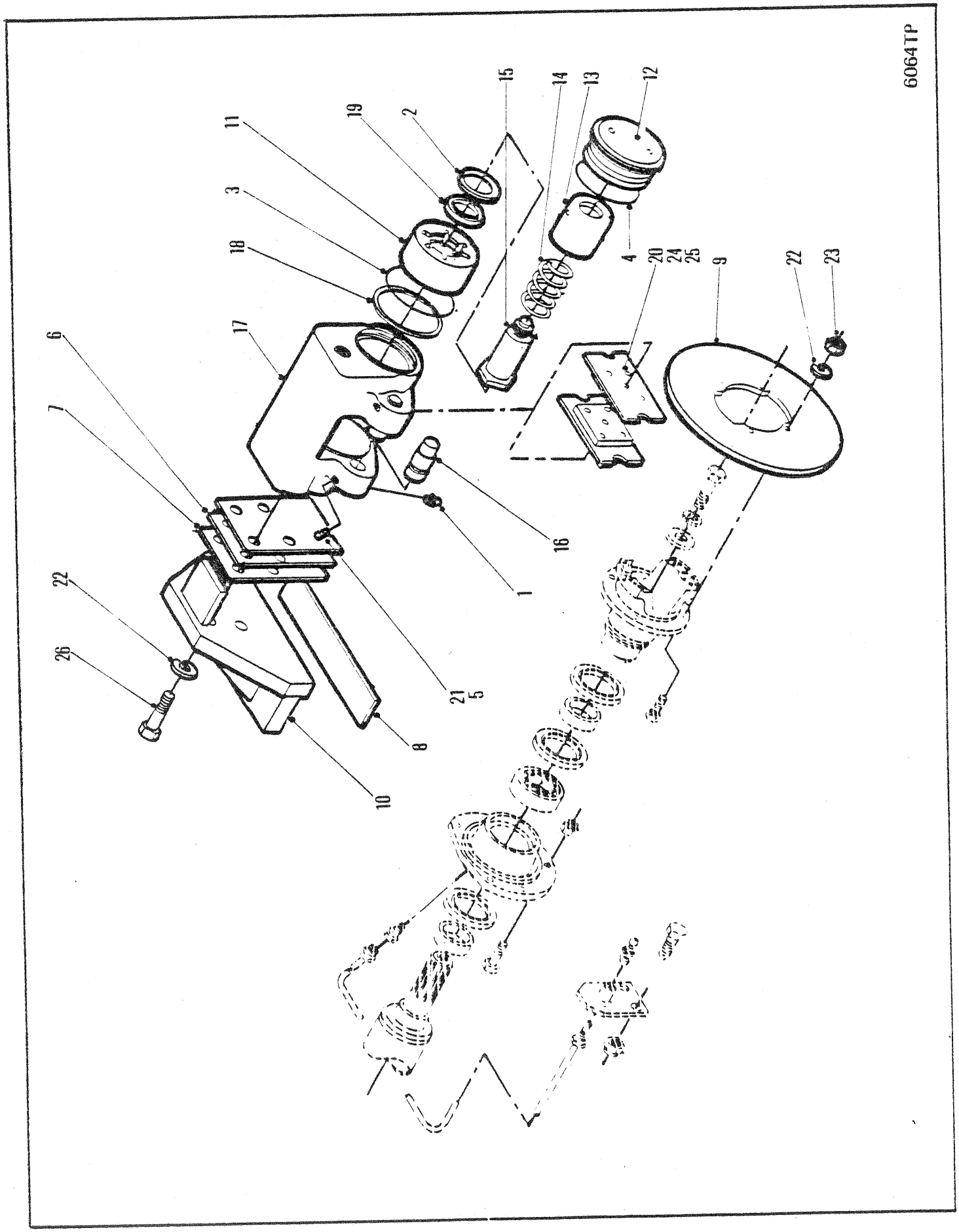
6064TP
11
19
2
3
18
17
6
7
22
26
15
14
13
12
4
20
24
25
9
22
23
16
1
21
5
8
10

SERVICE BRAKE - DISC ⊠
FREIN PRIMAIRE - DISQUE ⊠
DIENSTBREMSE - SCHEIBE ⊠
FREIO MANUTENÇÃO - DISCO ⊠
FRENO SERVICIO - DISCO ⊠

No.	Part No.	Qty	Description	Description	Benennung	Descrição	Descripción
A	[1]1901442	1	Brakehead assy	étrier frein ens	Bremskopf vollst	cabeca freio conj	cabeza freno conj
1	641297	4	Bleeder	robinet de purge	Ablasshahn	torneira de purga	robinete de purga
2	666542	2	Ring	anneau	Ring	anel	anillo
3	1313426	2	O-ring	joint torique	O Ring	anel-O	anillo-O
4	1313427	2	O-ring	joint torique	O Ring	anel-O	anillo-O
5	17D000004	4	Nut	écrou	Mutter	porca	tuerca
6	‡1901444	-	Shim	cale	Beilage	calço	planchita
7	‡1901445	-	Shim	cale	Beilage	calço	planchita
8	‡1901446	-	Shim	cale	Beilage	calço	planchita
9	1901575	1	Disc	disque	Scheibe	disco	disco
10	1908800	1	Mount	support	Befestigung	apoio	montura
11	1990233	2	Piston	piston	Kolben	pistão	pistón
12	1990234	2	Plug	bouchon	Stopfen	bujão	tapón
13	1990235	2	Guide	guide	Führungsstück	guia	guía
14	1990236	2	Spring	ressort	Feder	mola	resorte
15	1990237	2	Screw	vis	Schraube	parafuso	tornillo
16	1990238	2	Pin	goupille	Stift	pino	pasador
17	1990240	1	Housing	botier	Gehuse	carcaça	carcasa
18	1990241	2	Ring	anneau	Ring	anel	anillo
19	1990242	2	Collar	collier	Bund	colar	collar
20	[2]1990633	2	Carrier	porteur	Trger	suporte	soporte
21	17C000416	4	Screw	vis	Schraube	parafuso	tornillo
22	24E000008	8	Lockwasher	rondelle frein	Sicherungsscheibe	arruela de pressão	arandela seguridad
23	39D000008	4	Nut	écrou	Mutter	porca	tuerca
24	[3]§---------	2	Lining	garniture	Belag	lona	cinta
25	[3]§---------	10	Rivet	rivet	Niet	rebite	remache
26	18C000828	4	Bolt	boulon	Bolzen	parafuso	bulón

[1] Inc 1➡5,11➡21

[2] Inc 24&25

[3] See 20
[3] Voir 20
[3] Siehe 20
[3] Veja 20
[3] Vease 20

666GM C-9016-101➡C-9046-9999

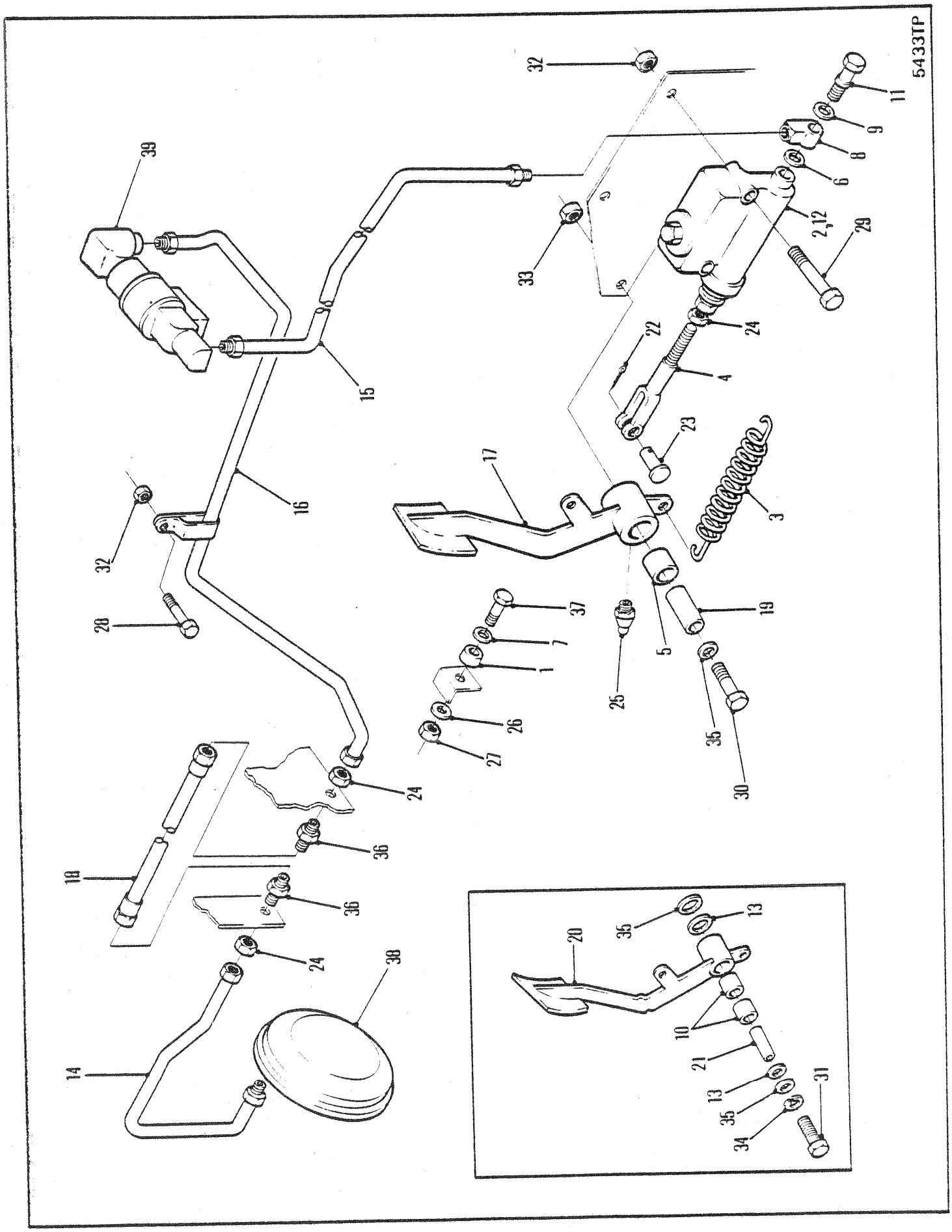
5433TP
39
32
33
11
9
8
6
2,12
29
24
22
4
23
3
17
15
16
32
28
37
7
1
26
27
25
5
19
35
30
24
36
18
36
24
38
14
20
35
13
10
21
13
35
34
31

SERVICE BRAKE CONTROLS - DRUM
TAMBOR DE CONTRÔLE DU FREIN DE SERVICE
KONTROLLTROMMEL DER STANDARBREMSE
TAMBOR DE CONTROLES DE FREIO DE SERVIÇIO
TAMBOR DE CONTROLS DEL FRENO DE SERVICIO

No.	Part No.	Qty	Description	Description	Benennung	Descrição	Descripción
1	302568	1	Bumper	butoir	Stossfnger	batente	tope
2	550401	1	Cylinder	cylindre	Zylinder	cilindro	cilindro esclavo
3	551090	1	Spring	ressort	Feder	mola	resorte
4	552377	1	Clevis	étrier	Schkel	garfo	horquilla
5	569055	1	Bushing	chemise	Buchse	bucha	buje
6	613750	1	Gasket	garniture	Dichtung	gaxeta	empaquetadura
7	616775	1	Washer	rondelle	Scheibe	arruela	arandela
8	620235	1	Fitting	ajustage	Verbindung	ajuste	accesorio
9	620238	1	Gasket	garniture	Dichtung	gaxeta	empaquetadura
10	675227	2	Bearing	palier	Lager	mancal	cojinete
11	692722	1	Bolt	boulon	Bolzen	parafuso	bulón
12	868586	1	Repair kit	trousse de reparation	Reparatursatz	conjunto de reparo	juego de reparación
13	1522535	2	Wiper ring	anneau de came	Wischerring	anello limpador	anillo restregador
14	1900539	1	Line	ligne	Leitung	linha	línea
15	1900544	1	Line	ligne	Leitung	linha	línea
16	1900545	1	Line	ligne	Leitung	linha	línea
17	[1]1900567	1	Brake pedal	pédale de frein	Bremspedal	pedal do freio	pedal del freno
18	1900713	1	Hose	tuyau flexible	Schlauch	mangueira	manguera
19	1900608	1	Sleeve	manchon	Muffe	luva	manguito
20	1916442	1	Brake pedal	pédale de frein	Bremspedal	pedal do freio	pedal del freno
21	1916718	1	Sleeve	manchon	Muffe	luva	manguito
22	1F0000412	1	Pin	goupille	Stift	pino	pasador
23	4F0008127	1	Pin	goupille	Stift	pino	pasador
24	8D0000007	3	Nut	écrou	Mutter	porca	tuerca
25	11H000015	1	Fitting	ajustage	Verbindung	ajuste	accesorio
26	13E000010	1	Lockwasher	rondelle frein	Sicherungsscheibe	arruela de pressão	arandela seguridad
27	14D000010	1	Nut	écrou	Mutter	porca	tuerca
28	18C000624	1	Bolt	boulon	Bolzen	parafuso	bulón
29	18C000656	2	Bolt	boulon	Bolzen	parafuso	bulón
30	18C001044	1	Bolt	boulon	Bolzen	parafuso	bulón
31	18C001064	1	Bolt	boulon	Bolzen	parafuso	bulón
32	18D000006	3	Nut	écrou	Mutter	porca	tuerca
33	18D000010	1	Nut	écrou	Mutter	porca	tuerca
34	24E000010	1	Lockwasher	rondelle frein	Sicherungsscheibe	arruela de pressão	arandela seguridad
35	25E000026	3	Washer	rondelle	Scheibe	arruela	arandela
36	45K000003	2	Union	raccord	Anschlusstück	união	unión
37	86G001010	1	Screw	vis	Schraube	parafuso	tornillo
38	○---------	1	Brake	frein	Bremse	freio	freno
39	[2]---------	1	Valve	soupape	Ventil	válvula	válvula
40	†860205	1	Filler cap	bouchon de remplis	Fülldeckel	tampa de abastesc	tapa de llenadao

[1] Service with pedal 1916442 as per corner illustration
[1] Réparer avec la pédale 1916442 comme l'indique la figure sur le coin
[1] Mit Pedal 1916442 gemäss Eckabbildung warten
[1] Prestar nanuteno com pedal 1916442 conforme a ilustra do conto da página
[1] Mantener con pedal 1916442 segun ilustración de la esquina

[2] Ref B4 10020 & B4 10040

666GM C-9016-101➡C-9016-9999

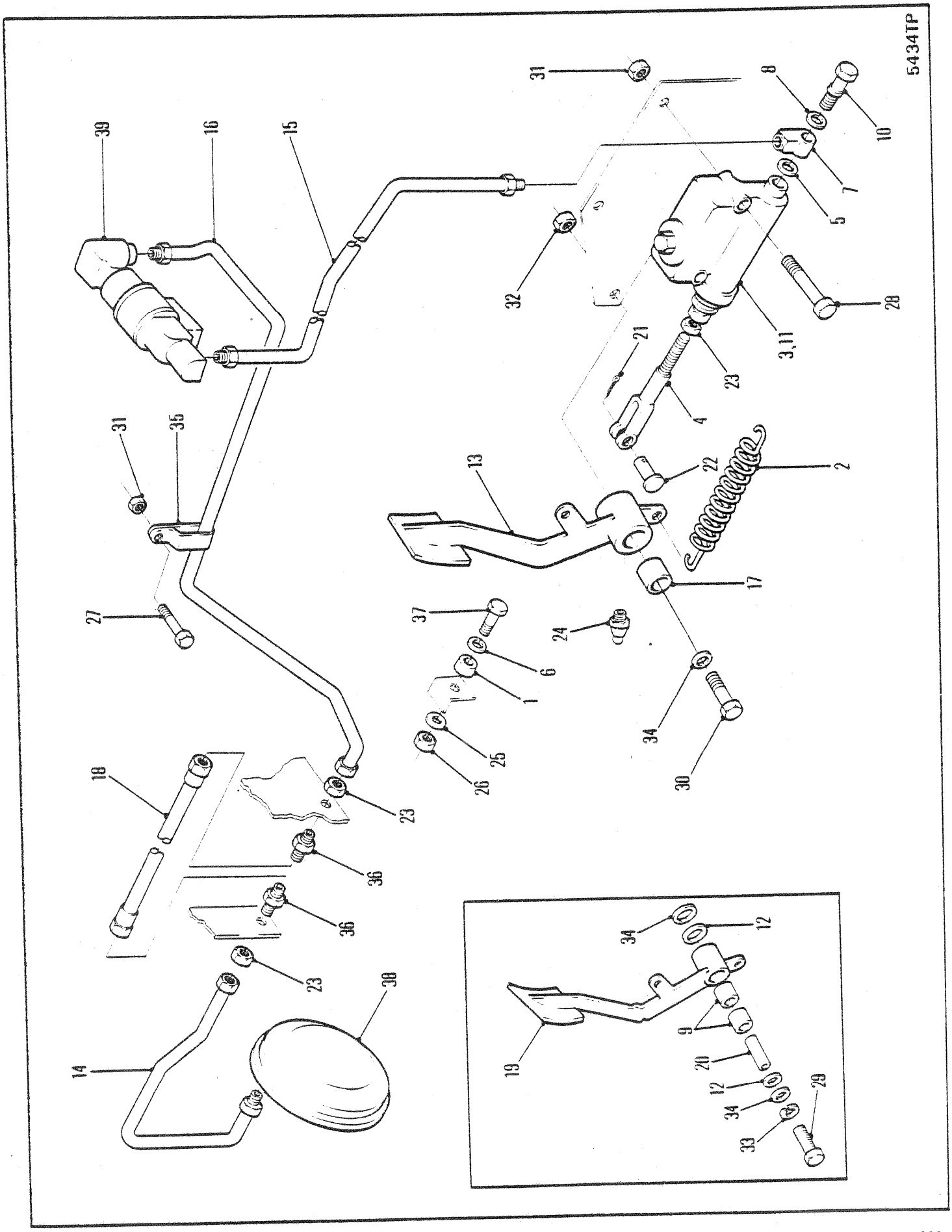
5434TP
39
16
15
31
8
10
7
5
32
28
3,11
21
23
4
31
35
13
22
2
17
27
37
24
6
1
34
30
25
26
18
23
36
36
23
38
14
34
12
9
19
20
12
34
29
33

SERVICE BRAKE CONTROLS - DRUM
TAMBOR DE CONTRÔLE DU FREIN DE SERVICE
KONTROLLTROMMEL DER STANDARBREMSE
TAMBOR DE CONTROLES DE FREIO DE SERVIÇIO
TAMBOR DE CONTROLS DEL FRENO DE SERVICIO

No.	Part No.	Qty	Description	Description	Benennung	Descrição	Descripción
1	302568	1	Bumper	butoir	Stossfnger	batente	tope
2	550301	1	Spring	ressort	Feder	mola	resorte
3	550401	1	Cylinder	cylindre	Zylinder	cilindro	cilindro esclavo
4	552377	1	Clevis	étrier	Schkel	garfo	horquilla
5	613750	1	Gasket	garniture	Dichtung	gaxeta	empaquetadura
6	616775	1	Washer	rondelle	Scheibe	arruela	arandela
7	620235	1	Fitting	ajustage	Verbindung	ajuste	accesorio
8	620238	1	Gasket	garniture	Dichtung	gaxeta	empaquetadura
9	675227	2	Bearing	palier	Lager	mancal	cojinete
10	692722	1	Bolt	boulon	Bolzen	parafuso	bulón
11	868586	1	Repair kit	trousse de reparation	Reparatursatz	conjunto de reparo	juego de reparación
12	1522535	2	Wiper ring	anneau de came	Wischerring	anello limpador	anillo restregador
13	[1]1900083	1	Brake pedal	pédale de frein	Bremspedal	pedal do freio	pedal del freno
14	1900539	1	Line	ligne	Leitung	linha	línea
15	1900544	1	Line	ligne	Leitung	linha	línea
16	1900545	1	Line	ligne	Leitung	linha	línea
17	1900710	1	Sleeve	manchon	Muffe	luva	manguito
18	1900713	1	Hose	tuyau flexible	Schlauch	mangueira	manguera
19	1916442	1	Brake pedal	pédale de frein	Bremspedal	pedal do freio	pedal del freno
20	1916718	1	Sleeve	manchon	Muffe	luva	manguito
21	1F000412	1	Pin	goupille	Stift	pino	pasador
22	4F008127	1	Pin	goupille	Stift	pino	pasador
23	8D000007	3	Nut	écrou	Mutter	porca	tuerca
24	10H000025	1	Fitting	ajustage	Verbindung	ajuste	accesorio
25	13E000010	1	Lockwasher	rondelle frein	Sicherungsscheibe	arruela de pressão	arandela seguridad
26	14D000010	1	Nut	écrou	Mutter	porca	tuerca
27	18C000620	1	Bolt	boulon	Bolzen	parafuso	bulón
28	18C000652	2	Bolt	boulon	Bolzen	parafuso	bulón
29	18C001064	1	Bolt	boulon	Bolzen	parafuso	bulón
30	18C001076	1	Bolt	boulon	Bolzen	parafuso	bulón
31	18D000006	3	Nut	écrou	Mutter	porca	tuerca
32	18D000010	1	Nut	écrou	Mutter	porca	tuerca
33	24E000010	1	Lockwasher	rondelle frein	Sicherungsscheibe	arruela de pressão	arandela seguridad
34	25E000026	3	Washer	rondelle	Scheibe	arruela	arandela
35	31H000020	1	Clip	attache	Schelle	braçadeira	abrazadera
36	45K000003	2	Union	raccord	Anschlusstück	união	unión
37	86G001010	1	Screw	vis	Schraube	parafuso	tornillo
38	○---------	1	Brake	frein	Bremse	freio	freno
39	[2]○---------	1	Valve	soupape	Ventil	válvula	válvula
40	†860205	1	Filler cap	bouchon de remplis	Fülldeckel	tampa de abastesc	tapa de llenadao

[1] Service with pedal 1916442 as per corner illustration
[1] Réparer avec la pédale 1916442 comme l'indique la figure sur le coin
[1] Mit Pedal 1916442 gemäss Eckabbildung warten
[1] Prestar nanutenção com pedal 1916442 conforme a ilustra²o do conto da página
[1] Mantener con pedal 1916442 segun ilustración de la esquina

[2] See Group B4 10000 & B4 10020

666GM C-9026-101➡C-9036-9999

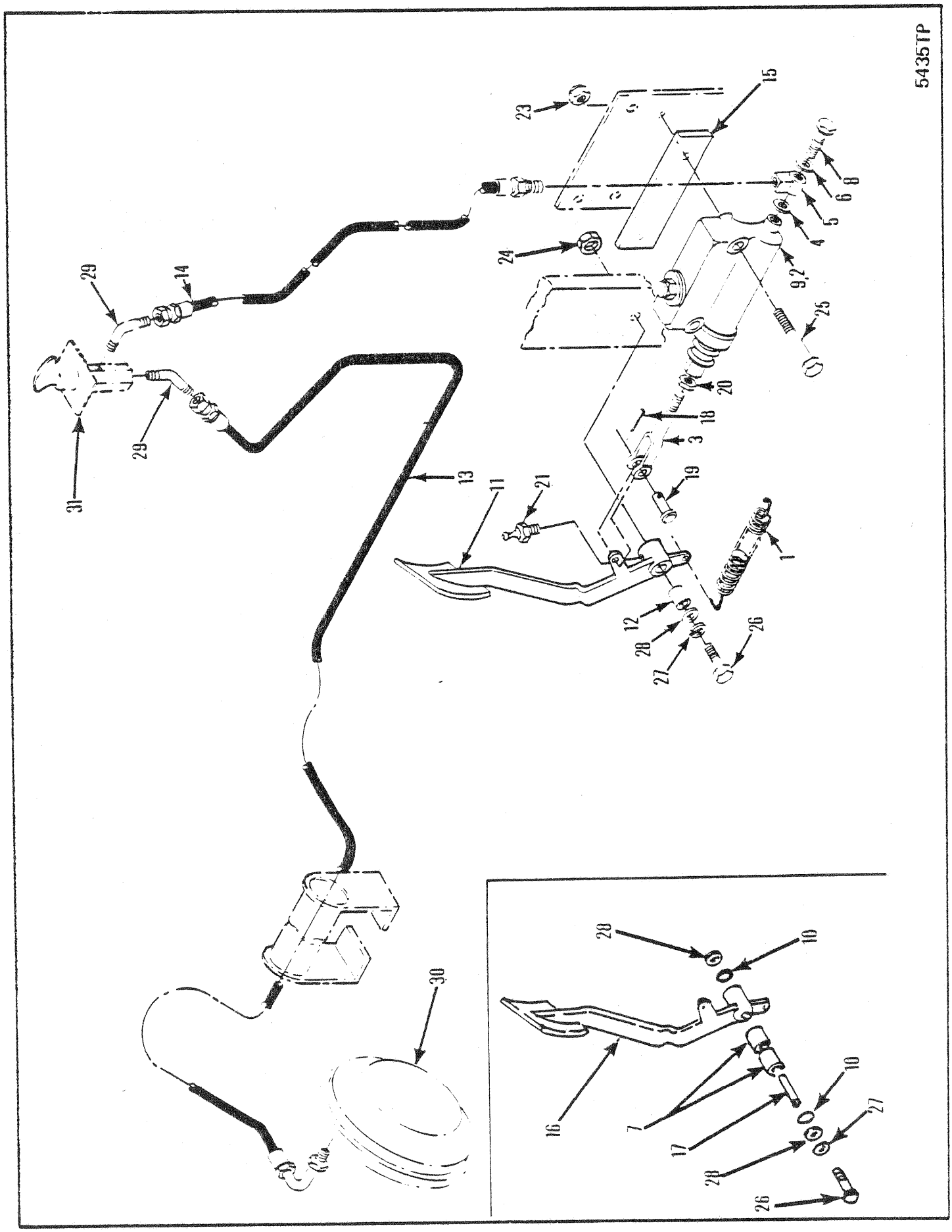
5435TP
1
2
3
4
5
6
7
8
9
10
11
12
13
14
15
16
17
18
19
20
21
23
24
25
26
27
28
29
30
31

SERVICE BRAKE CONTROLS - DRUM
TAMBOR DE CONTRÔLE DU FREIN DE SERVICE
KONTROLLTROMMEL DER STANDARBREMSE
TAMBOR DE CONTROLES DE FREIO DE SERVIÇIO
TAMBOR DE CONTROLS DEL FRENO DE SERVICIO

No.	Part No.	Qty	Description	Description	Benennung	Descrição	Descripción
1	**550301**	1	Spring	ressort	Feder	mola	resorte
2	**550401**	1	Cylinder	cylindre	Zylinder	cilindro	cilindro esclavo
3	**552377**	1	Clevis	étrier	Schkel	garfo	horquilla
4	**613750**	1	Gasket	garniture	Dichtung	gaxeta	empaquetadura
5	**620235**	1	Fitting	ajustage	Verbindung	ajuste	accesorio
6	**620238**	1	Gasket	garniture	Dichtung	gaxeta	empaquetadura
7	**675227**	2	Bearing	palier	Lager	mancal	cojinete
8	**692722**	1	Bolt	boulon	Bolzen	parafuso	bulón
9	**868586**	1	Repair kit	trousse de reparation	Reparatursatz	conjunto de reparo	juego de reparación
10	**1522535**	2	Wiper ring	anneau de came	Wischerring	anello limpador	anillo restregador
11	[1]**1900083**	1	Brake pedal	pédale de frein	Bremspedal	pedal do freio	pedal del freno
12	**1900710**	1	Sleeve	manchon	Muffe	luva	manguito
13	**1902050**	1	Hose	tuyau flexible	Schlauch	mangueira	manguera
14	**1902051**	1	Hose	tuyau flexible	Schlauch	mangueira	manguera
15	**1902617**	1	Spacer	entretoise	Distanzteil	espaçador	espaciador
16	**1916442**	1	Brake pedal	pédale de frein	Bremspedal	pedal do freio	pedal del freno
17	**1916718**	1	Sleeve	manchon	Muffe	luva	manguito
18	**1F0000412**	1	Pin	goupille	Stift	pino	pasador
19	**4F0008127**	1	Pin	goupille	Stift	pino	pasador
20	**8D0000007**	1	Nut	écrou	Mutter	porca	tuerca
21	**10H000025**	1	Fitting	ajustage	Verbindung	ajuste	accesorio
22	†**18C001064**	1	Bolt	boulon	Bolzen	parafuso	bulón
23	**18D000006**	2	Nut	écrou	Mutter	porca	tuerca
24	**18D000010**	1	Nut	écrou	Mutter	porca	tuerca
25	**18C000656**	2	Bolt mounting	montage des boulons	Bolzenbefestigung	paraf de montagem	tornilla de montaje
26	**18C001072**	1	Bolt	boulon	Bolzen	parafuso	bulón
27	**24E000010**	1	Lockwasher	rondelle frein	Sicherungsscheibe	arruela de pressão	arandela seguridad
28	**25E000026**	2	Washer	rondelle	Scheibe	arruela	arandela
29	**84F000003**	2	Elbow	coude	Winkelrohr	cotovêlo	codo
30	○---------	1	Brake	frein	Bremse	freio	freno
31	[2]○---------	1	Valve	soupape	Ventil	válvula	válvula
32	†**860205**	1	Filler cap	bouchon de remplis	Fülldeckel	tampa de abastesc	tapa de llenadao

[1] Service with pedal 1916442 as per corner illustration
[1] Réparer avec la pédale 1916442 comme l'indique la figure sur le coin
[1] Mit Pedal 1916442 gemäss Eckabbildung warten
[1] Prestar nanutenção com pedal 1916442 conforme a ilustração do conto da página
[1] Mantener con pedal 1916442 segun ilustración de la esquina

[2] Ref B4 10020 & B4 10040

666GM C-9046-101➡C-9046-9999

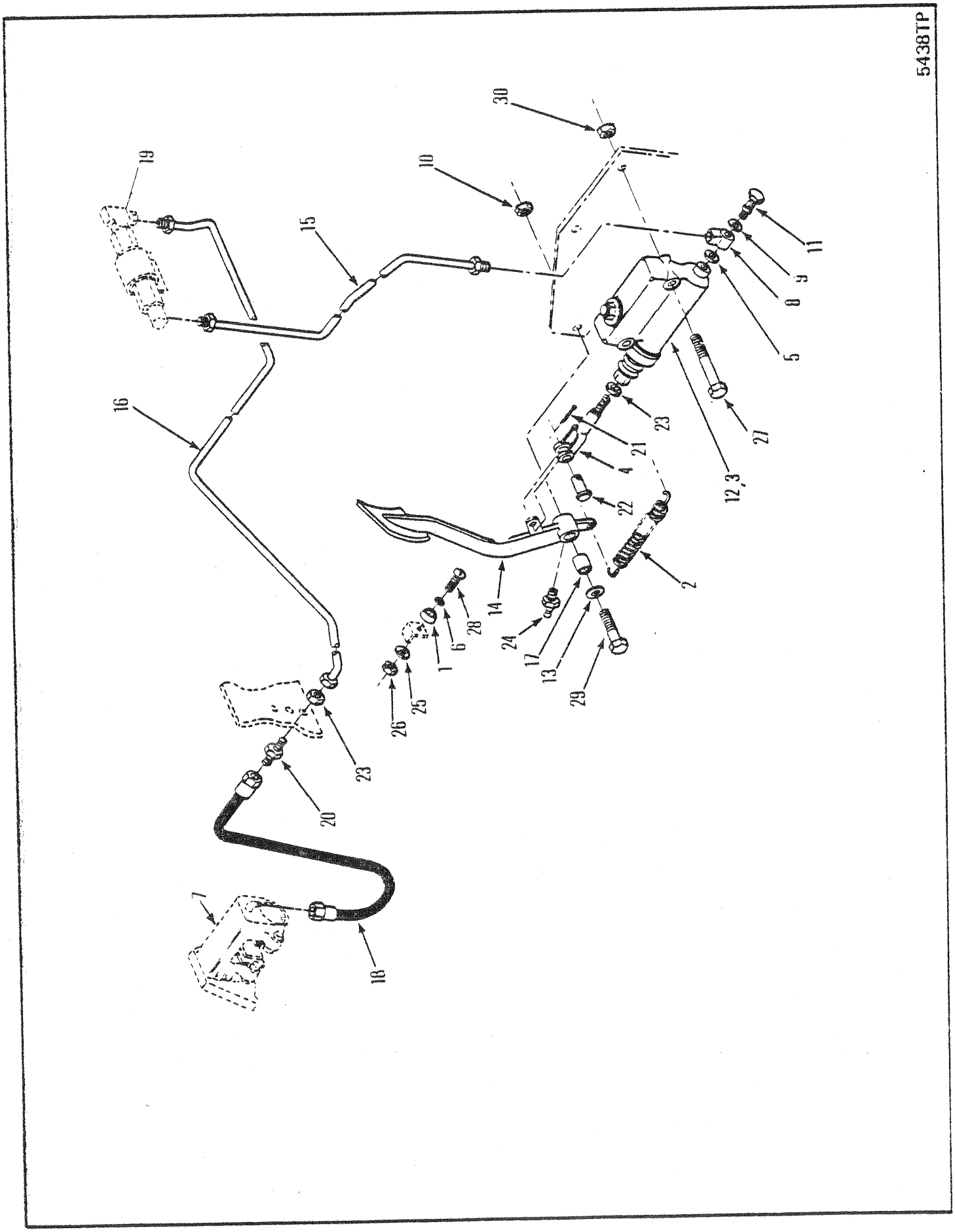
5438TP
30
10
19
15
16
11
9
8
5
23
21
4
22
12,3
27
2
14
24
17
13
29
28
6
1
25
26
23
20
7
18

SERVICE BRAKE CONTROLS - DISC
DISC DE CONTRÔLES DU FREIN DE SERVICE
KONTROLLSCHEIBE DER STANDBREMSE
DISCO DE CONTROLE DE FREIO DE SERVIÇIO
DISCO DE CONTROL DEL FRENO DE SERVICIO

No.	Part No.	Qty	Description	Description	Benennung	Descrição	Descripción
1	302588	1	Bumper	butoir	Stossfnger	batente	tope
2	550301	1	Spring	ressort	Feder	mola	resorte
3	1902106	1	Cylinder	cylindre	Zylinder	cilindro	cilindro esclavo
4	552377	1	Clevis	étrier	Schkel	garfo	horquilla
5	613750	1	Gasket	garniture	Dichtung	gaxeta	empaquetadura
6	616775	1	Washer	rondelle	Scheibe	arruela	arandela
7	○------	1	Brake	frein	Bremse	freio	freno
8	620235	1	Fitting	ajustage	Verbindung	ajuste	accesorio
9	620238	1	Gasket	garniture	Dichtung	gaxeta	empaquetadura
10	18D000010	1	Nut	écrou	Mutter	porca	tuerca
11	692722	1	Bolt	boulon	Bolzen	parafuso	bulón
12	1916765	1	Repair kit	trousse de reparation	Reparatursatz	conjunto de reparo	juego de reparación
13	1522535	2	Wiper ring	anneau de came	Wischerring	anello limpador	anillo restregador
14	[1]1900083	1	Brake pedal	pédale de frein	Bremspedal	pedal do freio	pedal del freno
15	1900544	1	Line	ligne	Leitung	linha	línea
16	1900545	1	Line	ligne	Leitung	linha	línea
17	1900710	1	Sleeve	manchon	Muffe	luva	manguito
18	1901457	1	Hose	tuyau flexible	Schlauch	mangueira	manguera
19	[2]○-------	1	Valve	soupape	Ventil	válvula	válvula
20	45K000003	1	Connector	raccord	Verbindungsstück	ligador	conector
21	1F000412	1	Pin	goupille	Stift	pino	pasador
22	4F008127	1	Pin	goupille	Stift	pino	pasador
23	8D000007	2	Nut	écrou	Mutter	porca	tuerca
24	10H000025	1	Fitting	ajustage	Verbindung	ajuste	accesorio
25	13E000010	1	Lockwasher	rondelle frein	Sicherungsscheibe	arruela de pressão	arandela seguridad
26	14D000010	1	Nut	écrou	Mutter	porca	tuerca
27	18C000652	2	Bolt	boulon	Bolzen	parafuso	bulón
28	86G001010	1	Screw	vis	Schraube	parafuso	tornillo
29	18C001076	1	Bolt	boulon	Bolzen	parafuso	bulón
30	18D000006	2	Nut	écrou	Mutter	porca	tuerca

[1] Service with pedal 1916442 as per corner illustration
[1] Réparer avec la pédale 1916442 comme l'indique la figure sur le coin
[1] Mit Pedal 1916442 gemäss Eckabbildung warten
[1] Prestar nanuten²o com pedal 1916442 conforme a ilustra²o do conto da página
[1] Mantener con pedal 1916442 segun ilustración de la esquina

[2] See Group B4 10000 & B4 10020

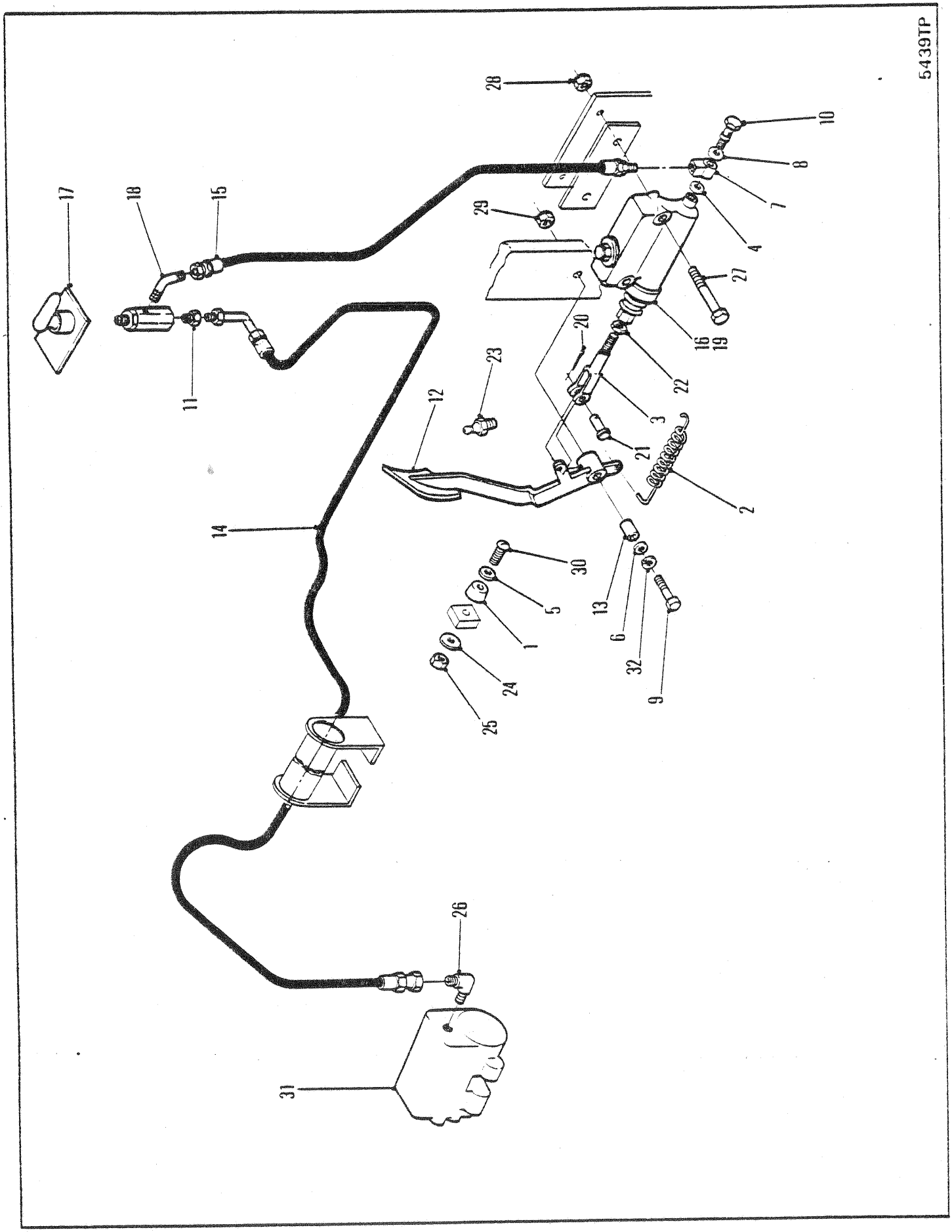
5439TP
17
18
15
11
28
29
10
8
7
4
27
16
19
22
3
21
2
20
23
12
14
30
5
1
24
25
13
6
32
9
26
31

SERVICE BRAKE CONTROLS - DISC
DISC DE CONTRÔLES DU FREIN DE SERVICE
KONTROLLSCHEIBE DER STANDBREMSE
DISCO DE CONTROLE DE FREIO DE SERVIÇIO
DISCO DE CONTROL DEL FRENO DE SERVICIO

No.	Part No.	Qty	Description	Description	Benennung	Descrição	Descripción
1	**302568**	1	Bumper	butoir	Stossfnger	batente	tope
2	**550301**	1	Spring	ressort	Feder	mola	resorte
3	**552377**	1	Clevis	étrier	Schkel	garfo	horquilla
4	**613750**	1	Gasket	garniture	Dichtung	gaxeta	empaquetadura
5	**616775**	1	Washer	rondelle	Scheibe	arruela	arandela
6	**619032**	1	Washer	rondelle	Scheibe	arruela	arandela
7	**620235**	1	Fitting	ajustage	Verbindung	ajuste	accesorio
8	**620238**	1	Gasket	garniture	Dichtung	gaxeta	empaquetadura
9	**18C001064**	1	Bolt	boulon	Bolzen	parafuso	bulón
10	**692722**	1	Bolt	boulon	Bolzen	parafuso	bulón
11	**59F000003**	1	Connector	raccord	Verbindungsstück	ligador	conector
12	[1]**1900083**	1	Brake pedal	pédale de frein	Bremspedal	pedal do freio	pedal del freno
13	**1900710**	1	Sleeve	manchon	Muffe	luva	manguito
14	**1902050**	1	Hose	tuyau flexible	Schlauch	mangueira	manguera
15	**1902051**	1	Hose	tuyau flexible	Schlauch	mangueira	manguera
16	**1902106**	1	Cylinder	cylindre	Zylinder	cilindro	cilindro esclavo
17	[2]○-------	1	Valve	soupape	Ventil	válvula	válvula
18	**84F000003**	1	Elbow	coude	Winkelrohr	cotovêlo	codo
19	**1916765**	1	Repair kit	trousse de reparation	Reparatursatz	conjunto de reparo	juego de reparación
20	**1F000412**	1	Pin	goupille	Stift	pino	pasador
21	**4F008127**	1	Pin	goupille	Stift	pino	pasador
22	**8D000007**	1	Nut	écrou	Mutter	porca	tuerca
23	**10H000025**	1	Fitting	ajustage	Verbindung	ajuste	accesorio
24	**13E000010**	1	Lockwasher	rondelle frein	Sicherungsscheibe	arruela de pressão	arandela seguridad
25	**14D000010**	1	Nut	écrou	Mutter	porca	tuerca
26	**17K000003**	1	Fitting	ajustage	Verbindung	ajuste	accesorio
27	**18C000656**	2	Bolt	boulon	Bolzen	parafuso	bulón
28	**18D000006**	2	Nut	écrou	Mutter	porca	tuerca
29	**18D000010**	1	Nut	écrou	Mutter	porca	tuerca
30	**86G001010**	1	Screw	vis	Schraube	parafuso	tornillo
31	○---------	1	Brake	frein	Bremse	freio	freno
32	**24E000010**	1	Lockwasher	rondelle frein	Sicherungsscheibe	arruela de pressão	arandela seguridad

[1] Service with pedal 1916442 as per corner illustration
[1] Réparer avec la pédale 1916442 comme l'indique la figure sur le coin
[1] Mit Pedal 1916442 gemäss Eckabbildung warten
[1] Prestar nanuten²o com pedal 1916442 conforme a ilustra²o do conto da página
[1] Mantener con pedal 1916442 segun ilustración de la esquina

[2] See Group B4 10040, B4 10130 & B4 10140

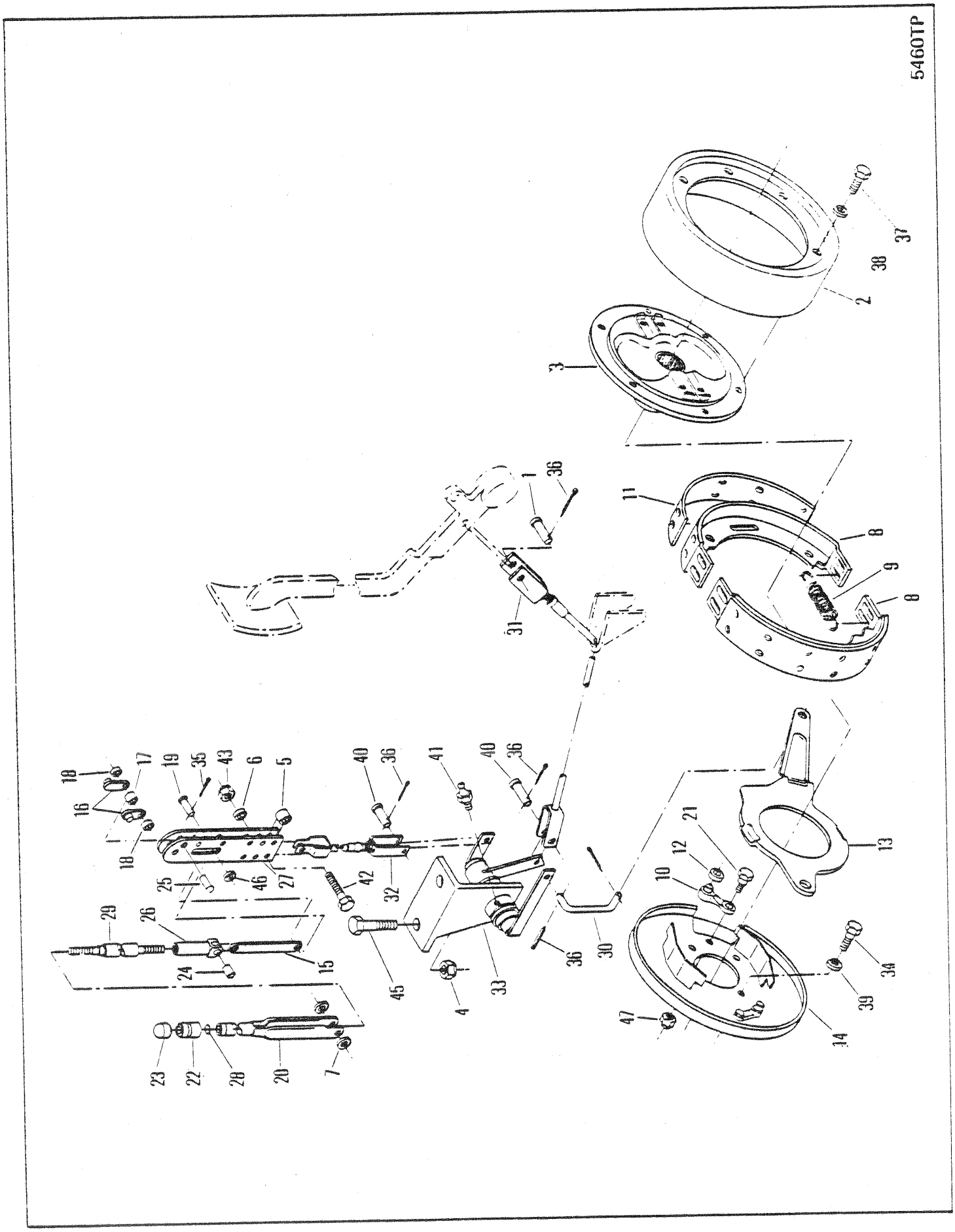
5460TP
37
38
2
3
36
1
11
8
9
8
31
18
17
19
35
43
6
5
40
36
41
40
36
16
18
25
46
27
42
32
21
12
10
13
29
26
24
15
45
4
33
36
30
34
39
47
14
23
22
28
20
7

SECONDARY BRAKE CONTROLS ⊠
COMMANDE DE FREIN SECONDAIRE ⊠
SEKUNDÄRBREMSBEDIENUNG ⊠
CONTROLES DO FREIO SECUNDÁRIO ⊠
CONTROLES DEL FRENO SECUNDARIO ⊠

No.	Part No.	Qty	Description	Description	Benennung	Descriç$A22o	Descripción
A	[1]215159	1	Brake assy	frein ens	Bremse vollst	freio conj	freno conj
B	[2]544998	1	Lever assy	levier ens	Hebel vollst	alavanca conj	palanca conj
1	2F006106	1	Pin	goupille	Stift	pino	pasador
2	215160	1	Drum	tambour	Trommel	tambor	tambor
3	215550	1	Flange	bride	Flansch	flange	brida
4	68D000012	2	Nut	écrou	Mutter	porca	tuerca
5	545005	2	Spacer	entretoise	Distanzteil	espaçador	espaciador
6	552914	2	Spacer	entretoise	Distanzteil	espaçador	espaciador
7	619024	2	Washer	rondelle	Scheibe	arruela	arandela
8	[3]801192	2	Shoe assy	ass du sabot	Schuheinheit	conj da sapata	conj zapata
9	801193	2	Spring	ressort	Feder	mola	resorte
10	[5]801213	2	Pawl kit	jeu cliquet	Sperrklinke Satz	jogo garra	juego trinquete
11	801214	1	Lining	garniture	Belag	lona	cinta
12	801215	1	Roller	galet	Rolle	rolete	rodillo
13	801216	1	Lever	levier	Hebel	alavanca	palanca
14	[4]801217	1	Plate assy	ens plaques	Platte vollst	conj placa	conj placa
15	862652	1	Link	articulation	Gelenk	articulação	articulación
16	862653	2	Bracket	support	Winkel	grampo	grampa
17	862655	1	Spacer	entretoise	Distanzteil	espaçador	espaciador
18	862656	2	Spacer	entretoise	Distanzteil	espaçador	espaciador
19	862738	1	Pin	goupille	Stift	pino	pasador
20	866348	1	Body	carrosserie	Karosserie	carroçria	carrocería
21	886718	2	Bolt	boulon	Bolzen	parafuso	bulón
22	941226	1	Base	base	Untergestell	base	base
23	941227	1	Cap	chapeau	Kappe	tampa	tapa
24	941238	1	Pin	goupille	Stift	pino	pasador
25	944054	1	Rivet	rivet	Niet	rebite	remache
26	944968	1	Tube	tube	Rohr	tubo	tubo
27	944969	2	Bracket	support	Winkel	grampo	grampa
28	946163	1	Washer	rondelle	Scheibe	arruela	arandela
29	966349	1	Screw	vis	Schraube	parafuso	tornillo
30	1902581	1	Rod	tige	Stange	varão	varilla
31	1902585	1	Cable	câble	Kabel	cabo	cable
32	1902586	1	Cable assy	ens câble	Kabel vollst	conjunto do cabo	conjunto de cable
33	1902607	1	Pivot	pivot	Zapfen	perno	muón
34	1C000916	4	Bolt	boulon	Bolzen	parafuso	bulón
35	1F000312	1	Pin	goupille	Stift	pino	pasador
36	1F000316	5	Pin	goupille	Stift	pino	pasador
37	2C000612	6	Bolt	boulon	Bolzen	parafuso	bulón
38	4E000006	6	Lockwasher	rondelle frein	Sicherungsscheibe	arruela de pressão	arandela seguridad
39	4E000009	4	Lockwasher	rondelle frein	Sicherungsscheibe	arruela de pressão	arandela seguridad
40	4F006106	3	Pin	goupille	Stift	pino	pasador
41	10H000025	1	Fitting	ajustage	Verbindung	ajuste	accesorio
42	17C000536	2	Bolt	boulon	Bolzen	parafuso	bulón
43	17D000002	2	Nut	écrou	Mutter	porca	tuerca
44	43D000006	2	Nut	écrou	Mutter	porca	tuerca
45	18C001248	2	Bolt	boulon	Bolzen	parafuso	bulón
46	25E000015	1	Washer	rondelle	Scheibe	arruela	arandela

[1] Inc 4, 8➡14, 21, 30, 33, 34, 36, 39, 44

[2] Inc 7, 15, 20, 22➡24, 26➡29, 46

[3] Inc 11

[4] Inc 10, 12, 21, 44

[5] Inc 12, 21 & 44

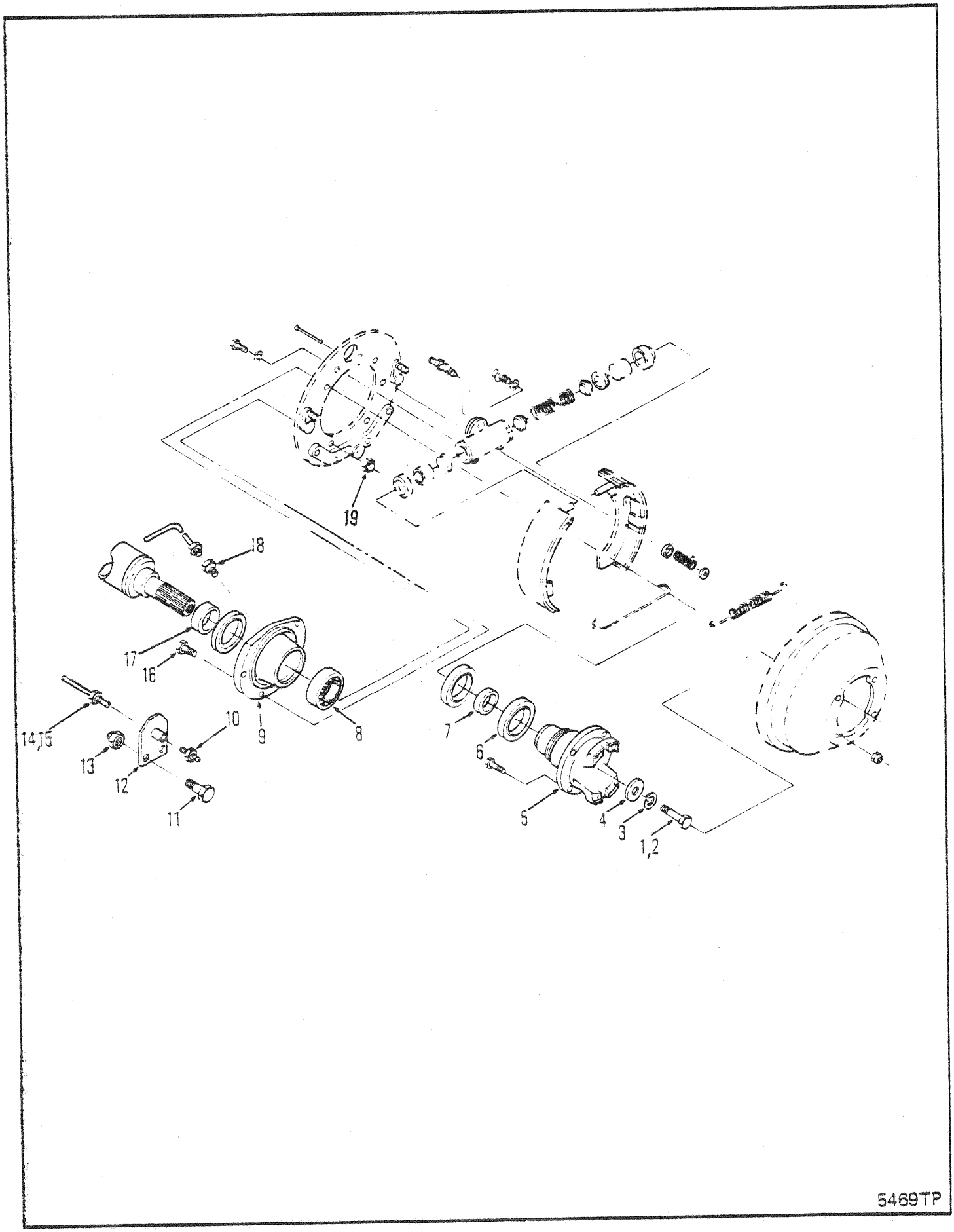
19
18
17
16
14,15
13
12
11
10
9
8
7
6
5
4
3
1,2
5469TP

BRAKE-PILLOW BLOCK & MOUNTING
FREIN-BLOC AMORTISSEUR ET FIXATION
BREMSE-LAGERBOCK UND MONTAGETEILE
FREIO-COXIM DE MANCAL E SUPORTE
FRENOS-SOPORTE Y MONTURA

No.	Part No.	Qty	Description	Description	Benennung	Descrição	Descripción
1	18C001436	1	Bolt	boulon	Bolzen	parafuso	bulón
2	17D000004	6	Nut	écrou	Mutter	porca	tuerca
3	24E000014	1	Lockwasher	rondelle frein	Sicherungsscheibe	arruela de pressão	arandela seguridad
4	1900338	1	Flatwasher	rondelle plate	Unterlegscheibe	arruela chata	arandela plana
5	1900065	1	Flange	bride	Flansch	flange	brida
6	1901398	3	Seal	joint étanchéité	Dichtung	vedador	sello
7	1913522	1	Spacer	entretoise	Distanzteil	espaçador	espaciador
8	1900177	1	Bearing	palier	Lager	mancal	cojinete
9	1901399	1	Pillow block	bloc coussin	Lagerbock	bloco de apoio	caja de chumacera
10	10H000025	11	Fitting	ajustage	Verbindung	ajuste	accesorio
11	18C000620	2	Bolt	boulon	Bolzen	parafuso	bulón
12	1900572	1	Bracket	support	Winkel	grampo	grampa
13	18D000006	2	Nut	écrou	Mutter	porca	tuerca
14	1900538	1	Line	ligne	Leitung	linha	línea
15	1914817	1	Line	ligne	Leitung	linha	línea
16	1901461	6	Bolt	boulon	Bolzen	parafuso	bulón
17	1913562	1	Collar	collier	Bund	colar	collar
18	±59F000003	-	Connector	raccord	Verbindungsstück	ligador	conector

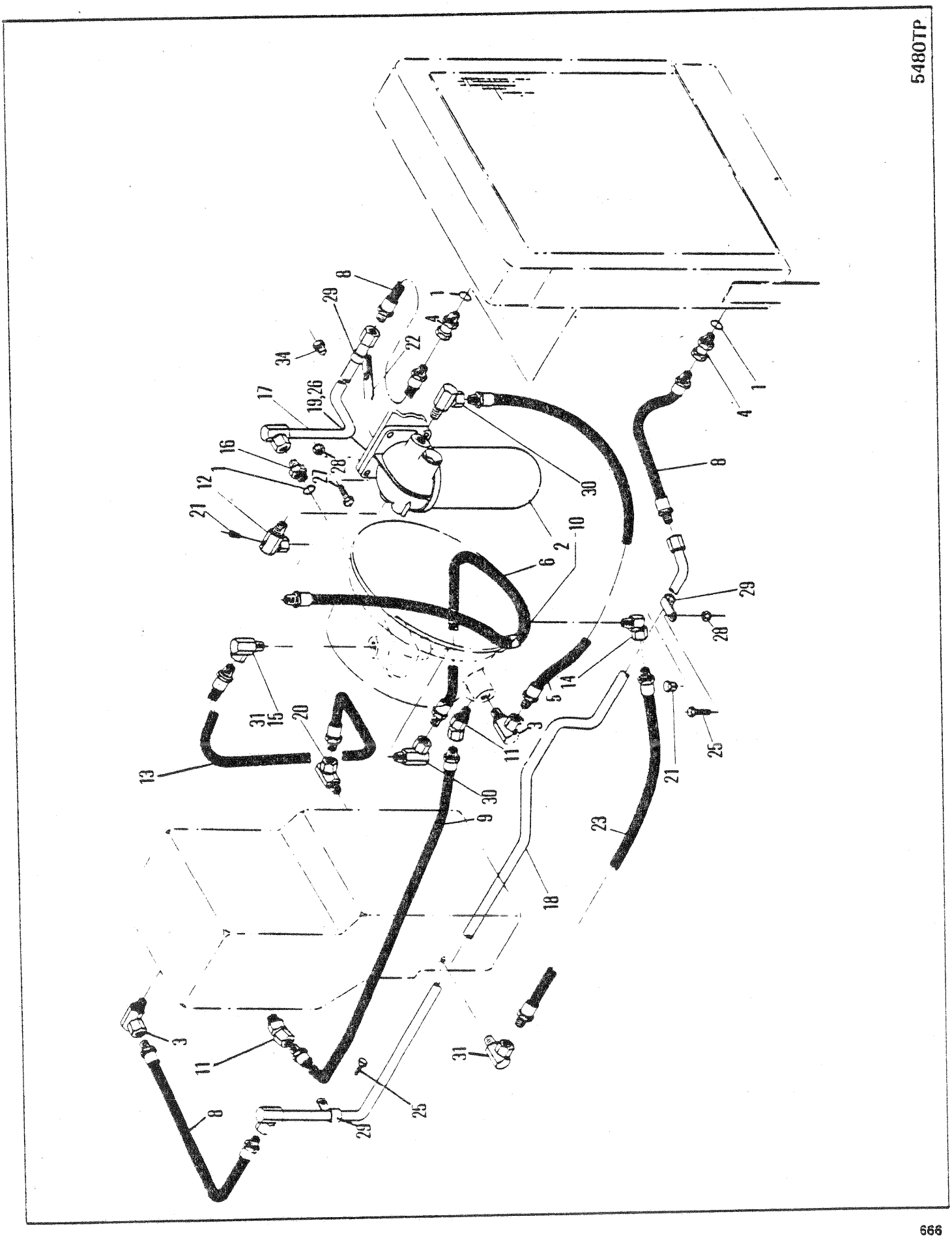
5480TP
1
4
8
29
34
22
17
19,26
16
27
28
12
21
30
10
2
6
14
5
3
11
31
15
20
13
9
18
23
25

HYDRAULIC SYSTEM, TRANSMISSION & TORQUE CONVERTER
SYSTÈME HYDRAULIQUE, TRANSMISSION & CONVERTISSEUR
HYDRAULIKANLAGE GETRIEBE & DREHMOMENTWANDLER
SISTEMA HIDRÁULICO, TRANSMISSÃO & CONVERSOR DE TORQUE
SISTEMA HIDRÁULICO, TRANSMISIÓN & CONVERTIDOR DE PAR

No.	Part No.	Qty	Description	Description	Benennung	Descrição	Descripción
A	215502	1	Cartridge kit	ensemble cartouche	Patronensatz	conj cartucho	estuche cartucho
1	91F000008	3	O-ring	joint torique	O Ring	anel-O	anillo-O
2	215508	1	Filter	filtre	filter	filtro	filtro
3	526676	2	Adapter	adaptateur	Zwischenstück	adaptador	adaptador
4	533311	2	Connector	raccord	Verbindungsstück	ligador	conector
5	536792	1	Hose	tuyau flexible	Schlauch	mangueira	manguera
6	538090	1	Hose	tuyau flexible	Schlauch	mangueira	manguera
7	†544594	1	Hose	tuyau flexible	Schlauch	mangueira	manguera
8	546803	3	Hose RH	tuyau flexible D	Schlauch R	mangueira LD	manguera LD
9	546842	1	Hose	tuyau flexible	Schlauch	mangueira	manguera
10	551888	1	Clip	attache	Schelle	braçadeira	abrazadera
11	574290	2	Adapter	adaptateur	Zwischenstück	adaptador	adaptador
12	593447	1	Adapter	adaptateur	Zwischenstück	adaptador	adaptador
13	635439	1	Hose	tuyau flexible	Schlauch	mangueira	manguera
14	33F000006	1	Adapter	adaptateur	Zwischenstück	adaptador	adaptador
15	1900145	1	Adapter	adaptateur	Zwischenstück	adaptador	adaptador
16	1900453	1	Connector	raccord	Verbindungsstück	ligador	conector
17	†1900455	1	Tube	tube	Rohr	tubo	tubo
18	1900456	1	Tube RH	tube CD	Rohr R	tubo LD	tubo LD
19	1900471	1	Mount	support	Befestigung	apoio	montura
20	37F000006	1	Adapter	adaptateur	Zwischenstück	adaptador	adaptador
21	40K000004	3	Plug	bouchon	Stopfen	bujão	tapón
22	1900603	1	Bracket	support	Winkel	grampo	grampa
23	1916963	1	Hose	tuyau flexible	Schlauch	mangueira	manguera
24	†4E0000006	1	Lockwasher	rondelle frein	Sicherungsscheibe	arruela de pressão	arandela seguridad
25	17C000614	4	Bolt	boulon	Bolzen	parafuso	bulón
26	†17C000620	2	Bolt	boulon	Bolzen	parafuso	bulón
27	17C000624	4	Bolt	boulon	Bolzen	parafuso	bulón
28	17D000003	6	Nut	écrou	Mutter	porca	tuerca
29	30H000028	3	Clip	attache	Schelle	braçadeira	abrazadera
30	31F000005	2	Adapter	adaptateur	Zwischenstück	adaptador	adaptador
31	31F000006	2	Adapter	adaptateur	Zwischenstück	adaptador	adaptador

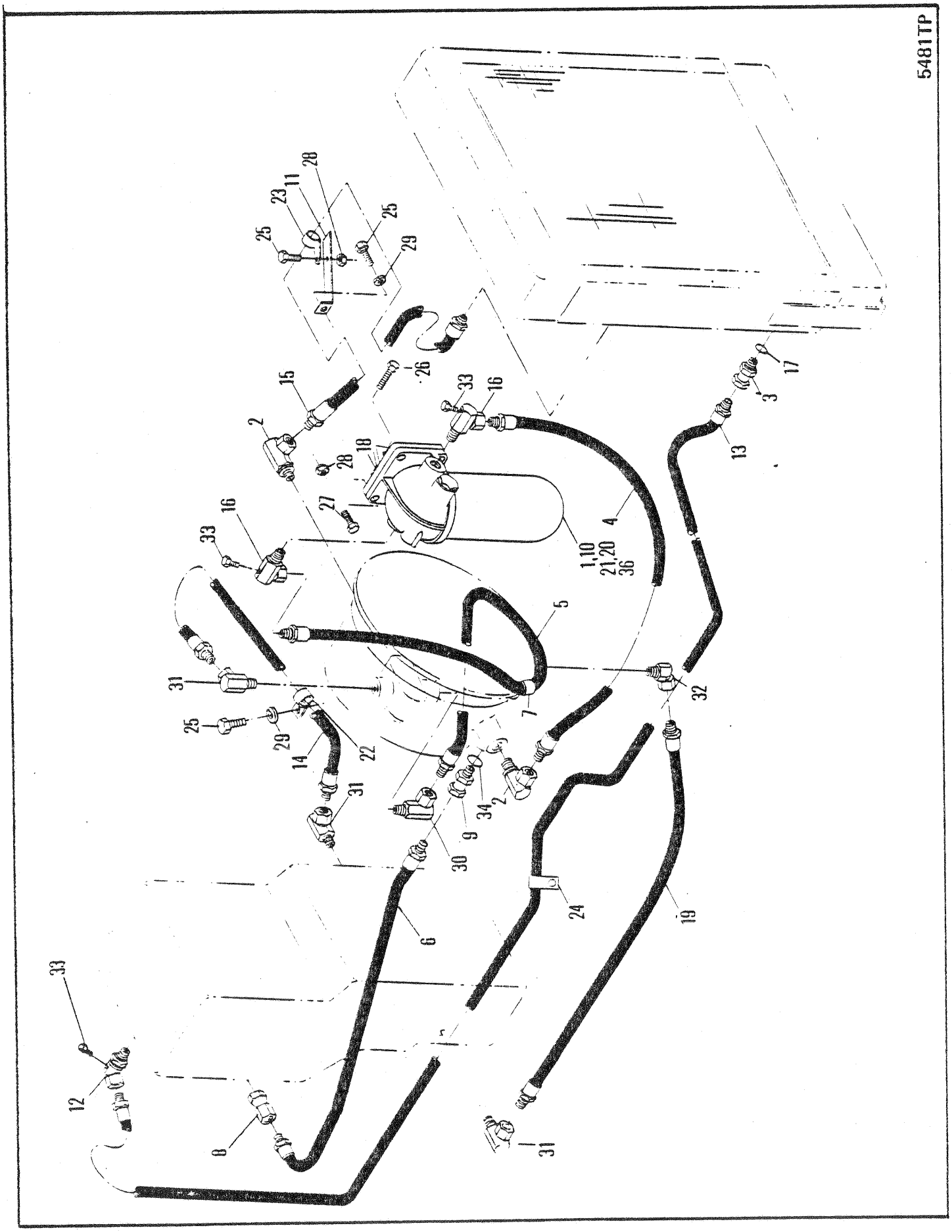
5481TP
28
11
23
25
25
29
26
15
2
33
16
18
28
27
16
33
1,10
21,20
36
4
5
31
25
29
14
22
7
32
31
34
2
9
30
6
24
19
33
12
8
31
17
3
13

HYDRAULIC SYSTEM, TRANSMISSION & TORQUE CONVERTER
SYSTÈME HYDRAULIQUE, TRANSMISSION & CONVERTISSEUR
HYDRAULIKANLAGE GETRIEBE & DREHMOMENTWANDLER
SISTEMA HIDRÁULICO, TRANSMISSÃO & CONVERSOR DE TORQUE
SISTEMA HIDRÁULICO, TRANSMISIÓN & CONVERTIDOR DE PAR

No.	Part No.	Qty	Description	Description	Benennung	Descrição	Descripción
A	†215502	1	Cartridge kit	ensemble cartouche	Patronensatz	conj cartucho	estuche cartucho
1	1992218	1	Bolt	boulon	Bolzen	parafuso	bulón
2	526676	2	Adapter LH	adaptateur G	Zwischenstück L	adaptador LE	adaptador LI
3	533311	2	Connector	raccord	Verbindungsstück	ligador	conector
4	536792	1	Hose	tuyau flexible	Schlauch	mangueira	manguera
5	538090	1	Hose	tuyau flexible	Schlauch	mangueira	manguera
6	546842	1	Hose	tuyau flexible	Schlauch	mangueira	manguera
7	551888	1	Clip	attache	Schelle	braçadeira	abrazadera
8	574290	1	Adapter	adaptateur	Zwischenstück	adaptador	adaptador
9	690279	1	Adapter	adaptateur	Zwischenstück	adaptador	adaptador
10	[2]1533614	1	Filter	filtre	filter	filtro	filtro
11	1900603	1	Bracket LH	support CG	Winkel L	grampo LE	grampa LD
12	1901460	1	Adapter RH	adaptateur D	Zwischenstück R	adaptador LD	adaptador LD
13	1901494	1	Hose RH	tuyau flexible D	Schlauch R	mangueira LD	manguera LD
14	1901495	1	Hose	tuyau flexible	Schlauch	mangueira	manguera
15	1902871	1	Hose LH	tuyau flexible G	Schlauch L	mangueira LE	manguera LI
16	1908704	2	Adapter	adaptateur	Zwischenstück	adaptador	adaptador
17	1908708	1	Mount	support	Befestigung	apoio	montura
18	91F000008	2	O-ring	joint torique	O Ring	anel-O	anillo-O
19	1916963	1	Hose	tuyau flexible	Schlauch	mangueira	manguera
20	[1]†6191839	1	Head	culasse	Kopf	cabeça	cabeza
21	[1]†6191841	1	Shell	botier	Gehuse	carcaça	carcasa
22	6H0000028	1	Clip	attache	Schelle	braçadeira	abrazadera
23	6H0000034	1	Clip LH	attache G	Schelle L	braçadeira LE	abrazadera LI
24	6H0000042	1	Clip RH	attache D	Schelle R	braçadeira LD	abrazadera LD
25	17C000614	3	Bolt	boulon	Bolzen	parafuso	bulón
26	17C000620	2	Bolt	boulon	Bolzen	parafuso	bulón
27	17C000628	4	Bolt	boulon	Bolzen	parafuso	bulón
28	17D000003	5	Nut	écrou	Mutter	porca	tuerca
29	24E000006	2	Lockwasher	rondelle frein	Sicherungsscheibe	arruela de pressão	arandela seguridad
30	31F000005	1	Adapter	adaptateur	Zwischenstück	adaptador	adaptador
31	31F000006	3	Adapter	adaptateur	Zwischenstück	adaptador	adaptador
32	33F000006	1	Adapter	adaptateur	Zwischenstück	adaptador	adaptador
33	40K000004	3	Plug	bouchon	Stopfen	bujão	tapón
34	91F000006	1	O-ring	joint torique	O Ring	anel-O	anillo-O

[1] Ref RSG 165A

[2] Inc 1, 20 & 21

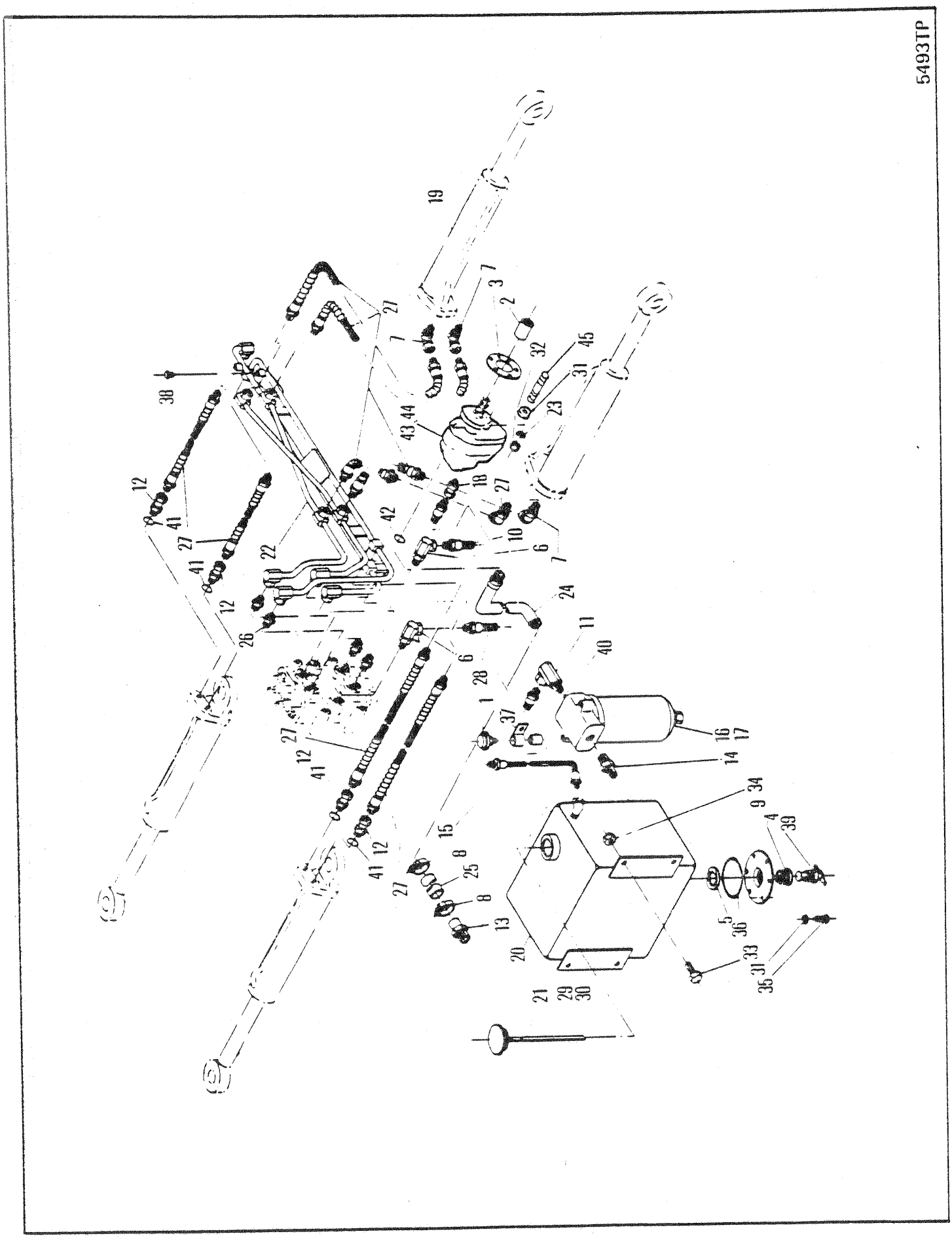
5493TP

STEER & BLADE HYDRAULICS
SYSTÈME HYDRAULIQUE DE DIRECTION ET DE PALE
LENK- UND SCHILDHYDRAULIK
SISTEMA HIDRÁULICO DA DIREÇÃO E DA LÂMINA
SISTEMA HIDRAULICO DE DIRECCION Y DE LAMINA

No.	Part No.	Qty	Description	Description	Benennung	Descrição	Descripción
1	**211433**	1	Breather	reniflard	Entlüfter	respiradouro	respiradero
2	**214962**	1	Adapter	adaptateur	Zwischenstück	adaptador	adaptador
3	**235961**	1	Gasket	garniture	Dichtung	gaxeta	empaquetadura
4	**356622**	1	Bushing	chemise	Buchse	bucha	buje
5	**525293**	1	Magnet	aimant	Magnet	imã	imán
6	**526676**	2	Adapter	adaptateur	Zwischenstück	adaptador	adaptador
7	**535625**	4	Adapter	adaptateur	Zwischenstück	adaptador	adaptador
8	**538335**	2	Clamp	pince	Schelle	braçadeira	abrazadera
9	**587613**	1	Cover	couvercle	Deckel	tampa	tapa
10	**616533**	1	Hose	tuyau flexible	Schlauch	mangueira	manguera
11	**633332**	1	Adapter	adaptateur	Zwischenstück	adaptador	adaptador
12	**661564**	4	Adapter	adaptateur	Zwischenstück	adaptador	adaptador
13	**667291**	1	Nipple	raccord	Nippel	niple	niple
14	**675748**	1	Nipple	raccord	Nippel	niple	niple
15	**784509**	1	Hose	tuyau flexible	Schlauch	mangueira	manguera
16	**789644**	1	Filter	filtre	filter	filtro	filtro
17	**†886351**	1	Cartridge kit	ensemble cartouche	Patronensatz	conj cartucho	estuche cartucho
18	**1520566**	1	Connector	raccord	Verbindungsstück	ligador	conector
19	**○1900220**	1	Cylinder	cylindre	Zylinder	cilindro	cilindro esclavo
20	**1900423**	1	Tank	réservoir	Tank	tanque	tanque
21	**1900427**	1	Cap	chapeau	Kappe	tampa	tapa
22	**1900436**	1	Tube assy	assemblage de tube	Rohreinheit	conjunto de tubos	conjunto del tubo
23	**24E000006**	6	Lockwasher	rondelle frein	Sicherungsscheibe	arruela de pressão	arandela seguridad
24	**1900564**	1	Tube	tube	Rohr	tubo	tubo
25	**1900653**	1	Hose	tuyau flexible	Schlauch	mangueira	manguera
26	**1900769**	4	Connector	raccord	Verbindungsstück	ligador	conector
27	**1917340**	8	Hose	tuyau flexible	Schlauch	mangueira	manguera
28	**1918954**	1	Hose	tuyau flexible	Schlauch	mangueira	manguera
29	**1990408**	1	Gasket	garniture	Dichtung	gaxeta	empaquetadura
30	**1990428**	1	Gasket	garniture	Dichtung	gaxeta	empaquetadura
31	**4E000006**	12	Lockwasher	rondelle frein	Sicherungsscheibe	arruela de pressão	arandela seguridad
32	**8D000006**	6	Nut	écrou	Mutter	porca	tuerca
33	**17C001028**	4	Bolt	boulon	Bolzen	parafuso	bulón
34	**17D000009**	4	Nut	écrou	Mutter	porca	tuerca
35	**18C000612**	6	Bolt	boulon	Bolzen	parafuso	bulón
36	**25K040428**	1	O-ring	joint torique	O Ring	anel-O	anillo-O
37	**30H000046**	1	Clip	attache	Schelle	braçadeira	abrazadera
38	**40K000004**	1	Plug	bouchon	Stopfen	bujão	tapón
39	**72F000004**	1	Drain cock	robinet vidange	Abflusshahn	torneira purga	grifo purga
40	**75F000003**	1	Coupling	accouplement	Kupplung	acoplamento	acople
41	**91F000006**	4	O-ring	joint torique	O Ring	anel-O	anillo-O
42	**91F000010**	1	O-ring	joint torique	O Ring	anel-O	anillo-O
43	**571497**	1	Pump	pompe	Pumpe	bomba	bomba
44	**946372**	1	Repair Kit	trousse de réparation	Reparatursatz	conjunto de reparo	juego de reparación
45	**207647**	6	Stud	goujon	Stift	prisioneiro	espárrago

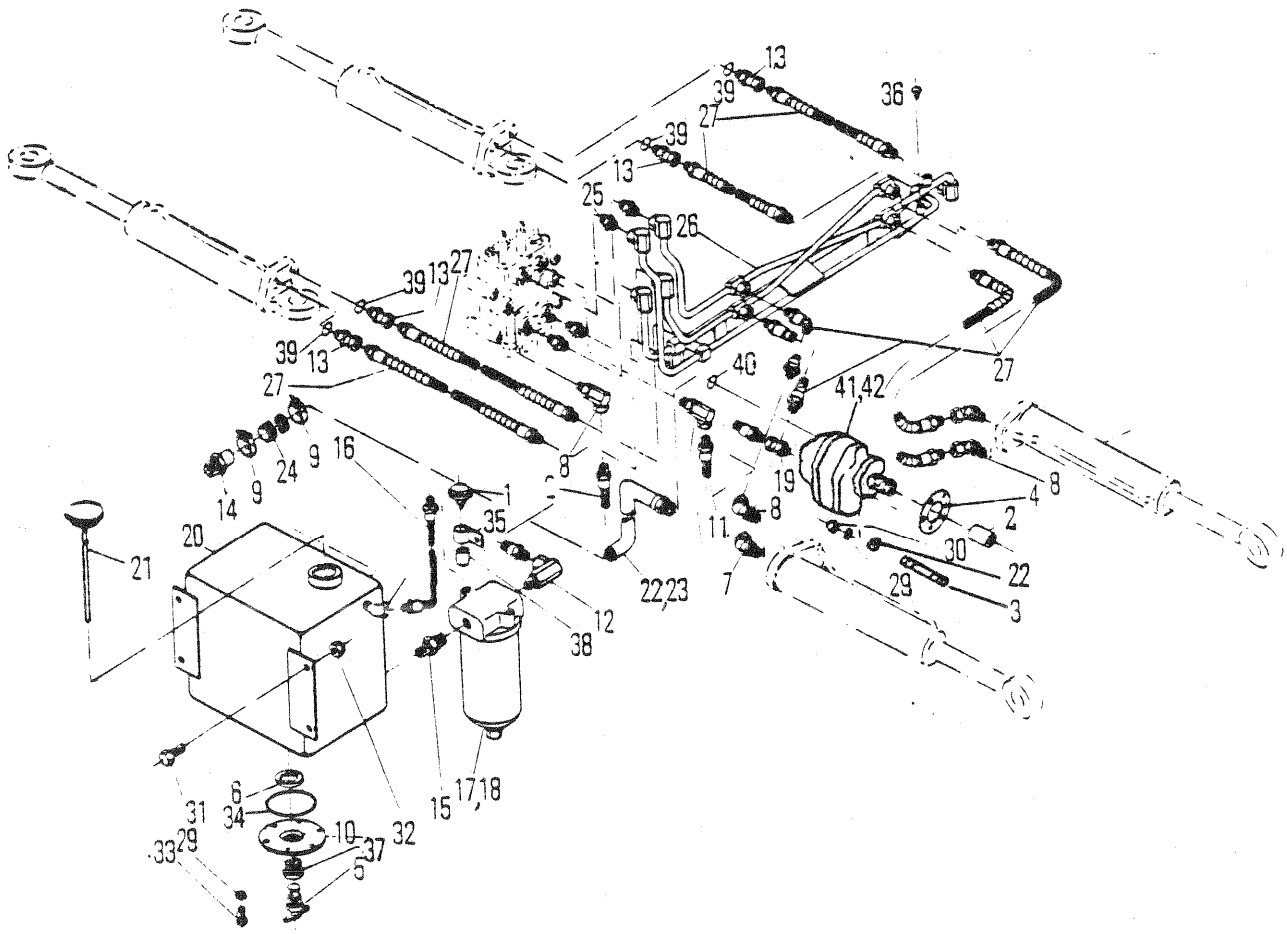
13
39
36
27
39
13
25
26
39
13
27
39
13
27
27
40
41,42
27
16
9
24
9
14
8
1
35
19
8
4
2
8
20
21
11
30
22
22,23
7
29
3
12
38
6
34
31
29
33
10
37
5
32
15
17,18

5494TP

STEER & BLADE HYDRAULICS
SYSTÈME HYDRAULIQUE DE DIRECTION ET DE PALE
LENK- UND SCHILDHYDRAULIK
SISTEMA HIDRÁULICO DA DIREÇÃO E DA LÂMINA
SISTEMA HIDRAULICO DE DIRECCION Y DE LAMINA

No.	Part No.	Qty	Description	Description	Benennung	Descrição	Descripción
1	211433	1	Breather	reniflard	Entlüfter	respiradouro	respiradero
2	214962	1	Adapter	adaptateur	Zwischenstück	adaptador	adaptador
3	207647	6	Stud	goujon	Stift	prisioneiro	espárrago
4	235961	1	Gasket	garniture	Dichtung	gaxeta	empaquetadura
5	356622	1	Bushing	chemise	Buchse	bucha	buje
6	525293	1	Magnet	aimant	Magnet	imă	imán
7	526676	2	Adapter	adaptateur	Zwischenstück	adaptador	adaptador
8	535625	4	Adapter	adaptateur	Zwischenstück	adaptador	adaptador
9	538335	2	Clamp	pince	Schelle	braçadeira	abrazadera
10	587613	1	Cover	couvercle	Deckel	tampa	tapa
11	616533	1	Hose	tuyau flexible	Schlauch	mangueira	manguera
12	633332	1	Adapter	adaptateur	Zwischenstück	adaptador	adaptador
13	661564	4	Adapter	adaptateur	Zwischenstück	adaptador	adaptador
14	667291	1	Nipple	raccord	Nippel	niple	niple
15	675748	1	Nipple	raccord	Nippel	niple	niple
16	784509	1	Hose	tuyau flexible	Schlauch	mangueira	manguera
17	789644	1	Filter	filtre	filter	filtro	filtro
18	†886351	1	Cartridge kit	ensemble cartouche	Patronensatz	conj cartucho	estuche cartucho
19	1520566	1	Connector	raccord	Verbindungsstück	ligador	conector
20	1900423	1	Tank	réservoir	Tank	tanque	tanque
21	1900427	1	Cap	chapeau	Kappe	tampa	tapa
22	24E000006	6	Lockwasher	rondelle frein	Sicherungsscheibe	arruela de pressão	arandela seguridad
23	1900564	1	Tube	tube	Rohr	tubo	tubo
24	1900653	1	Hose	tuyau flexible	Schlauch	mangueira	manguera
25	1900769	4	Connector	raccord	Verbindungsstück	ligador	conector
26	1900807	1	Tube assy	assemblage de tube	Rohreinheit	conjunto de tubos	conjunto del tubo
27	1917340	8	Hose	tuyau flexible	Schlauch	mangueira	manguera
28	1918954	1	Hose	tuyau flexible	Schlauch	mangueira	manguera
29	4E000006	12	Lockwasher	rondelle frein	Sicherungsscheibe	arruela de pressão	arandela seguridad
30	8D000006	6	Nut	écrou	Mutter	porca	tuerca
31	17C001028	4	Bolt	boulon	Bolzen	parafuso	bulón
32	17D000009	4	Nut	écrou	Mutter	porca	tuerca
33	18C000612	6	Bolt	boulon	Bolzen	parafuso	bulón
34	25K040428	1	O-ring	joint torique	O Ring	anel-O	anillo-O
35	30H000046	1	Clip	attache	Schelle	braçadeira	abrazadera
36	40K000004	2	Plug	bouchon	Stopfen	bujão	tapón
37	72F000004	1	Drain cock	robinet vidange	Abflusshahn	torneira purga	grifo purga
38	75F000003	1	Coupling	accouplement	Kupplung	acoplamento	acople
39	91F000006	4	O-ring	joint torique	O Ring	anel-O	anillo-O
40	91F000010	1	O-ring	joint torique	O Ring	anel-O	anillo-O
41	[1]571497	1	Pump	pompe	Pumpe	bomba	bomba
42	946372	1	Repair Kit	trousse de réparation	Reparatursatz	conjunto de reparo	juego de reparación
43	24E000006	6	Lockwasher	rondelle frein	Sicherungsscheibe	arruela de pressão	arandela seguridad

[1] Ref RSG 231-A

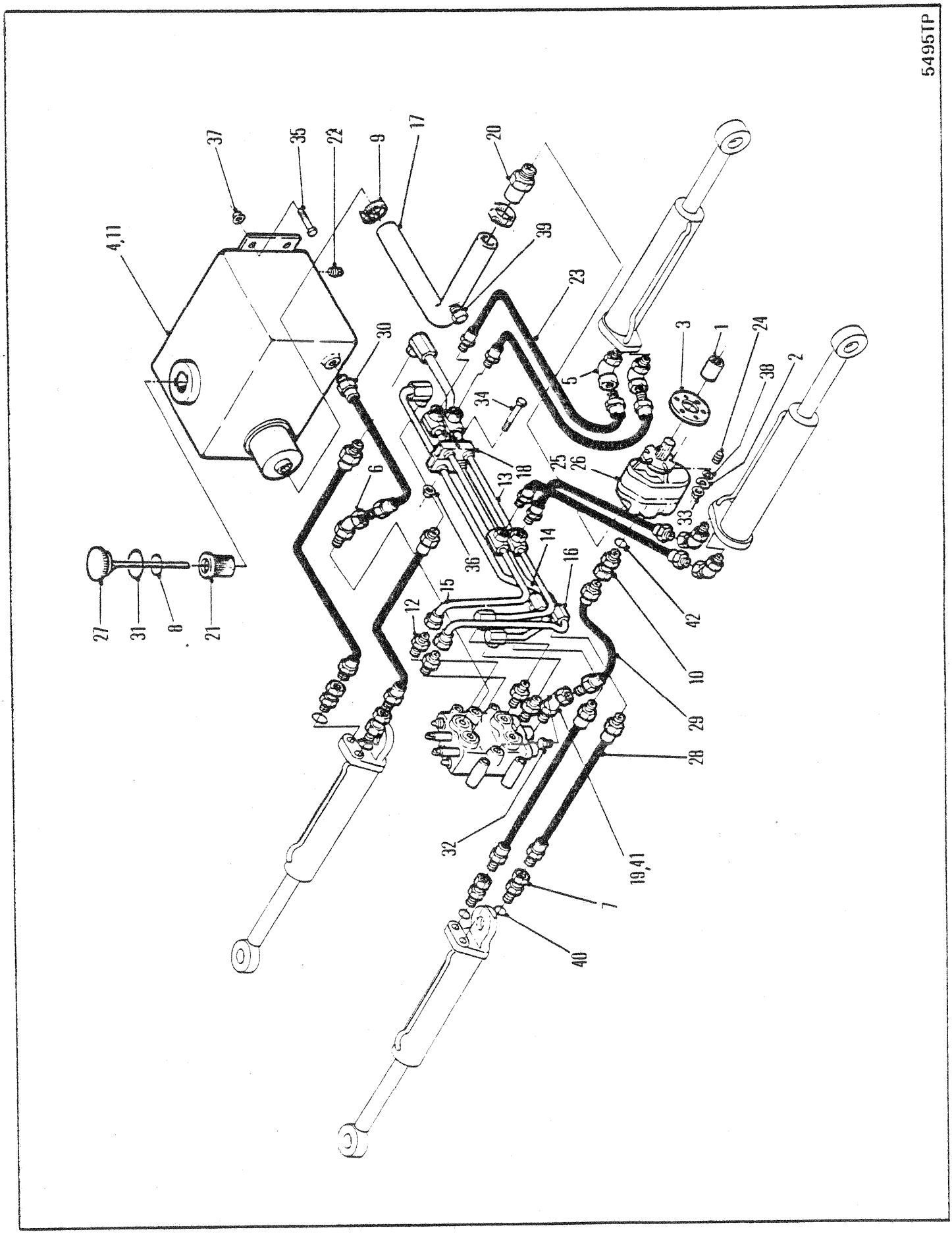
5495TP
37
35
22
9
17
20
4,11
39
23
30
3
1
24
5
38
2
34
6
13
18
25
26
33
36
14
16
15
12
42
27
31
8
21
10
29
28
32
19,41
7
40

STEER & BLADE HYDRAULICS
SYSTÈME HYDRAULIQUE DE DIRECTION ET DE PALE
LENK- UND SCHILDHYDRAULIK
SISTEMA HIDRÁULICO DA DIREÇÃO E DA LÂMINA
SISTEMA HIDRAULICO DE DIRECCION Y DE LAMINA

No.	Part No.	Qty	Description	Description	Benennung	Descrição	Descripción
1	214962	1	Adapter	adaptateur	Zwischenstück	adaptador	adaptador
2	4E0000006	6	Washer	rondelle	Scheibe	arruela	arandela
3	235961	1	Gasket	garniture	Dichtung	gaxeta	empaquetadura
4	†525293	1	Magnet	aimant	Magnet	imă	imán
5	535625	4	Adapter	adaptateur	Zwischenstück	adaptador	adaptador
6	583210	1	Elbow	coude	Winkelrohr	cotovêlo	codo
7	661564	1	Adapter	adaptateur	Zwischenstück	adaptador	adaptador
8	1990900	1	Lever	levier	Hebel	alavanca	palanca
9	784663	2	Clamp	pince	Schelle	braçadeira	abrazadera
10	1520566	1	Adapter	adaptateur	Zwischenstück	adaptador	adaptador
11	1900128	1	Tank	réservoir	Tank	tanque	tanque
12	1900769	4	Connector	raccord	Verbindungsstück	ligador	conector
13	1901018	1	Tube	tube	Rohr	tubo	tubo
14	1901019	1	Tube	tube	Rohr	tubo	tubo
15	1901020	1	Tube	tube	Rohr	tubo	tubo
16	1901021	1	Tube	tube	Rohr	tubo	tubo
17	1901385	1	Hose	tuyau flexible	Schlauch	mangueira	manguera
18	1901396	1	Clamp assy	pince ens	Schelle vollst	conj braçadeira	conj abrazadera
19	1901460	4	Elbow	coude	Winkelrohr	cotovêlo	codo
20	1901463	1	Adapter	adaptateur	Zwischenstück	adaptador	adaptador
21	1901464	1	Strainer	tamis	Sieb	coador	tamiz
22	40K000012	1	Pipe plug	obturateur tuyau	Rohrstopfen	bujão do cano	tapón de cao
23	1531929	4	Hose	tuyau flexible	Schlauch	mangueira	manguera
24	207647	6	Stud	goujon	Stift	prisioneiro	espárrago
25	571497	1	Pump	pompe	Pumpe	bomba	bomba
26	946372	1	Repair kit	trousse de reparation	Reparatursatz	conjunto de reparo	juego de reparación
27	1915756	1	Cap & Dipstick	bouch et régl-jauge	Kapp & Tauchstab	tampa e vareta	tapa y var inm
28	1917340	4	Hose	tuyau flexible	Schlauch	mangueira	manguera
29	1918954	2	Hose	tuyau flexible	Schlauch	mangueira	manguera
30	1920995	1	Hose	tuyau flexible	Schlauch	mangueira	manguera
31	1990901	1	Gasket	garniture	Dichtung	gaxeta	empaquetadura
32	40K000004	1	Plug	bouchon	Stopfen	bujão	tapón
33	8D0000006	6	Nut	écrou	Mutter	porca	tuerca
34	17C000544	1	Bolt	boulon	Bolzen	parafuso	bulón
35	17C001024	4	Bolt	boulon	Bolzen	parafuso	bulón
36	17D000002	1	Nut	écrou	Mutter	porca	tuerca
37	17D000009	4	Nut	écrou	Mutter	porca	tuerca
38	24E000006	6	Lockwasher	rondelle frein	Sicherungsscheibe	arruela de pressão	arandela seguridad
39	24K000007	1	Plug	bouchon	Stopfen	bujão	tapón
40	91F000006	4	O-ring	joint torique	O Ring	anel-O	anillo-O
41	91F000008	4	O-ring	joint torique	O Ring	anel-O	anillo-O
42	91F000010	1	O-ring	joint torique	O Ring	anel-O	anillo-O

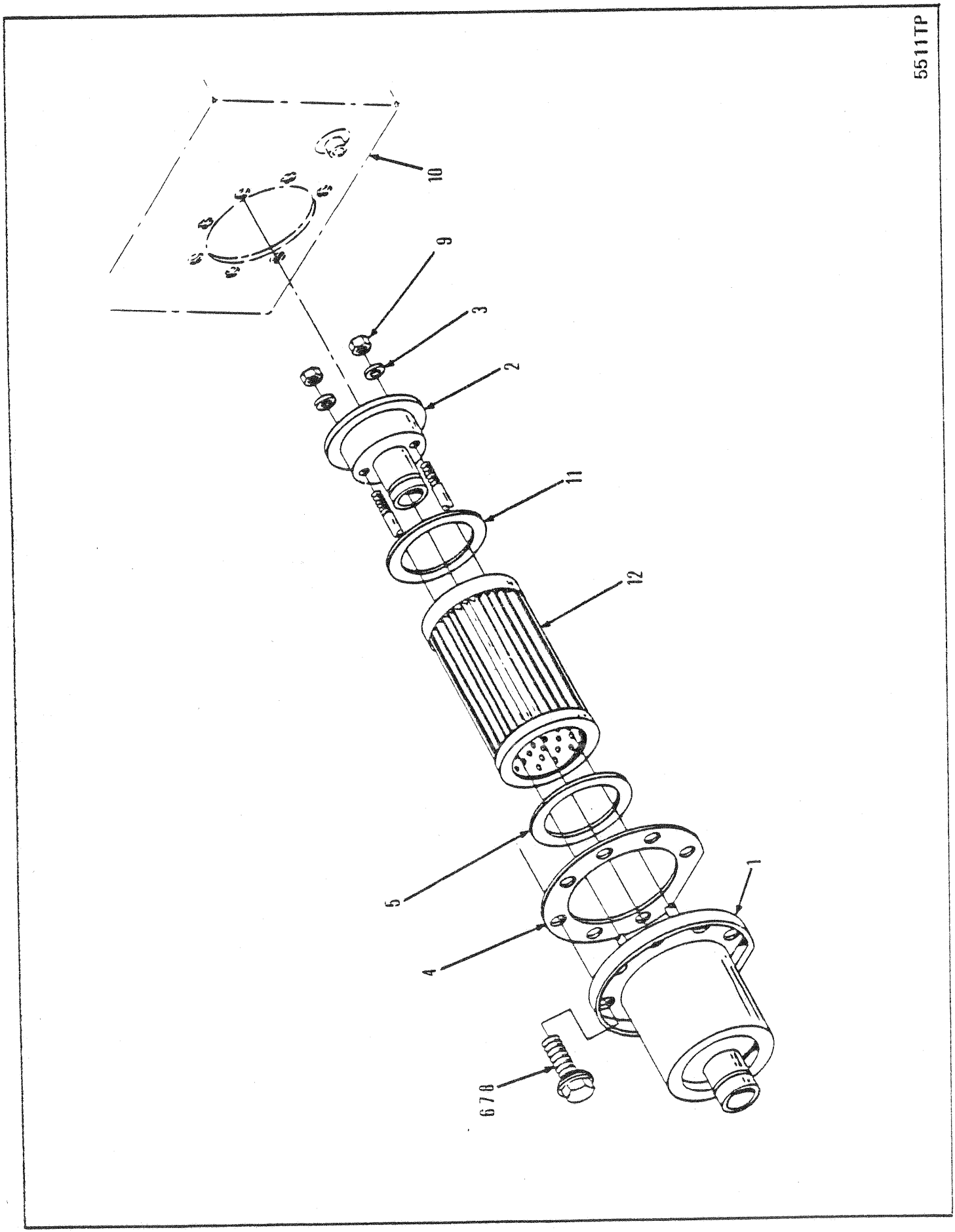
5511TP
10
9
3
2
11
12
5
4
1
6 7 8

HYDRAULIC TANK FILTER ASSEMBLY
ENSEMBLE FILTRE RÉSERVOIR HYDRAULIQUE
HYDRAULIKTANKEINHEIT
CONJUNTO DO TANQUE HIDRÁULICO
CONJUNTO DEL TANQUE HIDRÁULICO

No.	Part No.	Qty	Description	Description	Benennung	Descrição	Descripción
A	[1,3]798781	1	Filter assy	ens du filtre	Filter vollst	conj do filtro	conj de filtro
B	[2,3]888331	-	Cartridge kit	ensemble cartouche	Patronensatz	conj cartucho	estuche cartucho
1	141675	1	Cover	couvercle	Deckel	tampa	tapa
2	142062	1	Valve	soupape	Ventil	válvula	válvula
3	791837	2	Washer	rondelle	Scheibe	arruela	arandela
4	[5]§-------	1	Gasket	garniture	Dichtung	gaxeta	empaquetadura
5	§-------	1	Gasket	garniture	Dichtung	gaxeta	empaquetadura
6	†1917455	7	Seal	joint étanchéité	Dichtung	vedador	sello
7	[4]1917706	7	Bolt	boulon	Bolzen	parafuso	bulón
8	†1917707	7	Bolt	boulon	Bolzen	parafuso	bulón
9	44D000004	2	Nut	écrou	Mutter	porca	tuerca
10	○---------	-	Hydraulic tank	réservoir hydraul	Hydrauliktank	tanque hidráulico	tanque hidráulico
11	[5]§---------	1	Gasket	garniture	Dichtung	gaxeta	empaquetadura
12	[5]§--------	1	Element	elément	Element	elemento	elemento

[1] Inc 1➡5,9,11 & 12

[2] Inc 3,4,5, 11 & 12

[3] 2 filters are required for model 668. Quantities listed are for 1 filter
[3] 2 filtres son nécessaires pour le modèle 668. Les quantités indiquées
[3] Zwei Filter werden für das Modell 668 benötigt. Die angeführten sind
[3] Exigem-se 2 filtros para o modelo 668. As qauantidades indicadas são para 1 filtro
[3] Se necesitan 2 filtros para el modelo 668. Las cantidades enumeradas son para 1 filtro.

[4] Inc 6 & 8

[5] See B
[5] Voir B
[5] Siehe B
[5] Veja B
[5] Véase B

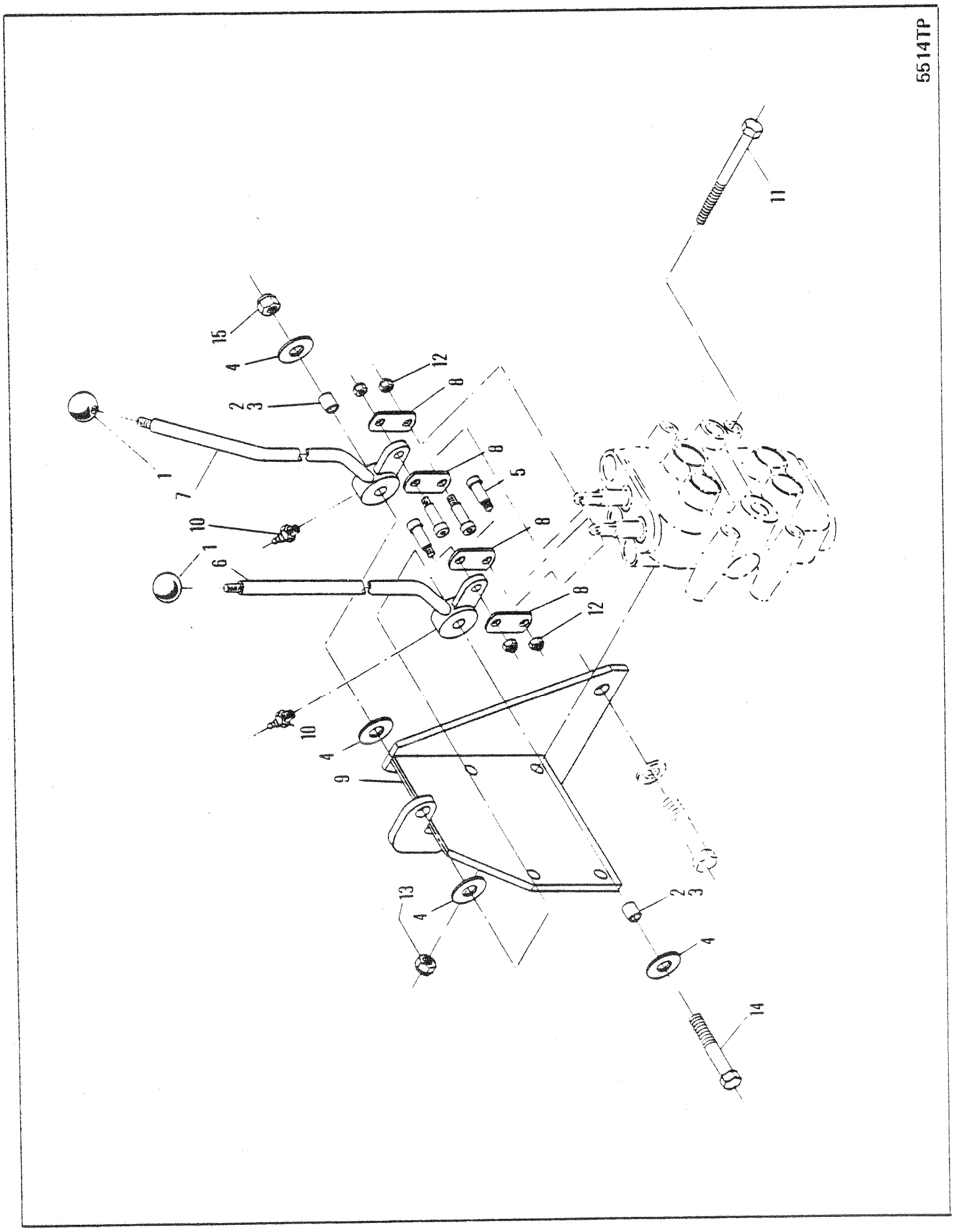
5514TP
1
7
15
4
2
3
12
8
8
5
8
10
1
6
8
12
10
4
9
13
4
2
3
4
11
14

STEER & BLADE CONTROLS
CONTRÔLES DE GUIDAGE ET DE LAME
LENK UND BLATTSTEUERUNG
CONTRÔLES DE DIREÇÃO E LÂMINA
MANDOS DE DIRECCIÓN Y CUCHILLAS

No.	Part No.	Qty	Description	Description	Benennung	Descrição	Descripción
1	**509772**	2	Knob	bouton	Knopf	manípula	botón
2	**585596**	2	Sleeve	manchon	Muffe	luva	manguito
3	**585597**	2	Bushing	chemise	Buchse	bucha	buje
4	**616795**	4	Spacer	entretoise	Distanzteil	espaçador	espaciador
5	**1304040**	4	Bolt	boulon	Bolzen	parafuso	bulón
6	**1900506**	1	Lever	levier	Hebel	alavanca	palanca
7	**1900507**	1	Lever	levier	Hebel	alavanca	palanca
8	**1900510**	4	Link	articulation	Gelenk	articulação	articulación
9	**1900513**	1	Bracket	support	Winkel	grampo	grampa
10	**10H000025**	2	Fitting	ajustage	Verbindung	ajuste	accesorio
11	**17C000668**	4	Bolt	boulon	Bolzen	parafuso	bulón
12	**17D000001**	4	Nut	écrou	Mutter	porca	tuerca
13	**17D000003**	4	Nut	écrou	Mutter	porca	tuerca
14	**18C000852**	1	Bolt	boulon	Bolzen	parafuso	bulón
15	**18D000008**	1	Nut	écrou	Mutter	porca	tuerca

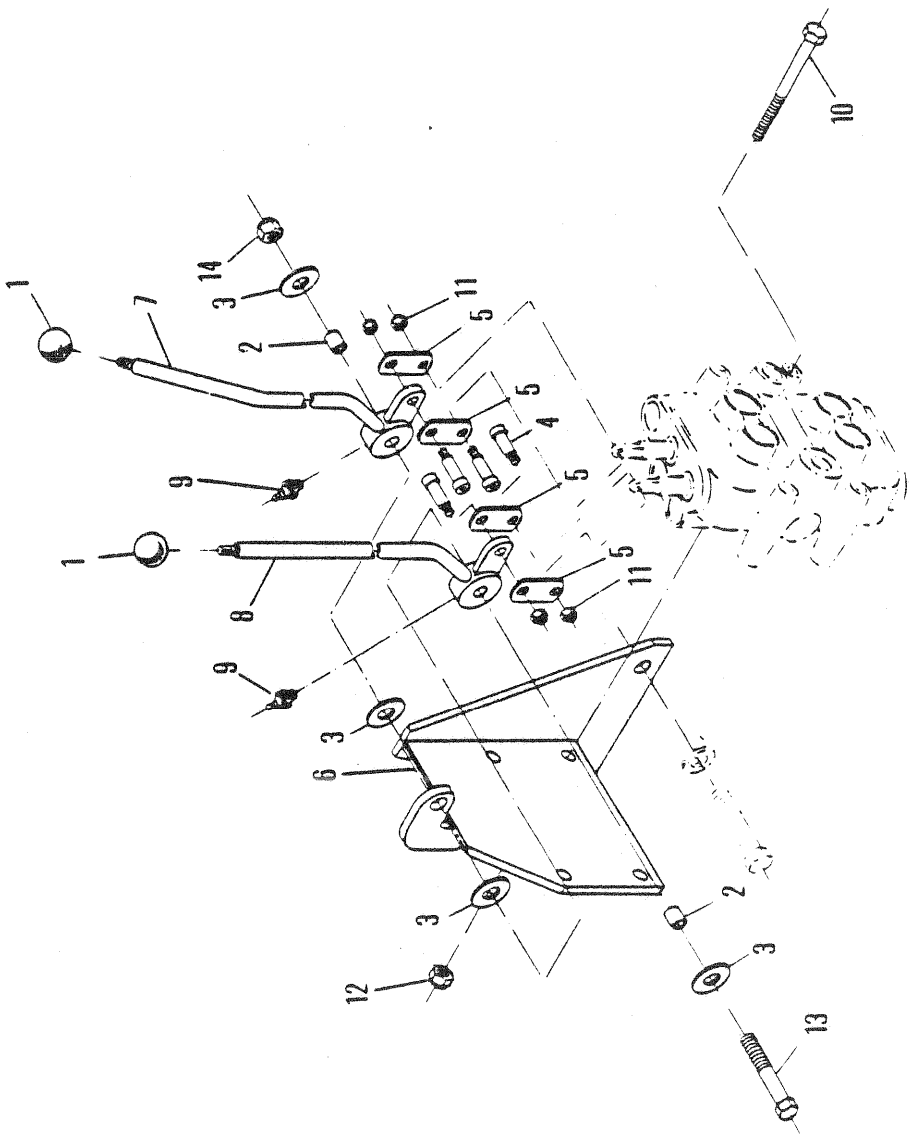

5515TP

STEER & BLADE CONTROLS
CONTRÔLES DE GUIDAGE ET DE LAME
LENK UND BLATTSTEUERUNG
CONTRÔLES DE DIREÇÃO E LÂMINA
MANDOS DE DIRECCIÓN Y CUCHILLAS

No.	Part No.	Qty	Description	Description	Benennung	Descrição	Descripción
1	**509772**	2	Knob	bouton	Knopf	manípula	botón
2	**585596**	2	Sleeve	manchon	Muffe	luva	manguito
3	**616795**	4	Spacer	entretoise	Distanzteil	espaçador	espaciador
4	**1304040**	4	Bolt	boulon	Bolzen	parafuso	bulón
5	**1900510**	4	Link	articulation	Gelenk	articulação	articulación
6	**1900513**	1	Bracket	support	Winkel	grampo	grampa
7	**1900781**	1	Lever	levier	Hebel	alavanca	palanca
8	**1900782**	1	Lever	levier	Hebel	alavanca	palanca
9	**10H000025**	2	Fitting	ajustage	Verbindung	ajuste	accesorio
10	**17C000668**	4	Bolt	boulon	Bolzen	parafuso	bulón
11	**17D000001**	4	Nut	écrou	Mutter	porca	tuerca
12	**17D000003**	4	Nut	écrou	Mutter	porca	tuerca
13	**18C000656**	1	Bolt	boulon	Bolzen	parafuso	bulón
14	**18D000008**	1	Nut	écrou	Mutter	porca	tuerca

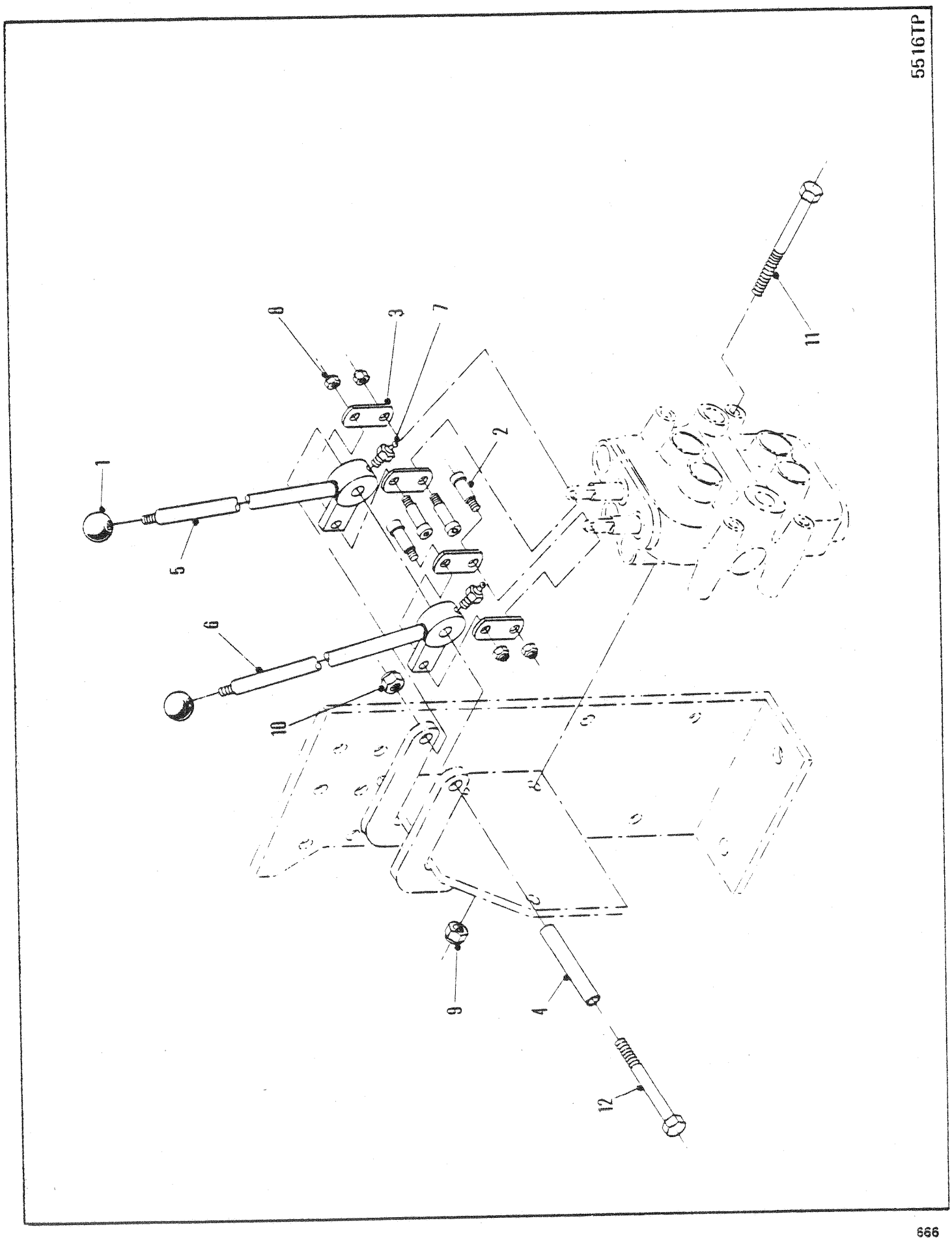
5516TP
1
2
3
4
5
6
7
8
9
10
11
12

STEER & BLADE CONTROLS
CONTRÔLES DE GUIDAGE ET DE LAME
LENK UND BLATTSTEUERUNG
CONTRÔLES DE DIREÇÃO E LÂMINA
MANDOS DE DIRECCIÓN Y CUCHILLAS

No.	Part No.	Qty	Description	Description	Benennung	Descrição	Descripción
1	509772	2	Knob	bouton	Knopf	manípula	botón
2	1304040	4	Bolt	boulon	Bolzen	parafuso	bulón
3	1900510	4	Link	articulation	Gelenk	articulação	articulación
4	1900903	1	Sleeve	manchon	Muffe	luva	manguito
5	1902071	1	Lever	levier	Hebel	alavanca	palanca
6	1902072	1	Lever	levier	Hebel	alavanca	palanca
7	10H000025	2	Fitting	ajustage	Verbindung	ajuste	accesorio
8	17D000001	4	Nut	écrou	Mutter	porca	tuerca
9	18D000006	3	Nut	écrou	Mutter	porca	tuerca
10	18D000008	1	Nut	écrou	Mutter	porca	tuerca
11	18C000672	3	Bolt	boulon	Bolzen	parafuso	bulón
12	18C000864	1	Bolt	boulon	Bolzen	parafuso	bulón

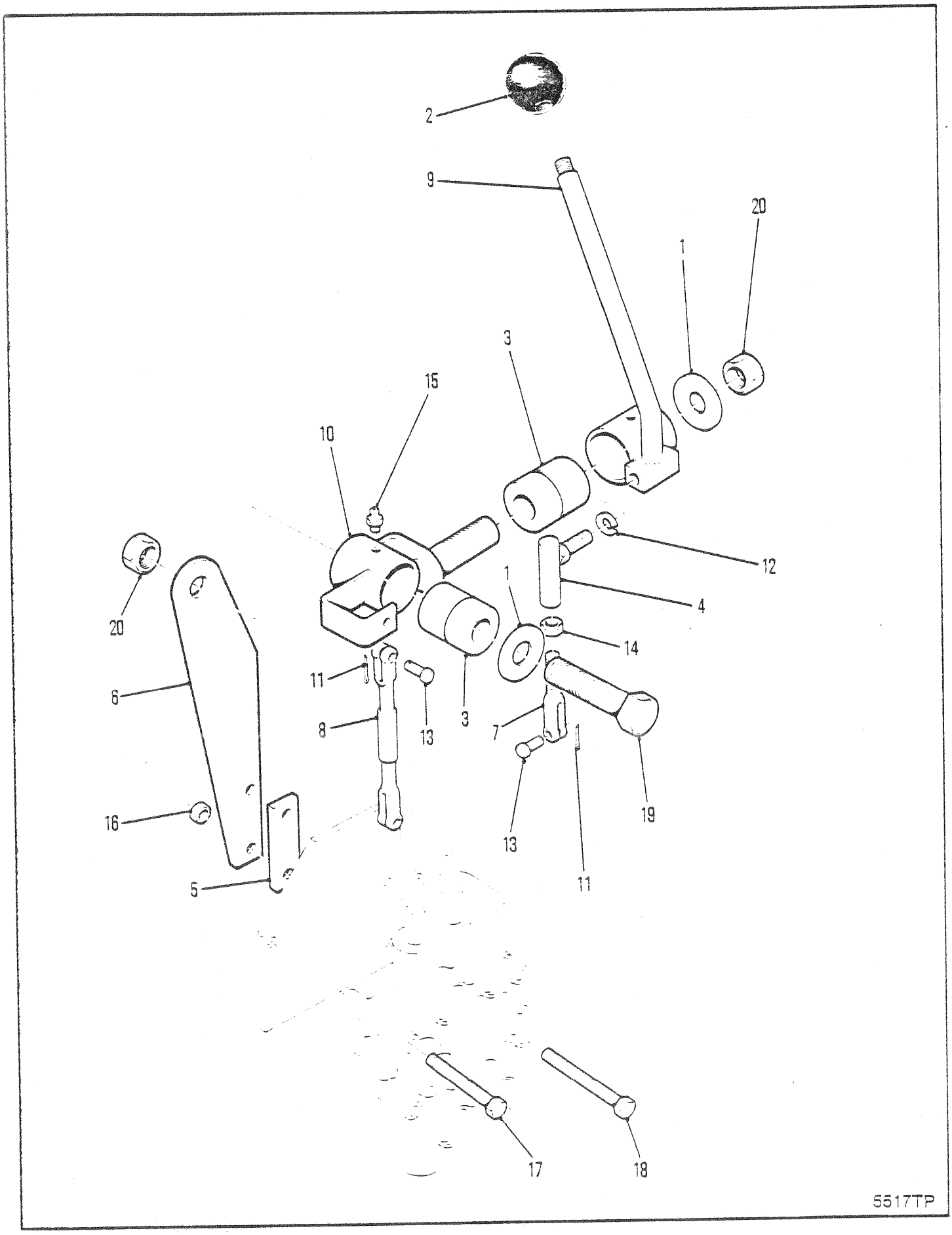
2
9
20
1
3
15
10
12
4
1
14
20
11
6
13
3
8
7
19
16
13
11
5
17
18
5517TP

STEER & BLADE CONTROLS
CONTRÔLES DE GUIDAGE ET DE LAME
LENK UND BLATTSTEUERUNG
CONTRÔLES DE DIREÇÃO E LÂMINA
MANDOS DE DIRECCIÓN Y CUCHILLAS

No.	Part No.	Qty	Description	Description	Benennung	Descrição	Descripción
1	**201497**	2	Washer	rondelle	Scheibe	arruela	arandela
2	**509772**	1	Knob	bouton	Knopf	manípula	botón
3	**570676**	2	Bushing	chemise	Buchse	bucha	buje
4	**1301363**	1	Ball joint	rotule	Kugelgelenk	articulação esf	articulación esf
5	**1306644**	1	Spacer	entretoise	Distanzteil	espaçador	espaciador
6	**1902471**	1	Plate	plaque	Platte	placa	placa
7	**1902472**	1	Clevis	étrier	Schkel	garfo	horquilla
8	**1902475**	1	Rod	tige	Stange	varão	varilla
9	**1902478**	1	Lever assy	levier ens	Hebel vollst	alavanca conj	palanca conj
10	**1902480**	1	Boss assy	ensemble bossage	Nabe vollst	conjunto do cubo	conjunto de botón
11	**1F0000308**	3	Pin	goupille	Stift	pino	pasador
12	**4E0000008**	1	Lockwasher	rondelle frein	Sicherungsscheibe	arruela de pressão	arandela seguridad
13	**4F0005062**	3	Pin	goupille	Stift	pino	pasador
14	**8D0000008**	1	Nut	écrou	Mutter	porca	tuerca
15	**10H000025**	2	Fitting	ajustage	Verbindung	ajuste	accesorio
16	**17D000003**	3	Nut	écrou	Mutter	porca	tuerca
17	**17C000668**	1	Bolt	boulon	Bolzen	parafuso	bulón
18	**17C000680**	2	Bolt	boulon	Bolzen	parafuso	bulón
19	**18C001236**	1	Bolt	boulon	Bolzen	parafuso	bulón
20	**66D000012**	2	Nut	écrou	Mutter	porca	tuerca

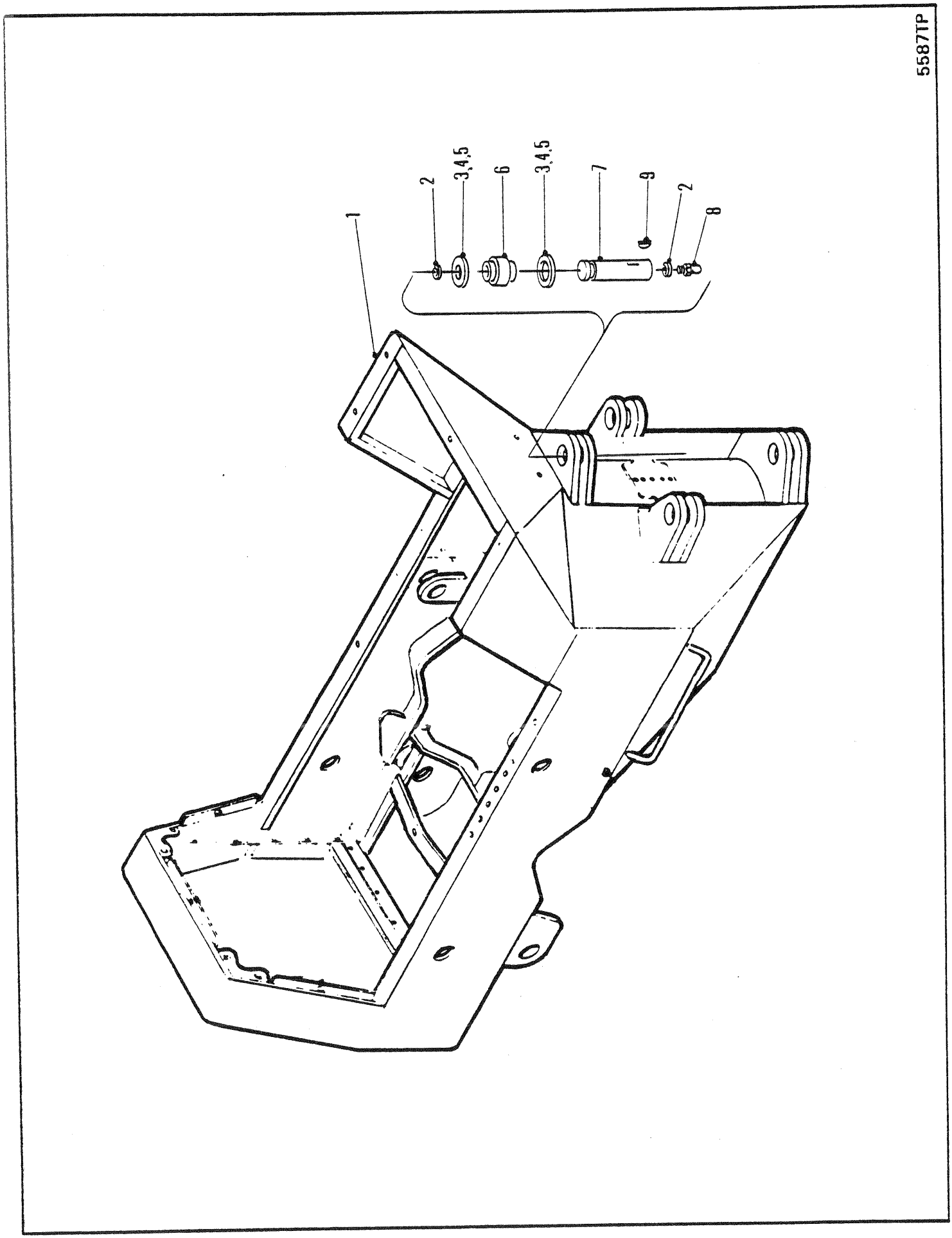
5587TP
1
2
3,4,5
6
3,4,5
7
9
2
8

FRONT FRAME
CHÂSSIS AVANT & ARRIÈRE
RAHMEN, VORDER & HINTER
CHASSI DIANTEIRO & TRASEIRO
BASTIDOR DELANTERO & TRASERO

No.	Part No.	Qty	Description	Description	Benennung	Descrição	Descripción
1	**1900021**	1	Frame	châssis	Fahrgestell	chassi	bastidor
2	**224106**	4	Ring	anneau	Ring	anel	anillo
3	**1900167**	6	Washer	rondelle	Scheibe	arruela	arandela
4	**‡1900168**	-	Washer	rondelle	Scheibe	arruela	arandela
5	**‡1901079**	-	Shim	cale	Beilage	calço	planchita
6	**1574466**	2	Bushing	chemise	Buchse	bucha	buje
7	**1915222**	2	Pin	goupille	Stift	pino	pasador
8	**10H000025**	2	Grease fitting	graisseur	Nippel Schmier	graxeira	grasera
9	**5J0001008**	2	Key	clavette	Keil	chaveta	chaveta

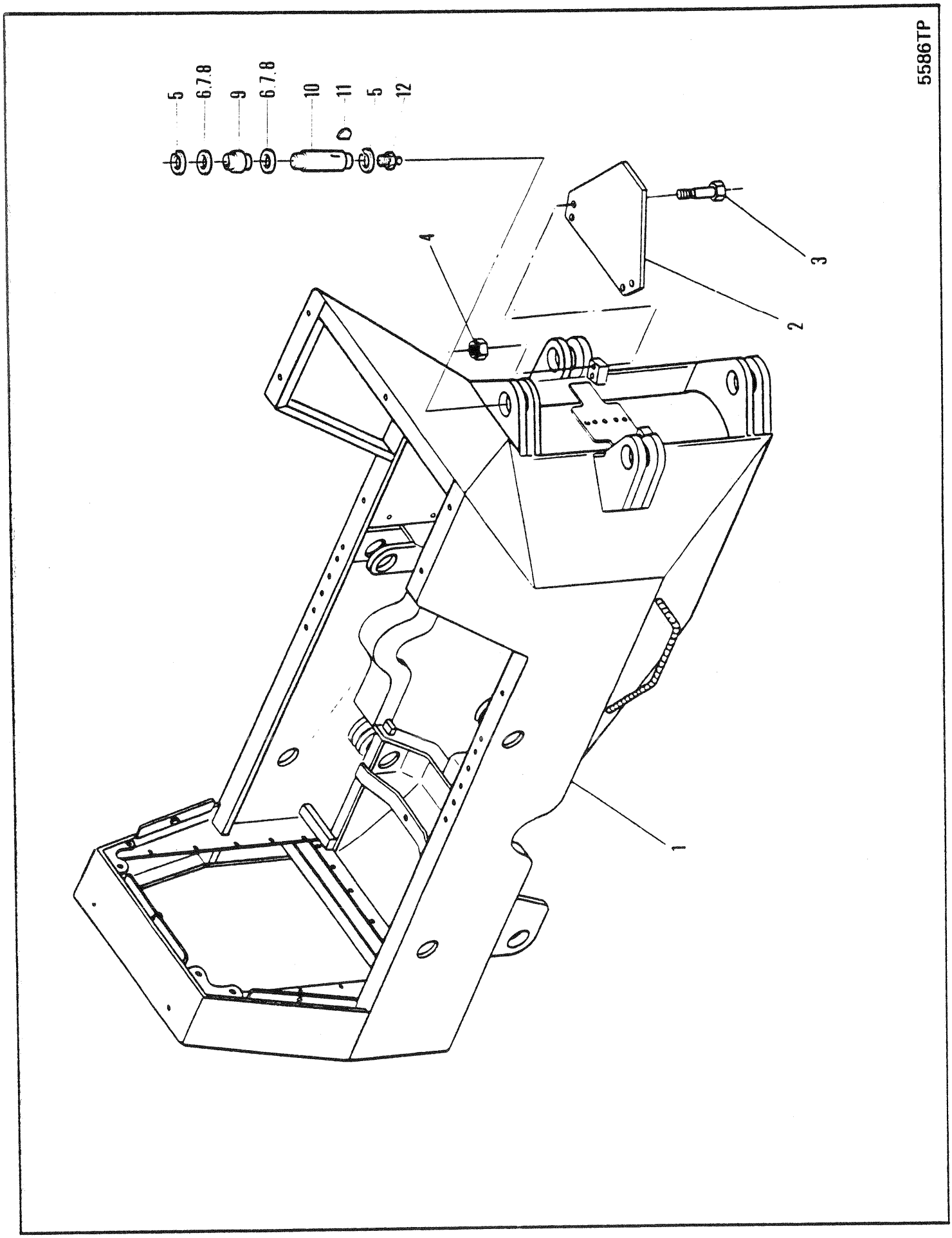
5586TP
5
6,7,8
9
6,7,8
10
11
5
12
4
3
2
1

FRONT FRAME
CHÂSSIS AVANT & ARRIÈRE
RAHMEN, VORDER & HINTER
CHASSI DIANTEIRO & TRASEIRO
BASTIDOR DELANTERO & TRASERO

No.	Part No.	Qty	Description	Description	Benennung	Descrição	Descripción
1	1900021	1	Frame	châssis	Fahrgestell	chassi	bastidor
2	1900619	1	Plate	plaque	Platte	placa	placa
3	17C001048	4	Bolt	boulon	Bolzen	parafuso	bulón
4	17D000009	4	Nut	écrou	Mutter	porca	tuerca
5	224106	4	Ring	anneau	Ring	anel	anillo
6	1900167	6	Washer	rondelle	Scheibe	arruela	arandela
7	‡1900168	-	Shim	cale	Beilage	calço	planchita
8	‡1901079	-	Shim	cale	Beilage	calço	planchita
9	1574466	2	Bushing	chemise	Buchse	bucha	buje
10	1915222	2	Pin	goupille	Stift	pino	pasador
11	5J0001008	2	Key	clavette	Keil	chaveta	chaveta
12	10H000025	2	Fitting	ajustage	Verbindung	ajuste	accesorio

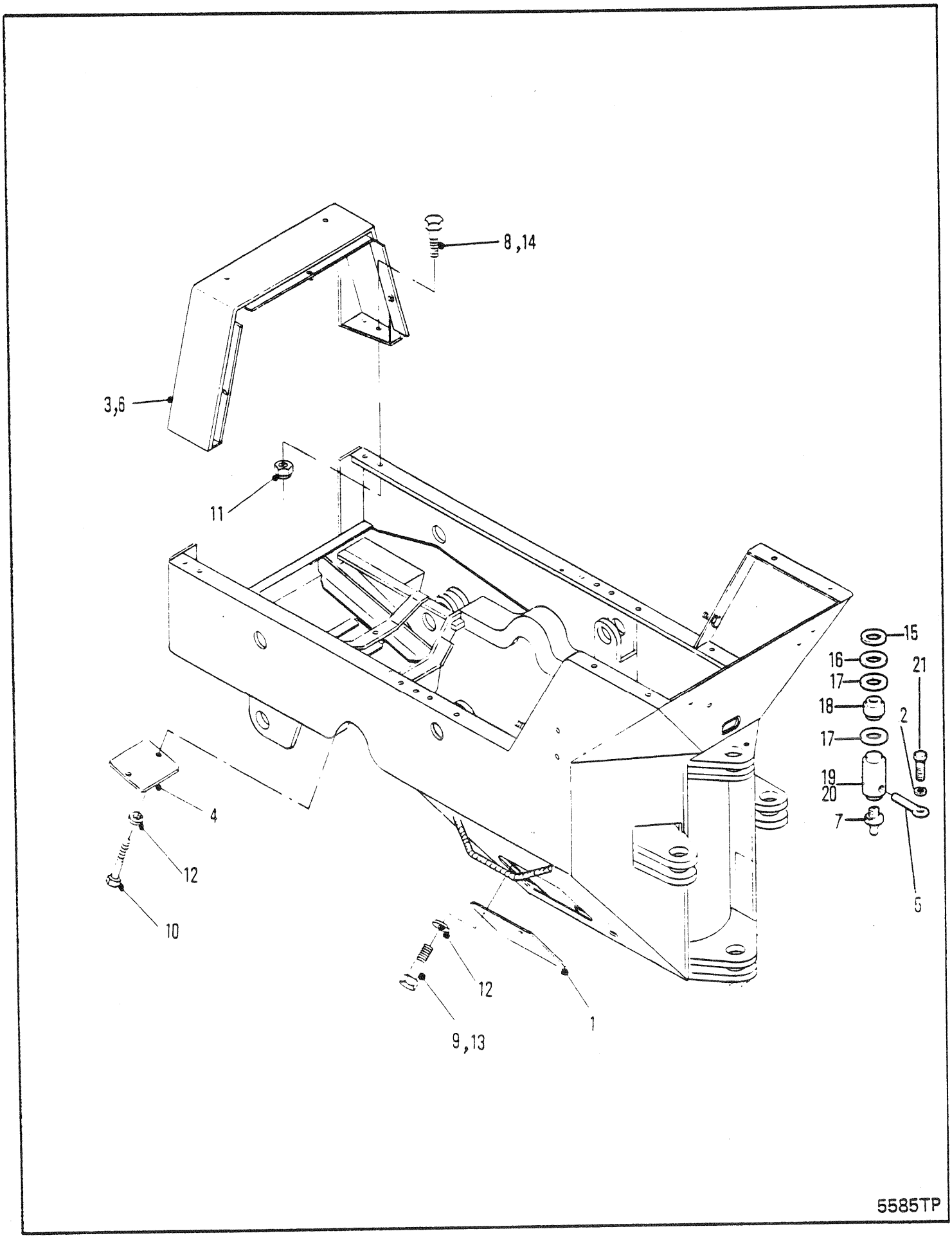
8,14
3,6
11
15
16
17
18
17
19
20
7
21
2
5
4
12
10
12
9,13
1
5585TP

FRONT FRAME
CHÂSSIS AVANT & ARRIÈRE
RAHMEN, VORDER & HINTER
CHASSI DIANTEIRO & TRASEIRO
BASTIDOR DELANTERO & TRASERO

No.	Part No.	Qty	Description	Description	Benennung	Descrição	Descripción
A	[1]-------	1	Frame	châssis	Fahrgestell	chassi	bastidor
1	1900963	2	Plate	plaque	Platte	placa	placa
2	24E000008	2	Lockwasher	rondelle frein	Sicherungsscheibe	arruela de pressão	arandela seguridad
3	1900990	1	Grille	grille	Grill	grade	careta
4	1901505	2	Plate	plaque	Platte	placa	placa
5	586452	2	Lockpin	goupille de blocage	Sperrstift	pino de trava	pasador de seguridad
6	[2]1903128	1	Grille	grille	Grill	grade	careta
7	10H000025	2	Grease fitting	graisseur	Nippel Schmier	graxeira	grasera
8	17C001032	4	Bolt	boulon	Bolzen	parafuso	bulón
9	17C001224	8	Bolt	boulon	Bolzen	parafuso	bulón
10	17C001228	4	Bolt	boulon	Bolzen	parafuso	bulón
11	17D000009	4	Nut	écrou	Mutter	porca	tuerca
12	24E000012	8	Lockwasher	rondelle frein	Sicherungsscheibe	arruela de pressão	arandela seguridad
13	24E000027	4	Washer	rondelle	Scheibe	arruela	arandela
14	25E000025	4	Washer	rondelle	Scheibe	arruela	arandela
15	‡1901079	-	Shim	cale	Beilage	calço	planchita
16	‡1900168	-	Washer	rondelle	Scheibe	arruela	arandela
17	1900167	4	Washer	rondelle	Scheibe	arruela	arandela
18	1574466	2	Bushing	chemise	Buchse	bucha	buje
19	[3]1915205	1	Pin	goupille	Stift	pino	pasador
20	[4]1915214	1	Pin	goupille	Stift	pino	pasador
21	1915786	2	Bolt	boulon	Bolzen	parafuso	bulón

[1] Contact Service Dept. if Frame number is required
[1] Consultez le Service d'Entretien s'il vous faut le numére de châssis
[1] Wenden Sie sich an die Service-Abteilung falls Sie die Fahrgestellnummer brauchen.
[1] Procure o Departamento de Serviço se o número do chassi é solicitado
[1] Consulte con el Departamento de Servicio si se requiere el número del bastidor.

[2] □Cum

[3] Upper Hinge
[3] Articulation supérieure
[3] Oberes Scharnier
[3] Bisagra Superior
[3] Bisagra Superior

[4] Lower Hinge
[4] Articulation inférieure
[4] Unteres Scharnier
[4] Bisagra Inferior

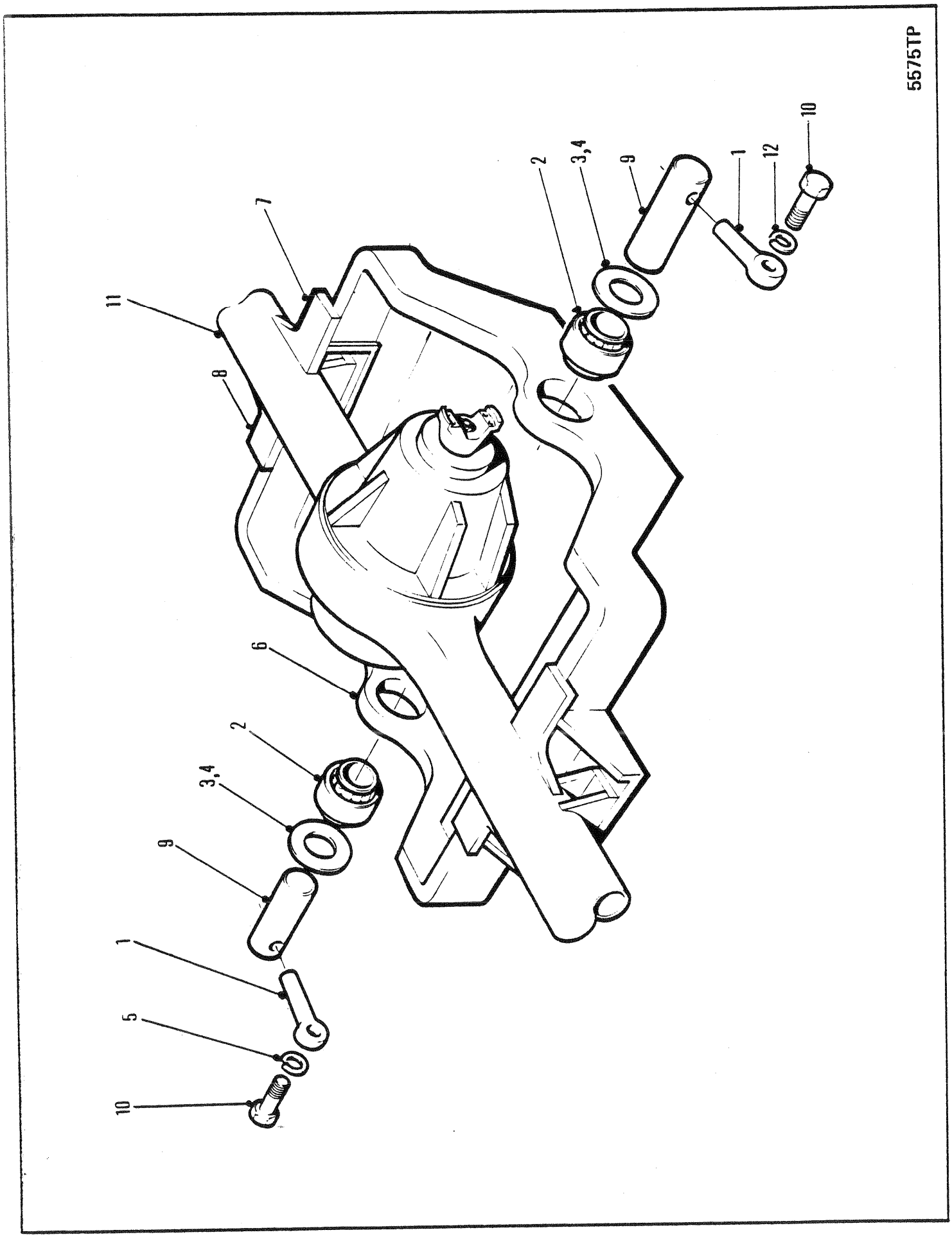
5575TP
10
12
1
9
3,4
2
7
11
8
6
2
3,4
9
1
5
10

AXLE CRADLE ASSEMBLY
ESSIEU, ENSEMBLE DE BERCEAU
ACHSENLAGERUNG, VOLLSTÄNDIG
EIXO, CONJUNTO DO BÊRÇO
EJE, CONJUNTO DEL CABALLETE

No.	Part No.	Qty	Description	Description	Benennung	Descrição	Descripción
A	[1]1900738	1	Cradle assy	berceau ens	Wiegenanordnung	armação conj	soporte conj
1	586452	2	Pin	goupille	Stift	pino	pasador
2	1574466	2	Bushing	chemise	Buchse	bucha	buje
3	1900167	2	Washer	rondelle	Scheibe	arruela	arandela
4	‡1901079	-	Shim	cale	Beilage	calço	planchita
5	24E000008	2	Lockwasher	rondelle frein	Sicherungsscheibe	arruela de pressão	arandela seguridad
6	1900739	1	Cradle	berceau	Schlitten	cama - apoio	soporte
7	1900762	2	Reinforcemnt RH				
8	1900763	2	Reinforcemnt LH				
9	1915205	2	Pin	goupille	Stift	pino	pasador
10	33C000824	2	Bolt	boulon	Bolzen	parafuso	bulón
11	O---------	1	Front drive axle	essieu de trac AV	Vord Antriebsache	eixo acion diant	eje impulsor del

[1] Inc 6, 7, 8 & 10

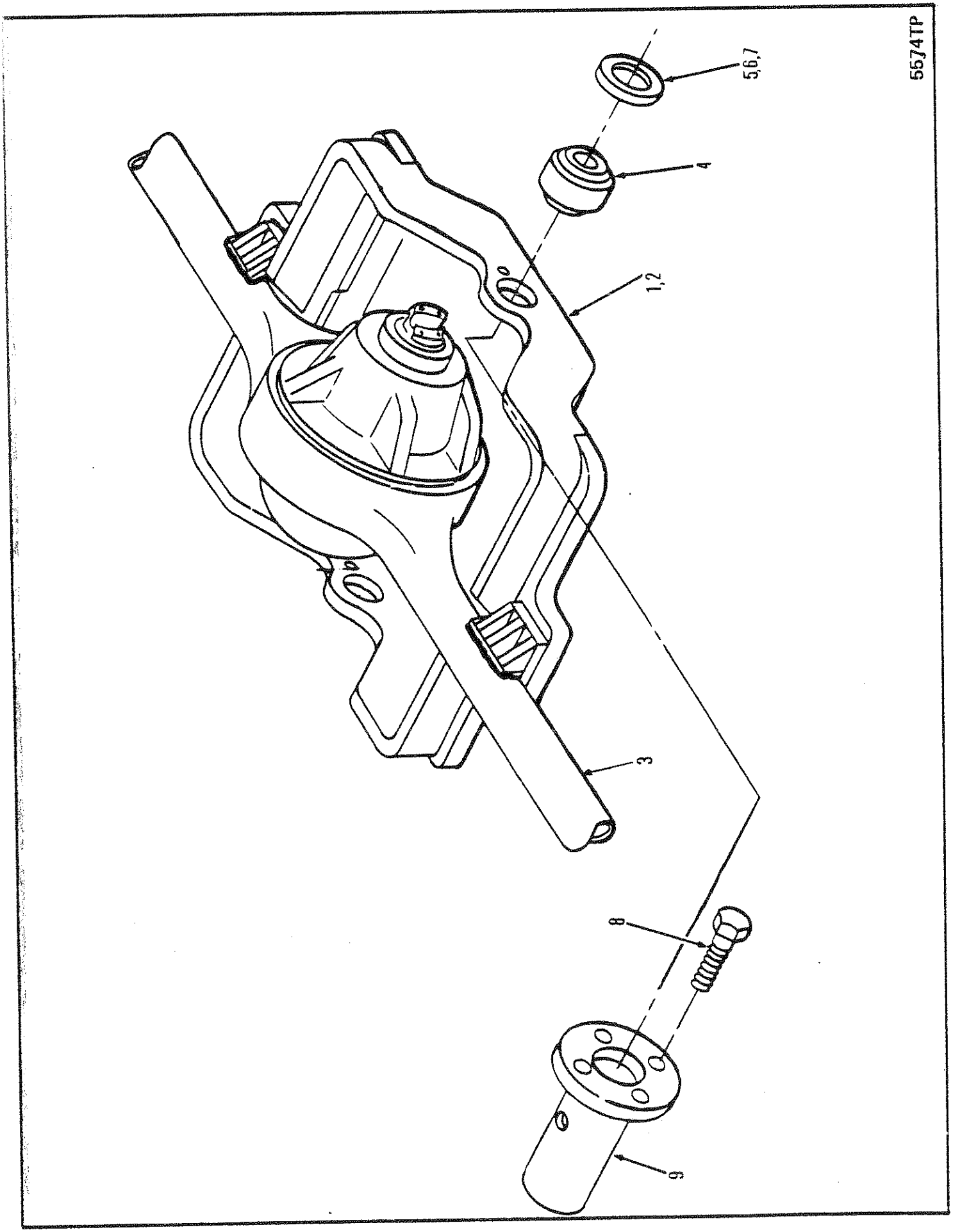
5574TP
5,6,7
4
1,2
3
8
9

AXLE CRADLE ASSEMBLY
ESSIEU, ENSEMBLE DE BERCEAU
ACHSENLAGERUNG, VOLLSTÄNDIG
EIXO, CONJUNTO DO BÊRÇO
EJE, CONJUNTO DEL CABALLETE

No.	Part No.	Qty	Description	Description	Benennung	Descrição	Descripción
1	1907207	1	Cradle assy	berceau ens	Wiegenanordnung	armação conj	soporte conj
2	[1]1907288	1	Cradle assy	berceau ens	Wiegenanordnung	armação conj	soporte conj
3	○-------	-	Front axle	essieu avant	Vorderachse	eixo dianteiro	eje delantero
4	1574466	2	Bushing	chemise	Buchse	bucha	buje
5	1900167	2	Washer	rondelle	Scheibe	arruela	arandela
6	‡1900168	-	Washer	rondelle	Scheibe	arruela	arandela
7	‡1901079	-	Shim	cale	Beilage	calço	planchita
8	33C000824	8	Bolt	boulon	Bolzen	parafuso	bulón
9	1919897	2	Pin	goupille	Stift	pino	pasador
10	[2]†1991050	1	Repair kit	trousse de reparation	Reparatursatz	conjunto de reparo	juego de reparación

[1] ☐17,600 Series Optional Wide-Track Axle
[1] ☐Essieu pour chenille large en option sur la série 17,600
[1] ☐Breitspurachse der 17,600 Serie - auf Wunsch
[1] ☐Série 17,600 de Eixo Optativo de Carril Largo
[1] ☐Series 17,600 de Eje Opcional de Banda Ancha

[2] Ref RSG 47D

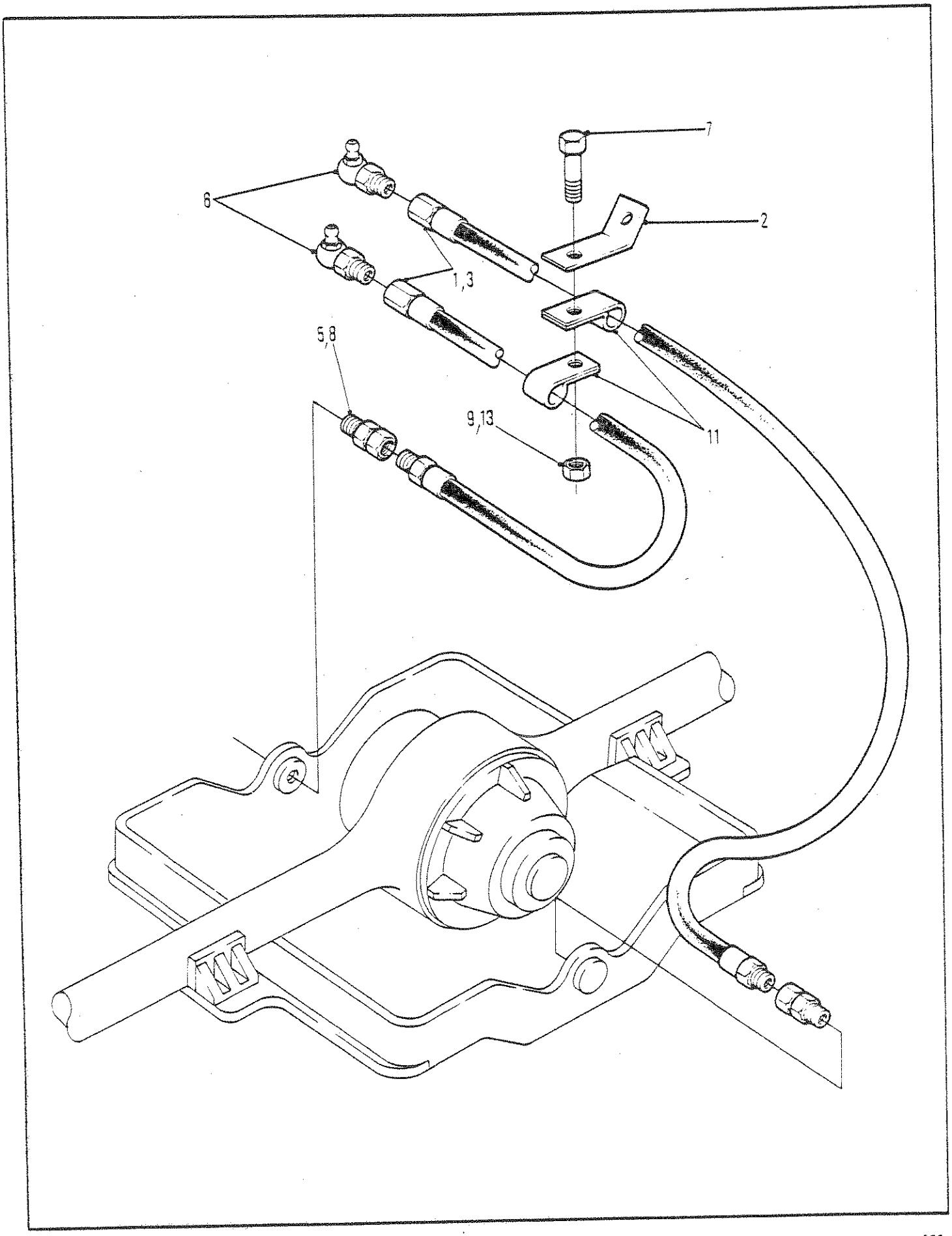
7
6
2
1,3
5,8
9,13
11

CRADLE LUBRICATION
LUBRIFICATION DU LIT
ACHSGABEL-SCHMIERUNG
LUBRIFICAÇÃO DO BERÇO
LUBRIFICACION DE LA CUNA

No.	Part No.	Qty	Description	Description	Benennung	Descrição	Descripción
1	[1]1903001	1	Hose	tuyau flexible	Schlauch	mangueira	manguera
2	1904293	1	Bracket	support	Winkel	grampo	grampa
3	[2]1923075	1	Hose	tuyau flexible	Schlauch	mangueira	manguera
4	†4E0000006	1	Lockwasher	rondelle frein	Sicherungsscheibe	arruela de pressão	arandela seguridad
5	5K0000108	2	Fitting	ajustage	Verbindung	ajuste	accesorio
6	12H000015	2	Fitting	ajustage	Verbindung	ajuste	accesorio
7	17C000616	1	Bolt	boulon	Bolzen	parafuso	bulón
8	32F000001	2	Fitting	ajustage	Verbindung	ajuste	accesorio
9	17D000003	1	Nut	écrou	Mutter	porca	tuerca
10	†18C000612	1	Bolt	boulon	Bolzen	parafuso	bulón
11	30H000035	2	Clip	attache	Schelle	braçadeira	abrazadera

[1] Hose to Front Joint
[1] Tuyau souple au joint avant
[1] Schlauch zum vorderen Gelenk
[1] Mangueira à Junta da Frente
[1] Manguera para Unión Delantera

[2] Hose to Rear Joint
[2] Tuyau souple au joint arrière
[2] Schlauch zum hinteren Gelenk
[2] Mangueira à Junta de trás
[2] Manguera para Unión Trasera

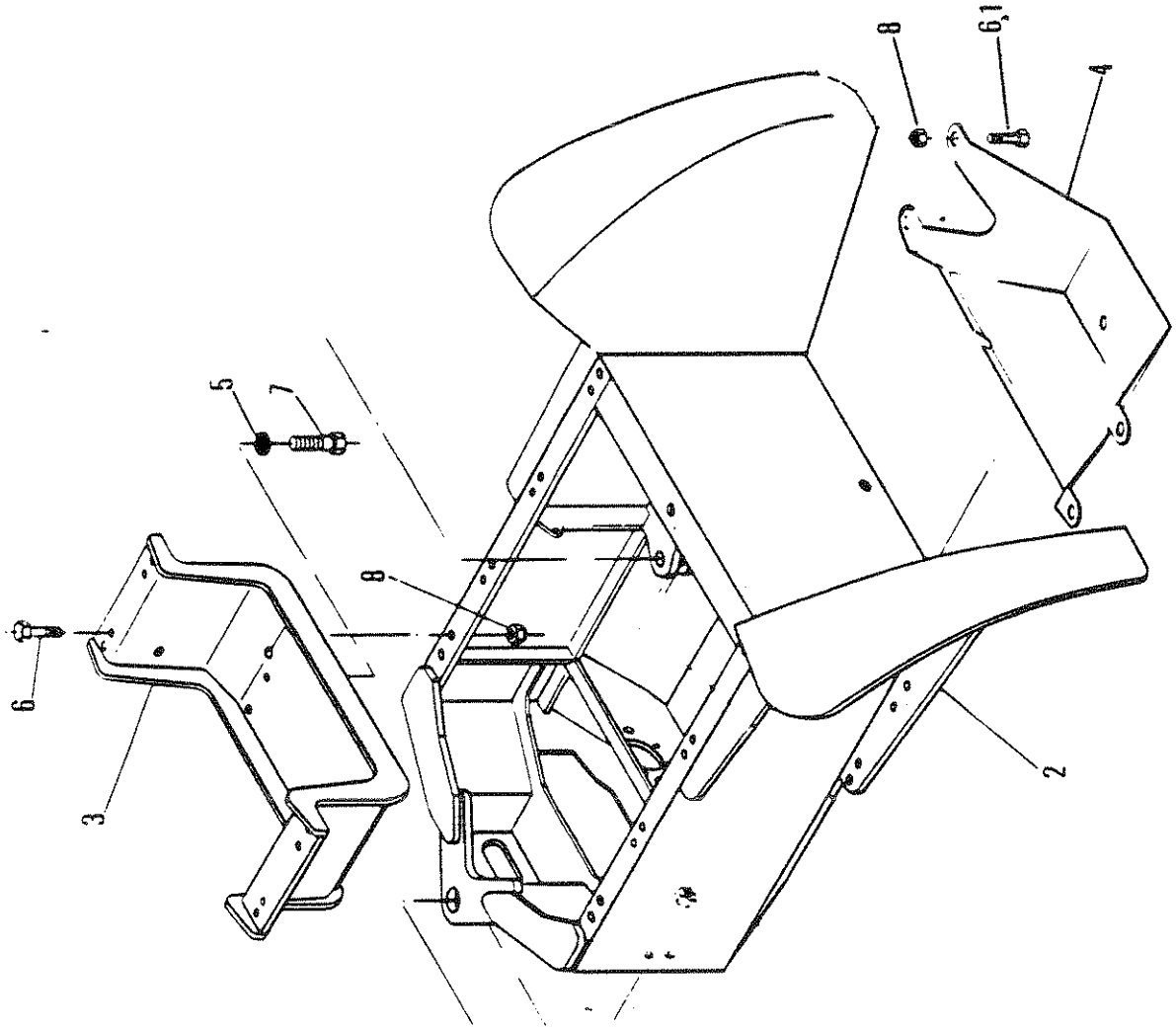

5554TP

REAR FRAME & MOUNTING
CHÂSIS ARRIÈRE & MONTAGE
HINTERRAHMEN UND MONTIERUNG
ARMAÇÃO TRASEIRA E SUPORTE
ARMAZON TRASERA Y SOPORTE

No.	Part No.	Qty	Description	Description	Benennung	Descrição	Descripción
1	**616813**	4	Washer	rondelle	Scheibe	arruela	arandela
2	**1900085**	1	Frame	châssis	Fahrgestell	chassi	bastidor
3	**1900114**	1	Mount	support	Befestigung	apoio	montura
4	**1900314**	1	Pan	cuvette	Wanne	panela	cubeta
5	**4E000012**	8	Lockwasher	rondelle frein	Sicherungsscheibe	arruela de pressão	arandela seguridad
6	**17C001236**	12	Bolt	boulon	Bolzen	parafuso	bulón
7	**17C001252**	8	Bolt	boulon	Bolzen	parafuso	bulón
8	**17D000010**	12	Nut	écrou	Mutter	porca	tuerca

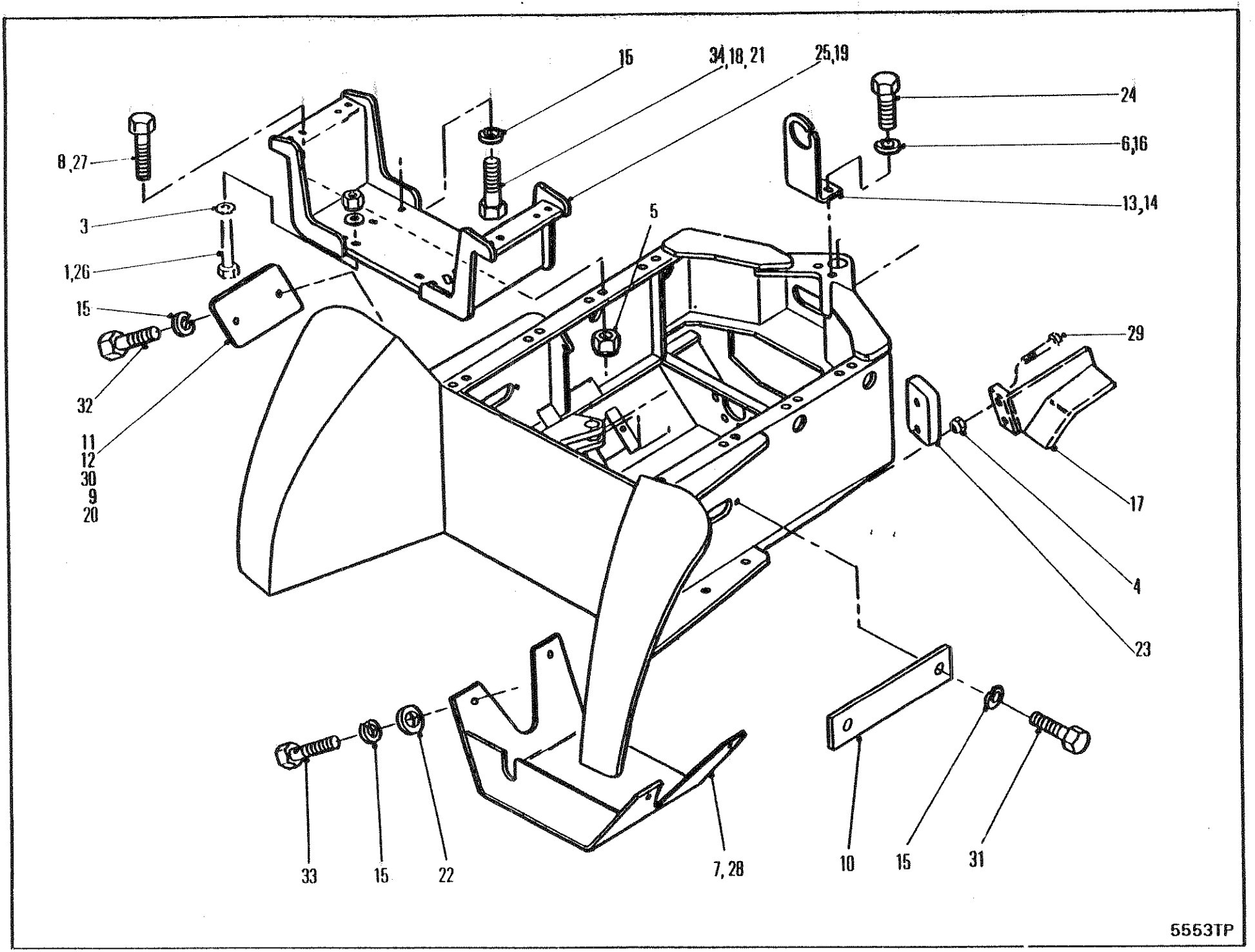
16
34,18,21
25,19
24
6,16
13,14
8,27
3
1,26
15
32
11
12
30
9
20
5
29
17
4
23
33
15
22
7,28
10
15
31
5553TP

REAR FRAME & MOUNTING
CHÂSSIS ARRIÈRE & MONTAGE
HINTERRAHMEN UND MONTIERUNG
ARMAÇÃO TRASEIRA E SUPORTE
ARMAZON TRASERA Y SOPORTE

No.	Part No.	Qty	Description	Description	Benennung	Descrição	Descripción
A	----------	1	Rear frame	châssis arrière	Hinterrahmen	chassis trasero	marco posterior
1	17C002080	2	Bolt	boulon	Bolzen	parafuso	bulón
2	†1317072	2	Faspin	faspin	Faspin	pino prend	horq
3	1503564	4	Washer	rondelle	Scheibe	arruela	arandela
4	17D000006	2	Nut	écrou	Mutter	porca	tuerca
5	17D000010	8	Nut	écrou	Mutter	porca	tuerca
6	24E000006	2	Lockwasher	rondelle frein	Sicherungsscheibe	arruela de pressão	arandela seguridad
7	[1]1900923	1	Axle pan	carter dessieu	Achsenwanne	panela do eixo	caldero del eje
8	17C001240	8	Bolt	boulon	Bolzen	parafuso	bulón
9	24E000010	2	Lockwasher	rondelle frein	Sicherungsscheibe	arruela de pressão	arandela seguridad
10	1901466	2	Cover	couvercle	Deckel	tampa	tapa
11	1901505	2	Cover	couvercle	Deckel	tampa	tapa
12	†1901542	1	Cover	couvercle	Deckel	tampa	tapa
13	[2]1901981	1	Bracket	support	Winkel	grampo	grampa
14	[3]1903693	1	Bracket	support	Winkel	grampo	grampa
15	24E000012	18	Lockwasher	rondelle frein	Sicherungsscheibe	arruela de pressão	arandela seguridad
16	25E000017	2	Flatwasher	rondelle plate	Unterlegscheibe	arruela chata	arandela plana
17	1905685	1	Bracket	support	Winkel	grampo	grampa
18	17C001244	8	Bolt	boulon	Bolzen	parafuso	bulón
19	[3]1909414	1	Winch mount	montura du treuil	Windenaufbau	montagem do guincho	montaje del guinche
20	†25E000025	2	Washer	rondelle	Scheibe	arruela	arandela
21	17C002044	8	Bolt	boulon	Bolzen	parafuso	bulón
22	27E000012	4	Washer	rondelle	Scheibe	arruela	arandela
23	○---------	-	Steering stop	arrêt de direction	Lenkanschlag	batente da direção	direc-parada
24	17C000620	2	Bolt	boulon	Bolzen	parafuso	bulón
25	[2]1917095	1	Winch mount	montura du treuil	Windenaufbau	montagem do guincho	montaje del guinche
26	17C002048	2	Bolt	boulon	Bolzen	parafuso	bulón
27	17C002056	2	Bolt	boulon	Bolzen	parafuso	bulón
28	1907645	1	Axle pan	carter dessieu	Achsenwanne	panela do eixo	caldero del eje
29	17C000824	7	Bolt	boulon	Bolzen	parafuso	bulón
30	†17C001024	2	Bolt	boulon	Bolzen	parafuso	bulón
31	17C001224	6	Bolt	boulon	Bolzen	parafuso	bulón
32	17C001228	2	Bolt	boulon	Bolzen	parafuso	bulón
33	17C001232	4	Bolt	boulon	Bolzen	parafuso	bulón
34	17C001236	6	Bolt	boulon	Bolzen	parafuso	bulón

[1] □664 & 666 with 17,600 series axle
[1] □664 & 666 cum essieux série 17,600
[1] □664 & 666 mit Achsen 17,600
[1] □664 & 666 com eixos série 17,600
[1] □664 & 666 con ejex serie 17,600

[2] Used with Gearmatic Winch
[2] Utilisé avec le treuil Gearmatic
[2] mit Gearmatic-Winde
[2] Usado com guincho Gearmatic
[2] Se usa con güinche Gearmatic

[3] Used with Clark Winch
[3] Utilisé avec le treuil Clark
[3] mit Clark-Winde
[3] Usado com guincho Clark
[3] Se usa con güinche Clark

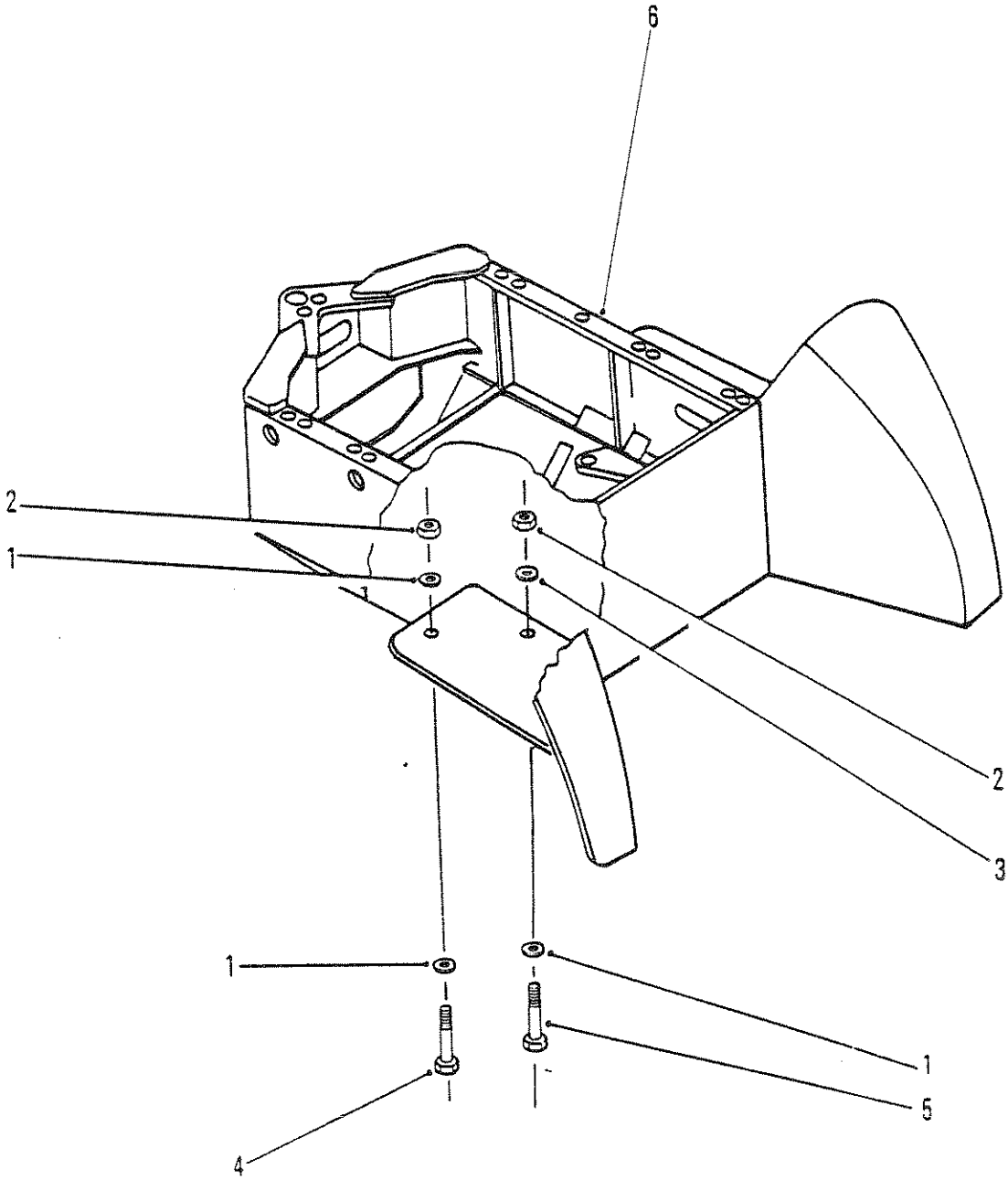

5535TP

REAR AXLE MOUNTING
MONTAGE DE L'ESSIEU ARRIÈRE
HINTERACHSEN, MONTAGE
SUPORTE DO EIXO TRASEIRO
SOPORTE DEL EJE TRASERO

No.	Part No.	Qty	Description	Description	Benennung	Descrição	Descripción
1	1900671	16	Washer outer	rondelle extérieure	Dichtung ausien	arruela exterior	arandela exterior
2	60D000012	8	Nut	écrou	Mutter	porca	tuerca
3	1907578	8	Washer inner	rondelle intérieure	Dichtung innen	arruela interior	arandela interior
4	18C001256	4	Bolt	boulon	Bolzen	parafuso	bulón
5	18C001264	4	Bolt	boulon	Bolzen	parafuso	bulón
6	O--------	-	Rear frame	châssis arrière	Hinterrahmen	chassis trasero	marco posterior

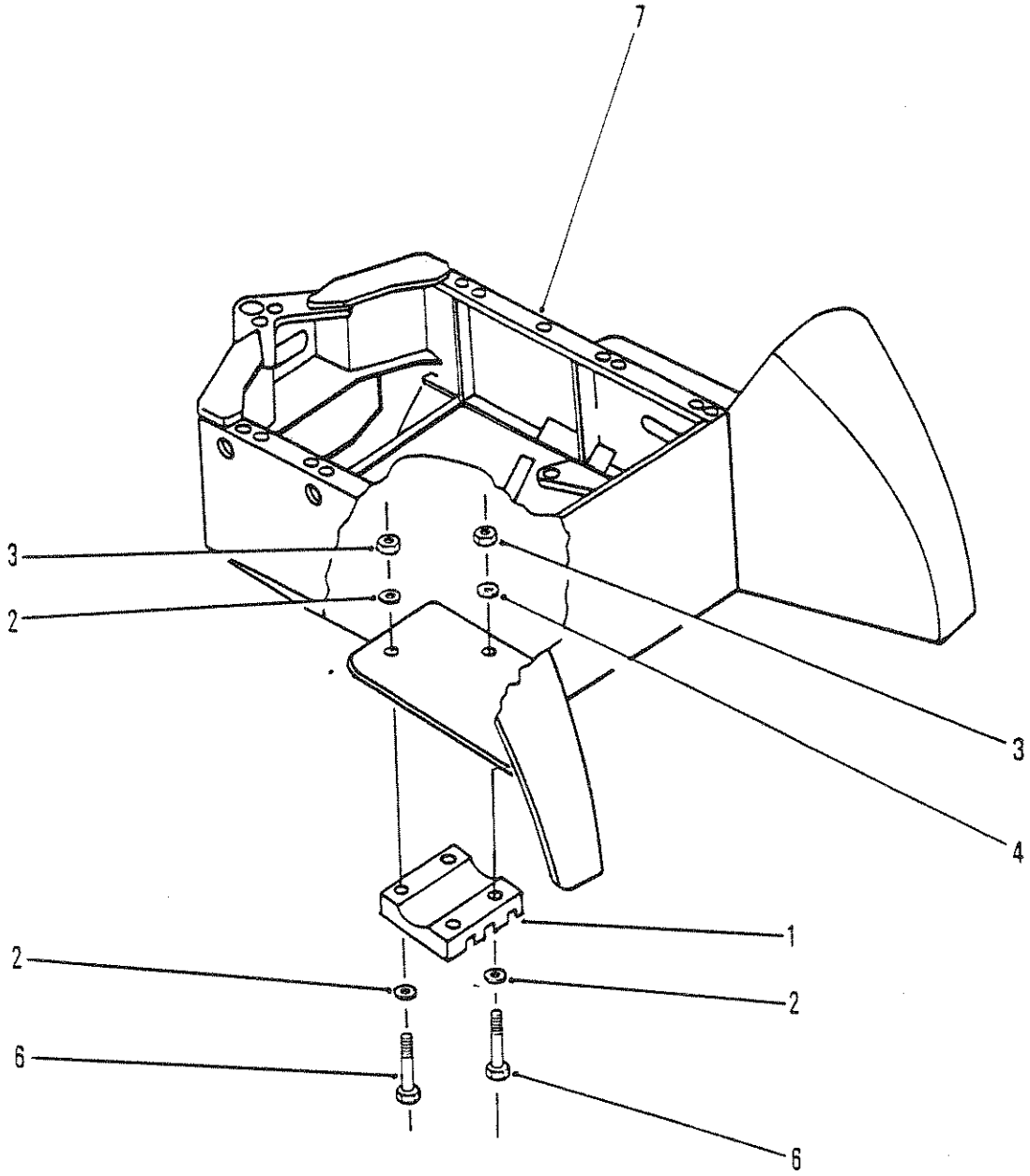

5534TP

REAR AXLE MOUNTING
MONTAGE DE L'ESSIEU ARRIÈRE
HINTERACHSEN-MONTAGE
SUPORTE DO EIXO TRASEIRO
SOPORTE DEL EJE TRASERO

No.	Part No.	Qty	Description	Description	Benennung	Descrição	Descripción
1	115890	2	Axle pad	essieu support	Achsplatte	calçp do eixo	apoyo del eje
2	1900671	16	Washer outer	rondelle extérieure	Dichtung ausien	arruela exterior	arandela exterior
3	60D000012	8	Nut	écrou	Mutter	porca	tuerca
4	1907578	8	Washer inner	rondelle intérieure	Dichtung innen	arruela interior	arandela interior
5	18C012120	4	Bolt	boulon	Bolzen	parafuso	bulón
6	18C012136	4	Bolt	boulon	Bolzen	parafuso	bulón
7	O---------	-	Rear frame	châssis arrière	Hinterrahmen	chassis trasero	marco posterior

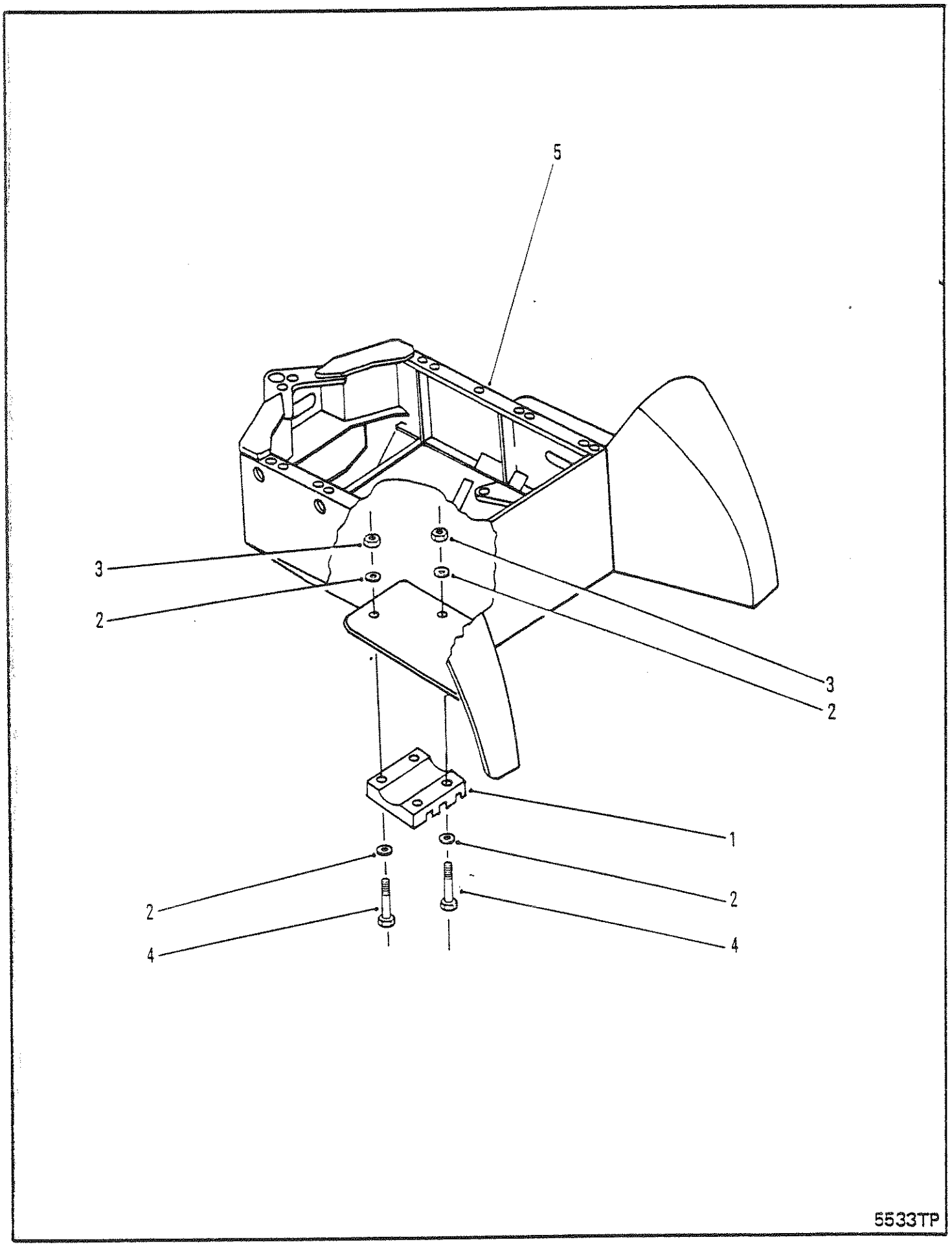
5
3
2
3
2
1
2
2
4
4
5533TP

REAR AXLE MOUNTING
MONTAGE DE L'ESSIEU ARRIÈRE
HINTERACHSEN-MONTAGE
SUPORTE DO EIXO TRASEIRO
SOPORTE DEL EJE TRASERO

No.	Part No.	Qty	Description	Description	Benennung	Descrição	Descripción
1	115890	2	Axle pad	essieu support	Achsplatte	calçp do eixo	apoyo del eje
2	1900671	16	Washer	rondelle	Scheibe	arruela	arandela
3	60D000012	8	Nut	écrou	Mutter	porca	tuerca
4	18C012120	8	Bolt	boulon	Bolzen	parafuso	bulón
5	O---------	-	Rear frame	châssis arrière	Hinterrahmen	chassis trasero	marco posterior

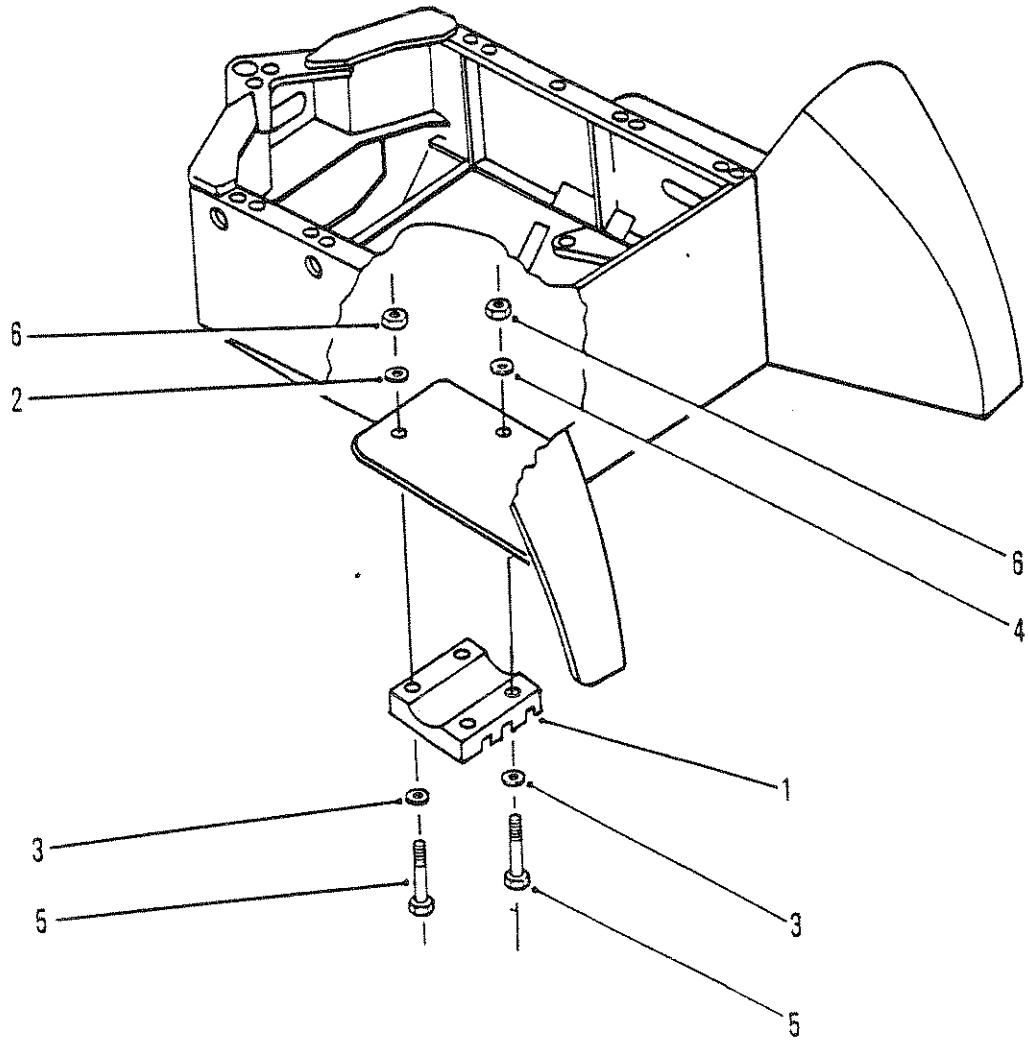

5532TP

REAR AXLE MOUNTING
MONTAGE DE L'ESSIEU ARRIÈRE
HINTERACHSEN-MONTAGE
SUPORTE DO EIXO TRASEIRO
SOPORTE DEL EJE TRASERO

No.	Part No.	Qty	Description	Description	Benennung	Descrição	Descripción
1	**115971**	2	Axle pad	essieu support	Achsplatte	calçp do eixo	apoyo del eje
2	**1900338**	4	Washer	rondelle	Scheibe	arruela	arandela
3	**27E000016**	12	Washer	rondelle	Scheibe	arruela	arandela
4	**1907578**	8	Washer	rondelle	Scheibe	arruela	arandela
5	**18C014128**	8	Bolt	boulon	Bolzen	parafuso	bulón
6	**60D000014**	8	Nut	écrou	Mutter	porca	tuerca

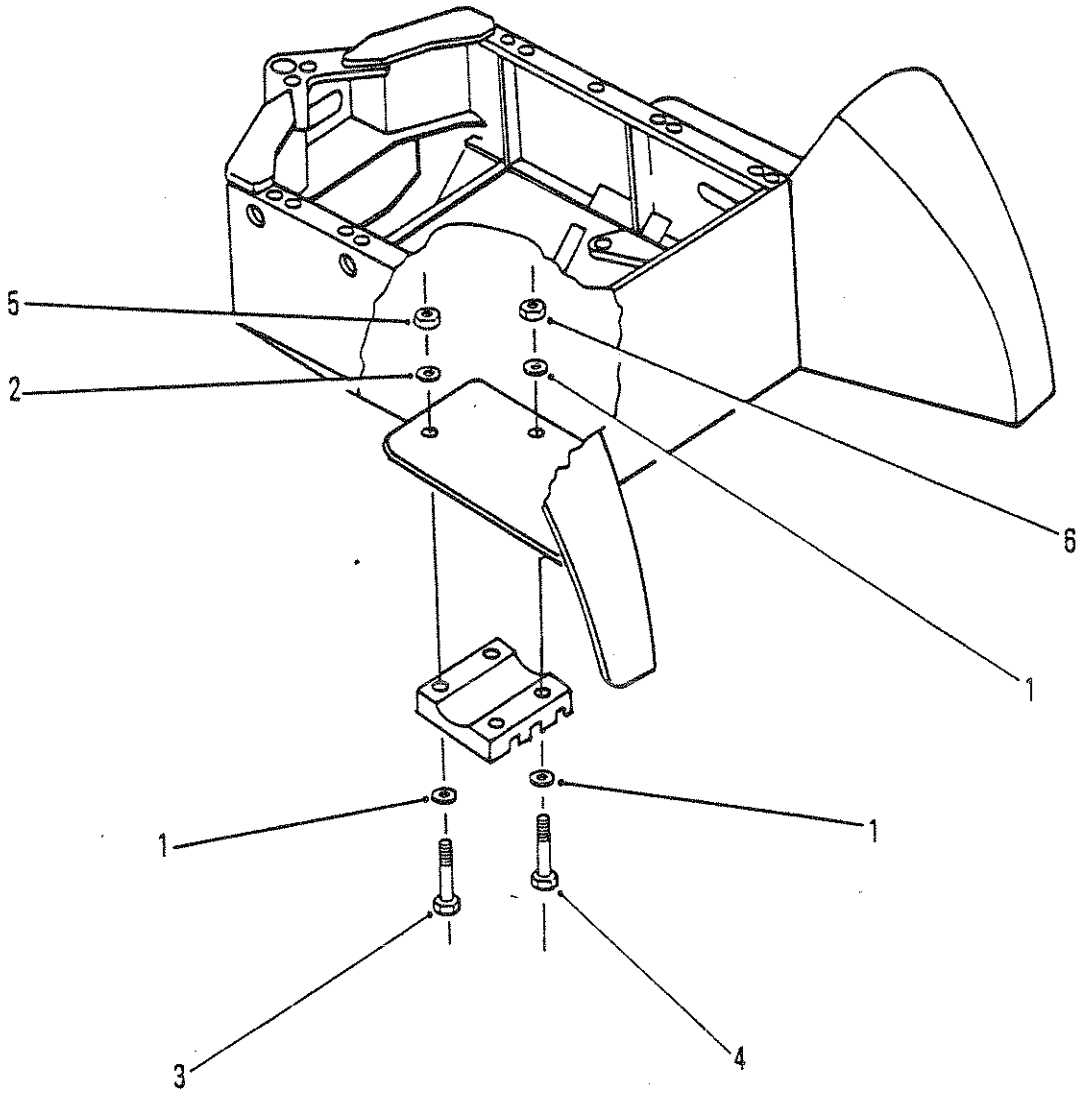

5531TP

REAR AXLE MOUNTING
MONTAGE DE L'ESSIEU ARRIÈRE
HINTERACHSEN-MONTAGE
SUPORTE DO EIXO TRASEIRO
SOPORTE DEL EJE TRASERO

No.	Part No.	Qty	Description	Description	Benennung	Descrição	Descripción
1	27E000016	12	Washer	rondelle	Scheibe	arruela	arandela
2	1907578	8	Washer	rondelle	Scheibe	arruela	arandela
3	18C014144	4	Bolt	boulon	Bolzen	parafuso	bulón
4	18C016168	4	Bolt	boulon	Bolzen	parafuso	bulón
5	18D000014	8	Nut	écrou	Mutter	porca	tuerca
6	68D000016	4	Nut	écrou	Mutter	porca	tuerca

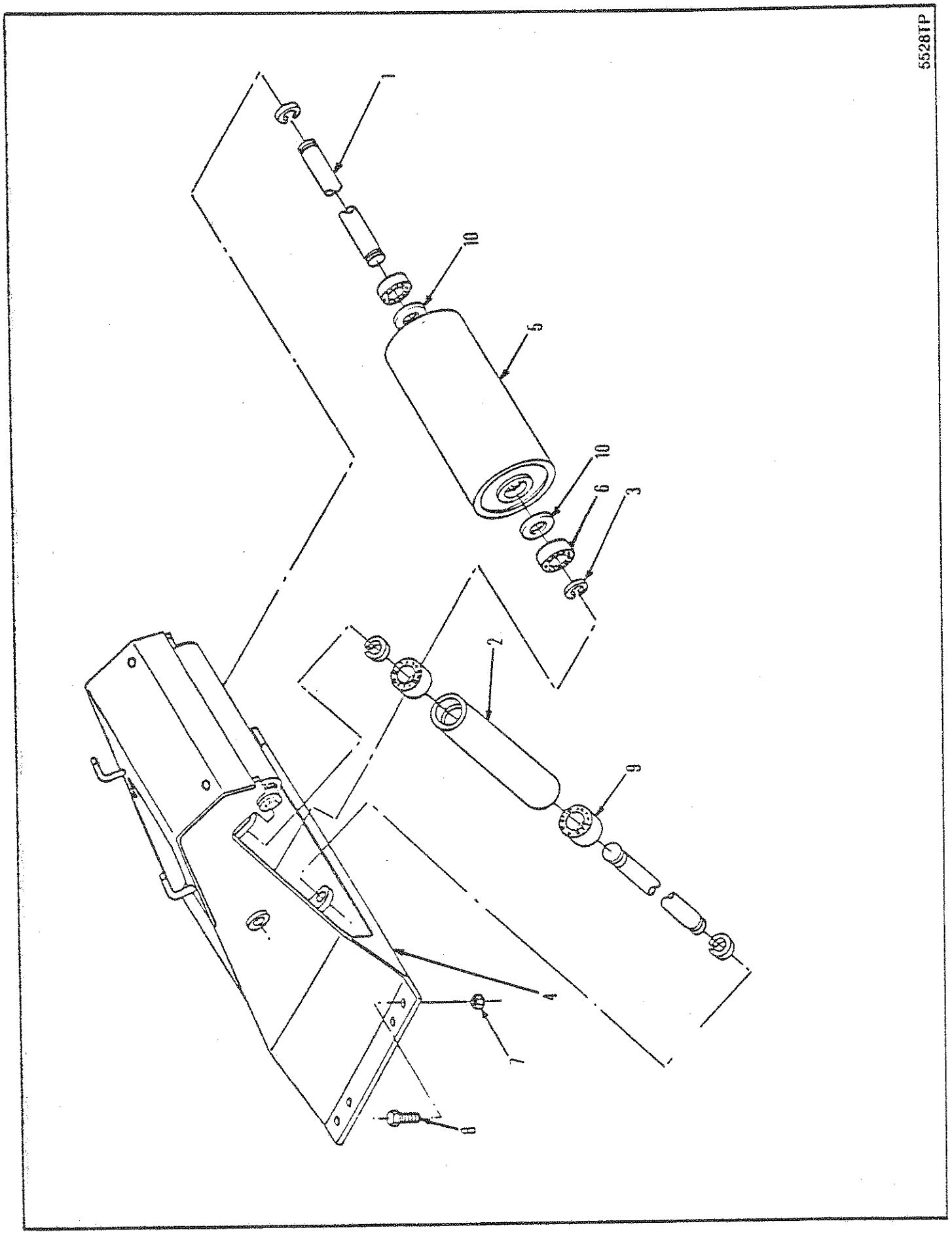
5528TP
1
10
5
10
6
3
2
9
4
7
8

FAIRLEAD & MOUNTING
GUIDE - CÂBLE ET MONTAGE
FÜHRUNGSROLLE UND MONTAGE
RODA - GUIA E MONTAGEM
POLEA - GUIA Y MONTURA

No.	Part No.	Qty	Description	Description	Benennung	Descrição	Descripción
1	**1900194**	4	Shaft	arbre	Welle	ávore	árbol
2	**1901550**	3	Roller	galet	Rolle	rolete	rodillo
3	**1902877**	8	Snap ring	circlips	Sperring	anel de trava	anillo de retención
4	**1903465**	1	Fairlead assy	ass du guide câble	Führungseinheit	cj cond cabo	conj pol guía
5	**1937131**	1	Roller	galet	Rolle	rolete	rodillo
6	[1]**1937132**	2	Bearing	palier	Lager	mancal	cojinete
7	**59D000012**	8	Nut	écrou	Mutter	porca	tuerca
8	**17C001252**	8	Bolt	boulon	Bolzen	parafuso	bulón
9	**1935453**	6	Bearing	palier	Lager	mancal	cojinete
10	[2]**1937129**	2	Spacer	entretoise	Distanzteil	espaçador	espaciador

[1] Open side of bearings should be together when assembled
[1] Les côtés ouverts des paliers doivent être ensemble lors du montage
[1] Offene Lagerseite muss bei Zusammenbau zusammen sein
[1] Os lados abertos dos mancais devern estar juntos quando forem montados
[1] Partes abiertas de los cojinetes deben estar juntas cuando estan armados

[2] Ref RSG 331 Spacer is not required when servicing 1937131 roller.

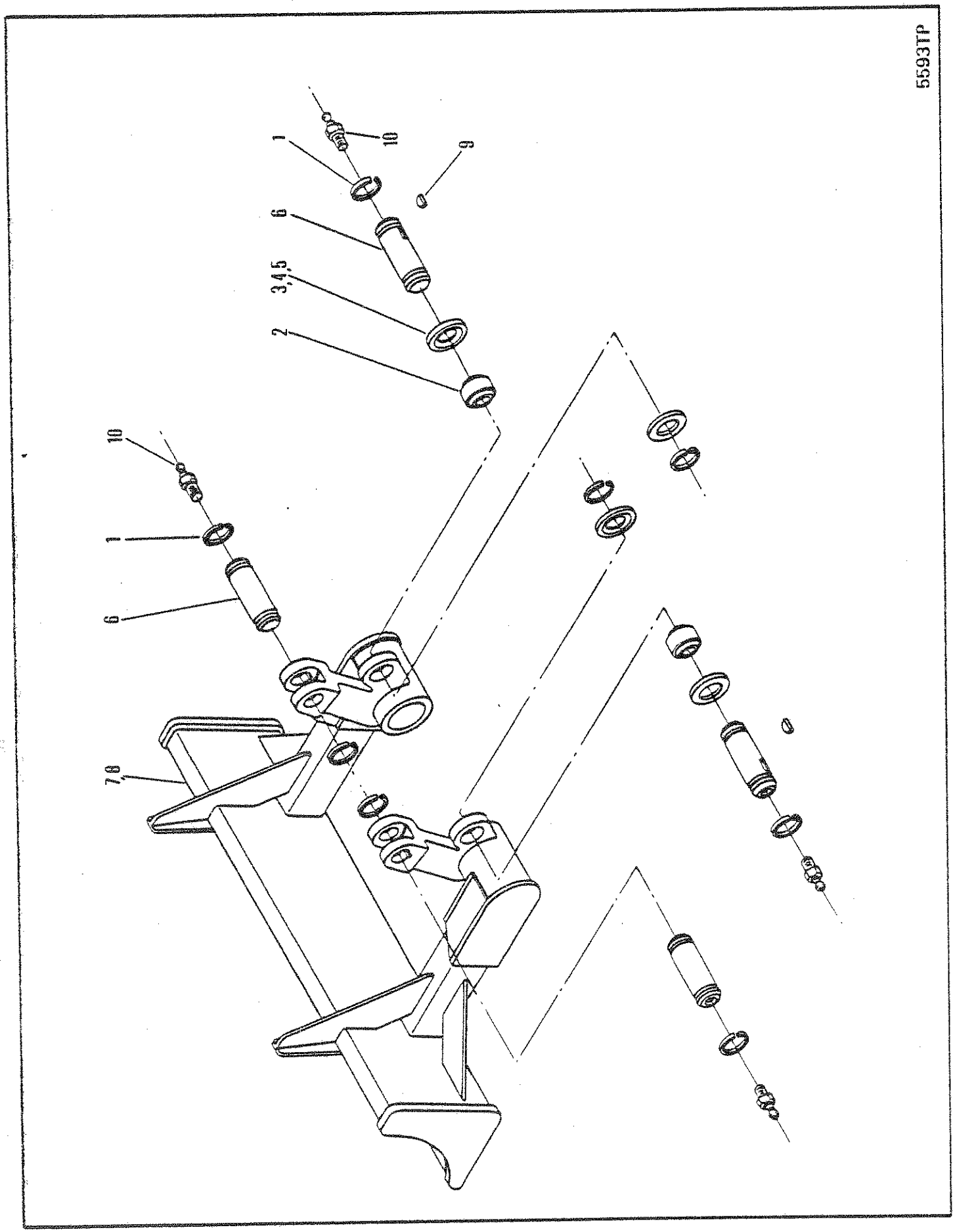
5593TP
10
1
6
7,8
10
1
6
3,4,5
2
9

BLADE & MOUNTING
PALE & MONTAGE
SCHAUFEL UND SCHAUFELMONTAGE
LÂMINA E SUPORTE
LAMINA Y SOPORTE

No.	Part No.	Qty	Description	Description	Benennung	Descrição	Descripción
1	**224106**	8	Ring	anneau	Ring	anel	anillo
2	**1574466**	2	Bushing	chemise	Buchse	bucha	buje
3	**1900167**	4	Washer	rondelle	Scheibe	arruela	arandela
4	**‡1900168**	-	Washer	rondelle	Scheibe	arruela	arandela
5	**‡1901079**	-	Shim	cale	Beilage	calço	planchita
6	**1915222**	4	Pin	goupille	Stift	pino	pasador
7	**1919071**	1	Blade	lame	Schild	lâmina	cuchilla
8	**1923960**	2	Plate	plaque	Platte	placa	placa
9	**5J001008**	2	Key	clavette	Keil	chaveta	chaveta
10	**10H000025**	4	Fitting	ajustage	Verbindung	ajuste	accesorio

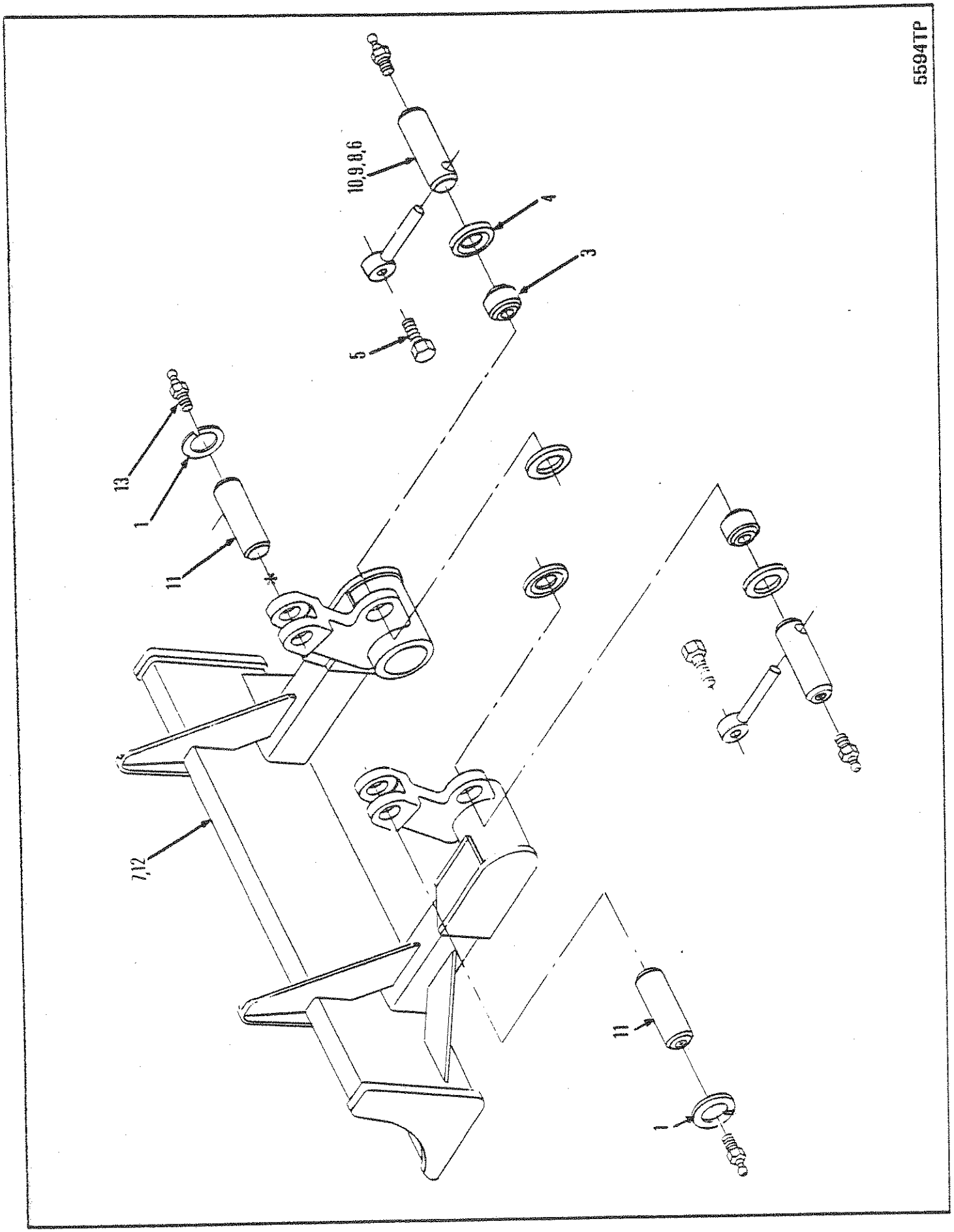
5594TP
10,9,8,6
4
3
5
13
1
11
7,12
11
1

BLADE & MOUNTING
PALE & MONTAGE
SCHAUFEL UND SCHAUFELMONTAGE
LÂMINA E SUPORTE
LAMINA Y SOPORTE

No.	Part No.	Qty	Description	Description	Benennung	Descrição	Descripción
1	224106	4	Snap ring	circlips	Sperring	anel de trava	anillo de retención
2	586452	4	Lockpin	goupille de blocage	Sperrstift	pino de trava	pasador de seguridad
3	1574466	2	Bushing	chemise	Buchse	bucha	buje
4	1900168	2	Washer	rondelle	Scheibe	arruela	arandela
5	33C000824	6	Bolt	boulon	Bolzen	parafuso	bulón
6	‡1901079	-	Washer	rondelle	Scheibe	arruela	arandela
7	[1]1923960	2	Plate	plaque	Platte	placa	placa
8	‡1905398	-	Washer	rondelle	Scheibe	arruela	arandela
9	‡1905399	4	Washer	rondelle	Scheibe	arruela	arandela
10	1915205	4	Pin	goupille	Stift	pino	pasador
11	1915222	2	Pin	goupille	Stift	pino	pasador
12	1919071	1	Blade	lame	Schild	lâmina	cuchilla
13	10H000025	6	Grease fitting	graisseur	Nippel Schmier	graxeira	grasera

[1] Ref RSG 189

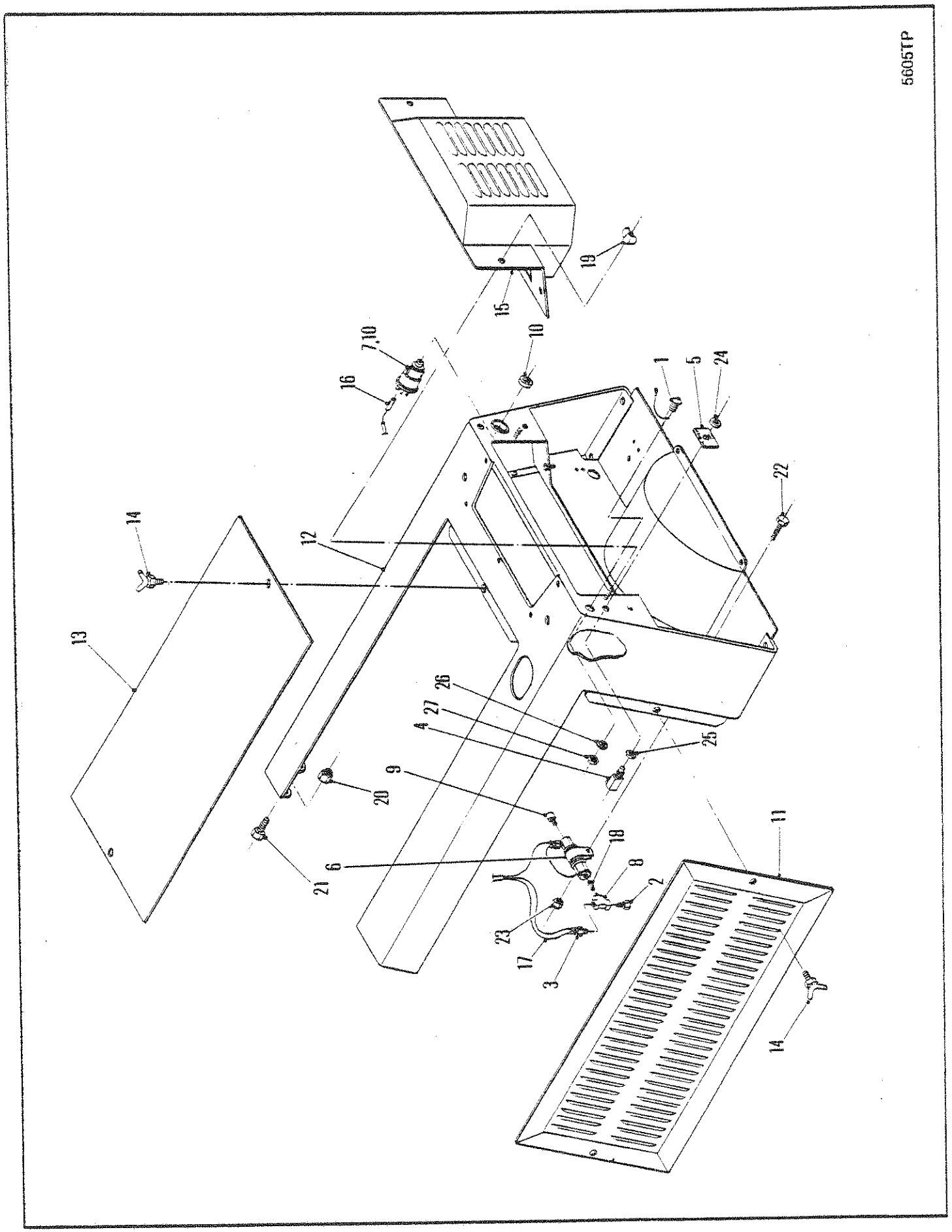
5605TP
19
15
10
7,10
16
1
5
24
22
14
12
13
26
27
4
25
20
9
11
18
6
8
2
21
23
17
3
14

FIREWALL ASSEMBLY
CLOISON PARE-FEU
BRANDWAND-AUFBAU
CONJUNTO DO PÁRA-FOGO
CONJUNTO DEL CONTRAFUEGOS

No.	Part No.	Qty	Description	Description	Benennung	Descrição	Descripción
1	[2]520083	1	Light	lampe	Licht	lâmpada	lámpara
2	59F000003	1	Connector	raccord	Verbindungsstück	ligador	conector
3	620313	1	Switch	interrupteur	Schalter	interruptor	interruptor
4	[7]632828	1	Switch	interrupteur	Schalter	interruptor	interruptor
5	635619	1	Name plate	plaque duconstructr	Namensschild	placa do nome	placa de nombre
6	646108	1	Lock-up valve	soupape de sreté	Verschlu-ventil	válv de fech	válv de cierre
7	[5]733622	1	Switch	interrupteur	Schalter	interruptor	interruptor
8	854347	1	Tee	raccord T	T-Verbindungsstück	te	te
9	62F000003	1	Elbow	coude	Winkelrohr	cotovêlo	codo
10	[4]§---------	1	Ring	anneau	Ring	anel	anillo
11	1900364	2	Side panel	panneau latéral	Seitenblech	painel lateral	panel lateral
12	[1]1900365	1	Firewall assy	ass du pare-feu	Brandschotteinheit	cj parede refrat	conj pared cotrfg
13	1900366	1	Panel hood	panneau capot	Verkleidung Hauben	painel do capô	panel del capó
14	1900435	6	Wing bolt	boulon à oreilles	Flügelbolzen	parafuso com orelhas	perno de orejas
15	1900438	1	Panel	panneau	Tafel	painel	panel
16	1900461	1	Wire	fil	Draht	fio	cable
17	1900701	1	Wire assy	fil ens	Draht Ens	fio conj	cable conj
18	5K0000106	1	Nipple	raccord	Nippel	niple	niple
19	16D000006	4	Wing nut	écrou papillon	Flügelmutter	porca barboleta	tuerca mariposa
20	17D000009	8	Nut	écrou	Mutter	porca	tuerca
21	17D001028	8	Bolt	boulon	Bolzen	parafuso	bulón
22	18C000612	1	Bolt	boulon	Bolzen	parafuso	bulón
23	18D000006	1	Nut	écrou	Mutter	porca	tuerca
24	[6]§---------	1	Ring	anneau	Ring	anel	anillo
25	[6]§---------	1	Nut	écrou	Mutter	porca	tuerca
26	[3]§---------	1	Lockwasher	rondelle frein	Sicherungsscheibe	arruela de pressão	arandela seguridad
27	[3]§---------	1	Nut	écrou	Mutter	porca	tuerca

[1] Ref Field Modification 33
[1] Réf modification sur place 33
[1] Ref Änderung an Ort u. Stelle 33
[1] Ref modifiação do campo 33
[1] Ref modificación de terreno 33

[2] Inc 26 & 27

[3] See 1
[3] Voir 1
[3] Siehe 1
[3] Veja 1
[3] Véase 1

[4] See 7
[4] Voir 7
[4] Siehe 7
[4] Veja 7
[4] Véase 7

[5] Inc 10

[6] See 4
[6] Voir 4
[6] Siehe 4
[6] Veja 4
[6] Véase 4

[7] Inc 24 & 25

666GM C-9016-101⟹C-9036-9999

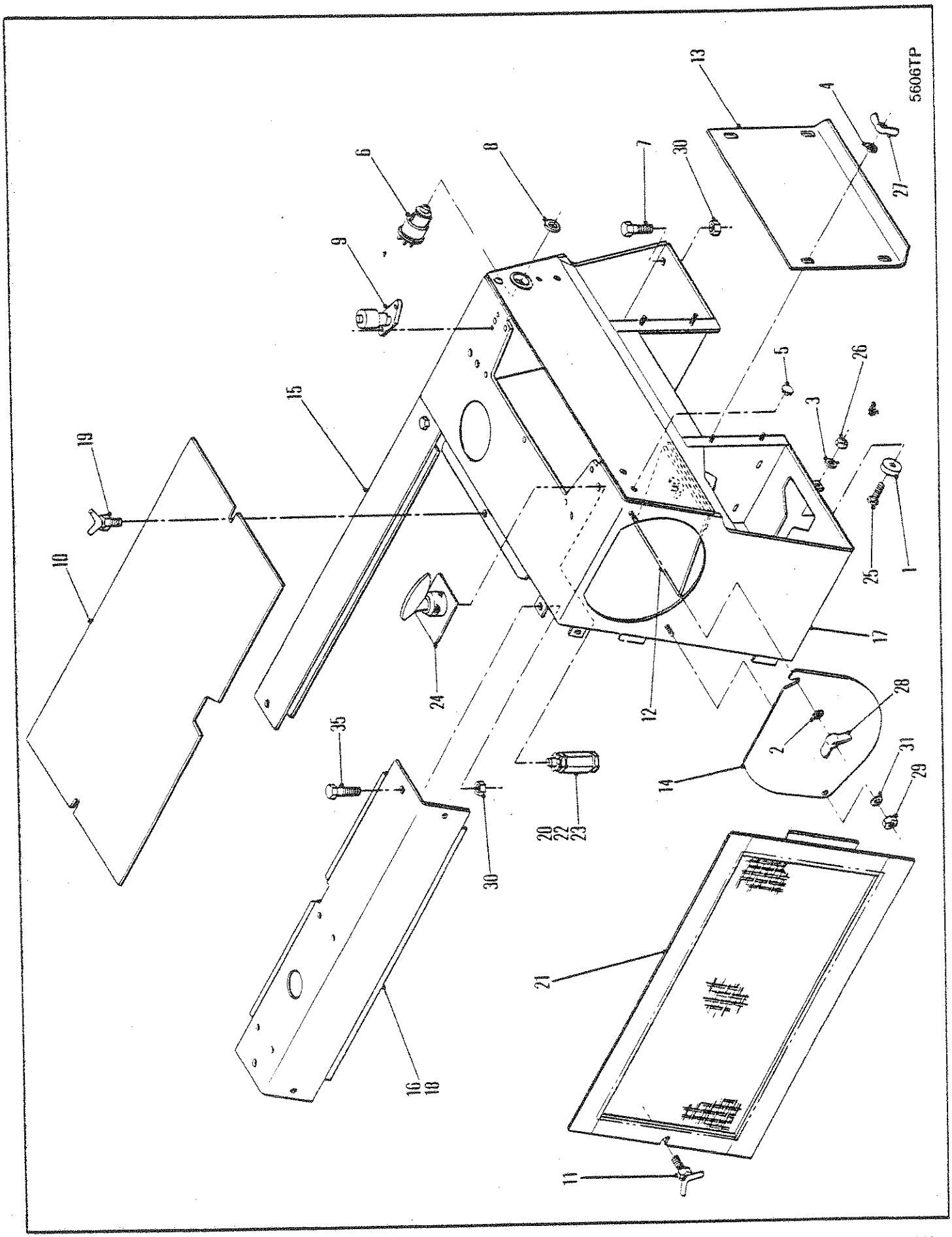
5606TP
13
4
27
6
8
7
30
9
5
26
15
3
19
1
25
10
17
24
12
28
35
2
31
14
29
20
22
23
30
21
16
18
11

FIREWALL ASSEMBLY
CLOISON PARE-FEU
BRANDWAND-AUFBAU
CONJUNTO DO PÁRA-FOGO
CONJUNTO DEL CONTRAFUEGOS

No.	Part No.	Qty	Description	Description	Benennung	Descrição	Descripción
1	302568	1	Bumper	butoir	Stossfnger	batente	tope
2	619027	1	Washer	rondelle	Scheibe	arruela	arandela
3	616775	1	Washer	rondelle	Scheibe	arruela	arandela
4	664423	4	Washer	rondelle	Scheibe	arruela	arandela
5	696073	2	Button	bouton	Knopf	botão	botón
6	[1]733622	1	Switch	interrupteur	Schalter	interruptor	interruptor
7	17C001024	8	Bolt	boulon	Bolzen	parafuso	bulón
8	[2]§---------	1	Ring	anneau	Ring	anel	anillo
9	1529625	1	Indicator assy	indicateur ens	Messer vollst	indicador conj	indicador conj
10	1901098	1	Panel hood	panneau capot	Verkleidung Hauben	painel do capô	panel del capó
11	1901362	2	Bolt	boulon	Bolzen	parafuso	bulón
12	1902031	1	Plate	plaque	Platte	placa	placa
13	1902037	1	Cover	couvercle	Deckel	tampa	tapa
14	1902861	1	Cover	couvercle	Deckel	tampa	tapa
15	1904644	1	Rail RH	rail CD	Schiene R	trilho LD	riel LD
16	[5]1904645	1	Rail	barre	Gelnder	trilho	riel
17	1904646	1	Firewall assy	ass du pare-feu	Brandschotteinheit	cj parede refrat	conj pared cotrfg
18	[3]1908122	1	Rail	barre	Gelnder	trilho	riel
19	1909557	2	Bolt	boulon	Bolzen	parafuso	bulón
20	[4]1917793	1	Lock-up valve	soupape de sreté	Verschlu-ventil	válv de fech	válv de cierre
21	1922815	2	Side panel	panneau latéral	Seitenblech	painel lateral	panel lateral
22	†1990398	1	Repair kit	trousse de reparation	Reparatursatz	conjunto de reparo	juego de reparación
23	†1990399	1	Pushrod assy	tige poussoir ens	Stösselstange vollst	haste impulso conj	varilla empuje conj
24	1990604	1	Cam&handle	came&manette	Nockenheel	camo&punho	leva&manija
25	2G0001010	1	Screw	vis	Schraube	parafuso	tornillo
26	14D000010	1	Nut	écrou	Mutter	porca	tuerca
27	16D000006	5	Nut	écrou	Mutter	porca	tuerca
28	16D000008	1	Nut	écrou	Mutter	porca	tuerca
29	17D000006	1	Nut	écrou	Mutter	porca	tuerca
30	17D000009	12	Nut	écrou	Mutter	porca	tuerca
31	25E000021	1	Washer	rondelle	Scheibe	arruela	arandela

[1] Inc 8

[2] See 6
[2] Voir 6
[2] Siehe 6
[2] Veja 6
[2] Véase 6

[3] 664

[4] Inc 24

[5] 666

666GM C-9046-101➡C-9046-9999

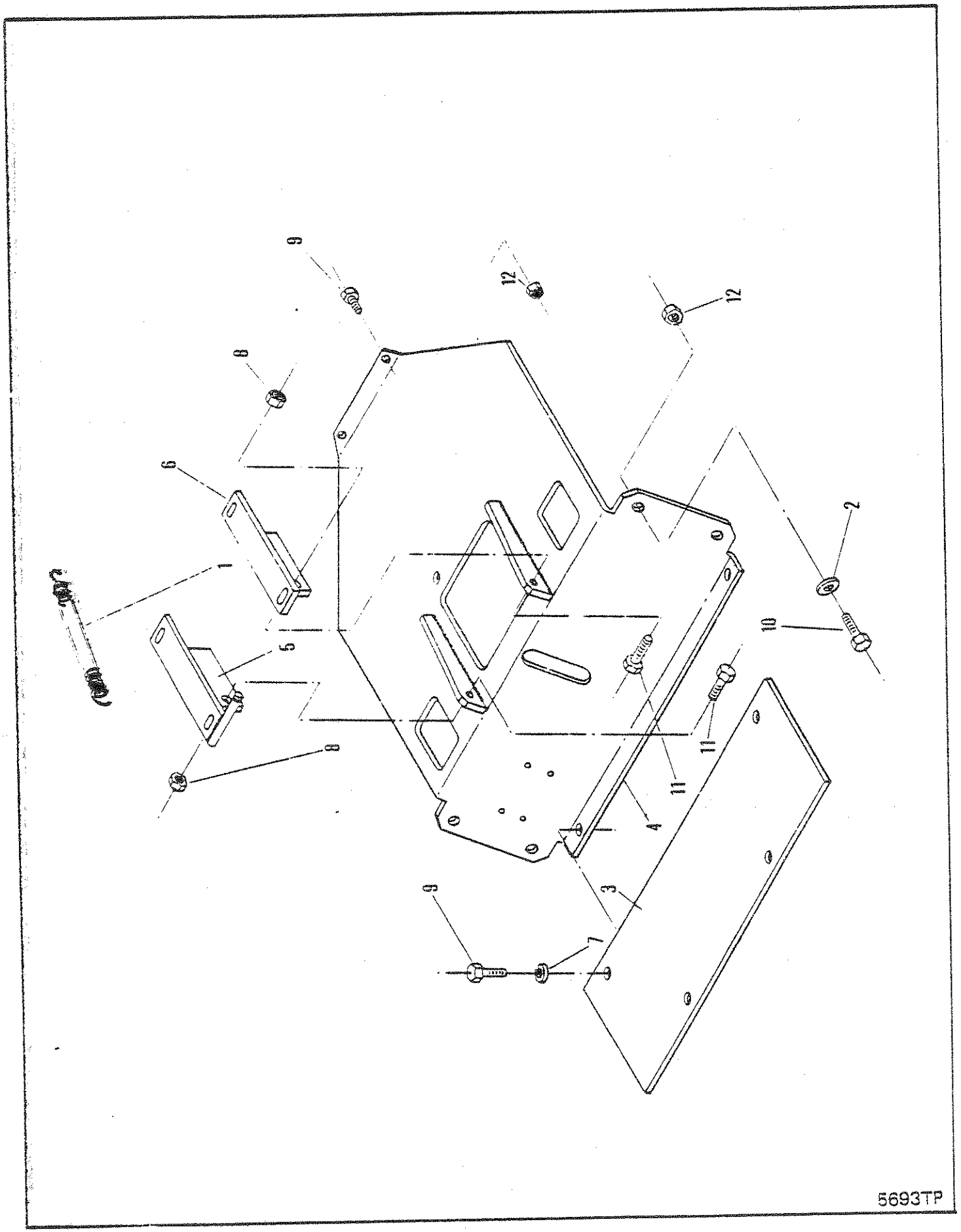
9
12
12
8
6
2
1
10
5
11
11
8
4
3
9
7
5693TP

FLOORBOARD & SEAT SUPPORT
PLANCHER ET SUPPORT DU SIÈGE
BODENPLATTE UND SITZSTUTZE
SUPORTE ASSOALHO E ASSENTO
SOPORTE PISO Y ASIENTO

No.	Part No.	Qty	Description	Description	Benennung	Descrição	Descripción
1	550301	1	Spring	ressort	Feder	mola	resorte
2	619024	4	Washer	rondelle	Scheibe	arruela	arandela
3	1900368	1	Floor panel	panneau du fond	Bodenplatte	painel do piso	panel del piso
4	1900514	1	Cover panel	panneau de couvercle	Deckplatte	painel de cobertura	panel de cubierta
5	1900516	1	Seat support RH	support siege droit	Sitzst rechts	suporte assento dir	sosten de asiento der
6	1900517	1	Seat support LH	support siege gauche	Sitzst links	suporte assento esq	sosten de asiento izq
7	4E0000006	4	Lockwasher	rondelle frein	Sicherungsscheibe	arruela de pressão	arandela seguridad
8	18D000008	2	Nut	écrou	Mutter	porca	tuerca
9	18C000614	2	Bolt	boulon	Bolzen	parafuso	bulón
10	18C000616	4	Bolt	boulon	Bolzen	parafuso	bulón
11	18C000820	2	Bolt	boulon	Bolzen	parafuso	bulón
12	18D000006	6	Nut	écrou	Mutter	porca	tuerca

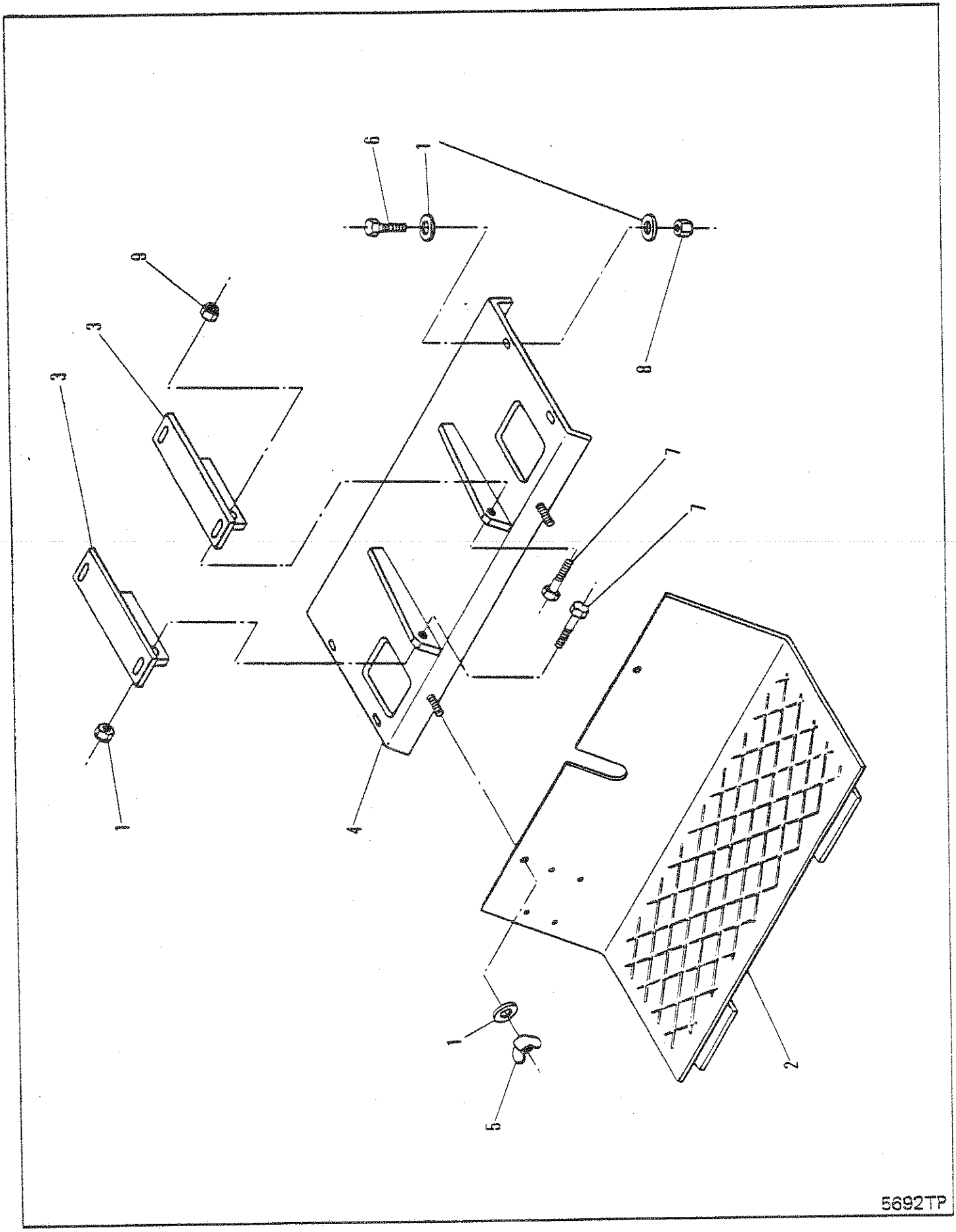
6
1
9
3
3
8
7
7
1
4
1
2
5
5692TP

FLOORBOARD & SEAT SUPPORT
PLANCHER ET SUPPORT DU SIÈGE
BODENPLATTE UND SITZSTUTZE
SUPORTE ASSOALHO E ASSENTO
SOPORTE PISO Y ASIENTO

No.	Part No.	Qty	Description	Description	Benennung	Descrição	Descripción
1	619024	10	Washer	rondelle	Scheibe	arruela	arandela
2	1900727	1	Floor panel	panneau du fond	Bodenplatte	painel do piso	panel del piso
3	1900728	2	Seat support	support sièege	Sitzabstützung	suporte assento	soporte asiento
4	1900729	1	Cover panel assy	ass du pann de couv	Deckplatteneinheit	cj painel cobert	conj panel cub
5	16D000006	2	Nut	écrou	Mutter	porca	tuerca
6	18C000620	4	Bolt	boulon	Bolzen	parafuso	bulón
7	18C000824	2	Bolt	boulon	Bolzen	parafuso	bulón
8	18D000006	4	Nut	écrou	Mutter	porca	tuerca
9	18D000008	2	Nut	écrou	Mutter	porca	tuerca

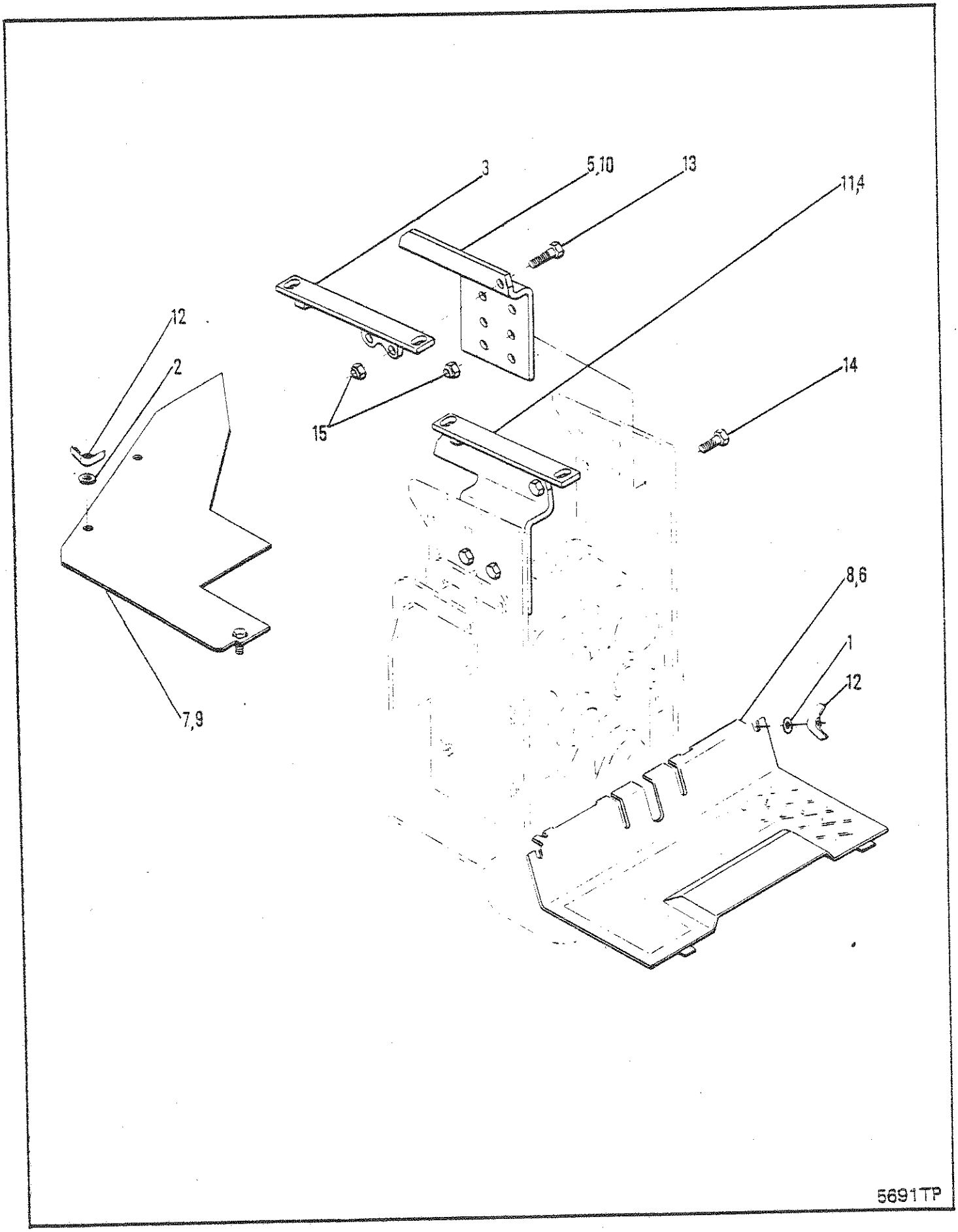
3
5,10
13
11,4
12
2
14
15
8,6
1
12
7,9
5691TP

FLOORBOARD & SEAT SUPPORT
PLANCHER ET SUPPORT DU SIÈGE
BODENPLATTE UND SITZSTUTZE
SUPORTE ASSOALHO E ASSENTO
SOPORTE PISO Y ASIENTO

No.	Part No.	Qty	Description	Description	Benennung	Descrição	Descripción
1	619024	2	Washer	rondelle	Scheibe	arruela	arandela
2	664423	3	Washer	rondelle	Scheibe	arruela	arandela
3	1901739	2	Seat support	support sièege	Sitzabstützung	suporte assento	soporte asiento
4	1902034	1	Bracket RH	support CD	Winkel R	grampo LD	grampa LD
5	1902035	1	Bracket LH	support CG	Winkel L	grampo LE	grampa LD
6	[1]†1902604	1	Floor panel	panneau du fond	Bodenplatte	painel do piso	panel del piso
7	1902962	1	Cover panel	panneau de couvercle	Deckplatte	painel de cobertura	panel de cubierta
8	1902976	1	Floor panel	panneau du fond	Bodenplatte	painel do piso	panel del piso
9	[3]1907084	1	Cover panel	panneau de couvercle	Deckplatte	painel de cobertura	panel de cubierta
10	[2]1913760	1	Bracket LH	support CG	Winkel L	grampo LE	grampa LD
11	[2]1913761	1	Bracket RH	support CD	Winkel R	grampo LD	grampa LD
12	16D000006	5	Nut	écrou	Mutter	porca	tuerca
13	17C000824	2	Bolt	boulon	Bolzen	parafuso	bulón
14	17C001228	4	Bolt	boulon	Bolzen	parafuso	bulón
15	17D000006	6	Nut	écrou	Mutter	porca	tuerca

[1] Parking brake optional
[1] Frein de stationnement en option
[1] Parkbremse als Sonderausstattung lieferbar
[1] Freio de estacionamento opcional
[1] Freno de estacionamiento opcional

[2] 664Gr optional rotating seat
[2] Siège rotatif 664Gr en option
[2] 664 Gr-Drehsitz als Sonderausstattung
[2] Assento rotativo opcional 664Gr
[2] Asiento rotativo opcional 664Gr

[3] 664Gr

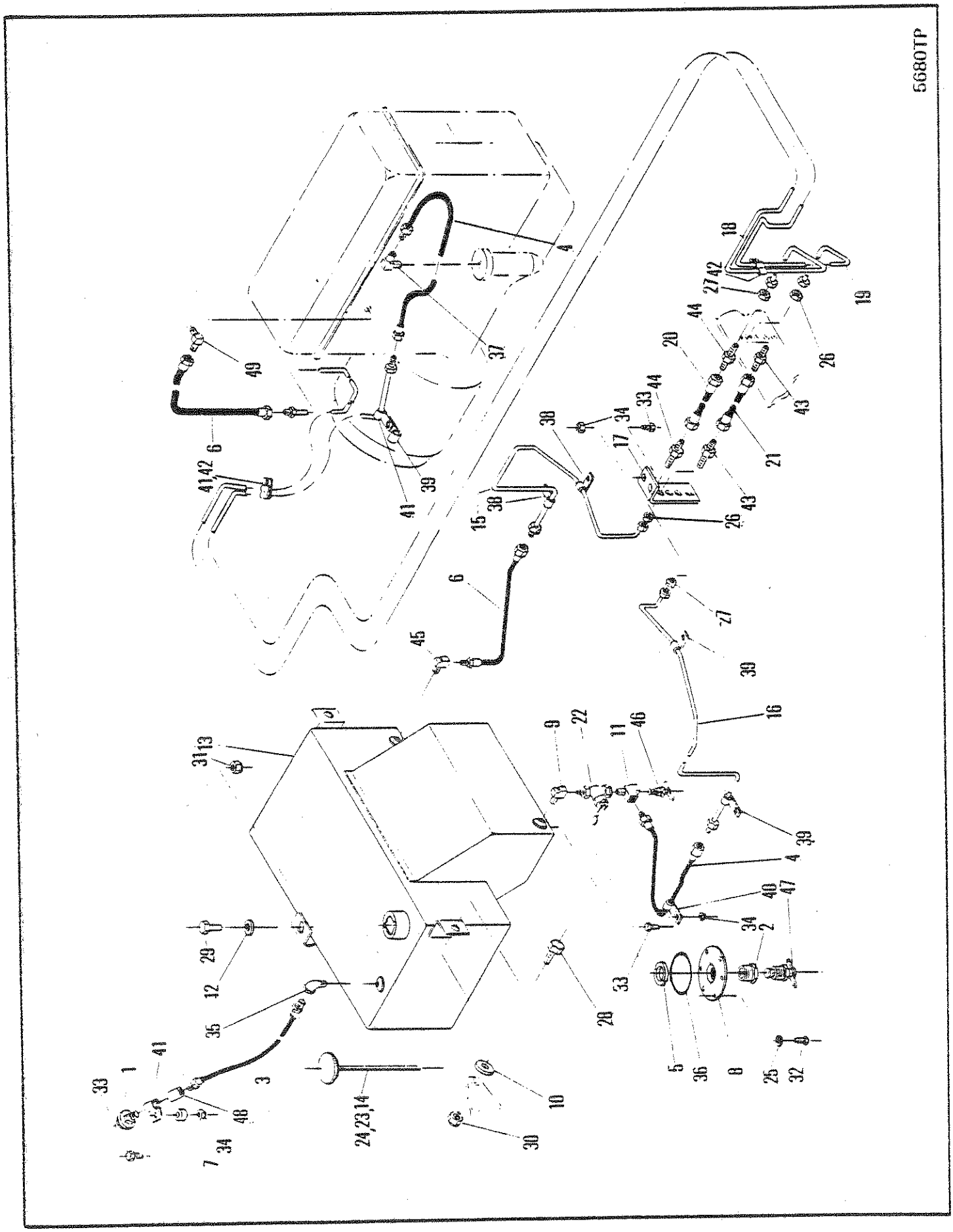
5680TP

FUEL TANK & LINES
RÉSERVOIR DE CARBURANT & CANALISATION
KRAFTSTOFFTANK & LEITUNGEN
TANQUE DE COMBUSTÍVEL & TUBULAÇÕES
DEPÓSITO & LÍNEAS DE COMBUSTIBLE

No.	Part No.	Qty	Description	Description	Benennung	Descrição	Descripción
1	211433	1	Breather	reniflard	Entlüfter	respiradouro	respiradero
2	356622	1	Bushing	chemise	Buchse	bucha	buje
3	358530	1	Hose	tuyau flexible	Schlauch	mangueira	manguera
4	512133	2	Hose	tuyau flexible	Schlauch	mangueira	manguera
5	525293	1	Magnet	aimant	Magnet	imã	imán
6	543485	2	Hose	tuyau flexible	Schlauch	mangueira	manguera
7	545006	1	Spacer	entretoise	Distanzteil	espaçador	espaciador
8	587613	1	Cover	couvercle	Deckel	tampa	tapa
9	618298	1	Elbow	coude	Winkelrohr	cotovêlo	codo
10	664871	2	Pad	tampon	Polster	almofada	almohadílla
11	784983	1	Tee	raccord T	T-Verbindungsstück	te	te
12	942138	1	Washer	rondelle	Scheibe	arruela	arandela
13	1900397	1	Fuel tank	réservoir carburant	Kraftstofftank	tanque combustível	tanque combustible
14	1900427	1	Cap	chapeau	Kappe	tampa	tapa
15	1900540	1	Hose	tuyau flexible	Schlauch	mangueira	manguera
16	1900541	1	Line	ligne	Leitung	linha	línea
17	1900568	1	Bracket	support	Winkel	grampo	grampa
18	1900575	1	Hose	tuyau flexible	Schlauch	mangueira	manguera
19	1900576	1	Line	ligne	Leitung	linha	línea
20	1900592	1	Hose	tuyau flexible	Schlauch	mangueira	manguera
21	1900593	1	Hose	tuyau flexible	Schlauch	mangueira	manguera
22	1900756	1	Valve	soupape	Ventil	válvula	válvula
23	1990408	1	Gasket	garniture	Dichtung	gaxeta	empaquetadura
24	1990428	1	Gasket	garniture	Dichtung	gaxeta	empaquetadura
25	4E0000006	6	Lockwasher	rondelle frein	Sicherungsscheibe	arruela de pressão	arandela seguridad
26	8D0000008	2	Nut	écrou	Mutter	porca	tuerca
27	8D0000009	2	Nut	écrou	Mutter	porca	tuerca
28	17C001032	2	Bolt	boulon	Bolzen	parafuso	bulón
29	17C001236	1	Bolt	boulon	Bolzen	parafuso	bulón
30	17D000009	2	Nut	écrou	Mutter	porca	tuerca
31	17D000010	1	Nut	écrou	Mutter	porca	tuerca
32	18C000612	6	Bolt	boulon	Bolzen	parafuso	bulón
33	18C000624	10	Bolt	boulon	Bolzen	parafuso	bulón
34	18D000006	10	Nut	écrou	Mutter	porca	tuerca
35	25F000003	1	Elbow	coude	Winkelrohr	cotovêlo	codo
36	25K040428	1	O-ring	joint torique	O Ring	anel-O	anillo-O
37	29F000001	1	Elbow	coude	Winkelrohr	cotovêlo	codo
38	30H000020	2	Clip	attache	Schelle	braçadeira	abrazadera
39	30H000024	3	Clip	attache	Schelle	braçadeira	abrazadera
40	30H000031	1	Clip	attache	Schelle	braçadeira	abrazadera
41	30H000046	3	Clip	attache	Schelle	braçadeira	abrazadera
42	[1]§---------	1	Elbow	coude	Winkelrohr	cotovêlo	codo
43	45K000004	2	Union	raccord	Anschlusstück	união	unión
44	45K000005	2	Union	raccord	Anschlusstück	união	unión
45	62F000004	1	Elbow	coude	Winkelrohr	cotovêlo	codo
46	72F000002	1	Draincock	robinet vidange	Abflusshahn	torneira purga	grifo purga
47	72F000004	1	Draincock	robinet vidange	Abflusshahn	torneira purga	grifo purga
48	75F000003	1	Coupling	accouplement	Kupplung	acoplamento	acple

[1] See Engine Parts Manual
[1] Se référer au Manuel des Pièces du Moteur
[1] Siehe Handbuch für Motorenersatzteile
[1] Veja o Manual des Peças do Motor
[1] Vease Manual de Repuestos del Motor

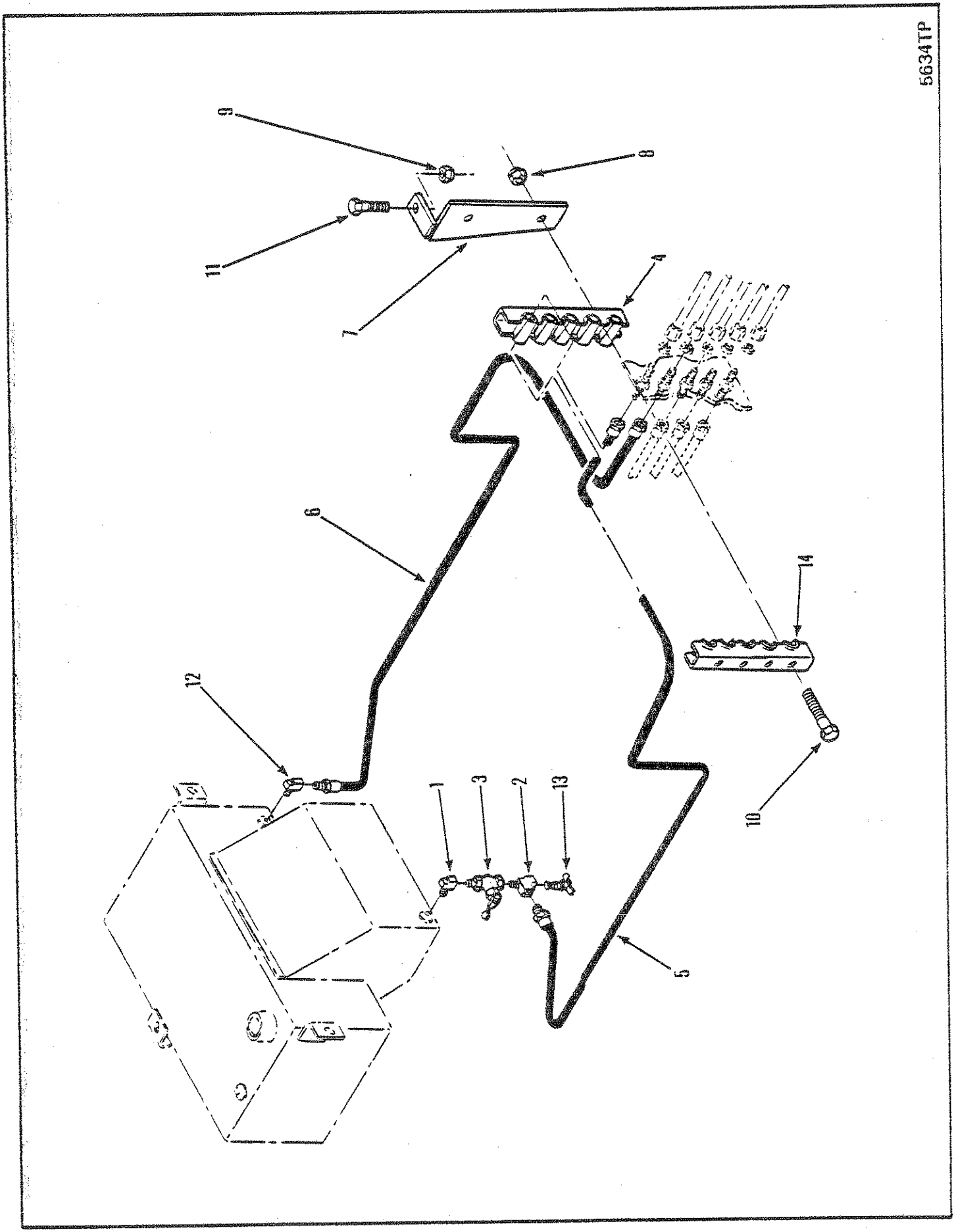
5634TP
9
8
11
7
4
6
14
12
1
3
2
13
10
5

FUEL TANK & LINES
RÉSERVOIR DE CARBURANT & CANALISATION
KRAFTSTOFFTANK & LEITUNGEN
TANQUE DE COMBUSTÍVEL & TUBULAÇÕES
DEPÓSITO & LÍNEAS DE COMBUSTIBLE

No.	Part No.	Qty	Description	Description	Benennung	Descrição	Descripción
1	618298	1	Elbow	coude	Winkelrohr	cotovêlo	codo
2	784983	1	Tee	raccord T	T-Verbindungsstück	te	te
3	1900756	1	Valve	soupape	Ventil	válvula	válvula
4	[1]1901397	1	Clamp	pince	Schelle	braçadeira	abrazadera
5	1901458	1	Hose	tuyau flexible	Schlauch	mangueira	manguera
6	1901459	1	Hose	tuyau flexible	Schlauch	mangueira	manguera
7	1901543	1	Bracket	support	Winkel	grampo	grampa
8	17D000002	2	Nut	écrou	Mutter	porca	tuerca
9	18D000006	1	Nut	écrou	Mutter	porca	tuerca
10	17C000536	2	Bolt	boulon	Bolzen	parafuso	bulón
11	18C000624	1	Bolt	boulon	Bolzen	parafuso	bulón
12	62F000004	1	Elbow	coude	Winkelrohr	cotovêlo	codo
13	72F000002	1	Draincock	robinet vidange	Abflusshahn	torneira purga	grifo purga
14	[2]†---------	-	Clamp	pince	Schelle	braçadeira	abrazadera

[1] Inc 14

[2] See 4
[2] Voir 4
[2] Siehe 4
[2] Veja 4
[2] Véase 4

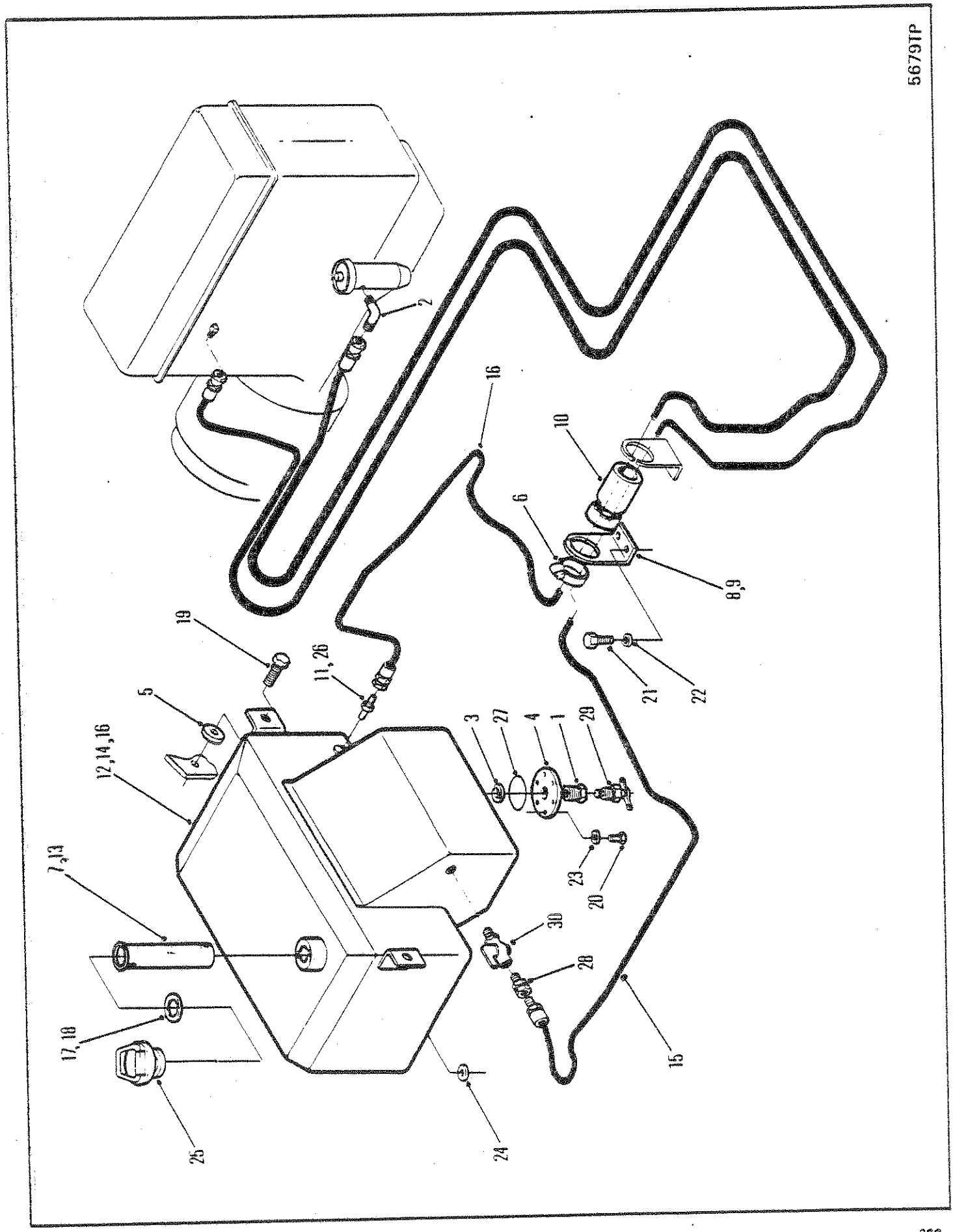
5679TP
2
16
10
6
8,9
19
11, 26
5
12,14,16
3
27
4
1
29
21
22
23
20
7,13
30
28
17,18
15
25
24

FUEL TANK & LINES
RÉSERVOIR DE CARBURANT & CANALISATION
KRAFTSTOFFTANK & LEITUNGEN
TANQUE DE COMBUSTÍVEL & TUBULAÇÕES
DEPÓSITO & LÍNEAS DE COMBUSTIBLE

No.	Part No.	Qty	Description	Description	Benennung	Descrição	Descripción
1	356622	1	Reducer	réducteur	Reduzierstück	redutor	reductor
2	524657	1	Elbow	coude	Winkelrohr	cotovêlo	codo
3	525293	1	Magnet	aimant	Magnet	imã	imán
4	587613	1	Cover	couvercle	Deckel	tampa	tapa
5	664871	3	Pad	tampon	Polster	almofada	almohadílla
6	879717	1	Clamp	pince	Schelle	braçadeira	abrazadera
7	[4]1901464	1	Strainer	tamis	Sieb	coador	tamiz
8	1901981	1	Bracket	support	Winkel	grampo	grampa
9	[1]1903693	1	Bracket	support	Winkel	grampo	grampa
10	[2]1905644	1	Guard	protecteur	Schutz	proteção	protector
11	1905687	1	Fitting	ajustage	Verbindung	ajuste	accesorio
12	[5]1906183	1	Tank	réservoir	Tank	tanque	tanque
13	1906829	1	Strainer	tamis	Sieb	coador	tamiz
14	[4]1919122	1	Tank	réservoir	Tank	tanque	tanque
15	1919915	1	Hose	tuyau flexible	Schlauch	mangueira	manguera
16	1919916	1	Hose	tuyau flexible	Schlauch	mangueira	manguera
17	1990900	1	Gasket	garniture	Dichtung	gaxeta	empaquetadura
18	1990901	1	Gasket	garniture	Dichtung	gaxeta	empaquetadura
19	17C001036	3	Bolt	boulon	Bolzen	parafuso	buión
20	18C000212	6	Bolt	boulon	Bolzen	parafuso	bulón
21	17C000620	6	Bolt	boulon	Bolzen	parafuso	bulón
22	24E000005	2	Lockwasher	rondelle frein	Sicherungsscheibe	arruela de pressão	arandela seguridad
23	27E000006	6	Lockwasher	rondelle frein	Sicherungsscheibe	arruela de pressão	arandela seguridad
24	27E000010	1	Lockwasher	rondelle frein	Sicherungsscheibe	arruela de pressão	arandela seguridad
25	[3]1919500	1	Cap	chapeau	Kappe	tampa	tapa
26	25F000002	1	Elbow	coude	Winkelrohr	cotovêlo	codo
27	25K040428	1	O-ring	joint torique	O Ring	anel-O	anillo-O
28	38F000009	1	Adapter	adaptateur	Zwischenstück	adaptador	adaptador
29	74F000004	1	Draincock	robinet vidange	Abflusshahn	torneira purga	grifo purga
30	1901502	1	Valve	soupape	Ventil	válvula	válvula

[1] □C-9046-881&⟹

[2] □C-9046-101⟹1000

[3] Inc 17 & 18

[4] 666Gr

[5] 666Cable

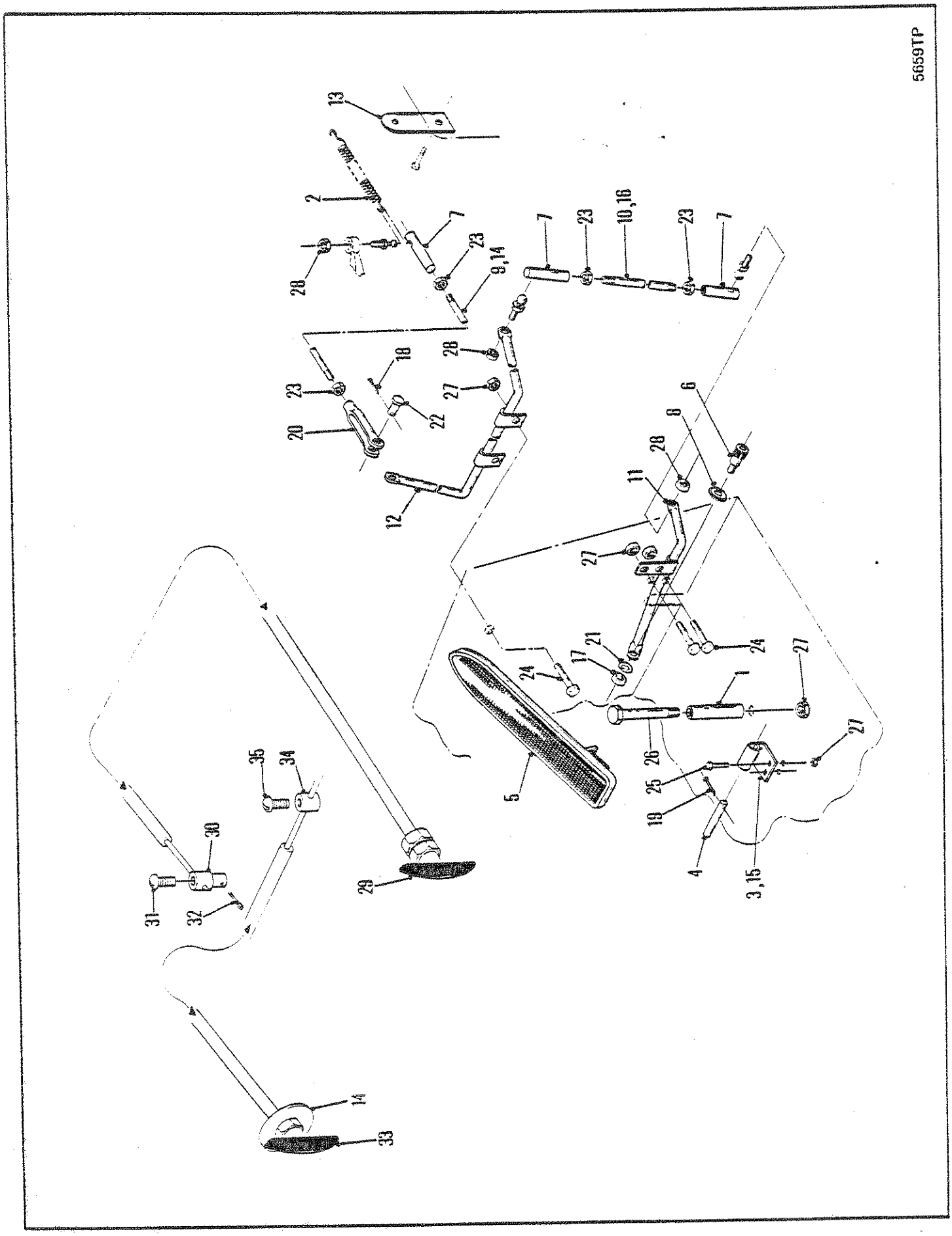
5659TP
13
2
7
23
9,14
28
7
23
10,16
23
7
28
18
23
27
22
20
12
6
8
28
11
27
21
17
24
24
27
1
26
27
25
19
4
3,15
5
35
34
30
31
32
29
14
33

ACCELERATOR & LINKAGE
ACCÉLÉRATEUR ET TRINGLERIE
BESCHLEUNIGUNGS-FUSSHEBEL UND GESTÄNGE
ACELERADOR E ARTICULAÇÃO
ACELERADOR & CONEXIÓN

No.	Part No.	Qty	Description	Description	Benennung	Descrição	Descripción
1	551016	1	Pedal stop	pédal darrêt	Pedalanschlag	pedal de parada	pedal de parada
2	551090	1	Spring	ressort	Feder	mola	resorte
3	623760	1	Bracket	support	Winkel	grampo	grampa
4	623762	1	Pin	goupille	Stift	pino	pasador
5	664983	1	Pedal	pédale	Pedal	pedal	pedal
6	742895	1	Bolt	boulon	Bolzen	parafuso	bulón
7	2520346	3	Ball joint	rotule	Kugelgelenk	articulação esf	articulación esf
8	1663494	1	Roller	galet	Rolle	rolete	rodillo
9	1900548	1	Rod	tige	Stange	varão	varilla
10	[1]1900549	1	Rod	tige	Stange	varão	varilla
11	1900560	1	Lever	levier	Hebel	alavanca	palanca
12	1900561	1	Arm	bras	Arm	braço	brazo
13	1900609	1	Lug	point de soudure	Ansatz	alça	orejo de soporte
14	531905	1	Plate	plaque	Platte	placa	placa
15	1901053	1	Pad	tampon	Polster	almofada	almohadilla
16	1901054	1	Rod	tige	Stange	varão	varilla
17	1D0000005	1	Nut	écrou	Mutter	porca	tuerca
18	1F0000310	1	Cotter pin	goupille fendue	Splint	contrapino	chaveta dos patos
19	1F0000312	1	Pin	goupille	Stift	pino	pasador
20	2J0005204	1	Clevis	étrier	Schkel	garfo	horquilla
21	4E0000005	1	Lockwasher	rondelle frein	Sicherungsscheibe	arruela de pressão	arandela seguridad
22	4F0005062	1	Pin	goupille	Stift	pino	pasador
23	8D0000005	4	Nut	écrou	Mutter	porca	tuerca
24	18C000412	4	Bolt	boulon	Bolzen	parafuso	bulón
25	18C000420	2	Bolt	boulon	Bolzen	parafuso	bulón
26	18C000460	1	Bolt	boulon	Bolzen	parafuso	bulón
27	18D000004	7	Nut	écrou	Mutter	porca	tuerca
28	18D000005	3	Nut	écrou	Mutter	porca	tuerca
29	1520193	1	Eng stop cable	cable arrêt moteur	Motorabstellkabel	fio parada motor	cable parada motor
30	1523209	1	Connector	raccord	Verbindungsstück	ligador	conector
31	86G001008	1	Screw	vis	Schraube	parafuso	tornillo
32	1F0000208	1	Cotter pin	goupille fendue	Splint	contrapino	chaveta dos patos
33	1520190	1	Emgy stop cable				
34	1523210	1	Connector	raccord	Verbindungsstück	ligador	conector
35	85G000806	1	Screw	vis	Schraube	parafuso	tornillo

[1] ☐C-9016-101➡999

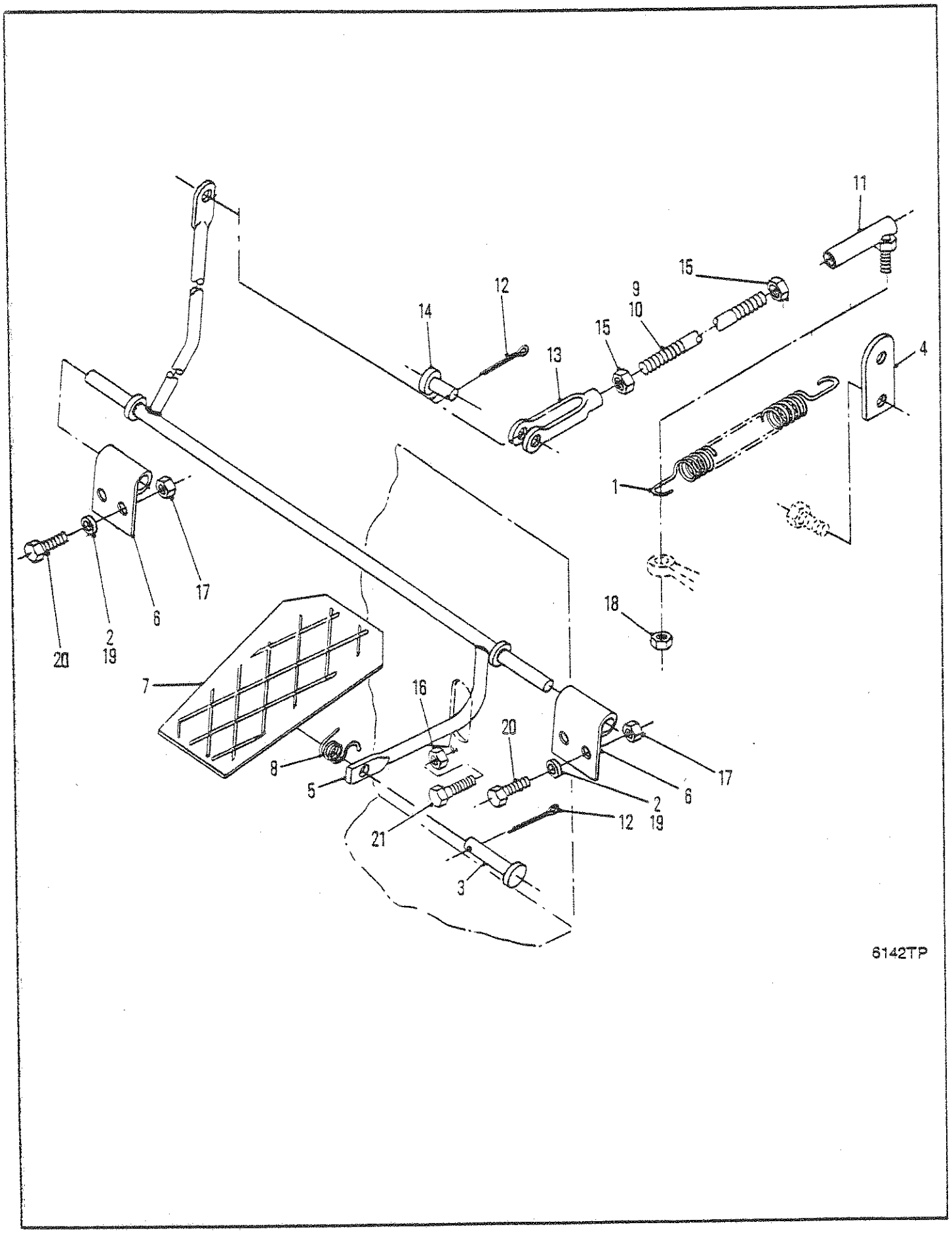
11
15
12
9
10
14
15
13
4
1
17
6
2
19
20
18
7
16
20
8
5
17
6
2
19
12
21
3
6142TP

ACCELERATOR & LINKAGE
ACCÉLÉRATEUR ET TRINGLERIE
BESCHLEUNIGUNGS-FUSSHEBEL UND GESTÄNGE
ACELERADOR E ARTICULAÇÃO
ACELERADOR & CONEXIÓN

No.	Part No.	Qty	Description	Description	Benennung	Descrição	Descripción
1	551090	1	Spring	ressort	Feder	mola	resorte
2	⊠1930580	1	Bracket	support	Winkel	grampo	grampa
3	894831	1	Pin	goupille	Stift	pino	pasador
4	1900609	1	Lug	point de soudure	Ansatz	alça	orejo de soporte
5	1900873	1	Arm	bras	Arm	braço	brazo
6	1900875	3	Bracket	support	Winkel	grampo	grampa
7	1900876	1	Pedal	pédale	Pedal	pedal	pedal
8	1901081	1	Spring	ressort	Feder	mola	resorte
9	⊠1523210	1	Connector	raccord	Verbindungsstück	ligador	conector
10	1902326	1	Rod	tige	Stange	varão	varilla
11	2520346	1	Ball joint	rotule	Kugelgelenk	articulação esf	articulación esf
12	1F0000310	2	Pin	goupille	Stift	pino	pasador
13	2J0005204	1	Clevis	étrier	Schkel	garfo	horquilla
14	4F0005062	1	Pin	goupille	Stift	pino	pasador
15	8D0000005	2	Nut	écrou	Mutter	porca	tuerca
16	8D0000008	1	Nut	écrou	Mutter	porca	tuerca
17	60D000004	4	Nut	écrou	Mutter	porca	tuerca
18	18D000005	1	Nut	écrou	Mutter	porca	tuerca
19	⊠85G000806	1	Screw	vis	Schraube	parafuso	tornillo
20	18C000412	2	Bolt	boulon	Bolzen	parafuso	bulón
21	18C000832	1	Bolt	boulon	Bolzen	parafuso	bulón
22	⊠1900759	1	Cable assy	ens câble	Kabel vollst	conjunto do cabo	conjunto de cable

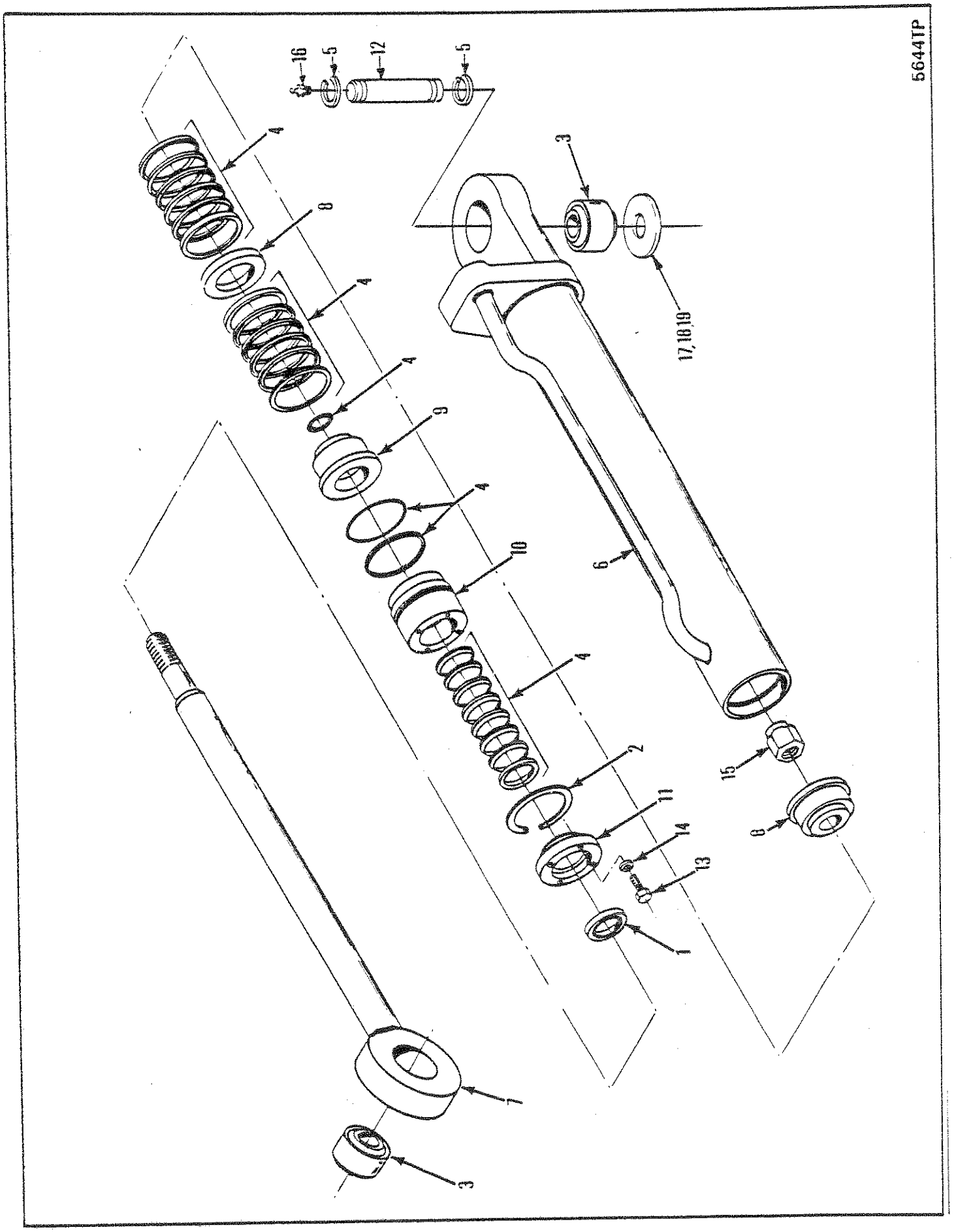
5644TP
16
5
12
5
4
8
4
4
9
4
10
4
2
11
14
13
1
7
3
3
17,18,19
6
15
8

STEER & BLADE CYLINDER ASSEMBLY
ENSEMBLE CYLINDRE, DIRECTION ET LAME
ZYLINDEREINHEIT, STEUER & KLINGE
CONJUNTO DE CILINDRO, DIREÇÃO E LÂMINA
CONJUNTO DE CILINDRO DIRECCION Y CUCHILLA

No.	Part No.	Qty	Description	Description	Benennung	Descrição	Descripción
A	[1]1900220	1	Cylinder	cylindre	Zylinder	cilindro	cilindro esclavo
B	[2]1991084	1	Seal kit	joint étan trse	Dichtungssatz	vedador jôgo	sello juego
1	562783	1	Seal	joint étanchéité	Dichtung	vedador	sello
2	711022	1	Ring	anneau	Ring	anel	anillo
3	1574466	2	Bushing	chemise	Buchse	bucha	buje
4	1900205	1	Packing set	ens demballage	Verpackungssatz	conj de embalagem	juego empaq
5	224106	4	Ring retaining	bague darrêt	Haltering	anel retentor	anillo de retención
6	1900221	1	Cylinder & Base	cylinder et base	Zylinder & Basis	cilindro e base	cilindro y base
7	1900222	1	Rod	tige	Stange	varão	varilla
8	1900223	2	Washer	rondelle	Scheibe	arruela	arandela
9	1900224	1	Piston	piston	Kolben	pistão	pistón
10	1900225	1	Head	culasse	Kopf	cabeça	cabeza
11	1900226	1	Retainer	arrêtoir	Halterung	retentor	retén
12	1915222	2	Pin	goupille	Stift	pino	pasador
13	17C000516	4	Bolt	boulon	Bolzen	parafuso	bulón
14	24E000005	4	Lockwasher	rondelle frein	Sicherungsscheibe	arruela de pressão	arandela seguridad
15	67D000020	1	Nut	écrou	Mutter	porca	tuerca
16	10H000025	2	Grease fitting	graisseur	Nippel Schmier	graxeira	grasera
17	1900167	2	Washer	rondelle	Scheibe	arruela	arandela
18	‡1900168	-	Washer	rondelle	Scheibe	arruela	arandela
19	‡1901079	-	Shim	cale	Beilage	calço	planchita

[1] Inc 1, 2, 4, 6⟹11 & 13⟹15

[2] Inc 1, 2 & 4

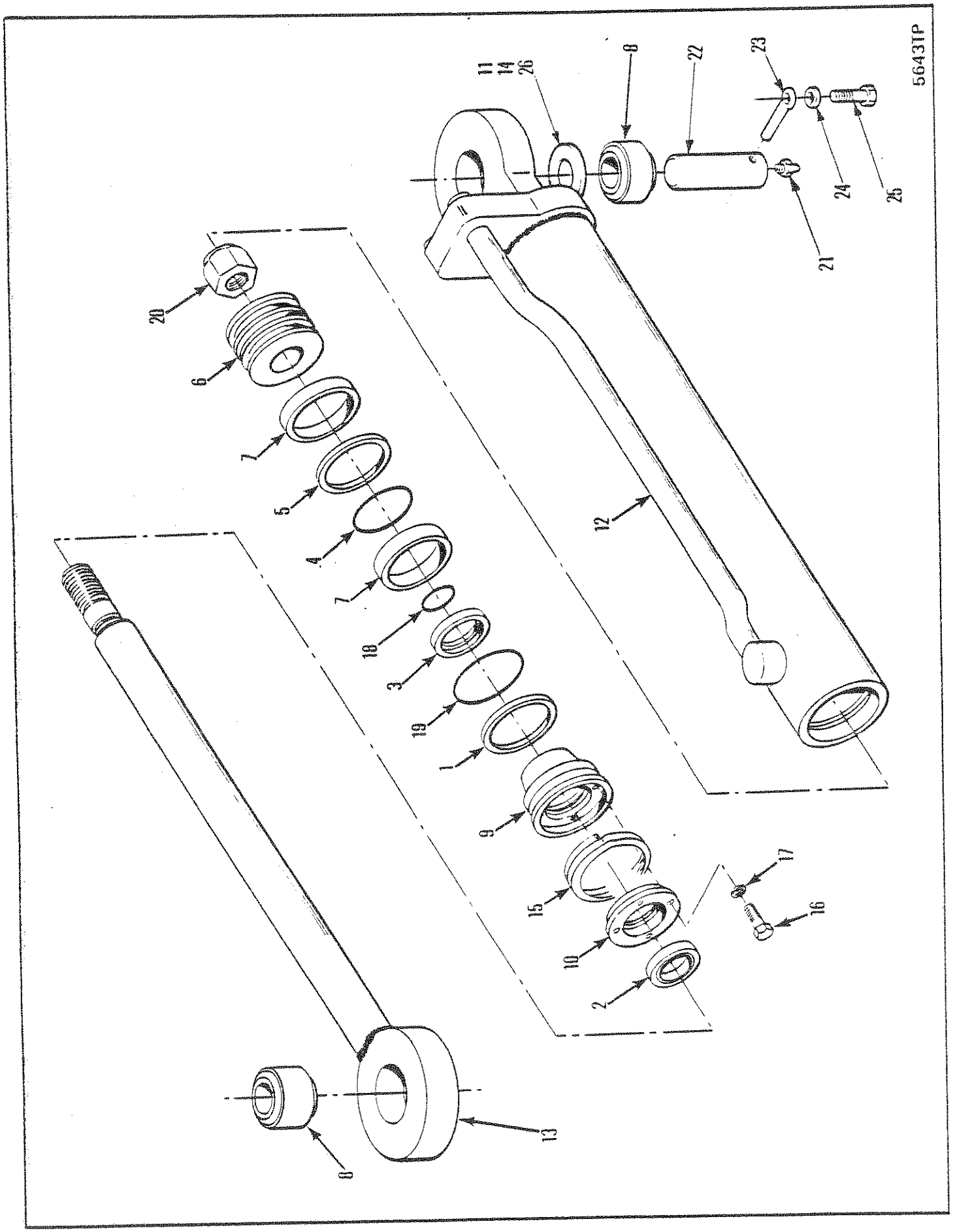
5643TP
11
14
26
8
22
23
24
25
21
20
6
7
5
4
7
18
3
19
1
9
15
10
2
17
16
12
13
8

STEER & BLADE CYLINDER ASSEMBLY
ENSEMBLE CYLINDRE, DIRECTION ET LAME
ZYLINDEREINHEIT, STEUER & KLINGE
CONJUNTO DE CILINDRO, DIREÇÃO E LÂMINA
CONJUNTO DE CILINDRO DIRECCION Y CUCHILLA

No.	Part No.	Qty	Description	Description	Benennung	Descrição	Descripción
A	**1904674**	1	Cylinder assy	ens cylindre	Zylinderheit	conj de cilindro	conj de cilindro
B	[1]**1991086**	1	Seal kit	joint étan trse	Dichtungssatz	vedador jôgo	sello juego
1	**532917**	1	Ring	anneau	Ring	anel	anillo
2	**562783**	1	Wiper	racleur	Wischer	limpador	limpiador
3	**713678**	1	Ring	anneau	Ring	anel	anillo
4	**1503629**	1	Ring	anneau	Ring	anel	anillo
5	**2553205**	1	Ring	anneau	Ring	anel	anillo
6	**1503639**	1	Washer	rondelle	Scheibe	arruela	arandela
7	**1530264**	2	Ring	anneau	Ring	anel	anillo
8	**1574466**	2	Bushing	chemise	Buchse	bucha	buje
9	[2]**1928845**	1	Cap	chapeau	Kappe	tampa	tapa
10	**1902769**	1	Ring	anneau	Ring	anel	anillo
11	**1905399**	8	Washer	rondelle	Scheibe	arruela	arandela
12	**1905003**	1	Tube & base	conduite et base	Rohr & Basis	tubo e base	tubo y base
13	**1905005**	1	Rod	tige	Stange	varão	varilla
14	‡**1901079**	-	Shim	cale	Beilage	calço	planchita
15	**2506407**	1	Ring	anneau	Ring	anel	anillo
16	**17C000516**	3	Bolt	boulon	Bolzen	parafuso	bulón
17	**24E000005**	3	Lockwasher	rondelle frein	Sicherungsscheibe	arruela de pressão	arandela seguridad
18	**25K040104**	1	O-ring	joint torique	O Ring	anel-O	anillo-O
19	**25K040308**	1	O-ring	joint torique	O Ring	anel-O	anillo-O
20	**67D000020**	1	Nut	écrou	Mutter	porca	tuerca
21	**10H000025**	2	Grease fitting	graisseur	Nippel Schmier	graxeira	grasera
22	**1915205**	2	Pin	goupille	Stift	pino	pasador
23	**586452**	2	Lockpin	goupille de blocage	Sperrstift	pino de trava	pasador de seguridad
24	**24E000008**	2	Lockwasher	rondelle frein	Sicherungsscheibe	arruela de pressão	arandela seguridad
25	**1915786**	2	Bolt	boulon	Bolzen	parafuso	bulón
26	‡**1905398**	-	Shim	cale	Beilage	calço	planchita

[1] Inc 2➡5, 7, 12, 15, 18 & 19

[2] Ref RSG 286B

666GM C-9046-435➡C-9046-890

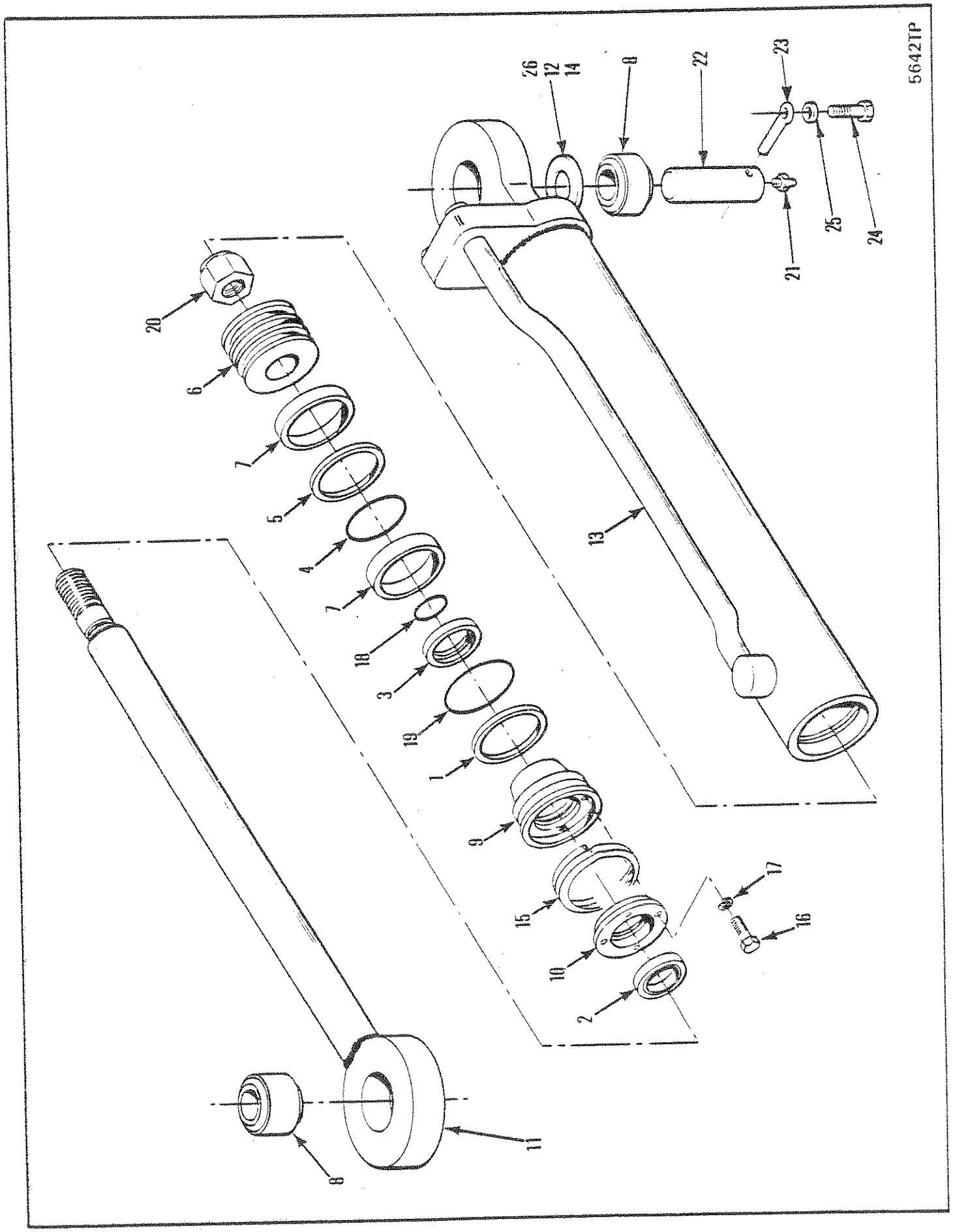
5642TP
26
12
14
8
22
23
25
24
21
20
6
7
5
4
7
18
3
19
1
9
15
10
2
17
16
13
11
8

STEER & BLADE CYLINDER ASSEMBLY
ENSEMBLE CYLINDRE, DIRECTION ET LAME
ZYLINDEREINHEIT, STEUER & KLINGE
CONJUNTO DE CILINDRO, DIREÇÃO E LÂMINA
CONJUNTO DE CILINDRO DIRECCION Y CUCHILLA

No.	Part No.	Qty	Description	Description	Benennung	Descrição	Descripción
A	[1,3]1906258	1	Cylinder assy	ens cylindre	Zylinderheit	conj de cilindro	conj de cilindro
B	[2]1991086	1	Seal kit	joint étan trse	Dichtungssatz	vedador jôgo	sello juego
1	532917	1	Ring	anneau	Ring	anel	anillo
2	562783	1	Wiper	racleur	Wischer	limpador	limpiador
3	713678	1	Ring	anneau	Ring	anel	anillo
4	1503629	1	Ring	anneau	Ring	anel	anillo
5	2553205	1	Ring	anneau	Ring	anel	anillo
6	1503639	1	Washer	rondelle	Scheibe	arruela	arandela
7	1530264	2	Ring	anneau	Ring	anel	anillo
8	1574466	2	Bushing	chemise	Buchse	bucha	buje
9	[3]1928845	1	Cap	chapeau	Kappe	tampa	tapa
10	1902769	1	Ring	anneau	Ring	anel	anillo
11	1905005	1	Rod	tige	Stange	varão	varilla
12	1905399	8	Washer	rondelle	Scheibe	arruela	arandela
13	1906259	1	Tube & Base	condutie et base	Rohr & Basis	tubo e base	tube y base
14	‡1901079	-	Shim	cale	Beilage	calço	planchita
15	2506407	1	Ring	anneau	Ring	anel	anillo
16	17C000516	3	Bolt	boulon	Bolzen	parafuso	bulón
17	24E000005	3	Lockwasher	rondelle frein	Sicherungsscheibe	arruela de pressão	arandela seguridad
18	25K040104	1	O-ring	joint torique	O Ring	anel-O	anillo-O
19	25K040308	1	O-ring	joint torique	O Ring	anel-O	anillo-O
20	67D000020	1	Nut	écrou	Mutter	porca	tuerca
21	10H000025	1	Grease fitting	graisseur	Nippel Schmier	graxeira	grasera
22	1915205	2	Pin	goupille	Stift	pino	pasador
23	586452	2	Lockpin	goupille de blocage	Sperrstift	pino de trava	pasador de seguridad
24	1915786	2	Bolt	boulon	Bolzen	parafuso	bulón
25	24E000008	2	Lockwasher	rondelle frein	Sicherungsscheibe	arruela de pressão	arandela seguridad
26	‡1905398	-	Shim	cale	Beilage	calço	planchita

[1] Inc 1➡7, 9➡11, 13, 15➡20

[2] Inc 1➡5, 7, 15, 18 & 19

[3] Ref RSG 286B

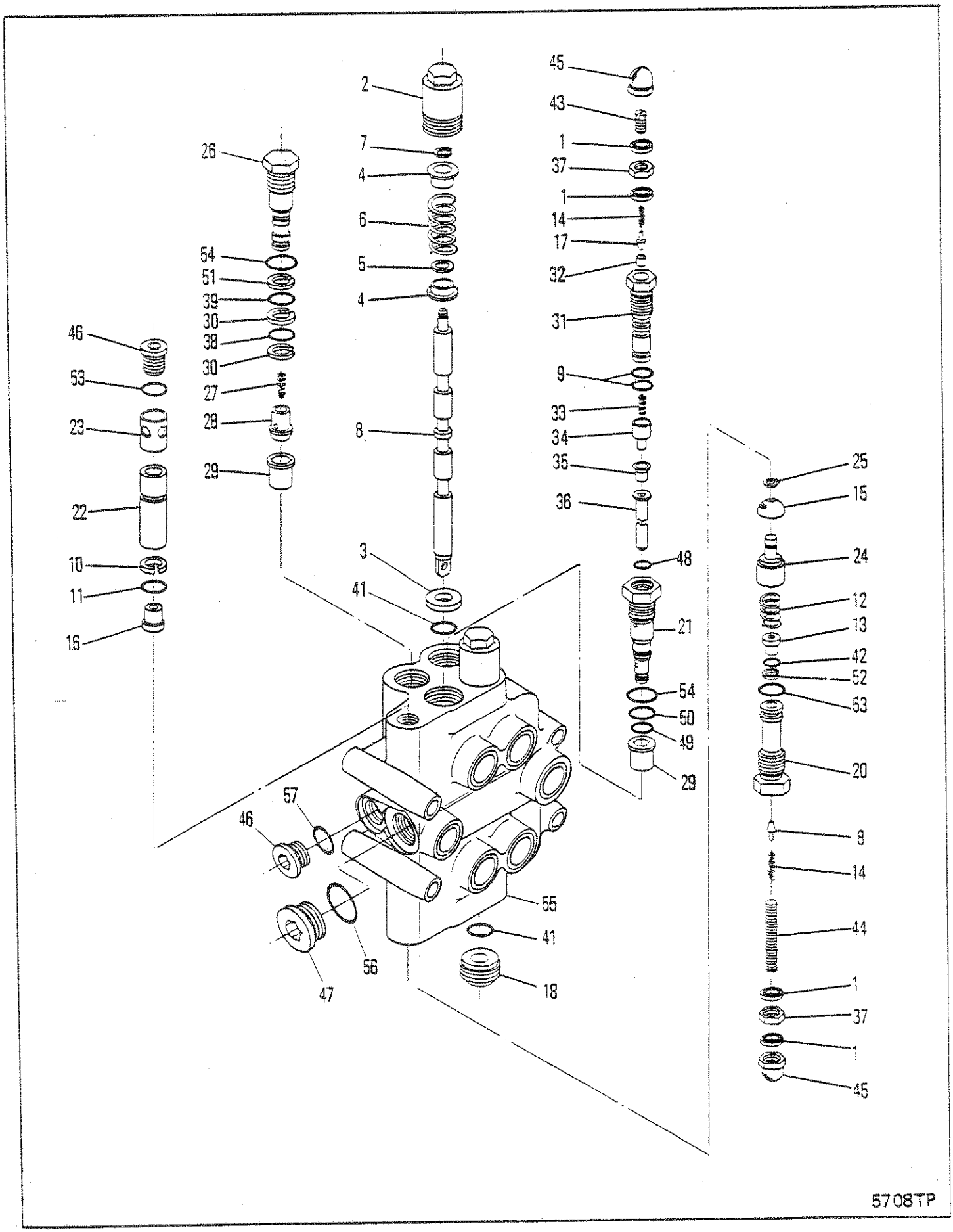
45
43
1
37
1
14
17
32
31
9
33
34
35
36
48
21
54
50
49
29
2
7
4
6
5
4
8
3
41
26
54
51
39
30
38
30
27
28
29
46
53
23
22
10
11
16
25
15
24
12
13
42
52
53
20
8
14
44
1
37
1
45
57
46
55
41
56
47
18
5708TP

CONTROL VALVE
SOUPAPE DE CONTRÔLE
STEUERVENTIL
VÁLVULA DE CONTROLE
VÁLVULA DE CONTROL

No.	Part No.	Qty	Description	Description	Benennung	Descrição	Descripción
A	[1]1900171	1	Control valve	soupape de contrôle	Steurventil	válv de contr	valv de control
B	[3]883734	3	Plunger&Body	plongeur et corps	Stössel&Körper	êmbolo e corpo	embolo y cuerpo
C	[2]1990177	1	Poppet assy	ens clapet	Ventilkegel vollst	gatilho conj	clapeta conj
1	730396	6	Seal	joint étanchéité	Dichtung	vedador	sello
2	878196	2	Cap	chapeau	Kappe	tampa	tapa
3	878231	2	Retainer	arrêtoir	Halterung	retentor	retén
4	878232	4	Spacer	entretoise	Distanzteil	espaçador	espaciador
5	878233	2	Washer	rondelle	Scheibe	arruela	arandela
6	878234	2	Spring	ressort	Feder	mola	resorte
7	878235	2	Ring	anneau	Ring	anel	anillo
8	§-------	1	Spool	tiroir	Spule	carretel	carrete
9	58K000012	4	O-ring	joint torique	O Ring	anel-O	anillo-O
10	899038	1	Ring	anneau	Ring	anel	anillo
11	899039	1	O-ring	joint torique	O Ring	anel-O	anillo-O
12	944466	1	Spring	ressort	Feder	mola	resorte
13	944469	1	Seat	sige	Sitz	assento	asiento
14	944471	3	Spring	ressort	Feder	mola	resorte
15	944643	1	Screen	crible	Sieb	tela	tamiz
16	944645	1	Seat	sige	Sitz	assento	asiento
17	§-------	1	Plunger	plongeur	Druckstange	embolo	émbolo buzo
18	1990173	2	Retainer&Wiper	arrêtoir&balai	Halterung&Wischer	soldada&palheta	limpiador y retén
19	†1990174	1	Sleeve	manchon	Muffe	luva	manguito
20	1990175	1	Cap	chapeau	Kappe	tampa	tapa
21	§-------	2	Body	carrosserie	Karosserie	carroçria	carrocería
22	1990178	1	Sleeve	manchon	Muffe	luva	manguito
23	1990179	1	Sleeve	manchon	Muffe	luva	manguito
24	1990180	1	Plunger	plongeur	Druckstange	embolo	émbolo buzo
25	1990181	1	Ring	anneau	Ring	anel	anillo
26	1990182	2	Cap	chapeau	Kappe	tampa	tapa
27	1990183	2	Spring	ressort	Feder	mola	resorte
28	1990184	2	Poppet	clapet	Ventilkegel	gatilho	clapeta
29	1990185	4	Seat	sige	Sitz	assento	asiento
30	1990186	4	Ring	anneau	Ring	anel	anillo
31	1990188	2	Cap	chapeau	Kappe	tampa	tapa
32	1990189	2	Seat	sige	Sitz	assento	asiento
33	1990190	2	Spring	ressort	Feder	mola	resorte
34	1990191	2	Poppet	clapet	Ventilkegel	gatilho	clapeta
35	1990192	2	Seat	sige	Sitz	assento	asiento
36	1990193	1	Tube	tube	Rohr	tubo	tubo
37	8D000006	3	Nut	écrou	Mutter	porca	tuerca
38	25K020016	2	O-ring	joint torique	O Ring	anel-O	anillo-O
39	25K020018	2	O-ring	joint torique	O Ring	anel-O	anillo-O
40	†25K020100	1	O-ring	joint torique	O Ring	anel-O	anillo-O
41	25K030024	4	O-ring	joint torique	O Ring	anel-O	anillo-O
42	25K030210	1	O-ring	joint torique	O Ring	anel-O	anillo-O
43	33G000514	2	Screw	vis	Schraube	parafuso	tornillo
44	33G000528	1	Screw	vis	Schraube	parafuso	tornillo
45	47D000005	3	Nut	écrou	Mutter	porca	tuerca

[1] Inc 1⟹57

[2] Inc 15, 24 & 25

[3] Inc 17 & 21

[4] Inc 56

[5] Inc 57

666GM C-9016-101⟹C-9016-9999

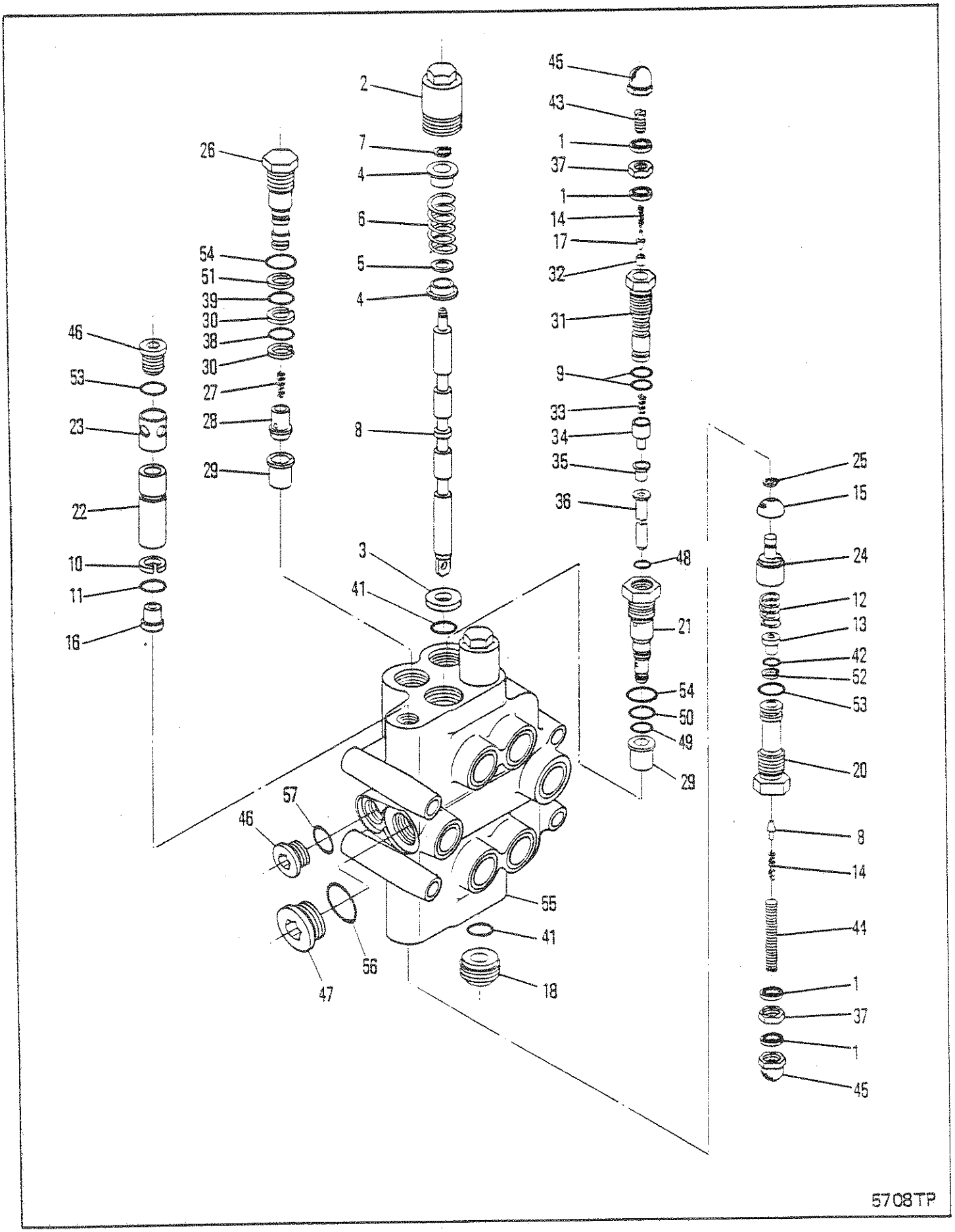
2
7
4
6
5
4
8
3
41
26
54
51
39
30
38
30
27
28
29
46
53
23
22
10
11
16
45
43
1
37
1
14
17
32
31
9
33
34
35
36
48
21
54
50
49
29
25
15
24
12
13
42
52
53
20
8
14
44
1
37
1
45
57
46
56
47
55
41
18
5708TP

CONTROL VALVE
SOUPAPE DE CONTRÔLE
STEUERVENTIL
VÁLVULA DE CONTROLE
VÁLVULA DE CONTROL

No.	Part No.	Qty	Description	Description	Benennung	Descrição	Descripción
46	[5]47K000006	2	Plug	bouchon	Stopfen	bujão	tapón
47	[4]47K000008	2	Plug	bouchon	Stopfen	bujão	tapón
48	58K000011	2	O-ring	joint torique	O Ring	anel-O	anillo-O
49	58K000014	2	O-ring	joint torique	O Ring	anel-O	anillo-O
50	58K000015	2	O-ring	joint torique	O Ring	anel-O	anillo-O
51	73K000015	2	Ring	anneau	Ring	anel	anillo
52	73K000141	1	Ring	anneau	Ring	anel	anillo
53	91F000006	2	O-ring	joint torique	O Ring	anel-O	anillo-O
54	91F000007	4	O-ring	joint torique	O Ring	anel-O	anillo-O
55	§---------	1	Casting	pièce en fonte	Gussteil	peça fundida	pieza fundida
56	§---------	2	O-ring	joint torique	O Ring	anel-O	anillo-O
57	§---------	1	O-ring	joint torique	O Ring	anel-O	anillo-O

[1] Inc 1⟹57

[2] Inc 15, 24 & 25

[3] Inc 17 & 21

[4] Inc 56

[5] Inc 57

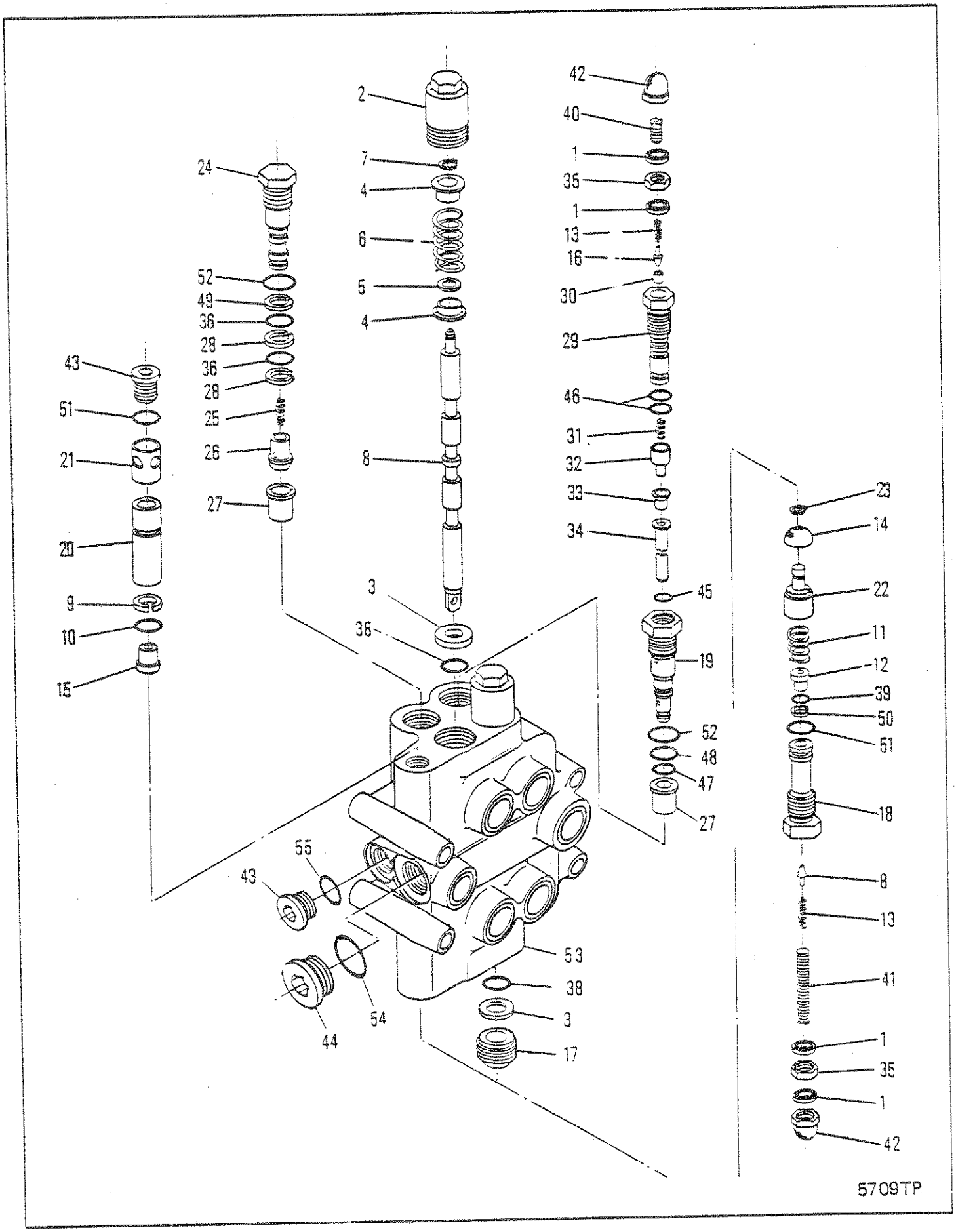
2
7
4
6
5
4
8
3
38
24
52
49
36
28
36
28
25
26
27
43
51
21
20
9
10
15
42
40
1
35
1
13
16
30
29
46
31
32
33
34
45
19
52
48
47
27
23
14
22
11
12
39
50
51
18
8
13
41
1
35
1
42
55
43
44
54
53
38
3
17
5709TP

CONTROL VALVE
SOUPAPE DE CONTRÔLE
STEUERVENTIL
VÁLVULA DE CONTROLE
VÁLVULA DE CONTROL

No.	Part No.	Qty	Description	Description	Benennung	Descrição	Descripción
A	[1]1900752	1	Control valve	soupape de contrôle	Steurventil	válv de contr	valv de control
B	[3]883734	3	Plunger&Body	plongeur et corps	Stössel&Körper	êmbolo e corpo	embolo y cuerpo
C	[2]1990177	1	Poppet assy	ens clapet	Ventilkegel vollst	gatilho conj	clapeta conj
1	730396	6	Seal	joint étanchéité	Dichtung	vedador	sello
2	878196	2	Cap	chapeau	Kappe	tampa	tapa
3	878231	3	Retainer	arrêtoir	Halterung	retentor	retén
4	878232	4	Spacer	entretoise	Distanzteil	espaçador	espaciador
5	878233	2	Washer	rondelle	Scheibe	arruela	arandela
6	878234	2	Spring	ressort	Feder	mola	resorte
7	878235	2	Ring	anneau	Ring	anel	anillo
8	§------	2	Spool	tiroir	Spule	carretel	carrete
9	73K000141	1	Ring	anneau	Ring	anel	anillo
10	899039	1	O-ring	joint torique	O Ring	anel-O	anillo-O
11	944466	1	Spring	ressort	Feder	mola	resorte
12	944469	1	Seat	sige	Sitz	assento	asiento
13	944471	3	Spring	ressort	Feder	mola	resorte
14	944643	1	Screen	crible	Sieb	tela	tamiz
15	944645	1	Seat	sige	Sitz	assento	asiento
16	§--------	2	Plunger	plongeur	Druckstange	embolo	émbolo buzo
17	1990173	2	Retainer & wiper	arrêtoir&balai	Halterung&Wischer	retentor&palheta	limpador y retén
18	1990175	1	Cap	chapeau	Kappe	tampa	tapa
19	§-------	2	Body	carrosserie	Karosserie	carroçria	carrocería
20	1990178	1	Sleeve	manchon	Muffe	luva	manguito
21	1990179	1	Sleeve	manchon	Muffe	luva	manguito
22	1990180	1	Plunger	plongeur	Druckstange	embolo	émbolo buzo
23	1990181	1	Ring	anneau	Ring	anel	anillo
24	1990182	2	Cap	chapeau	Kappe	tampa	tapa
25	1990183	2	Spring	ressort	Feder	mola	resorte
26	1990184	2	Poppet	clapet	Ventilkegel	gatilho	clapeta
27	1990185	4	Seat	sige	Sitz	assento	asiento
28	1990186	4	Ring	anneau	Ring	anel	anillo
29	1990188	2	Cap	chapeau	Kappe	tampa	tapa
30	1990189	2	Seat	sige	Sitz	assento	asiento
31	1990190	2	Spring	ressort	Feder	mola	resorte
32	1990191	2	Poppet	clapet	Ventilkegel	gatilho	clapeta
33	1990192	2	Seat	sige	Sitz	assento	asiento
34	1990193	1	Tube	tube	Rohr	tubo	tubo
35	8D000006	3	Nut	écrou	Mutter	porca	tuerca
36	25K020016	2	O-ring	joint torique	O Ring	anel-O	anillo-O
37	25K020018	2	O-ring	joint torique	O Ring	anel-O	anillo-O
38	25K030024	4	O-ring	joint torique	O Ring	anel-O	anillo-O
39	25K030210	1	O-ring	joint torique	O Ring	anel-O	anillo-O
40	33G000514	2	Screw	vis	Schraube	parafuso	tornillo
41	33G000528	1	Screw	vis	Schraube	parafuso	tornillo
42	47D000005	3	Nut	écrou	Mutter	porca	tuerca
43	[5]47K000006	2	Plug	bouchon	Stopfen	bujão	tapón
44	[4]47K000008	2	Plug	bouchon	Stopfen	bujão	tapón
45	58K000011	2	O-ring	joint torique	O Ring	anel-O	anillo-O

[1] Inc 1⟹55

[2] Inc 14, 22, & 23

[3] Inc 16 & 19

[4] Inc 55

[5] Inc 54

666GM C-9026-101⟹C-9036-9999

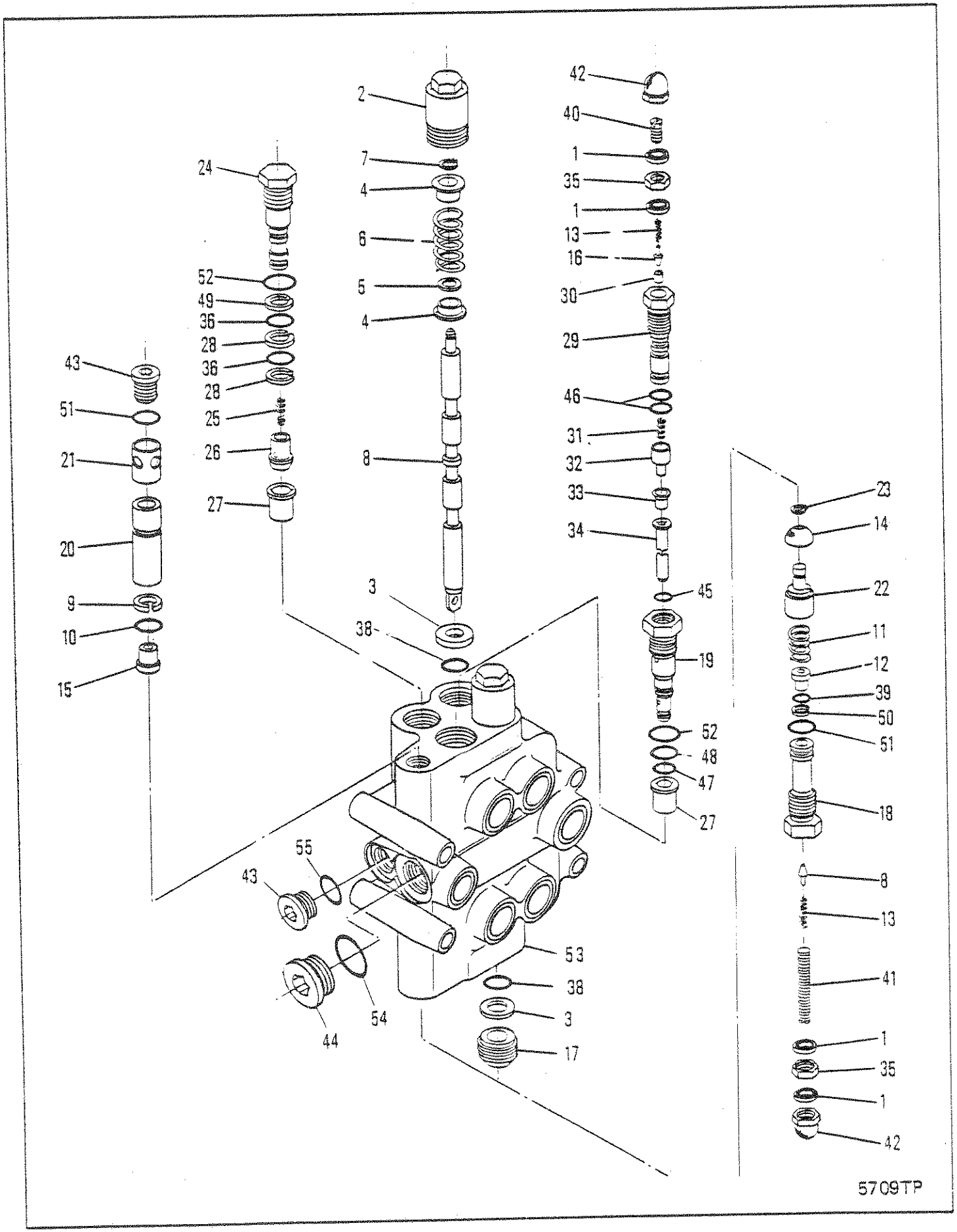
42
40
1
35
1
13
16
30
29
46
31
32
33
34
45
19
52
48
47
27
2
7
4
6
5
4
8
3
38
24
52
49
36
28
36
28
25
26
27
43
51
21
20
9
10
15
23
14
22
11
12
39
50
51
18
8
13
41
1
35
1
42
55
43
44
54
53
38
3
17
5709TP

CONTROL VALVE
SOUPAPE DE CONTRÔLE
STEUERVENTIL
VÁLVULA DE CONTROLE
VÁLVULA DE CONTROL

No.	Part No.	Qty	Description	Description	Benennung	Descrição	Descripción
46	58K000012	4	O-ring	joint torique	O Ring	anel-O	anillo-O
47	58K000014	2	O-ring	joint torique	O Ring	anel-O	anillo-O
48	58K000015	2	O-ring	joint torique	O Ring	anel-O	anillo-O
49	73K000015	2	Ring	anneau	Ring	anel	anillo
50	73K000141	1	Ring	anneau	Ring	anel	anillo
51	91F000006	2	O-ring	joint torique	O Ring	anel-O	anillo-O
52	91F000007	4	O-ring	joint torique	O Ring	anel-O	anillo-O
53	§---------	1	Casting	pièce en fonte	Gussteil	peça fundida	pieza fundida
54	§---------	2	O-ring	joint torique	O Ring	anel-O	anillo-O
55	§---------	1	O-ring	joint torique	O Ring	anel-O	anillo-O

[1] Inc 1➡55

[2] Inc 14, 22, & 23

[3] Inc 16 & 19

[4] Inc 55

[5] Inc 54

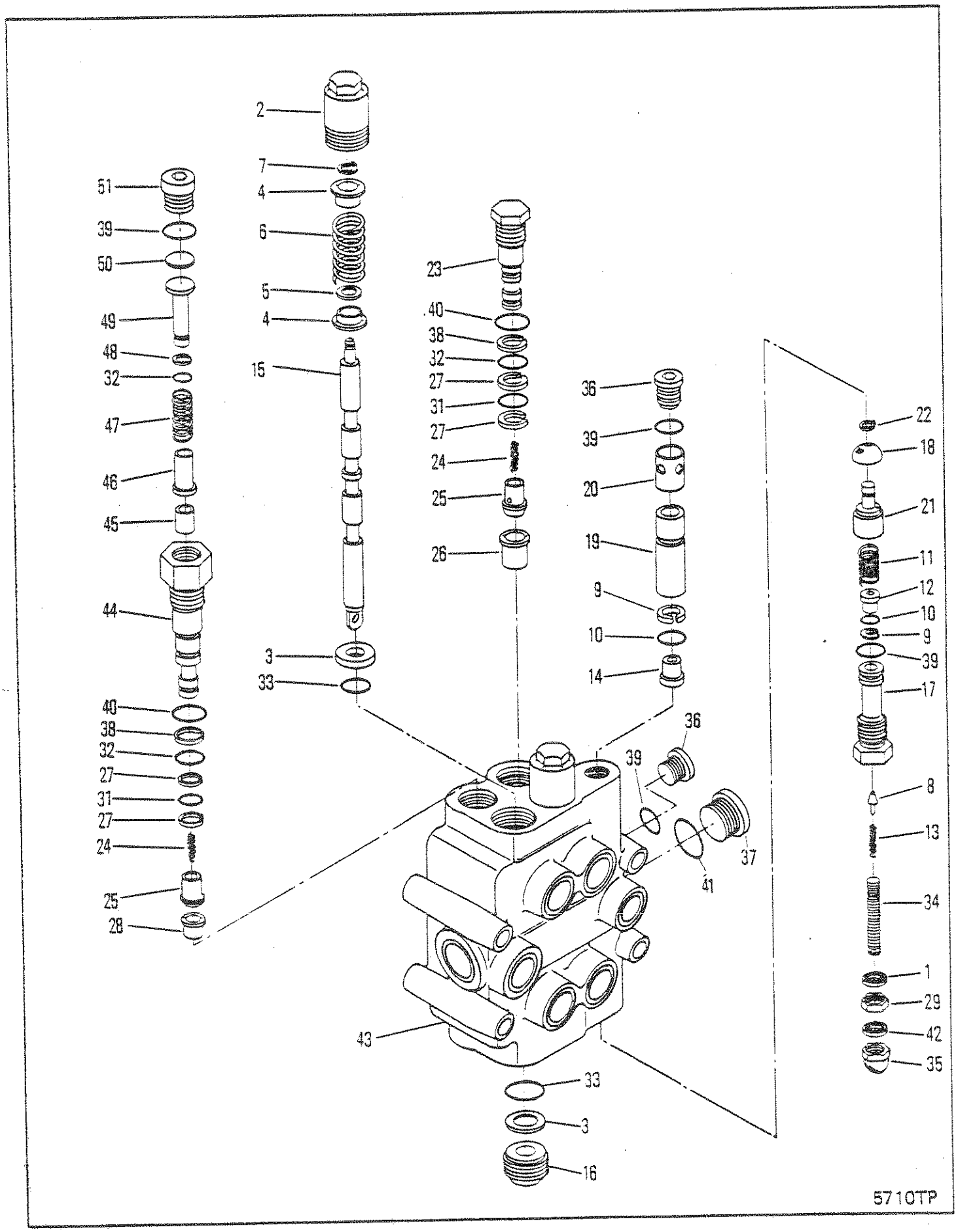
2
7
4
6
5
4
15
3
33
51
39
50
49
48
32
47
46
45
44
40
38
32
27
31
27
24
25
28
23
40
38
32
27
31
27
24
25
26
36
39
20
19
9
10
14
36
39
37
41
43
33
3
16
22
18
21
11
12
10
9
39
17
8
13
34
1
29
42
35
5710TP

CONTROL VALVE
SOUPAPE DE CONTRÔLE
STEUERVENTILVÁLVULA DE CONTROLE
VÁLVULA DE CONTROL
VÁLVULA DE CONTROL

No.	Part No.	Qty	Description	Description	Benennung	Descrição	Descripción
A	[1]1901538	1	Control valve	soupape de contrôle	Steurventil	válv de contr	valv de control
B	[3,4]1990946	1	Relf&ld chk vlv	décharge&charge	ent-&belastung	válv de aliv e carga	válv de aliv y carga
C	[3,5]1990947	1	Relf&ld chk vlv	décharge&charge	ent-&belastung	válv de aliv e carga	válv de aliv y carga
D	[3,6]1990948	1	Relf&ld chk vlv	décharge&charge	ent-&belastung	válv de aliv e carga	válv de aliv y carga
E	[2]1990177	1	Poppet assy	ens clapet	Ventilkegel vollst	gatilho conj	clapeta conj
1	730396	2	Seal	joint étanchéité	Dichtung	vedador	sello
2	§878196	2	Cap	chapeau	Kappe	tampa	tapa
3	878231	4	Retainer	arrêtoir	Halterung	retentor	retén
4	878232	4	Spacer	entretoise	Distanzteil	espaçador	espaciador
5	878233	2	Washer	rondelle	Scheibe	arruela	arandela
6	878234	2	Spring	ressort	Feder	mola	resorte
7	878235	2	Ring	anneau	Ring	anel	anillo
8	883734	1	Plunger	plongeur	Druckstange	embolo	émbolo buzo
9	73K000014	2	Ring	anneau	Ring	anel	anillo
10	899039	2	O-ring	joint torique	O Ring	anel-O	anillo-O
11	944466	1	Spring	ressort	Feder	mola	resorte
12	944469	1	Seat	sige	Sitz	assento	asiento
13	944471	1	Spring	ressort	Feder	mola	resorte
14	944645	1	Seat	sige	Sitz	assento	asiento
15	§-------	2	Spool	tiroir	Spule	carretel	carrete
16	1990173	2	Retainer&Wiper	arrêtoir&balai	Halterung&Wischer	soldada&palheta	limpiador y retén
17	1990175	1	Cap	chapeau	Kappe	tampa	tapa
18	§-------	2	Screen	crible	Sieb	tela	tamiz
19	1990178	1	Seat	sige	Sitz	assento	asiento
20	1990179	1	Sleeve	manchon	Muffe	luva	manguito
21	1990180	1	Plunger	plongeur	Druckstange	embolo	émbolo buzo
22	1990181	1	Ring	anneau	Ring	anel	anillo
23	1990182	2	Cap	chapeau	Kappe	tampa	tapa
24	1990183	4	Spring	ressort	Feder	mola	resorte
25	1990184	4	Poppet	clapet	Ventilkegel	gatilho	clapeta
26	1990185	2	Seat	sige	Sitz	assento	asiento
27	1990186	8	Ring	anneau	Ring	anel	anillo
28	1990266	2	Sleeve	manchon	Muffe	luva	manguito
29	8D000006	1	Nut	écrou	Mutter	porca	tuerca
30	†25K020003	2	O-ring	joint torique	O Ring	anel-O	anillo-O
31	25K020016	4	O-ring	joint torique	O Ring	anel-O	anillo-O
32	25K020018	4	O-ring	joint torique	O Ring	anel-O	anillo-O
33	25K030024	4	O-ring	joint torique	O Ring	anel-O	anillo-O
34	33G000528	1	Screw	vis	Schraube	parafuso	tornillo
35	47D000005	1	Nut	écrou	Mutter	porca	tuerca
36	47K000006	2	Plug	bouchon	Stopfen	bujão	tapón
37	47K000008	2	Plug	bouchon	Stopfen	bujão	tapón
38	73K000015	4	Ring	anneau	Ring	anel	anillo
39	91F000006	5	O-ring	joint torique	O Ring	anel-O	anillo-O
40	91F000007	4	O-ring	joint torique	O Ring	anel-O	anillo-O
41	91F000008	2	O-ring	joint torique	O Ring	anel-O	anillo-O
42	663792	1	Seal	joint étanchéité	Dichtung	vedador	sello
43	§---------	1	Casting	pièce en fonte	Gussteil	peça fundida	pieza fundida
44	§---------	2	Cap	chapeau	Kappe	tampa	tapa
45	§---------	2	Seat	sige	Sitz	assento	asiento

[1] Inc B,C,D,E, 1⟹51

[2] Inc18, 21, 22

[3] Inc18,24,25,27,28,30⟹32,38..40,44⟹51

[4] 1850 PSI 130.1 Kg Cm²

[5] 1900 PSI 133.2 Kg Cm²

[6] 2200 PSI 154.7 Kg Cm²

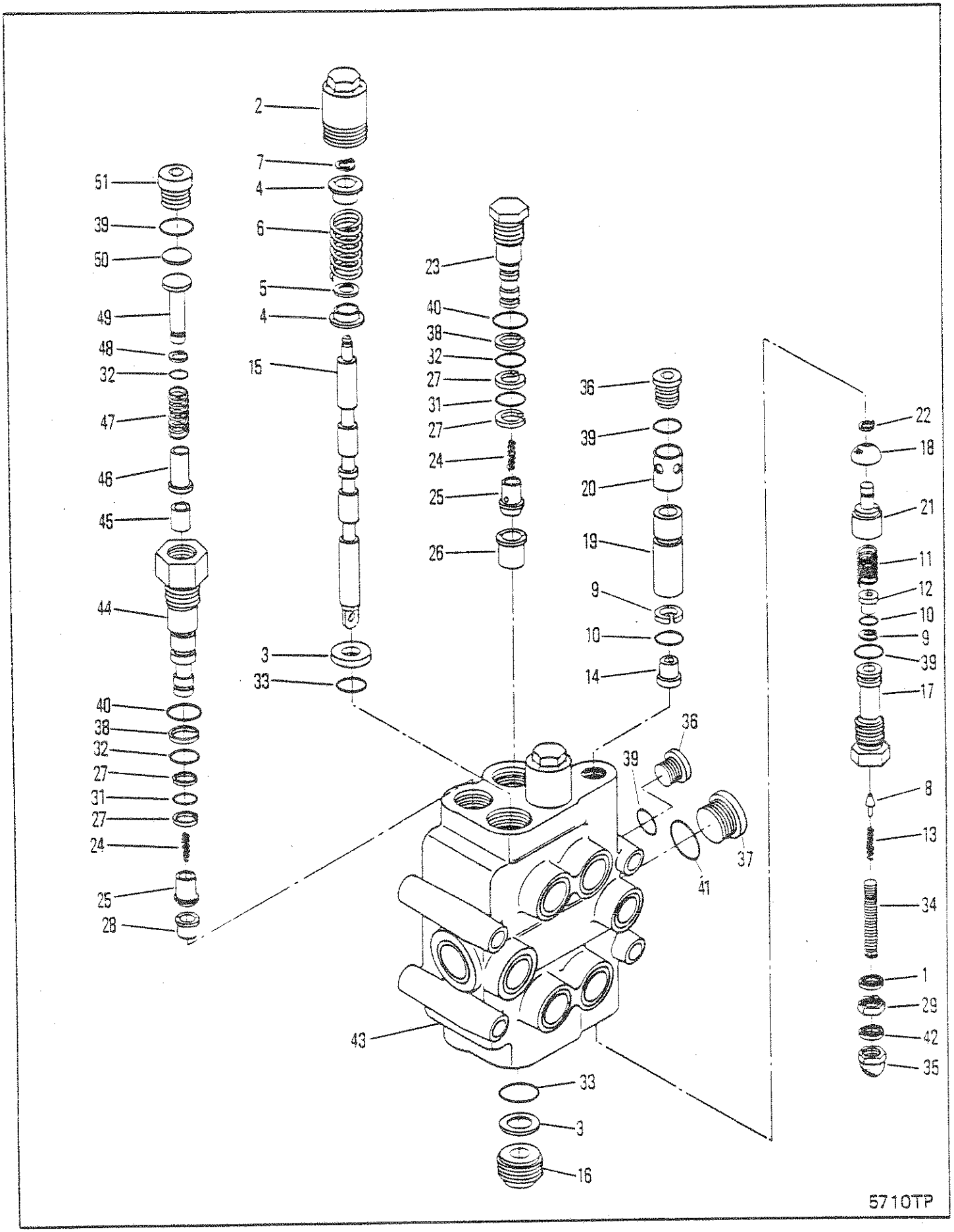
2
7
4
6
5
4
15
3
33
51
39
50
49
48
32
47
46
45
44
40
38
32
27
31
27
24
25
28
23
40
38
32
27
31
27
24
25
26
36
39
20
19
9
10
14
36
39
37
41
43
33
3
16
22
18
21
11
12
10
9
39
17
8
13
34
1
29
42
35
5710TP

CONTROL VALVE
SOUPAPE DE CONTRÔLE
STEUERVENTILVÁLVULA DE CONTROLE
VÁLVULA DE CONTROL
VÁLVULA DE CONTROL

No.	Part No.	Qty	Description	Description	Benennung	Descrição	Descripción
46	§---------	2	Plunger	plongeur	Druckstange	embolo	émbolo buzo
47	§---------	2	Spring	ressort	Feder	mola	resorte
48	§---------	2	Ring	anneau	Ring	anel	anillo
49	§---------	2	Guide	guide	Führungsstück	guia	guía
50	§‡---------	-	Shim	cale	Beilage	calço	planchita
51	§---------	2	Plug	bouchon	Stopfen	bujão	tapón

[1] Inc B,C,D,E, 1➡51

[2] Inc18, 21, 22

[3] Inc18,24,25,27,28,30➡32,38..40,44➡51

[4] 1850 PSI 130.1 Kg Cm²

[5] 1900 PSI 133.2 Kg Cm²

[6] 2200 PSI 154.7 Kg Cm²

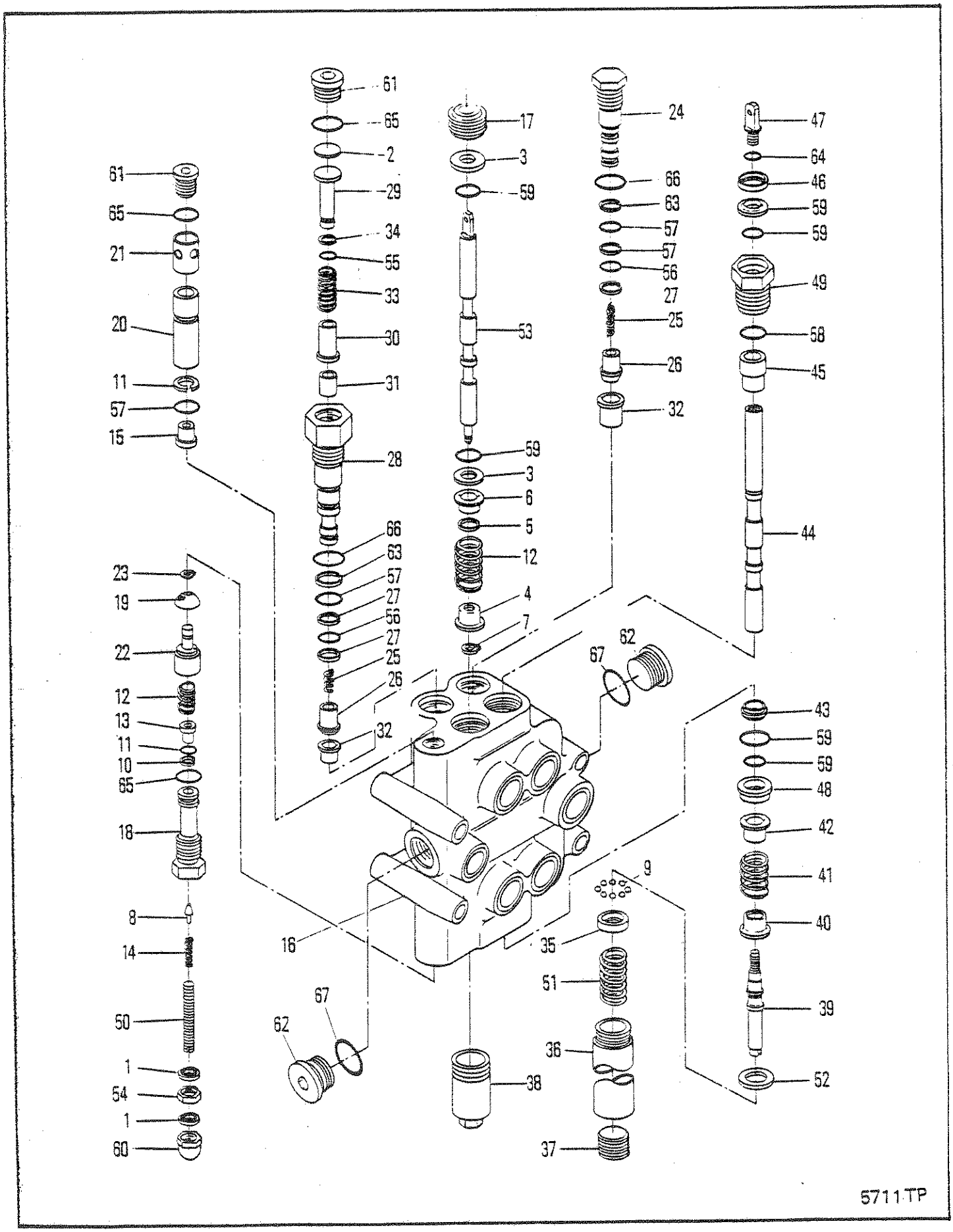
61
65
2
29
34
55
33
30
31
28
66
63
57
27
56
27
25
26
32
61
65
21
20
11
57
15
23
19
22
12
13
11
10
65
18
8
14
50
1
54
1
60
17
3
59
53
59
3
6
5
12
4
7
62
67
16
67
62
38
24
66
63
57
57
56
27
25
26
32
35
51
36
37
47
64
46
59
59
49
58
45
44
43
59
59
48
42
41
40
39
52
9
5711TP

CONTROL VALVE
SOUPAPE DE CONTRÔLE
STEUERVENTILVÁALVULA DE CONTROLE
VÁLVULA DE CONTROLE
VÁLVULA DE CONTROL

No.	Part No.	Qty	Description	Description	Benennung	Descrição	Descripción
A	[1]1902469	1	Control valve	soupape de contrôle	Steuerventil	válv de contr	valv de control
B	[2]1990175	1	Cap	chapeau	Kappe	tampa	tapa
C	[3,4]1990947	2	Relf&ld chk vlv	décharge&charge	ent-&belastung	válv de aliv e carga	válv de aliv y carga
1	730396	2	Seal	joint étanchéité	Dichtung	vedador	sello
2	‡869424	-	Shim	cale	Beilage	calço	planchita
3	878231	4	Retainer	arrêtoir	Halterung	retentor	retén
4	878232	2	Spacer	entretoise	Distanzteil	espaçador	espaciador
5	878233	2	Washer	rondelle	Scheibe	arruela	arandela
6	878234	4	Spacer	entretoise	Distanzteil	espaçador	espaciador
7	878235	2	Ring	anneau	Ring	anel	anillo
8	883734	1	Plunger	plongeur	Druckstange	embolo	émbolo buzo
9	886647	8	Ball	bille	Kugel	esfera	bola
10	899038	1	Ring	anneau	Ring	anel	anillo
11	899039	1	O-ring	joint torique	O Ring	anel-O	anillo-O
12	944466	1	Spring	ressort	Feder	mola	resorte
13	944469	1	Seat	sige	Sitz	assento	asiento
14	944471	1	Spring	ressort	Feder	mola	resorte
15	944645	1	Seat	sige	Sitz	assento	asiento
16	§-------	1	Casting	pièce en fonte	Gussteil	peça fundida	pieza fundida
17	1990173	2	Retainer & wiper	arrêtoir&balai	Halterung&Wischer	retentor&palheta	limpador y retén
18	1990175	1	Cap	chapeau	Kappe	tampa	tapa
19	§-------	1	Screen	crible	Sieb	tela	tamiz
20	1990178	1	Seat	sige	Sitz	assento	asiento
21	1990179	1	Sleeve	manchon	Muffe	luva	manguito
22	1990180	1	Plunger	plongeur	Druckstange	embolo	émbolo buzo
23	1990181	1	Ring	anneau	Ring	anel	anillo
24	1990182	2	Cap	chapeau	Kappe	tampa	tapa
25	1990183	4	Spring	ressort	Feder	mola	resorte
26	1990184	4	Poppet	clapet	Ventilkegel	gatilho	clapeta
27	1990186	8	Ring	anneau	Ring	anel	anillo
28	1990262	2	Cap	chapeau	Kappe	tampa	tapa
29	1990263	2	Guide	guide	Führungsstück	guia	guía
30	1990264	2	Plunger	plongeur	Druckstange	embolo	émbolo buzo
31	1990265	2	Seat	sige	Sitz	assento	asiento
32	1990266	4	Seat	sige	Sitz	assento	asiento
33	1990267	2	Spring	ressort	Feder	mola	resorte
34	1990269	2	Ring	anneau	Ring	anel	anillo
35	1990282	2	Cam	came	Nocke	came	leva
36	1990283	1	Cap	chapeau	Kappe	tampa	tapa
37	1990284	1	Plug	bouchon	Stopfen	bujão	tapón
38	1990285	1	Cap	chapeau	Kappe	tampa	tapa
39	1990286	1	Stud	goujon	Stift	prisioneiro	espárrago
40	1990287	1	Retainer	arrêtoir	Halterung	retentor	retén
41	1990288	1	Spring	ressort	Feder	mola	resorte
42	1990289	1	Retainer	arrêtoir	Halterung	retentor	retén
43	§---------	1	Retainer	arrêtoir	Halterung	retentor	retén
44	§---------	1	Spool	tiroir	Spule	carretel	carrete
45	1990292	1	Sleeve	manchon	Muffe	luva	manguito

[1] Inc 1➡67

[2] Inc 22,69,23

[3] Inc. 2, 25, 27➡31, 33, 34, 55➡57, 61, 63, 65 & 66

[4] 1900PSI 133.2 Kg Cm²

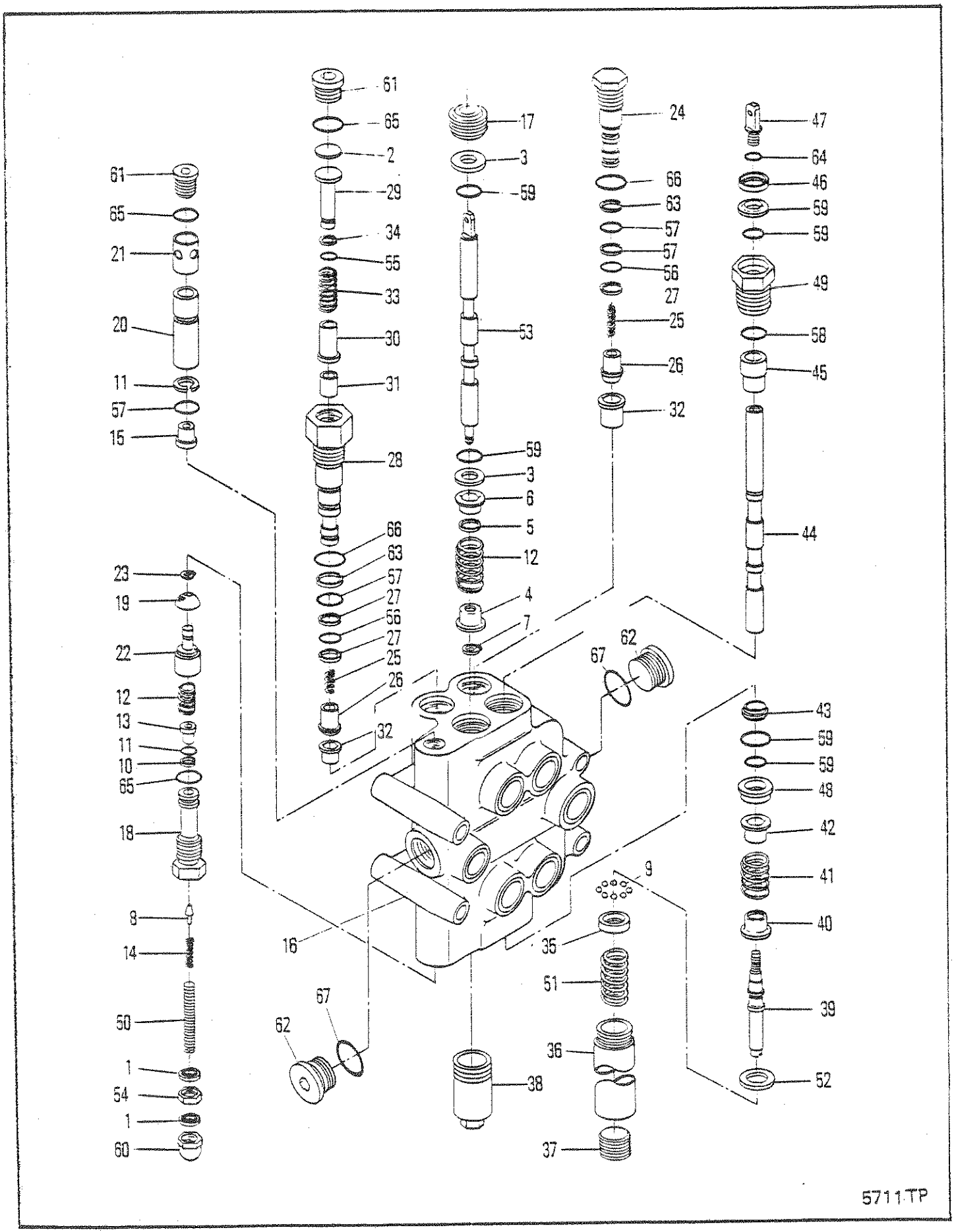
61
65
2
29
34
55
33
30
31
28
66
63
57
27
56
27
25
26
32
61
65
21
20
11
57
15
23
19
22
12
13
11
10
65
18
8
14
50
1
54
1
60
17
3
59
53
59
3
6
5
12
4
7
62
67
16
67
62
38
24
66
63
57
57
56
27
25
26
32
9
35
51
36
37
47
64
46
59
59
49
58
45
44
43
59
59
48
42
41
40
39
52

5711TP

CONTROL VALVE
SOUPAPE DE CONTRÔLE
STEUERVENTILVÁALVULA DE CONTROLE
VÁLVULA DE CONTROLE
VÁLVULA DE CONTROL

No.	Part No.	Qty	Description	Description	Benennung	Descrição	Descripción
46	1990293	1	Retainer	arrêtoir	Halterung	retentor	retén
47	1990294	1	Eye	oeil	Auge	olho	ojo
48	1990295	1	Retainer	arrêtoir	Halterung	retentor	retén
49	1990296	1	Retainer	arrêtoir	Halterung	retentor	retén
50	1990297	-	Screw	vis	Schraube	parafuso	tornillo
51	1990298	1	Spring	ressort	Feder	mola	resorte
52	1990299	1	Washer	rondelle	Scheibe	arruela	arandela
53	§--------	2	Spool	tiroir	Spule	carretel	carrete
54	8D000006	1	Nut	écrou	Mutter	porca	tuerca
55	25K020003	2	O-ring	joint torique	O Ring	anel-O	anillo-O
56	25K020016	4	O-ring	joint torique	O Ring	anel-O	anillo-O
57	25K020018	5	O-ring	joint torique	O Ring	anel-O	anillo-O
58	25K020102	1	O-ring	joint torique	O Ring	anel-O	anillo-O
59	25K030024	8	O-ring	joint torique	O Ring	anel-O	anillo-O
60	47D000005	1	Nut	écrou	Mutter	porca	tuerca
61	47K000006	3	Plug	bouchon	Stopfen	bujão	tapón
62	47K000008	2	Plug	bouchon	Stopfen	bujão	tapón
63	73K000015	4	Ring	anneau	Ring	anel	anillo
64	91F000005	1	O-ring	joint torique	O Ring	anel-O	anillo-O
65	91F000006	3	O-ring	joint torique	O Ring	anel-O	anillo-O
66	91F000007	4	O-ring	joint torique	O Ring	anel-O	anillo-O
67	91F000008	2	O-ring	joint torique	O Ring	anel-O	anillo-O

[1] Inc 1⟹67

[2] Inc 22,69,23

[3] Inc. 2, 25, 27⟹31, 33, 34, 55⟹57, 61, 63, 65 & 66

[4] 1900PSI 133.2 Kg Cm²

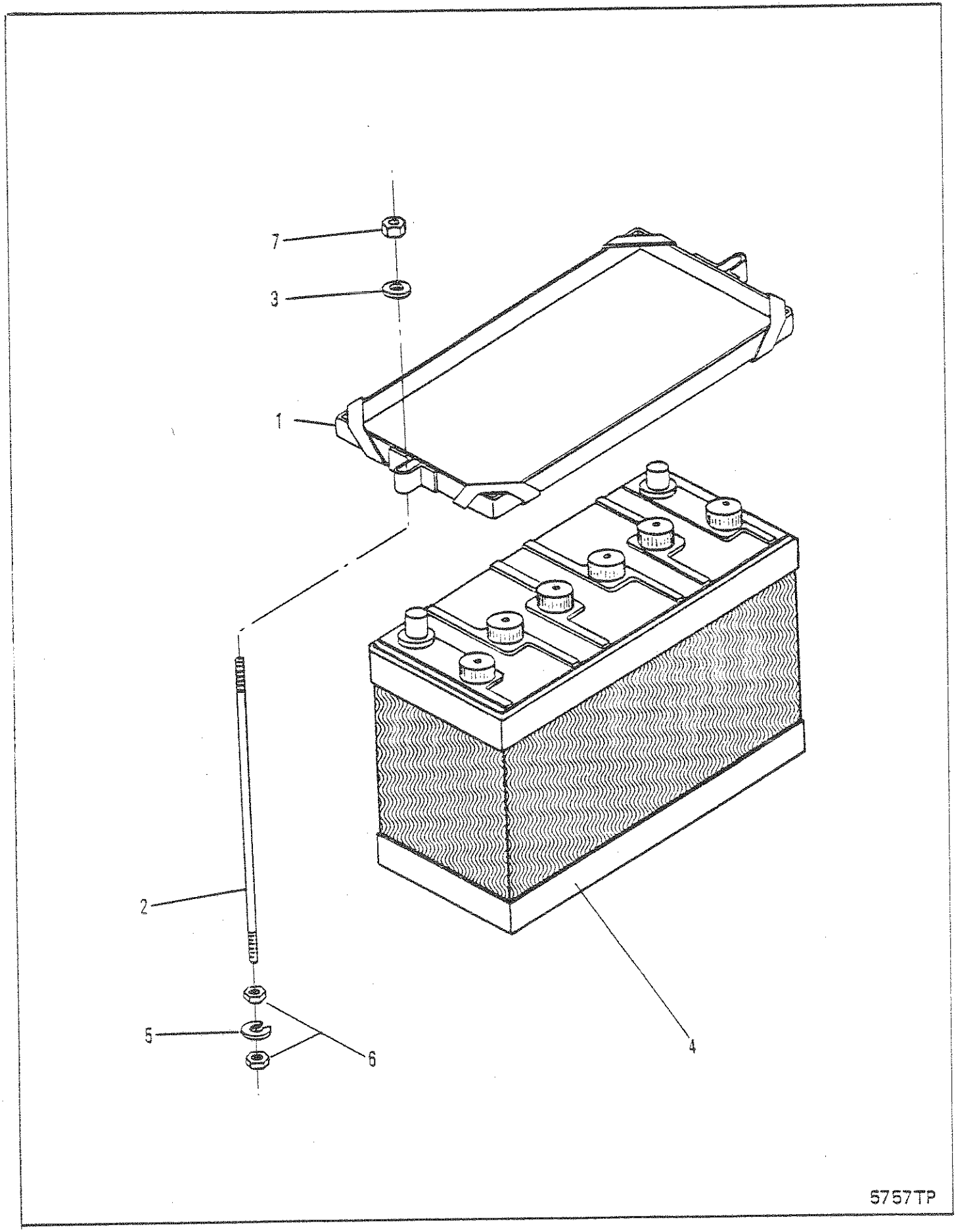
7
3
1
2
5
6
4
5757TP

BATTERY & BATTERY MOUNT
BATTERIE & FIXATION DE BATTERIE
BATTERIE & BATTERIEHALTERUNG
BATERIA & MONTAGEM DA BATERIA
BATERÍA & MONTAJE DE BATERÍA

No.	Part No.	Qty	Description	Description	Benennung	Descrição	Descripción
1	536581	2	Hold down assy	ass dinstallation	Halteeinheit	conj restritor	conj restringir
2	616714	4	Stud	goujon	Stift	prisioneiro	espárrago
3	619019	4	Washer	rondelle	Scheibe	arruela	arandela
4	1800613	2	Battery	batterie	Batterie	bateria	batería
5	4E0000004	4	Lockwasher	rondelle frein	Sicherungsscheibe	arruela de pressão	arandela seguridad
6	7D0000004	8	Nut	écrou	Mutter	porca	tuerca
7	17D000002	4	Nut	écrou	Mutter	porca	tuerca

5756TP

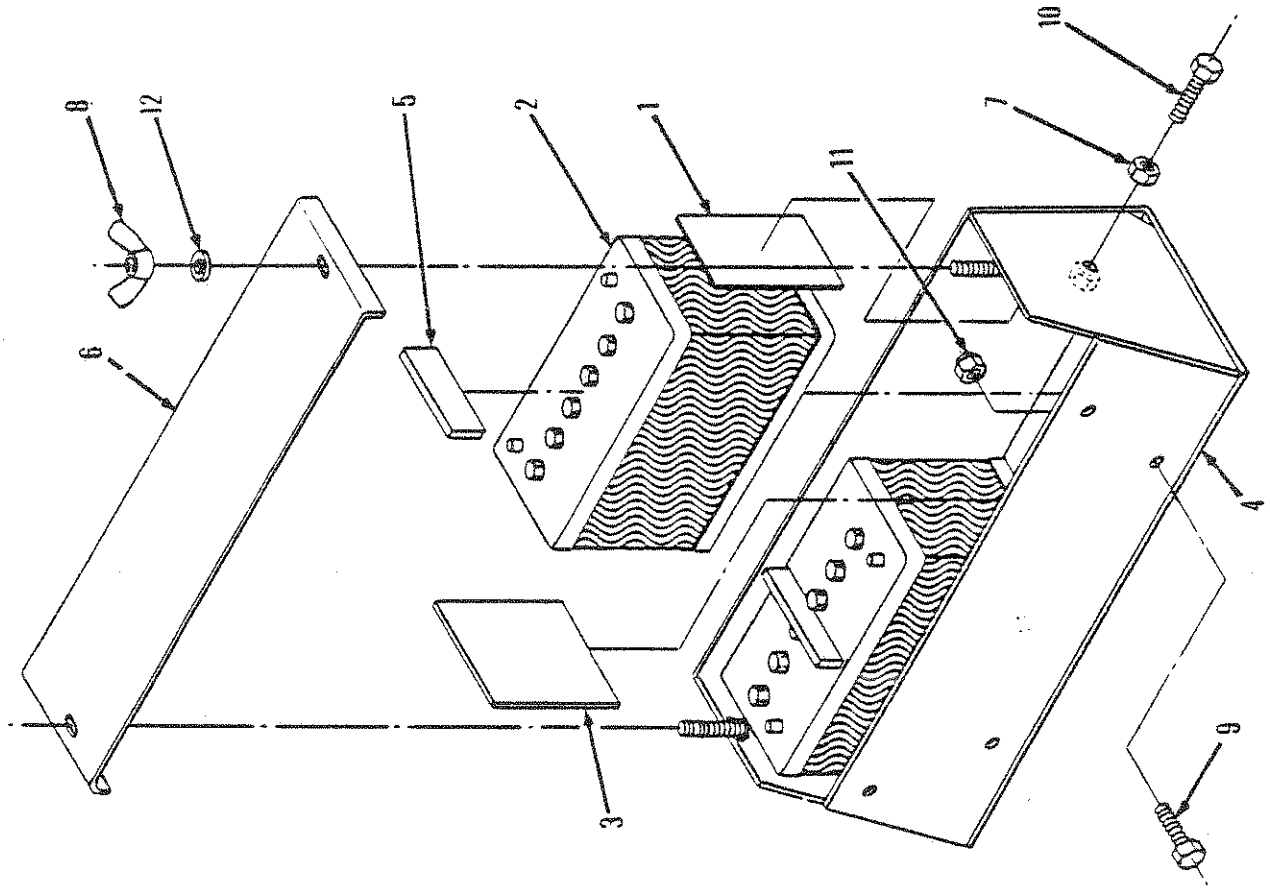

BATTERY & BATTERY MOUNT
BATTERIE & FIXATION DE BATTERIE
BATTERIE & BATTERIEHALTERUNG
BATERIA & MONTAGEM DA BATERIA
BATERÍA & MONTAJE DE BATERÍA

No.	Part No.	Qty	Description	Description	Benennung	Descrição	Descripción
1	791949	1	Plate	plaque	Platte	placa	placa
2	1801094	2	Battery	batterie	Batterie	bateria	batería
3	1900806	1	Spacer	entretoise	Distanzteil	espaçador	espaciador
4	1900902	1	Box	bote	Kasten	caixa	caja
5	1903464	2	Spacer	entretoise	Distanzteil	espaçador	espaciador
6	1904958	1	Cover	couvercle	Deckel	tampa	tapa
7	7D0000012	1	Nut	écrou	Mutter	porca	tuerca
8	16D000008	2	Nut	écrou	Mutter	porca	tuerca
9	17C001020	4	Bolt	boulon	Bolzen	parafuso	bulón
10	17C001224	1	Bolt	boulon	Bolzen	parafuso	bulón
11	17D000009	4	Nut	écrou	Mutter	porca	tuerca
12	25E000021	1	Washer	rondelle	Scheibe	arruela	arandela

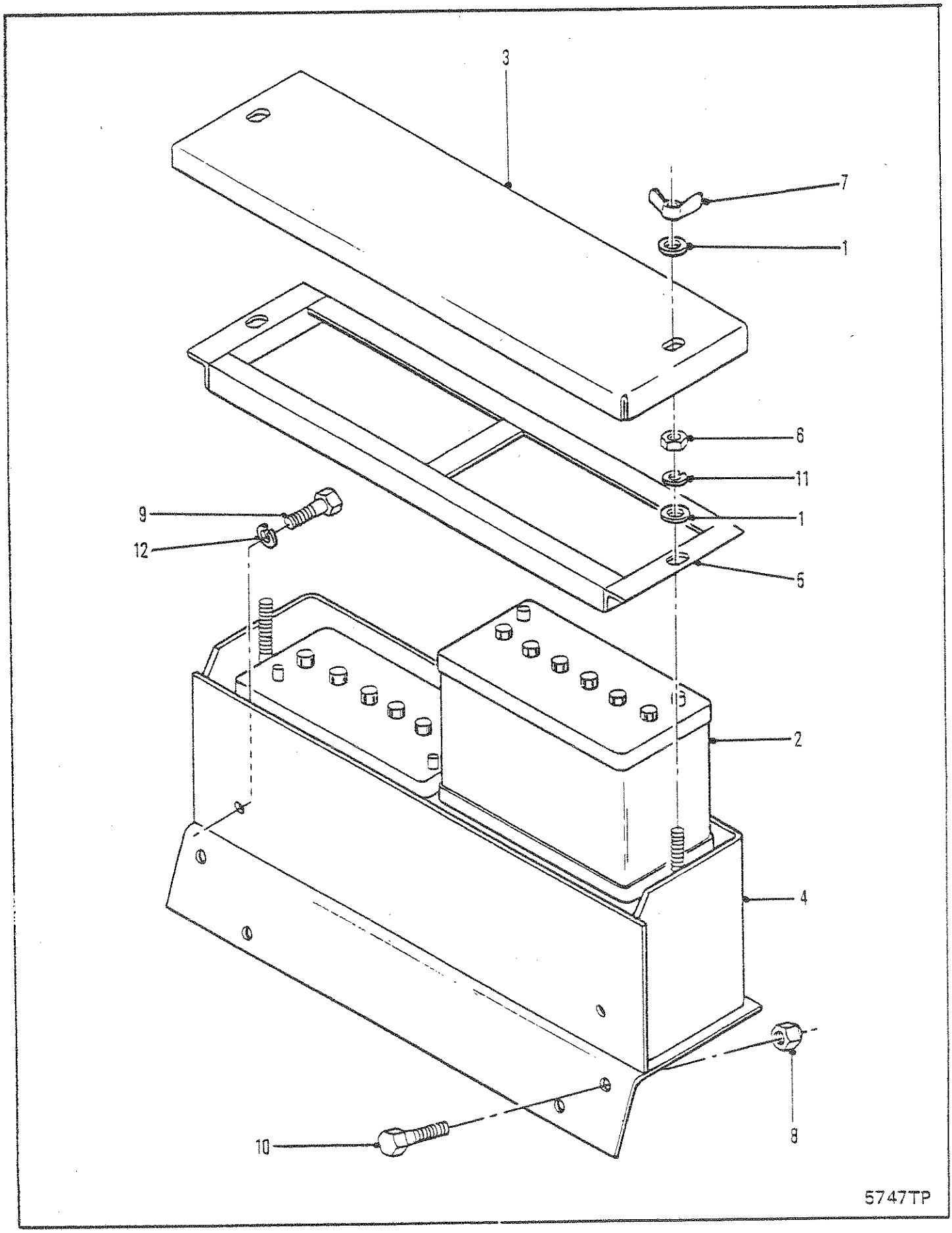
3
7
1
6
11
1
9
12
5
2
4
8
10
5747TP

BATTERY & BATTERY MOUNT
BATTERIE & FIXATION DE BATTERIE
BATTERIE & BATTERIEHALTERUNG
BATERIA & MONTAGEM DA BATERIA
BATERÍA & MONTAJE DE BATERÍA

No.	Part No.	Qty	Description	Description	Benennung	Descrição	Descripción
1	664423	4	Washer	rondelle	Scheibe	arruela	arandela
2	1801094	2	Battery	batterie	Batterie	bateria	batería
3	1906219	1	Cover	couvercle	Deckel	tampa	tapa
4	1906231	1	Battery box	batterie coffre	Batterie Kasten	caixa bateria	caja bateria
5	1906257	1	Hold down assy	ass dinstallation	Halteeinheit	conj restritor	conj restringir
6	7D000006	2	Nut	écrou	Mutter	porca	tuerca
7	16D000006	2	Wing nut	écrou papillon	Flügelmutter	porca barboleta	tuerca mariposa
8	17D000009	4	Nut	écrou	Mutter	porca	tuerca
9	17C000816	2	Bolt	boulon	Bolzen	parafuso	bulón
10	17C001024	4	Bolt	boulon	Bolzen	parafuso	bulón
11	24E000006	2	Lockwasher	rondelle frein	Sicherungsscheibe	arruela de pressão	arandela seguridad
12	24E000008	2	Lockwasher	rondelle frein	Sicherungsscheibe	arruela de pressão	arandela seguridad

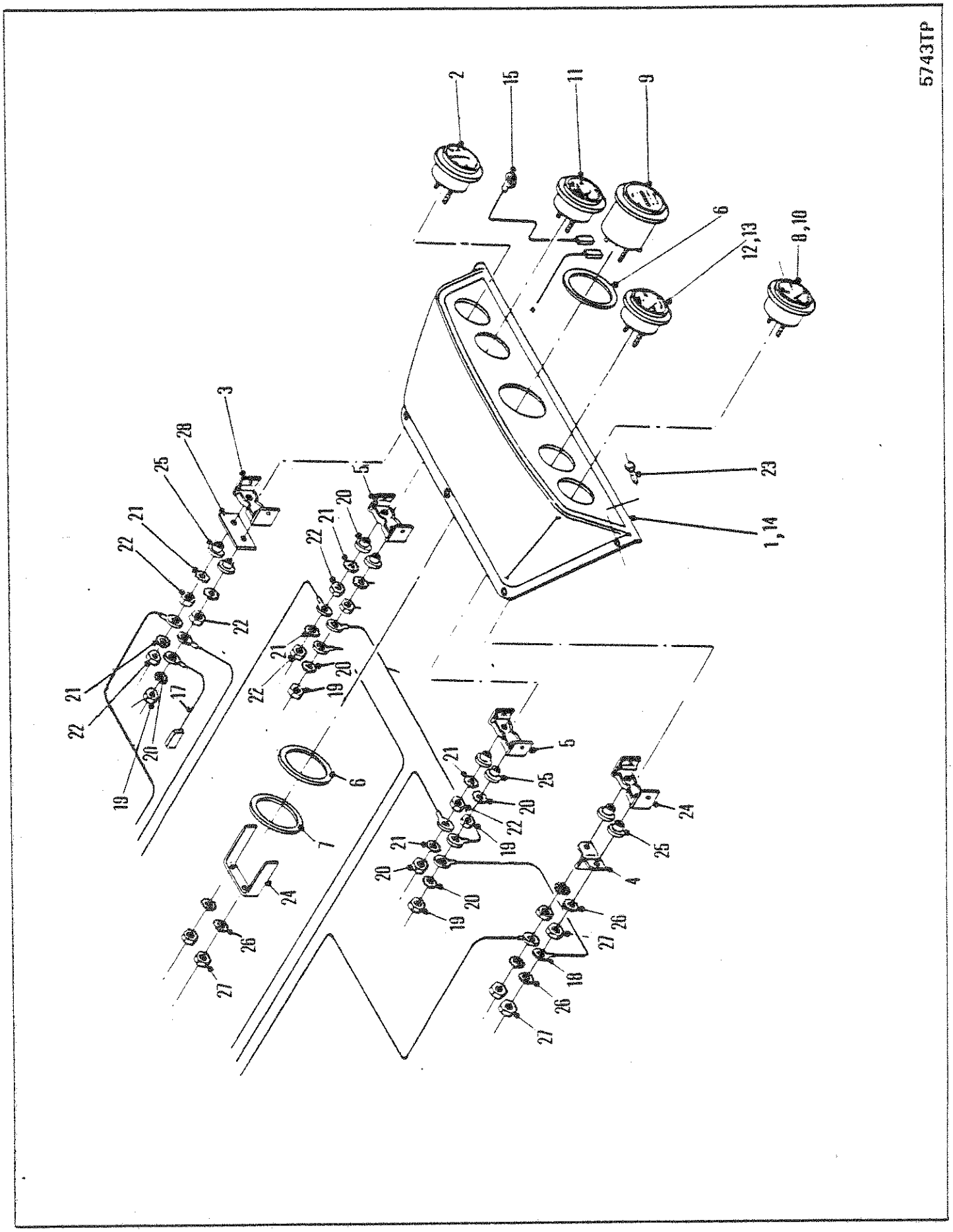
5743TP
2
15
11
9
6
12,13
8,10
23
1,14
3
28
25
21
22
5
20
17
19
7
24
26
27
4
18

INSTRUMENT PANEL
TABLEAU DE BORD
INSTRUMENTENBRETT
PAINEL DE INSTRUMENTOS
PANEL DE INSTRUMENTOS

No.	Part No.	Qty	Description	Description	Benennung	Descrição	Descripción
1	332797	1	Panel	panneau	Tafel	painel	panel
2	550735	1	Ammeter	ampremtre	Amperemeter	amperïmetro	amperïmetro
3	[7]601212	1	Bracket	support	Winkel	grampo	grampa
4	[6]602350	1	Separator	séparateur	Trennstück	separador	separador
5	626530	2	Bracket	support	Winkel	grampo	grampa
6	648566	2	Gasket	garniture	Dichtung	gaxeta	empaquetadura
7	648570	1	Washer	rondelle	Scheibe	arruela	arandela
8	[4]768375	1	Gauge oil press	jauge press huile mot	Oldruckmesser Mot	manôm óleo motor	manóm aceite motor
9	[5]784705	1	Hourmeter	compteur dheures	Stundenzähler	horímetro	cuenta-horas
10	[1]947249	1	Gauge oil press	jauge press huile mot	Oldruckmesser Mot	manôm óleo motor	manóm aceite motor
11	947256	1	Gauge conv temp	jauge convertisseur	Tempmssr Drehmwndlr	termtro conversor	termtro convertidor
12	[3]1534143	1	Gaug water temp	jauge de temp eau	Wassertemp anz	med temper água	med temp agua
13	[2]1534148	1	Gaug water temp	jauge de temp eau	Wassertemp anz	med temper água	med temp agua
14	1900202	1	Inst panel	tableau de bord	Instrumentenbrett	painel de instrumentos	panel instrumentos
15	1900460	1	Wire	fil	Draht	fio	cable
16	1900463	1	Wire	fil	Draht	fio	cable
17	1900464	1	Wire	fil	Draht	fio	cable
18	1900465	1	Wire	fil	Draht	fio	cable
19	12D000008	6	Nut	écrou	Mutter	porca	tuerca
20	12E000008	6	Lockwasher	rondelle frein	Sicherungsscheibe	arruela de pressão	arandela seguridad
21	12E000010	6	Lockwasher	rondelle frein	Sicherungsscheibe	arruela de pressão	arandela seguridad
22	14D000010	6	Nut	écrou	Mutter	porca	tuerca
23	17C000412	5	Bolt	boulon	Bolzen	parafuso	bulón
24	§---------	1	Bracket	support	Winkel	grampo	grampa
25	§---------	-	Bushing	chemise	Buchse	bucha	buje
26	§---------	-	Lockwasher	rondelle frein	Sicherungsscheibe	arruela de pressão	arandela seguridad
27	§---------	-	Nut	écrou	Mutter	porca	tuerca
28	§---------	1	Spacer	entretoise	Distanzteil	espaçador	espaciador

[1] Ref RSG 168A

[2] Positive ground used on C-9016-101➡9999
[2] Terre positive utilisée sur C-9016-101➡9999
[2] Positiver Erdanschluss bei C-9016-101➡9999
[2] Terra positiva é usada com C-9016-101➡9999
[2] Tierra positiva usada con C-9016-101➡9999

[3] Negative ground used on C-9026-101➡C-9036-9999
[3] Terre negative utilisée sur C-9026-101➡C-9036-9999
[3] Negativer Erdanschluss bei C-9026-101➡C-9036-9999
[3] Terra negativa é usada com C-9026-101➡C-9036-9999
[3] Tierra negativa usada con C-9026-101➡C-9036-9999

[4] Inc 24➡27

[5] Inc 24, 26 & 27

[6] Inc 25

[7] Inc 25 & 28

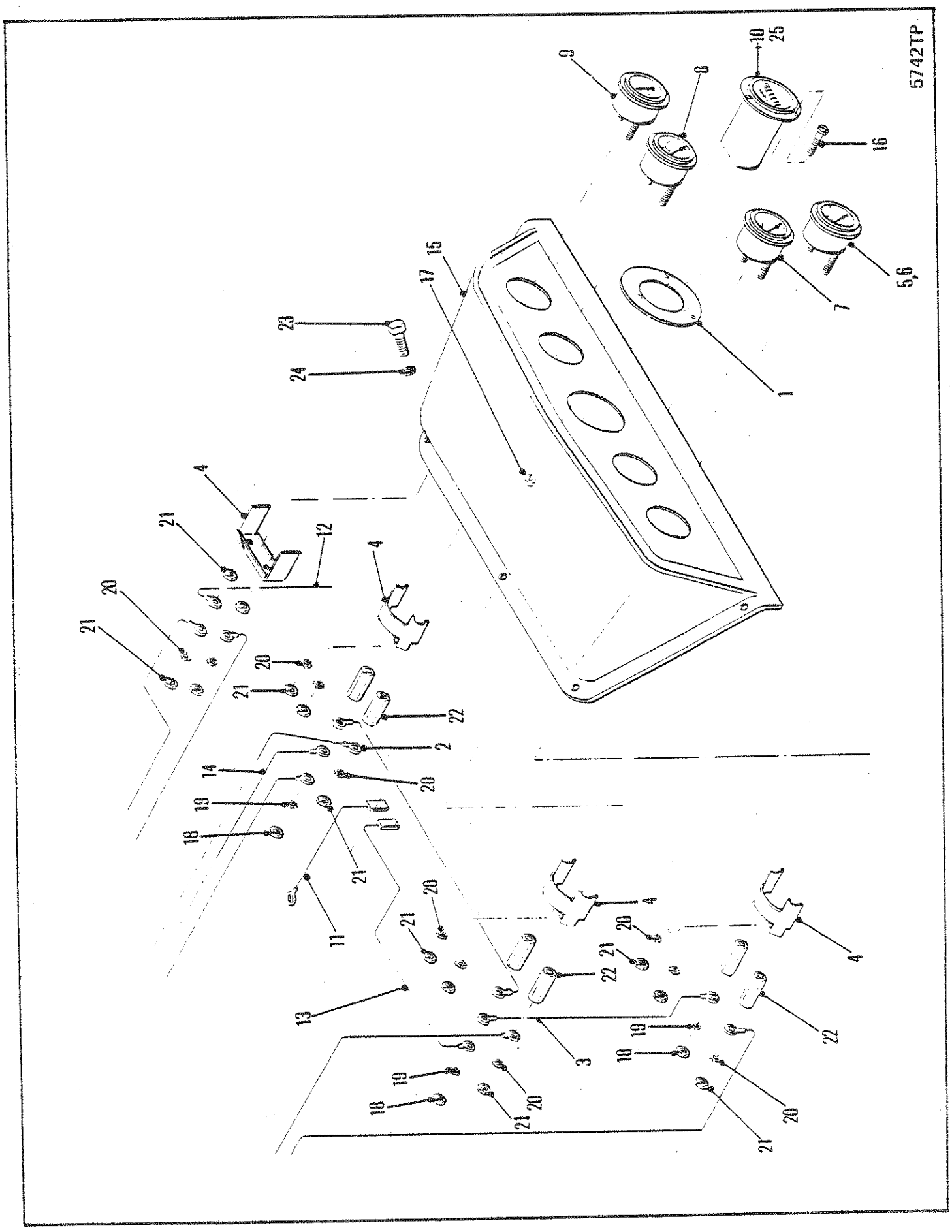
5742TP
1
2
3
4
5,6
7
8
9
10
11
12
13
14
15
16
17
18
19
20
21
22
23
24
25

INSTRUMENT PANEL
TABLEAU DE BORD
INSTRUMENTENBRETT
PAINEL DE INSTRUMENTOS
PANEL DE INSTRUMENTOS

No.	Part No.	Qty	Description	Description	Benennung	Descrição	Descripción
1	2524789	1	Dampener	amortisseur	Dämpfer	amortecedor	amortiguador
2	652764	1	Wire	fil	Draht	fio	cable
3	695343	1	Jumper wire	fil volant	Schaltdraht	cabo jumper	alambre del conec
4	1534136	4	Clamp	pince	Schelle	braçadeira	abrazadera
5	[1]1534139	1	Gauge oil press	jauge press huile mot	Oldruckmesser Mot	manôm óleo motor	manóm aceite motor
6	[1]1534140	1	Gauge oil press	jauge press huile mot	Oldruckmesser Mot	manôm óleo motor	manóm aceite motor
7	[2]1534143	1	Gaug water temp	jauge de temp eau	Wassertemp anz	med temper água	med temp agua
8	[1]1534144	2	Gauge conv temp	jauge convertisseur	Tempmssr Drehmwndlr	termtro conversor	termtro convertidor
9	1798568	1	Gauge ammeter	jauge de lampmtre	Ampremeter	cal do amperímetro	amperímetro
10	[3]1811377	1	Hourmeter kit	jeu compteur horaire	Stundenzählersatz	jogo horímetro	juego cuentahoras
11	1900460	1	Wire	fil	Draht	fio	cable
12	1900464	1	Wire	fil	Draht	fio	cable
13	1901447	1	Jumper wire	fil volant	Schaltdraht	cabo jumper	alambre del conec
14	1901448	1	Wire	fil	Draht	fio	cable
15	1902847	1	Inst panel	tableau de bord	Instrumentenbrett	painel de instrumentos	panel instrumentos
16	85G000608	6	Screw	vis	Schraube	parafuso	tornillo
17	15D000006	3	Nut	écrou	Mutter	porca	tuerca
18	12D000008	3	Nut	écrou	Mutter	porca	tuerca
19	12E000008	3	Lockwasher	rondelle frein	Sicherungsscheibe	arruela de pressão	arandela seguridad
20	12E000010	13	Lockwasher	rondelle frein	Sicherungsscheibe	arruela de pressão	arandela seguridad
21	14D000010	13	Nut	écrou	Mutter	porca	tuerca
22	§---------	6	Spacer	entretoise	Distanzteil	espaçador	espaciador
23	17C000412	5	Bolt	boulon	Bolzen	parafuso	bulón
24	24E000004	5	Lockwasher	rondelle frein	Sicherungsscheibe	arruela de pressão	arandela seguridad
25	2524589	1	Hourmeter	compteur dheures	Stundenzähler	horímetro	cuenta-horas

[1] Inc 22

[2] Inc 4

[3] Inc 1, 16, 17 & 25

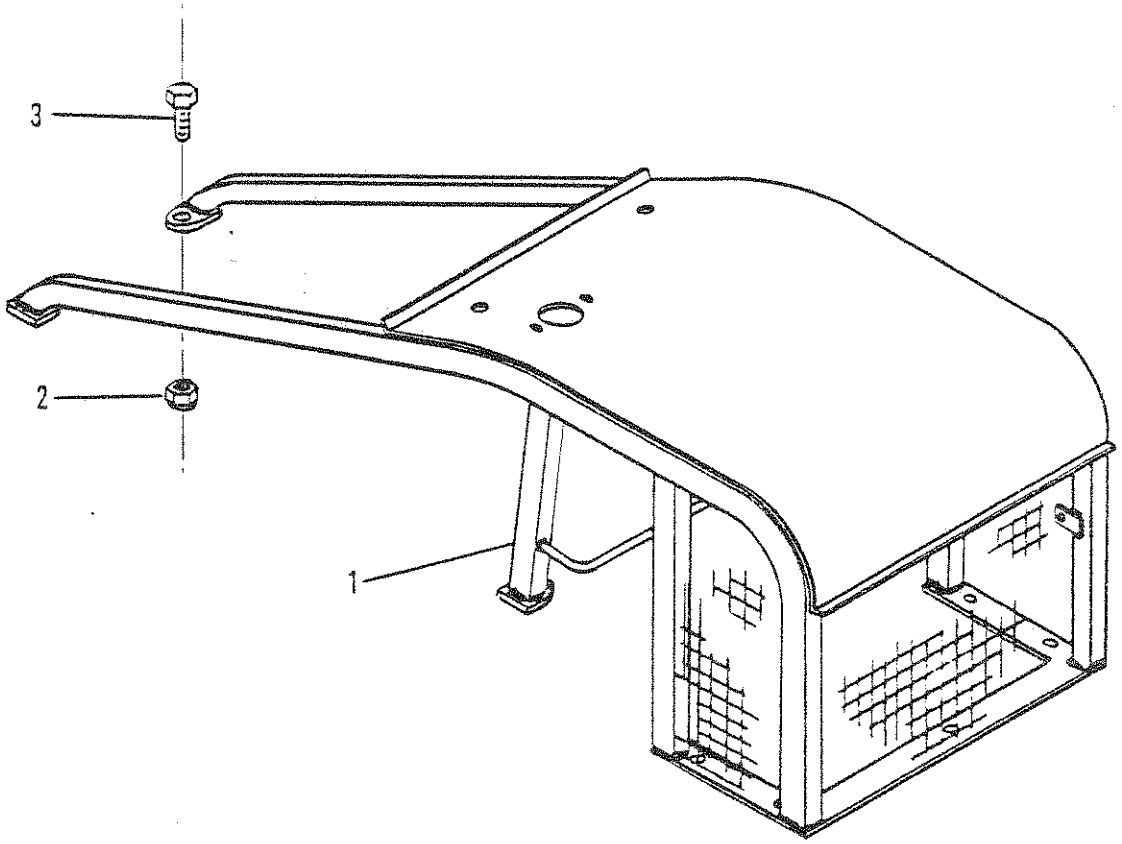

5811TP

CANOPY
DAIS
SCHUTZDACH
DOSSEL
DOSEL

No.	Part No.	Qty	Description	Description	Benennung	Descrição	Descripción
1	1900680	1	Canopy	dais	Schutzdach	dossel	dosel
2	17C001028	9	Bolt	boulon	Bolzen	parafuso	bulón
3	17D000009	9	Nut	écrou	Mutter	porca	tuerca

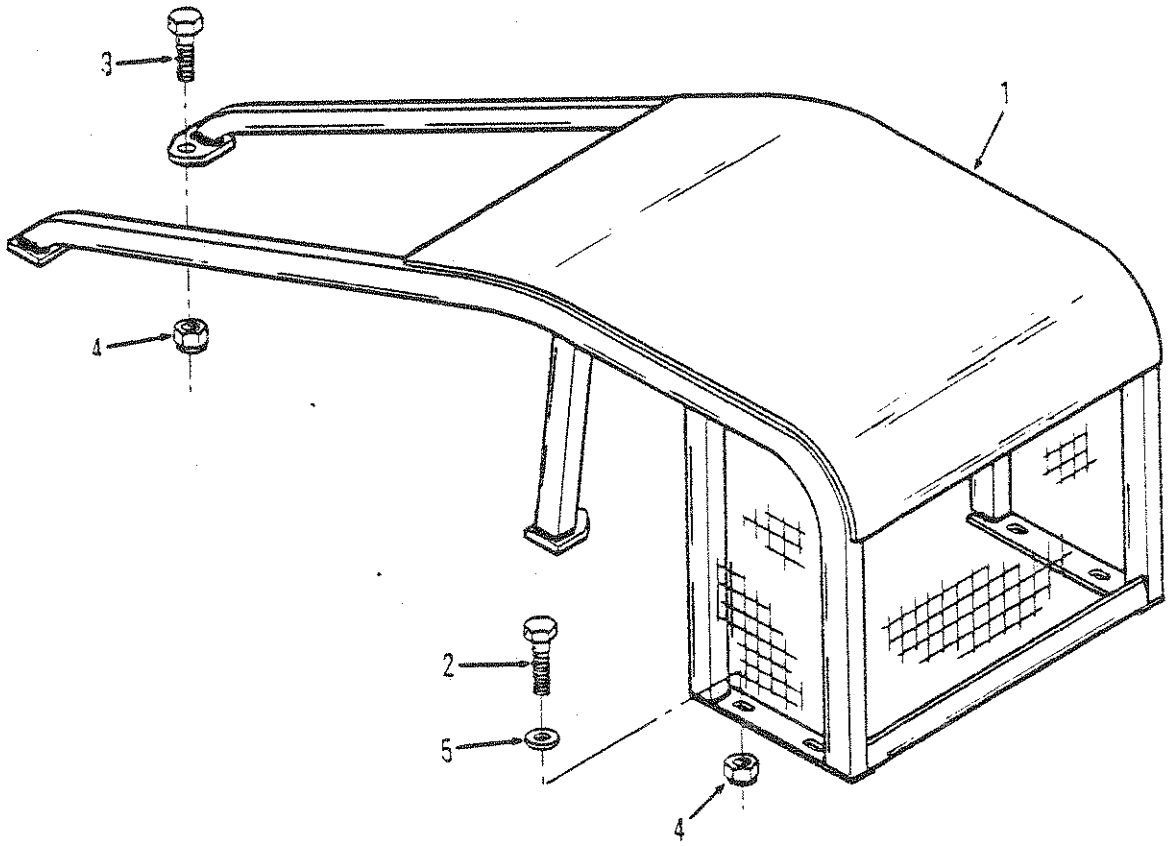

5813TP

CANOPY
DAIS
SCHUTZDACH
DOSSEL
DOSEL

No.	Part No.	Qty	Description	Description	Benennung	Descrição	Descripción
1	1901000	1	Canopy	dais	Schutzdach	dossel	dosel
2	17C001024	8	Bolt	boulon	Bolzen	parafuso	bulón
3	17C001028	8	Bolt	boulon	Bolzen	parafuso	bulón
4	17D000009	16	Nut	écrou	Mutter	porca	tuerca
5	25E000017	16	Washer	rondelle	Scheibe	arruela	arandela

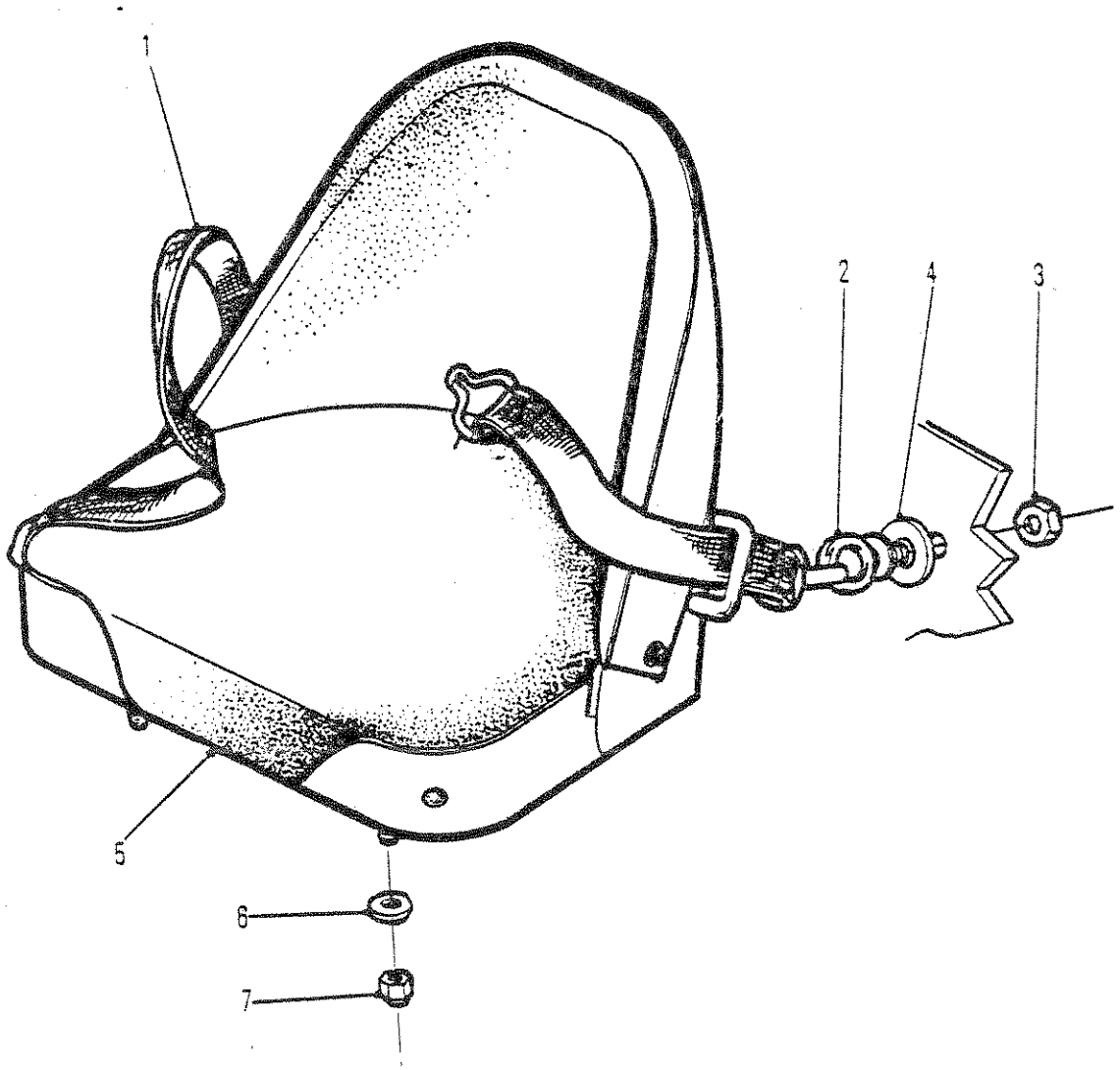

5827TP

SEAT ASSEMBLY
SIÈGE, ENSEMBLE
SITZ VOLLSTÄNDIG
ASSENTO, CONJUNTO
ASIENTO, CONJUNTO

No.	Part No.	Qty	Description	Description	Benennung	Descrição	Descripción
A	[1,2]1908858	1	Seat assy	siège ens	Sitz vollst	assento conj	asiento conj
1	2522107	1	Belt	courroie	Riemen	correia	correa
2	2522745	2	Bolt	boulon	Bolzen	parafuso	bulón
3	60D000007	2	Nut	écrou	Mutter	porca	tuerca
4	2522744	2	Washer	rondelle	Scheibe	arruela	arandela
5	1991831	1	Cushion seat	coussin siege	Sitzkissen	almofada assento	cojin asiento
6	25E000015	4	Washer	rondelle	Scheibe	arruela	arandela
7	59D000005	4	Nut	écrou	Mutter	porca	tuerca

[1] Inc 5

[2] Ref RSG 334. For service replacement of complete seat assembly, order 1935739 seat. Ref Group F2 40300.
[2] Réf RSG 334. Pour le remplacement, de l'ensemble siège complet, commander le siège 1935739. Groupe de réf F2 40300.
[2] Ref RSG 334. Zum Ersatz der vollständigen Sitzeinheit bestelle man Sitz 1935739. Referenzgruppe F2 40300.
[2] Ref RSG 334. Para reposição compléta do conjunto do assento, ordene assento 1935739. Grupode referencia F2 40300.
[2] Ref RSG 334. Para el servicio de reemplazo del conjunto de asiento completo, ordene asiento 1935739. Referirse a Grupo F2 40300.

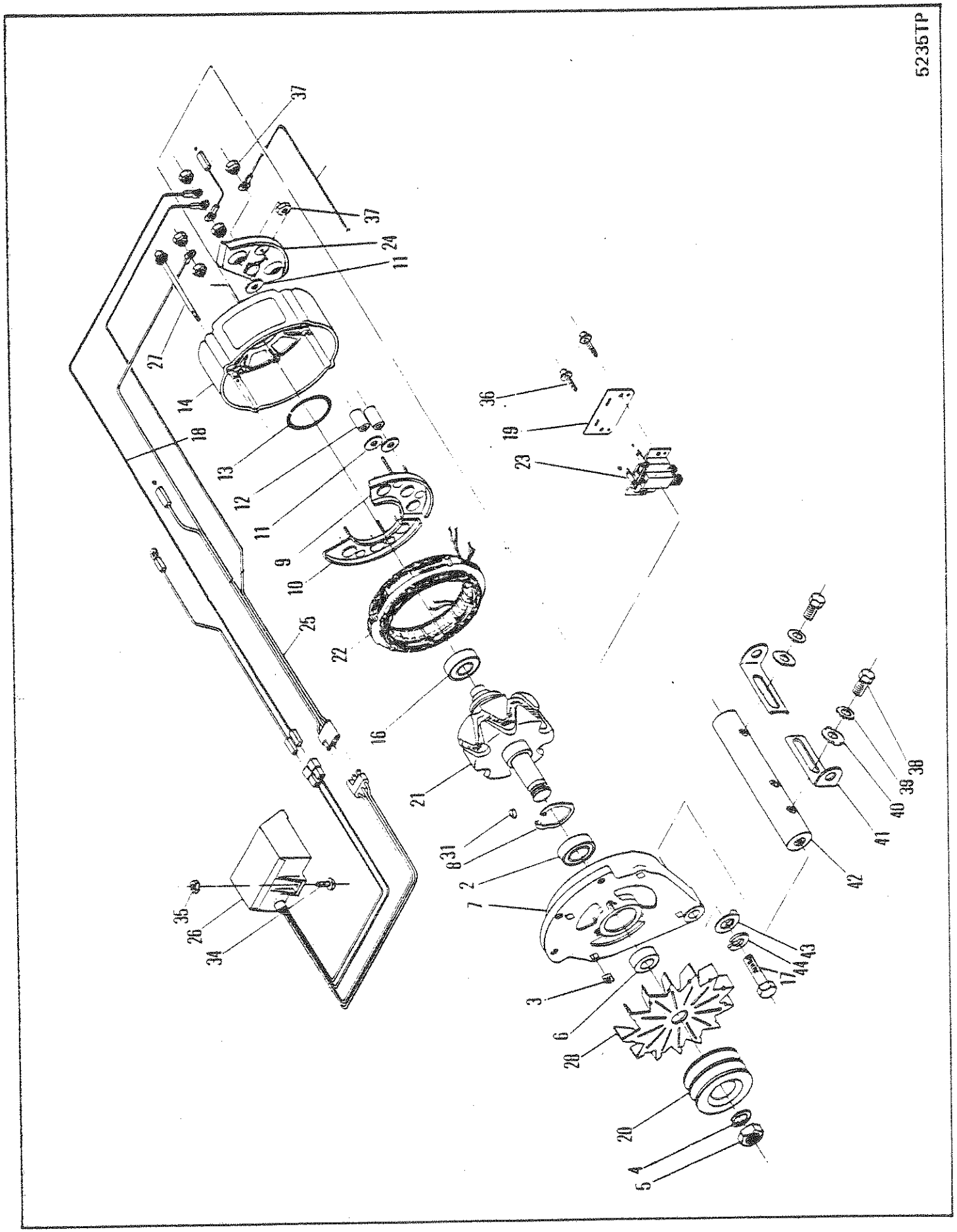
5235TP
37
37
24
11
27
14
18
13
12
11
9
10
25
22
16
21
31
8
2
7
35
26
34
3
6
28
20
4
5
36
19
23
17
44
43
42
41
40
39
38

ALTERNATOR
ALTERNATEUR
ALTERNATOR
ALTERNADOR
ALTERNADOR

No.	Part No.	Qty	Description	Description	Benennung	Descrição	Descripción
A	[1]1916483	1	Alternator	alternateur	Alternator	alternador	alternador
B	[2]1667685	1	Mounting kit	ensemble de montage	Befestigungssatz	conj montagem	conj montura
1	†619024	1	Washer	rondelle	Scheibe	arruela	arandela
2	784950	1	Bearing	palier	Lager	mancal	cojinete
3	853847	4	Nut	écrou	Mutter	porca	tuerca
4	896978	1	Lockwasher	rondelle frein	Sicherungsscheibe	arruela de pressão	arandela seguridad
5	896979	1	Nut	écrou	Mutter	porca	tuerca
6	896982	1	Spacer	entretoise	Distanzteil	espaçador	espaciador
7	896983	1	Housing	botier	Gehuse	carcaça	carcasa
8	896985	1	Retainer	arrêtoir	Halterung	retentor	retén
9	896988	1	Diode	diode	Diode	diodo	diodo
10	896989	1	Diode	diode	Diode	diodo	diodo
11	896990	4	Washer	rondelle	Scheibe	arruela	arandela
12	896991	2	Sleeve	manchon	Muffe	luva	manguito
13	896992	1	Retainer	arrêtoir	Halterung	retentor	retén
14	896993	1	Housing	botier	Gehuse	carcaça	carcasa
15	O------	-	Alt belt	Courroie dalternateur	Alternatorriemen	Correia do alternador	Correa del alternador
16	1309108	1	Bearing	palier	Lager	mancal	cojinete
17	[3]§-------	1	Bolt	boulon	Bolzen	parafuso	bulón
18	1900582	1	Wire	fil	Draht	fio	cable
19	[5]§-------	1	Cover	couvercle	Deckel	tampa	tapa
20	1990105	1	Pulley	poulie	Riemenscheibe	polia	polea
21	1990106	1	Rotor	rotor	Rotor	rotor	rotor
22	1990109	1	Stator	stator	Stator	estator	estator
23	[4]1990115	1	Brush assy	ass de la brosse	Bürsteneinheit	conj de escovas	conj escobilla
24	1990116	1	Diode,isolation	isolation diode	isolationsdiode	isolação do diodo	aislam diodo
25	1990134	1	Cable	câble	Kabel	cabo	cable
26	1990135	1	Voltage regulator	régulateur tension	Spannungsregler	regulador voltagem	regulador voltaje
27	1990194	4	Bolt	boulon	Bolzen	parafuso	bulón
28	1990503	1	Fan	ventilateur	Ventilator	ventilador	ventilador
29	†4E0000005	1	Lockwasher	rondelle frein	Sicherungsscheibe	arruela de pressão	arandela seguridad
30	†4E0000006	2	Lockwasher	rondelle frein	Sicherungsscheibe	arruela de pressão	arandela seguridad
31	6J0000405	1	Key	clavette	Keil	chaveta	chaveta
32	†17C000512	1	Bolt	boulon	Bolzen	parafuso	bulón
33	†17C000614	2	Bolt	boulon	Bolzen	parafuso	bulón
34	18C000410	3	Bolt	boulon	Bolzen	parafuso	bulón
35	18D000004	3	Nut	écrou	Mutter	porca	tuerca
36	18G000812	2	Bolt	boulon	Bolzen	parafuso	bulón
37	50D000010	7	Nut	écrou	Mutter	porca	tuerca
38	[3]§---------	2	Bolt	boulon	Bolzen	parafuso	bulón
39	[3]§---------	2	Lockwasher	rondelle frein	Sicherungsscheibe	arruela de pressão	arandela seguridad
40	[3]§---------	2	Washer	rondelle	Scheibe	arruela	arandela
41	[3]§---------	2	Bracket	support	Winkel	grampo	grampa
42	[3]§---------	1	Bar	barre	Stange	barra	barra
43	[3]§---------	1	Washer	rondelle	Scheibe	arruela	arandela
44	[3]§---------	1	Lockwasher	rondelle frein	Sicherungsscheibe	arruela de pressão	arandela seguridad

[1] Positive ground Inc 1⟹18 & 19⟹44
[1] positif à la masse comprend 1⟹18 & 19⟹44
[1] Positive Erdung Inkl. 1⟹18 & 19⟹44
[1] Terra positiva incl. 1⟹18 & 19⟹44
[1] Tierra positiva inc. 1⟹18 & 19⟹44

[2] Inc17,38⟹44

[3] See item B
[3] Voir B
[3] Siehe B
[3] Veja B
[3] Véase B

[4] Inc 19

[5] See item 23
[5] Voir 23
[5] Siehe 23
[5] Veja 23
[5] Véase 23

666GM C-9016-101⟹C-9016-9999

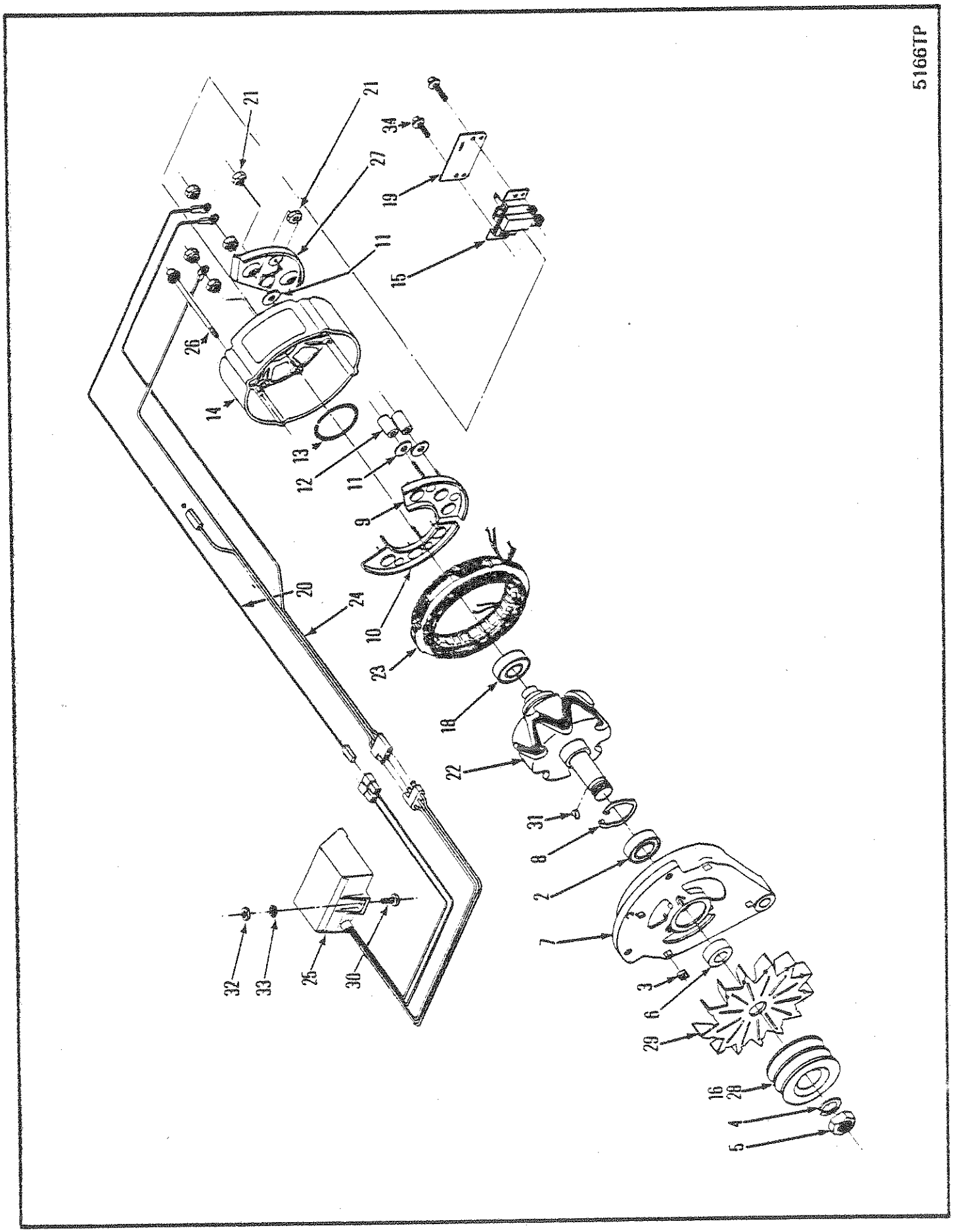
5166TP
21
21
34
27
19
11
15
26
14
13
12
11
9
20
24
10
23
18
22
31
8
2
7
32
33
25
30
3
6
29
16
28
4
5

ALTERNATOR
ALTERNATEUR
ALTERNATOR
ALTERNADOR
ALTERNADOR

No.	Part No.	Qty	Description	Description	Benennung	Descrição	Descripción
A	[1]1907943	1	Alternator assy	ass de lalternat	Lichtmasch Einheit	conj do alternador	conj del altern
1	○---------	-	Belt	courroie	Riemen	correia	correa
2	784950	1	Bearing	palier	Lager	mancal	cojinete
3	853847	4	Nut	écrou	Mutter	porca	tuerca
4	896978	1	Lockwasher	rondelle frein	Sicherungsscheibe	arruela de pressão	arandela seguridad
5	896979	1	Nut	écrou	Mutter	porca	tuerca
6	896982	1	Fan Spacer	ventil entretoise	Vent Distanzteil	vent espaçador	vent espaciador
7	896983	1	Housing	botier	Gehuse	carcaça	carcasa
8	896985	1	Retainer	arrêtoir	Halterung	retentor	retén
9	896988	1	Diode	diode	Diode	diodo	diodo
10	896989	1	Diode	diode	Diode	diodo	diodo
11	896990	4	Washer	rondelle	Scheibe	arruela	arandela
12	896991	2	Sleeve	manchon	Muffe	luva	manguito
13	896992	1	Retainer	arrêtoir	Halterung	retentor	retén
14	896993	1	Housing	botier	Gehuse	carcaça	carcasa
15	[2]896994	1	Brush assy	ass de la brosse	Bürsteneinheit	conj de escovas	conj escobilla
16	[3]1917720	1	Pulley	poulie	Riemenscheibe	polia	polea
17	○--------	-	Alt belt	Courroie dalternateur	Alternatorriemen	Correia do alternador	Correa del alternador
18	1309108	1	Bearing	palier	Lager	mancal	cojinete
19	[5]--------	1	Cover	couvercle	Deckel	tampa	tapa
20	1916142	1	Wire	fil	Draht	fio	cable
21	50D000010	6	Nut	écrou	Mutter	porca	tuerca
22	1990106	1	Rotor	rotor	Rotor	rotor	rotor
23	1990109	1	Stator	stator	Stator	estator	estator
24	1990134	1	Cable	câble	Kabel	cabo	cable
25	1990135	1	Voltage regulator	régulateur tension	Spannungsregler	regulador voltagem	regulador voltaje
26	1990194	4	Bolt	boulon	Bolzen	parafuso	bulón
27	1990196	1	Diode,isolation	isolation diode	isolationsdiode	isolação do diodo	aislam diodo
28	[4]1990300	1	Pulley	poulie	Riemenscheibe	polia	polea
29	1990503	1	Fan	ventilateur	Ventilator	ventilador	ventilador
30	3G0001010	3	Screw	vis	Schraube	parafuso	tornillo
31	6J000405	1	Key	clavette	Keil	chaveta	chaveta
32	12D000010	3	Nut	écrou	Mutter	porca	tuerca
33	12E000010	3	Lockwasher	rondelle frein	Sicherungsscheibe	arruela de pressão	arandela seguridad
34	18G000812	2	Bolt	boulon	Bolzen	parafuso	bulón

[1] Inc 1⟹5, 7⟹18, 21⟹24, 26, 27, 29, 31, 34

[2] Inc 19

[3] Ï inch Single Groove
[3] Rainure simple Ï"
[3] Nute, einfach, Ï"
[3] Fenda Simples de Ï polegada
[3] Ranura simple de Ï pig.

[4] Ï inch Single Groove
[4] Rainure simple Ï"
[4] Nute, einfach, Ï"
[4] Fenda Simples de Ï polegada
[4] Randura simple de Ï pig.

[5] See item 15
[5] Voir 15
[5] Siehe 15
[5] Veja 15
[5] Véase 15

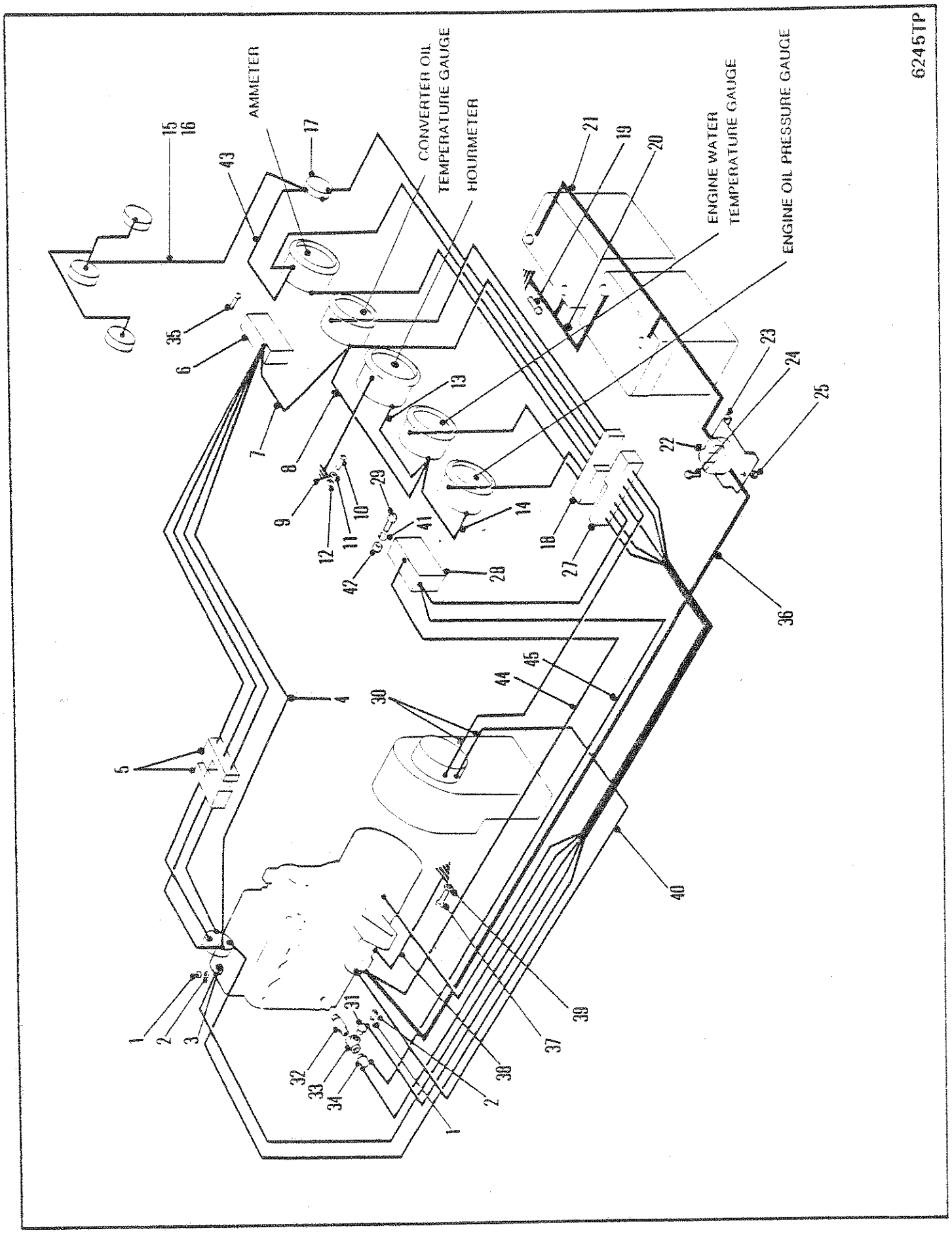
AMMETER
CONVERTER OIL TEMPERATURE GAUGE
HOURMETER
ENGINE WATER TEMPERATURE GAUGE
ENGINE OIL PRESSURE GAUGE
6245TP

ELECTRICAL SYSTEM
SYSTÈME ELECTRIQUE
ELEKTRISCHE ANLAGE
SISTÈMA ELECTRICO
SISTEMA ELECTRICO

No.	Part No.	Qty	Description	Description	Benennung	Descrição	Descripción
1	12E000010	17	Lockwasher	rondelle frein	Sicherungsscheibe	arruela de pressão	arandela seguridad
2	14D000010	17	Nut	écrou	Mutter	porca	tuerca
3	551323	1	Sender temp	temp du relais	Temperaturgeber	temper da transm	temp trans
4	1900582	1	Jumper wire	fil volant	Schaltdraht	cabo jumper	alambre del conec
5	1990134	1	Connctg cable	câble raccord	Verbindungskabel	cabo conexão	cable conexión
6	1990135	1	Regulator	régulateur	Regler	regulador	regulador
7	1901448	1	Jumper wire	fil volant	Schaltdraht	cabo jumper	alambre del conec
8	652764	1	Jumper wire	fil volant	Schaltdraht	cabo jumper	alambre del conec
9	1900460	1	Ground wire	fil de terre	Massedraht	fio de terra	cable de tierra
10	3G0000605	6	Screw	vis	Schraube	parafuso	tornillo
11	14E000006	6	Lockwasher	rondelle frein	Sicherungsscheibe	arruela de pressão	arandela seguridad
12	12D000006	3	Nut	écrou	Mutter	porca	tuerca
13	1901447	1	Jumper wire	fil volant	Schaltdraht	cabo jumper	alambre del conec
14	695343	1	Jumper wire	fil volant	Schaltdraht	cabo jumper	alambre del conec
15	[1]---------	1	Wire assy	fil ens	Draht Ens	fio conj	cable conj
16	[1]---------	3	Light	lampe	Licht	lâmpada	lámpara
17	[1]---------	1	Switch	interrupteur	Schalter	interruptor	interruptor
18	[2]1902855	1	Wire harness	harnais fils	Kabelbaum	chicote fiação	mazo de cables
19	17C000844	3	Bolt	boulon	Bolzen	parafuso	bulón
20	1906389	1	Cable	câble	Kabel	cabo	cable
21	1906390	1	Cable	câble	Kabel	cabo	cable
22	754019	1	Switch	interrupteur	Schalter	interruptor	interruptor
23	1901993	1	Bracket	support	Winkel	grampo	grampa
24	18C000616	4	Bolt	boulon	Bolzen	parafuso	bulón
25	8D0000006	4	Nut	écrou	Mutter	porca	tuerca
26	†661555	1	Fuse	fusible	Sicherung	fusível	fusible
27	[3]1902854	1	Wire harness	harnais fils	Kabelbaum	chicote fiação	mazo de cables
28	1902275	1	Circuit breaker	disjoncteur	Sicherungsautomat	disjuntor	cortacircuitos
29	85G000816	2	Screw	vis	Schraube	parafuso	tornillo
30	1902615	1	Wire assy	fil ens	Draht Ens	fio conj	cable conj
31	[4]1618574	1	Sender oil press	captr press huile	Sender Idruck	sonda press óleo	sonda press aceite
32	5K0000108	1	Nipple	raccord	Nippel	niple	niple
33	19F000001	1	Tee	raccord T	T-Verbindungsstück	te	te
34	636260	1	Switch	interrupteur	Schalter	interruptor	interruptor
35	3G0001010	3	Screw	vis	Schraube	parafuso	tornillo
36	1901994	1	Cable	câble	Kabel	cabo	cable
37	17C000614	2	Bolt	boulon	Bolzen	parafuso	bulón
38	539701	1	Ground strap	ligne de masse	Massestriefen	guarn de terra	flete de tierra
39	24E000008	1	Lockwasher	rondelle frein	Sicherungsscheibe	arruela de pressão	arandela seguridad
40	1902616	1	Wire assy	fil ens	Draht Ens	fio conj	cable conj
41	12E000006	2	Lockwasher	rondelle frein	Sicherungsscheibe	arruela de pressão	arandela seguridad
42	12D000006	2	Nut	écrou	Mutter	porca	tuerca
43	1900464	1	Jumper wire	fil volant	Schaltdraht	cabo jumper	alambre del conec
44	§---------	1	Yellow #14				
45	§---------	1	Red #14				

[1] Ref F2 90000

[2] Inc 26

[3] Inc 26 & 30

[4] For proper use of new sender see RSG 166
[4] Se réferer au RSG 166 pour l'utilisation correcte du nouveau transmetteru
[4] Richtige Anwendung des neuen Geber, siehe RSG 166
[4] Ref a RSG 166 para o uso correto da nova sonda
[4] Para uso correcto de la sonda nueva ver RSG 166

666GM C-9016-101⟹C-9046-9999

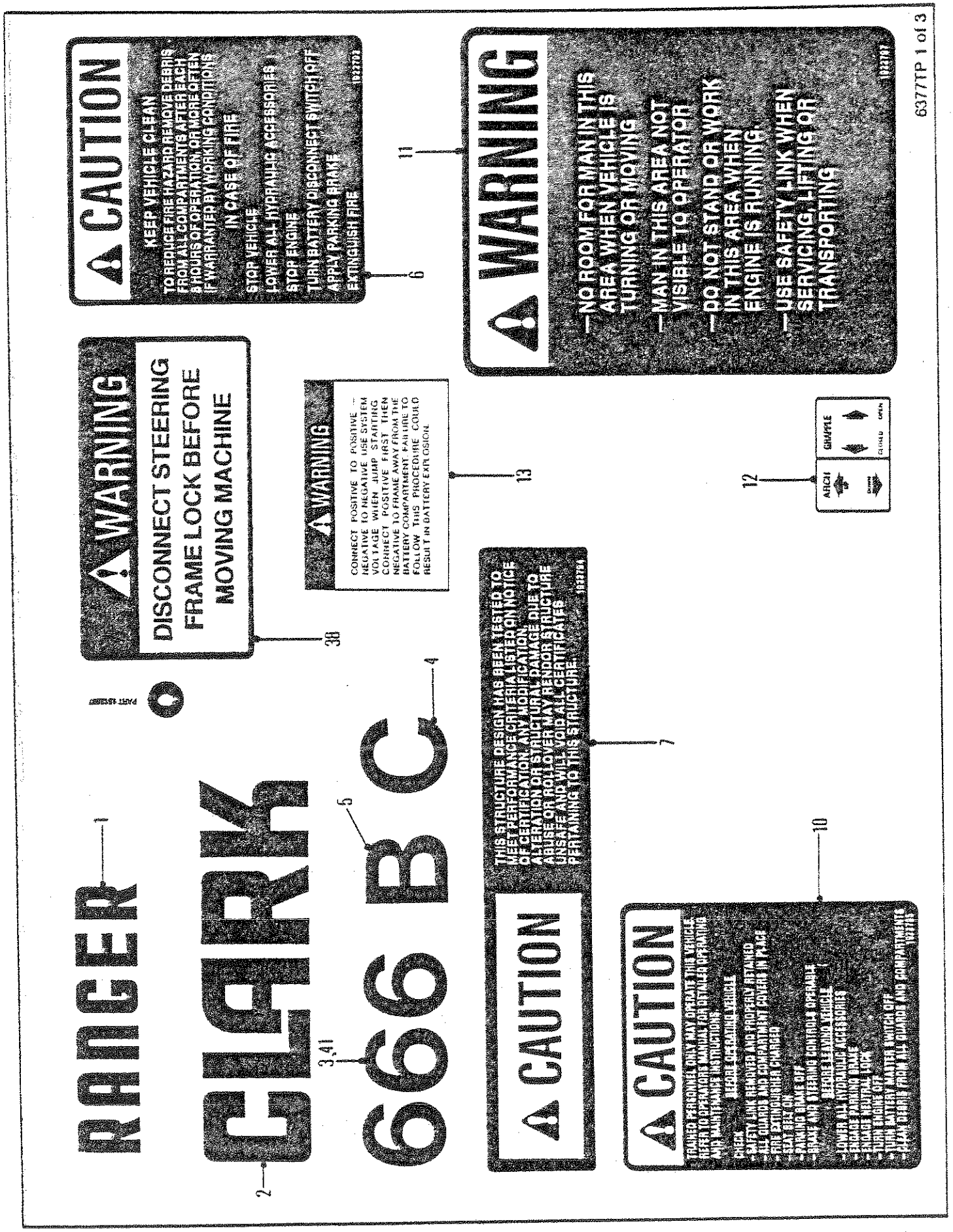
RANGER
1
CLARK
2
3,41
666 BC
5
4
PART NUMBER
WARNING
DISCONNECT STEERING
FRAME LOCK BEFORE
MOVING MACHINE
3B
WARNING
CONNECT POSITIVE TO POSITIVE — NEGATIVE TO NEGATIVE USE SYSTEM VOLTAGE WHEN JUMP STARTING. CONNECT POSITIVE FIRST THEN NEGATIVE TO FRAME AWAY FROM THE BATTERY COMPARTMENT FAILURE TO FOLLOW THIS PROCEDURE COULD RESULT IN BATTERY EXPLOSION.
13
CAUTION
KEEP VEHICLE CLEAN
TO REDUCE FIRE HAZARD REMOVE DEBRIS FROM ALL COMPARTMENTS AFTER EACH 8 HOURS OF OPERATION, OR MORE OFTEN IF WARRANTED BY WORKING CONDITIONS
IN CASE OF FIRE
STOP VEHICLE
LOWER ALL HYDRAULIC ACCESSORIES
STOP ENGINE
TURN BATTERY DISCONNECT SWITCH OFF
APPLY PARKING BRAKE
EXTINGUISH FIRE
6
WARNING
—NO ROOM FOR MAN IN THIS AREA WHEN VEHICLE IS TURNING OR MOVING
—MAN IN THIS AREA NOT VISIBLE TO OPERATOR
—DO NOT STAND OR WORK IN THIS AREA WHEN ENGINE IS RUNNING.
—USE SAFETY LINK WHEN SERVICING, LIFTING OR TRANSPORTING
11
6377TP 1 of 3
12
ARCH
CRAMPLE
CLOSED
OPEN
THIS STRUCTURE DESIGN HAS BEEN TESTED TO MEET PERFORMANCE CRITERIA LISTED ON NOTICE OF CERTIFICATION. ANY MODIFICATION, ALTERATION OR STRUCTURAL DAMAGE DUE TO ABUSE OR ROLLOVER MAY RENDER STRUCTURE UNSAFE AND WILL VOID ALL CERTIFICATES PERTAINING TO THIS STRUCTURE.
7
CAUTION
CAUTION
TRAINED PERSONNEL ONLY MAY OPERATE THIS VEHICLE
REFER TO OPERATOR MANUAL FOR DETAILED OPERATING AND MAINTENANCE INSTRUCTIONS
BEFORE OPERATING VEHICLE
CHECK
* SAFETY LINK REMOVED AND PROPERLY STOWED
* ALL GUARDS AND COMPARTMENT COVERS IN PLACE
* FIRE EXTINGUISHER CHARGED
* SEAT BELT ON
* PARKING BRAKE OFF
* BRAKE AND STEERING CONTROLS OPERABLE
BEFORE LEAVING VEHICLE
* LOWER ALL HYDRAULIC ACCESSORIES
* ENGAGE PARKING BRAKE
* ENGAGE NEUTRAL LOCK
* TURN ENGINE OFF
* TURN BATTERY MASTER SWITCH OFF
* CLEAN DEBRIS FROM LIFT CHAMBER AND COMPARTMENTS
10

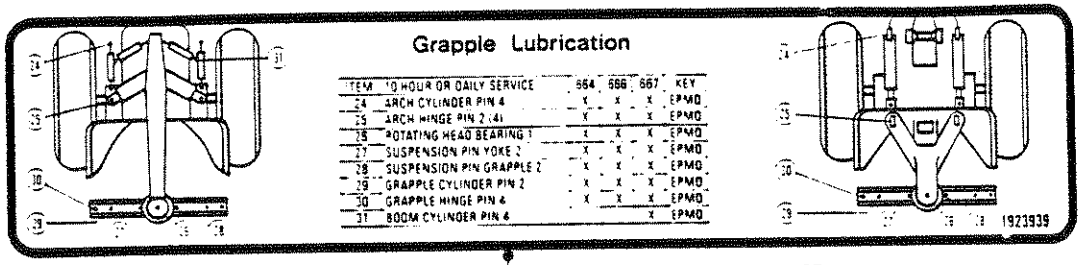

ITEM	10 HOUR OR DAILY SERVICE	664	666	667	KEY
24	ARCH CYLINDER PIN 4	X	X	X	EPMO
25	ARCH HINGE PIN 2 (4)	X	X	X	EPMO
26	ROTATING HEAD BEARING 1	X	X	X	EPMO
27	SUSPENSION PIN YOKE 2	X	X	X	EPMO
28	SUSPENSION PIN GRAPPLE 2	X	X	X	EPMO
29	GRAPPLE CYLINDER PIN 2	X	X	X	EPMO
30	GRAPPLE HINGE PIN 4	X	X	X	EPMO
31	BOOM CYLINDER PIN 4			X	EPMO

14

27 TRANS. OIL FILTER

25 NEGATIVE GROUND

BLADE STEER
LOWER RAISE
LEFT RIGHT

15

29 #2 DIESEL

24 HYDRAULIC RESERVOIR

16 SHUT OFF

17 EMERGENCY STOP

19 WARNING
DO NOT TURN BATTERY DISCONNECT SWITCH TO "OFF" POSITION WHILE ENGINE IS RUNNING

23 ONLY APPROVED TRANSMISSION FLUID IS TO BE USED TO FILL THE MASTER CYLINDER.
REFER TO MACHINE OPERATOR'S MANUAL

18 THROTTLE

20 EMERGENCY BRAKE

21 COOLANT LEVEL

PARKING BRAKE

22

30 IMPORTANT
THIS MACHINE IS EQUIPPED EITHER WITH A TURBOCHARGER OR SPARK ARRESTOR ON THE EXHAUST SYSTEM IN ORDER TO COMPLY WITH U.S. FORESTRY SERVICE, CALIFORNIA AND OTHER STATE'S LEGAL REQUIREMENTS FOR USE OF THIS MACHINE IN FLAMMABLE FOREST, BRUSH OR GRASS COVERED AREAS. IF A SPARK ARRESTOR IS INSTALLED ON THIS MACHINE THE FAILURE TO MAINTAIN IT IN WORKING ORDER VIOLATES THE AFORE MENTIONED LAWS AND REGULATIONS

9 CLARK

WINCH
FREE SPOOL
LOCK
WINCH IN

28

36

NOTICE OF CERTIFICATION
This structure should meet the following requirements of recommended practice:
Manufactured by CLARK EQUIPMENT of CANADA LTD.
Machine:
Maximum gross weight:
Manufacturer's part no.:
Manufacturer's certification no.:
State or agency approval no.:
1922755

26

6377TP 2 of 3

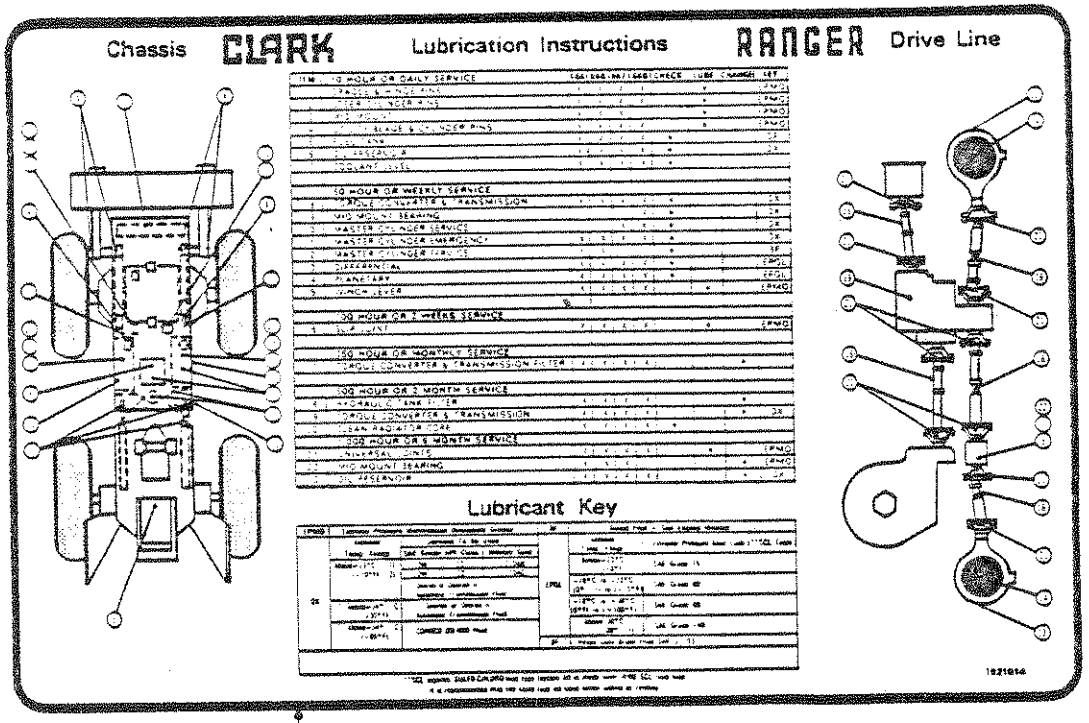

31
32
40

36

35

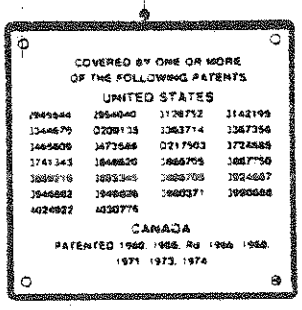

34

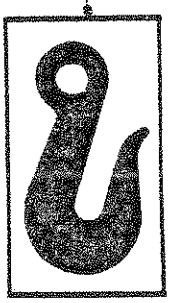

33

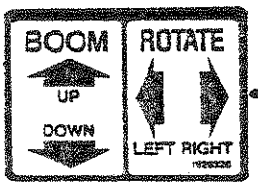

39

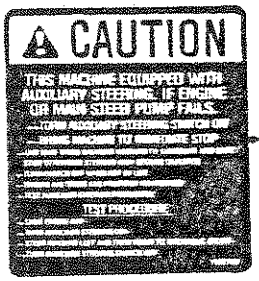

37

8

6377TP 3 of 3

DECALS
DÉCALQUES
ABZIEHBILD
DECALCOMANIAS
CALCOMANÍAS

No.	Part No.	Qty	Description	Description	Benennung	Descrição	Descripción
1	1921450	2	Decal Ranger	décal Ranger	Abzbld Ranger	decal Ranger	calc Ranger
2	2513628	3	Decal Clark	décal Clark	Abzbld Clark	decal Clark	calc Clark
3	[1]1934687	2	Decal 666C/black	décal 666C/noir	Abziehbld 666C/Schwarz	decal 666C/preto	calc 666C/negro
4	[1]1921458	2	Decal C	décal C	Abzbld C	decal C	calc C
5	[1]1921457	2	Decal B	décal B	Abzbld B	decal B	calc B
6	1932689	1	Decal	décalcamanie	Abziehbild	decalcomania	calcomania
7	1922794	1	Decal Caution	décalco attention	Abziehbild Vorsicht	decalco atenção	calcomania atención
8	1913742	2	Decal	décalcamanie	Abziehbild	decalcomania	calcomania
9	2533051	1	Decal	décalcamanie	Abziehbild	decalcomania	calcomania
10	1922792	1	Decal Caution	décalco attention	Abziehbild Vorsicht	decalco atenção	calcomania atención
11	1931327	2	Decal	décalcamanie	Abziehbild	decalcomania	calcomania
12	[2]1929329	1	Decal	décalcamanie	Abziehbild	decalcomania	calcomania
13	2534214	1	Decal	décalcamanie	Abziehbild	decalcomania	calcomania
14	[2]1923939	1	Decal	décalcamanie	Abziehbild	decalcomania	calcomania
15	1922855	1	Decal	décalcamanie	Abziehbild	decalcomania	calcomania
16	[3]1924109	1	Decal	décalcamanie	Abziehbild	decalcomania	calcomania
17	[3]1924110	1	Decal Emgy Stop				
18	☒1924108	1	Decal	décalcamanie	Abziehbild	decalcomania	calcomania
19	1922864	1	Decal Battery	décal batterie	Schild Batterie	decal bateria	calco baterí
20	☒1922838	1	Decal Emgy Brk				
21	1924117	1	Decal	décalcamanie	Abziehbild	decalcomania	calcomania
22	1922839	1	Decal	décalcamanie	Abziehbild	decalcomania	calcomania
23	☒1922863	1	Decal	décalcamanie	Abziehbild	decalcomania	calcomania
24	1922884	1	Decal	décalcamanie	Abziehbild	decalcomania	calcomania
25	1922862	1	Decal	décalcamanie	Abziehbild	decalcomania	calcomania
26	1922796	1	Plate	plaque	Platte	placa	placa
27	1922885	1	Decal	décalcamanie	Abziehbild	decalcomania	calcomania
28	1927527	1	Decal	décalcamanie	Abziehbild	decalcomania	calcomania
29	1922886	1	Decal	décalcamanie	Abziehbild	decalcomania	calcomania
30	1932775	1	Label	etiquette	Beschriftung	etiqueta	etiqueta
31	[3,5]1929732	1	Decal Lube Inst	notice instr graissage	Abzbld Schmieranw	inst lube decal	calco inst del aceite
32	[4,5]1929327	1	Decal Lube Inst	notice instr graissage	Abzbld Schmieranw	inst lube decal	calco inst del aceite
33	☒1924106	1	Decal	décalcamanie	Abziehbild	decalcomania	calcomania
34	2536249	4	Decal Lift	décal lever	Abziehbild Heben	decal levantar	calcom levantar
35	2534215	1	Decal Patent	décal brevet	Abz Patentnummera	decal de patente	cal de patente
36	6C0000605	4	Screw	vis	Schraube	parafuso	tornillo
37	☒1922793	1	Decal	décalcamanie	Abziehbild	decalcomania	calcomania
38	1513887	1	Tag Warning	étiquette davertis	Etikett Warnung	rótulo de aviso	etiqueta de adver
39	[2]1930006	1	Decal	décalcamanie	Abziehbild	decalcomania	calcomania
40	1916708	1	Decal	décalcamanie	Abziehbild	decalcomania	calcomania
41	1921454	1	Decal green	décal vert	Abziehbild Grün	decal verde	calc verde

[1] Quantity of 4 Decals required for grapple machines.
[1] 4 décalcomanies sont requises pur les machines à grappins
[1] Vier Klebeschilder werden benötigt für die Greifer
[1] Quantidade de 4 decalcomanias requeridas para máquinas de garra
[1] Cantidad de 4 calcomanias requeridad para máquinas de agarre.

[2] ☐666 Gr

[3] ☐GM

[4] ☐CUM

[5] Used on machines with midmount brake.
[5] S'utilise sur les machines avec un frein à montage central.
[5] Für Maschinen mit Mittelstützenbremse.
[5] Se usa en las máquinas con freno de montage intermedio.
[5] Usado em máquina de freio com montante do meio.

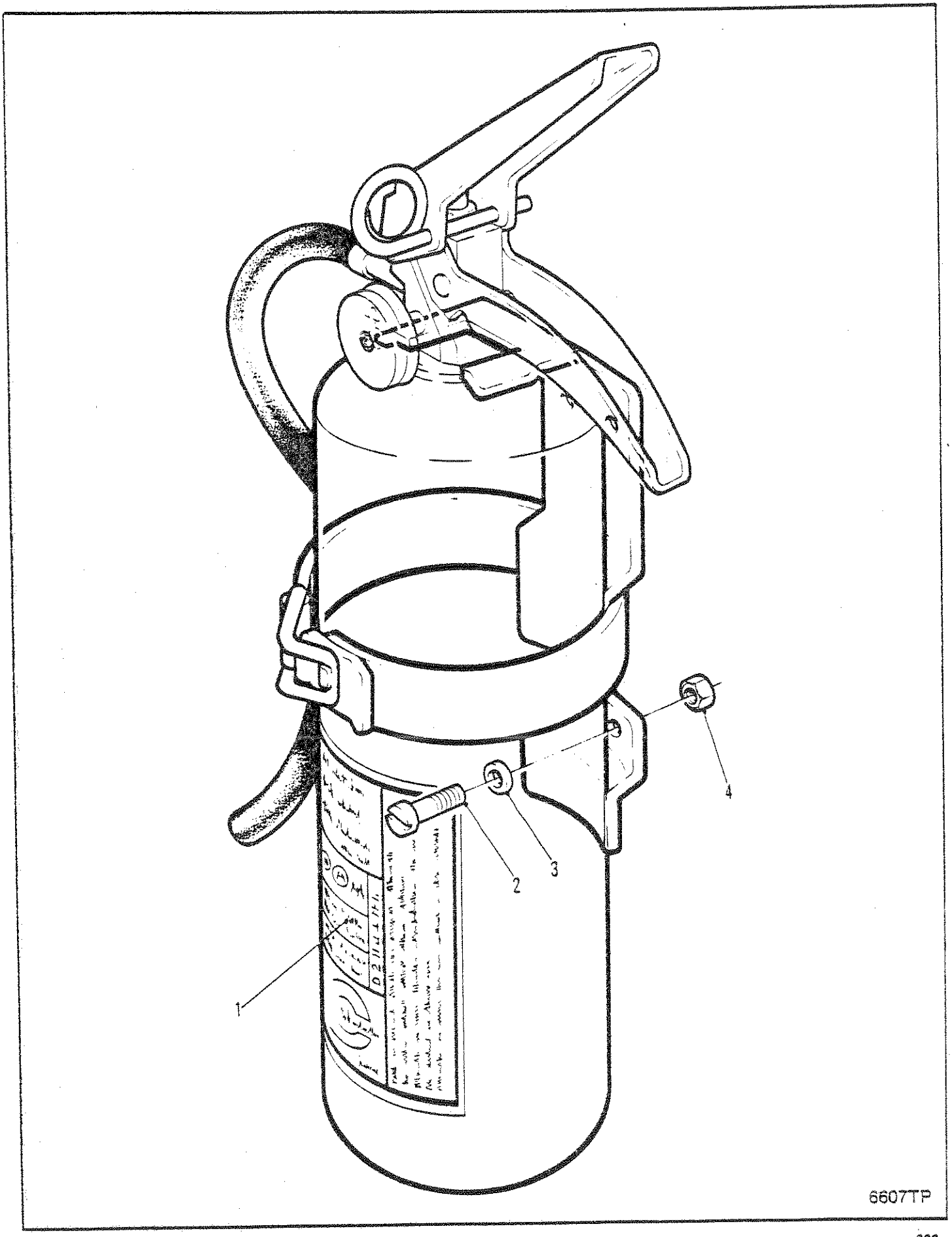
1
2
3
4
6607TP

FIRE EXTINGUISHER
EXTINCTEUR À INCENDIE
FEUERLÖSCHER
EXTINTOR DE INCÊNDIO
EXTINTOR DE FUEGO

No.	Part No.	Qty	Description	Description	Benennung	Descrição	Descripción
1	1908806	1	Fire extinguisher	extinct à incendie	Feuerlöscher	extintor incêndio	extintor de fuego
2	85G001010	-	Bolt	boulon	Bolzen	parafuso	bulón
3	---------	-	Washer	rondelle	Scheibe	arruela	arandela
4	50D000010	-	Nut	écrou	Mutter	porca	tuerca

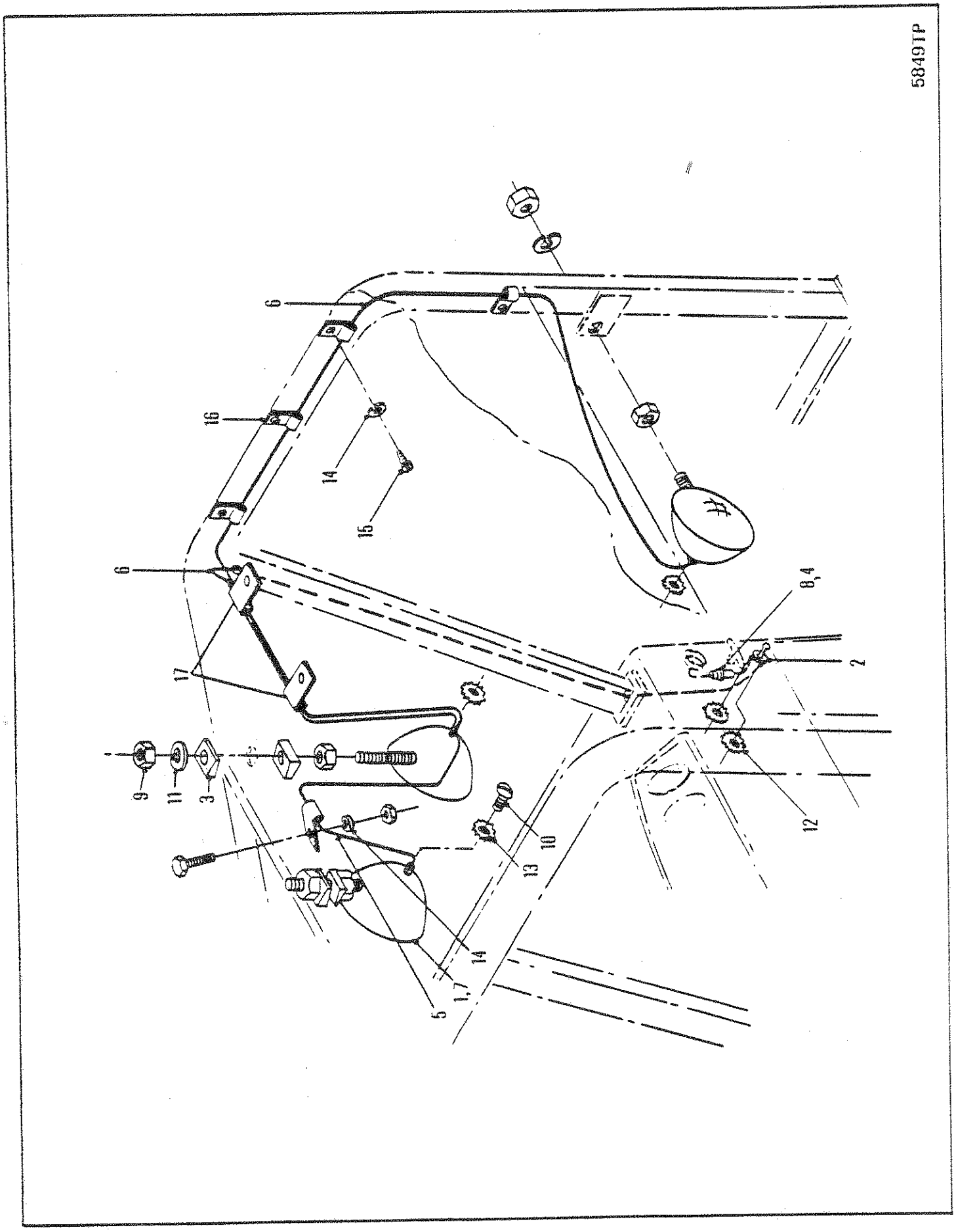
5849TP
6
16
14
15
6
17
9
11
3
5
1,7
14
13
10
8,4
2
12

LIGHTS⊠
PHARES⊠
SCHEINWERFER-LEUCHTEN⊠
LUZES⊠
LUCES⊠

No.	Part No.	Qty	Description	Description	Benennung	Descrição	Descripción
1	[2]547529	3	Light assembly	assemblage élect	Lichteinheit	conj luzes	conj de luces
2	1501478	1	Switch	interrupteur	Schalter	interruptor	interruptor
3	553896	4	Washer	rondelle	Scheibe	arruela	arandela
4	611074	1	Fuse	fusible	Sicherung	fusível	fusible
5	695317	1	Wire assy	fil ens	Draht Ens	fio conj	cable conj
6	799565	2	Wire assy	fil ens	Draht Ens	fio conj	cable conj
7	944907	3	Sealed beam	barra jointe	Trägerdichtung	farol de milha	viga sellada
8	[1]1902169	1	Wire assy	fil ens	Draht Ens	fio conj	cable conj
9	1D0000008	6	Nut	écrou	Mutter	porca	tuerca
10	3G0000806	1	Screw	vis	Schraube	parafuso	tornillo
11	4E0000008	3	Lockwasher	rondelle frein	Sicherungsscheibe	arruela de pressão	arandela seguridad
12	12E000006	2	Lockwasher	rondelle frein	Sicherungsscheibe	arruela de pressão	arandela seguridad
13	12E000008	3	Lockwasher	rondelle frein	Sicherungsscheibe	arruela de pressão	arandela seguridad
14	17E000010	5	Lockwasher	rondelle frein	Sicherungsscheibe	arruela de pressão	arandela seguridad
15	18G001008	4	Screw	vis	Schraube	parafuso	tornillo
16	30H000013	4	Clip	attache	Schelle	braçadeira	abrazadera
17	31H000009	2	Clip	attache	Schelle	braçadeira	abrazadera

[1] Inc 4

[2] When ordering include 10 for front R.H. installation
[2] Lors de lacommande inclure 10 pour l'installation de lavant droit
[2] Bei Bestellung, 10 für den Einbau der vorderen, rechten Seite, hinzufügen
[2] Ao encomendar incluir 10 para a instalação dianteira direita
[2] Al ordenar, incluir 10 para la instalación delantera derecha

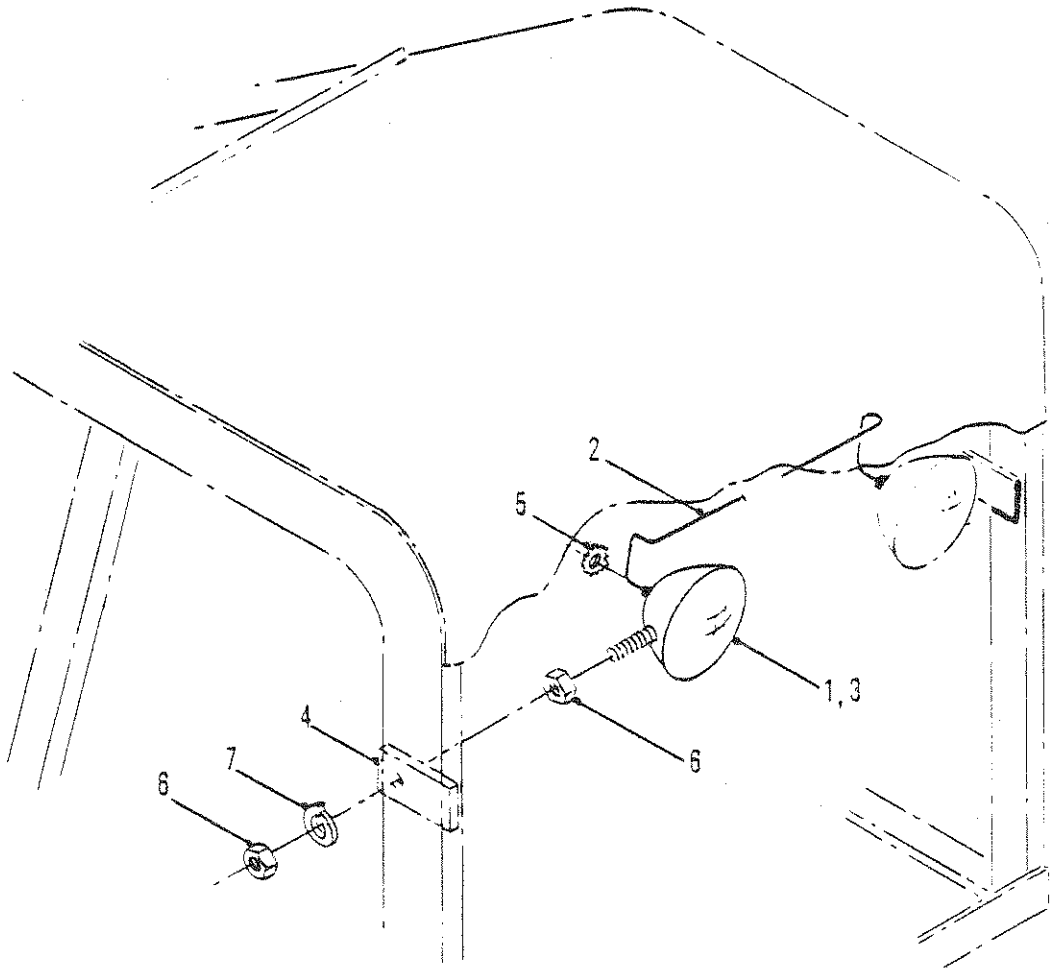

5768TP

LIGHTS⊠
PHARES⊠
SCHEINWERFER LEUCHTEN⊠
LUZES⊠
LUCES⊠

No.	Part No.	Qty	Description	Description	Benennung	Descrição	Descripción
A	[1]1900890	1	Kit	jeu	Satz	jogo	juego
1	547529	1	Light assy	assemblage élect	Lichteinheit	conj luzes	conj de luces
2	799564	1	Wire	fil	Draht	fio	cable
3	944907	1	Sealed beam	barra jointe	Trägerdichtung	farol de milha	viga sellada
4	1900638	1	Bracket	support	Winkel	grampo	grampa
5	12E000008	1	Washer	rondelle	Scheibe	arruela	arandela
6	1D0000008	2	Nut	écrou	Mutter	porca	tuerca
7	4E0000008	1	Lockwasher	rondelle frein	Sicherungsscheibe	arruela de pressão	arandela seguridad

[1] Inc 1⟹7

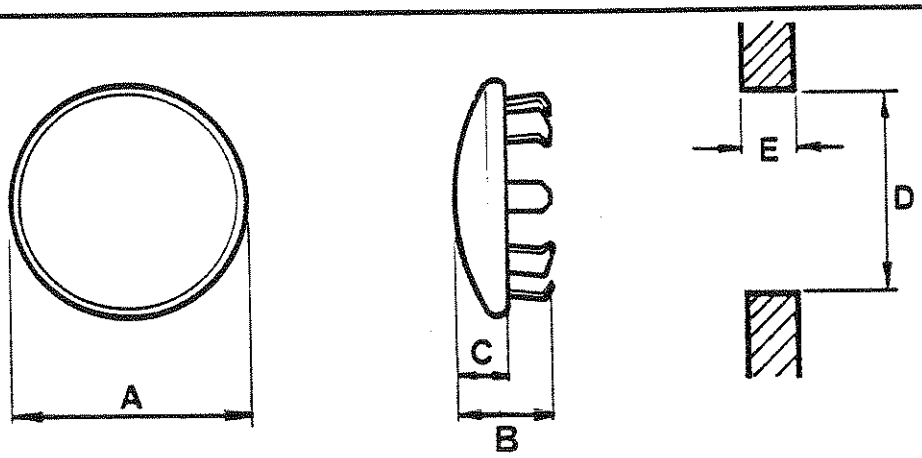

PART NO.	A		B		C		D		E	
	IN	MM	IN	MM	IN	MM	IN	MM	IN	MM
661862	1/2	12.7	1/4	6.35	1/16	15.24	13/62	10.319	.062 - .078	1.5748 - 1.9812
696073	51/64	20.638	19/64	7.541	5/64	1.984	5/8	15.875	.062 - .109	1.5748 - 2.7686
743208	1-1/16	26.98	3/8	9.525	5/64	1.984	7/8	22.2250	.125 - .171	3.175 - 4.318
1310761	21/32	16.669	7/32	5.556	5/64	1.984	7/16	11.112	.037 - .047	.9398 - 1.1938
743200	.62	15.798	.36	9.144	.06	1.524	.47	11.938	.083 - .125	2.1082 - 3.175
1300057	.656	16.662	.265	6.731	.078	1.981	1/2	12.700	.037 - .062	9.398 - 15.748

5993TP

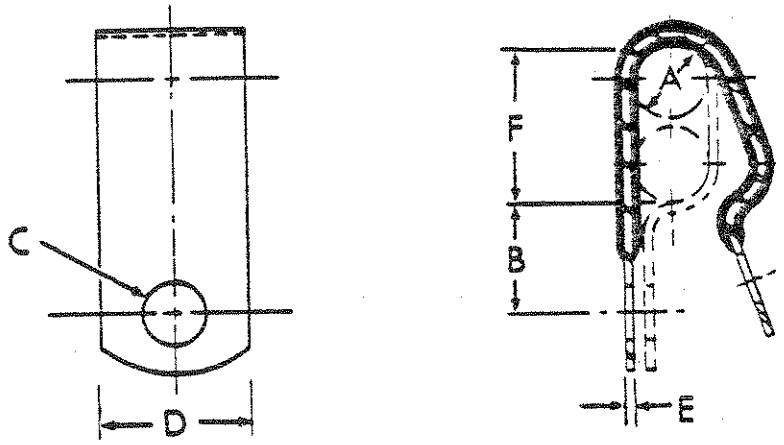

No.	Part No.	A		B		C		D		E		F	
30	31H-09	1/4	6.35	3/8	9.52	7/32	5.55	7/16	11.11	.050	1.27	1/2	12.70
31	31H-19	3/8	9.52	17/32	13.49	13/32	10.32	3/4	19.05	.050	1.27	3/4	19.05
32	31H-20	3/8	9.52	19/32	15.08	15/32	11.90	7/8	22.22	.050	1.27	3/4	19.05
33	31H-31	9/16	14.29	17/32	13.49	13/32	10.32	3/4	19.05	.050	1.27	1-1/8	28.57
34	31H-34	5/8	15.87	17/32	13.49	13/32	10.32	3/4	19.05	.050	1.27	1-1/4	31.75
35	31H-35	5/8	15.87	21/32	16.67	15/32	11.90	7/8	22.22	.050	1.27	1-1/4	31.75
36	31H-36	5/8	15.87	21/32	16.67	17/32	13.49	1	25.40	.050	1.27	1-1/4	31.75
37	31H-40	11/16	17.46	15/32	11.90	17/32	13.49	1	25.40	.050	1.27	1-3/8	34.92
38	31H-45	15/16	23.81	13/32	10.31	11/32	8.73	5/8	15.87	.062	1.57	1-7/8	47.62
39	31H-46	15/16	23.81	19/32	15.08	13/32	10.32	3/4	19.05	.062	1.57	1-7/8	47.62

5779TP(2 OF 2)

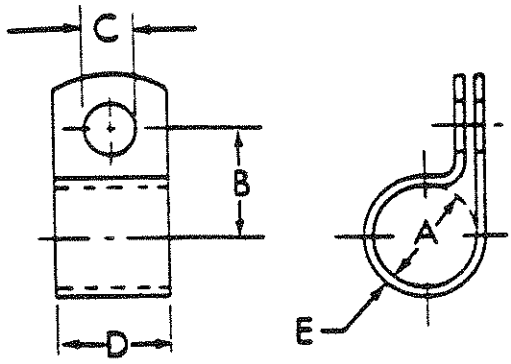

No.	Part No.	A		B		C		D		E	
1	6H-04	1/4	6.35	5/8	15.87	13/32	10.32	3/4	19.05	.032	0.81
2	6H-06	1/4	6.35	25/32	19.84	17/32	13.49	7/8	22.22	.032	0.81
3	6H-09	5/16	7.94	21/32	16.67	13/32	10.32	3/4	19.05	.032	0.81
4	6H-30	1/2	12.70	3/4	19.05	13/32	10.32	3/4	19.05	.048	1.22
5	6H-41	7/8	22.22	1-1/16	26.99	13/32	10.32	3/4	19.05	.060	1.52
6	6H-20	1	25.40	1-3/16	30.16	13/32	10.32	7/8	22.22	.060	1.52
7	6H-34	1-1/4	31.75	1-11/32	34.13	13/32	10.32	7/8	22.22	.060	1.52
8	6H-42	1-3/8	34.92	1-17/32	38.89	17/32	13.49	1-1/8	28.57	.060	1.52
9	6H-28	1-1/2	38.10	1-1/2	38.10	13/32	10.32	7/8	22.22	.060	1.52
10	6H-35	1-5/8	40.27	1-9/16	39.67	13/32	10.32	7/8	22.22	.060	1.52

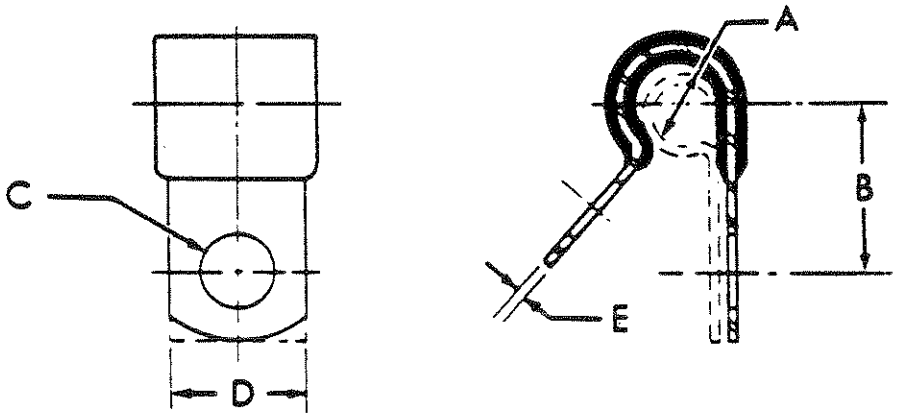

No.	Part No.	A		B		C		D		E	
11	30H-11	3/16	4.76	9/16	14.29	11/32	8.73	5/8	15.87	.032	0.81
12	30H-12	3/16	4.76	5/8	15.87	13/32	10.71	3/4	19.05	.032	0.81
13	30H-13	1/4	6.35	1/2	12.70	7/32	5.55	7/16	11.11	.032	0.81
14	30H-14	1/4	6.35	17/32	13.49	9/32	7.14	1/2	12.70	.032	0.81
15	30H-16	1/4	6.35	21/32	16.67	13/32	10.32	3/4	19.05	.032	0.81
16	30H-20	5/16	7.94	11/16	17.46	13/32	10.32	3/4	19.05	.032	0.81
17	30H-23	3/8	9.52	23/32	18.25	13/32	10.32	3/4	19.05	.032	0.81
18	30H-62	3/8	9.52	27/32	21.43	17/32	13.49	1	25.40	.032	0.81
19	30H-30	1/2	12.70	23/32	18.25	11/32	8.73	5/8	15.87	.048	1.22
20	30H-31	1/2	12.70	25/32	19.84	13/32	10.32	3/4	19.05	.048	1.22
21	30H-35	9/16	14.29	13/16	20.64	13/32	10.32	3/4	19.05	.048	1.22
22	30H-38	5/8	15.87	27/32	21.43	13/32	10.32	3/4	19.05	.048	1.22
23	30H-42	11/16	17.46	7/8	22.22	13/32	10.32	3/4	19.05	.048	1.22
24	30H-45	13/16	20.64	7/8	22.22	11/32	8.73	5/8	25.40	.048	1.22
25	30H-46	13/16	20.64	15/16	23.81	13/32	10.32	3/4	19.05	.048	1.22
26	30H-47	13/16	20.64	1	25.40	15/32	11.90	7/8	22.22	.048	1.22
27	30H-50	15/16	23.81	1	25.40	13/32	10.32	3/4	19.05	.048	1.22
28	30H-52	15/16	23.81	1-1/8	28.57	17/32	13.49	1	25.40	.048	1.22
29	30H-60	1-7/16	36.51	1-1/4	31.75	13/32	10.31	3/4	19.05	.048	1.22

5779TP (1 OF 2)

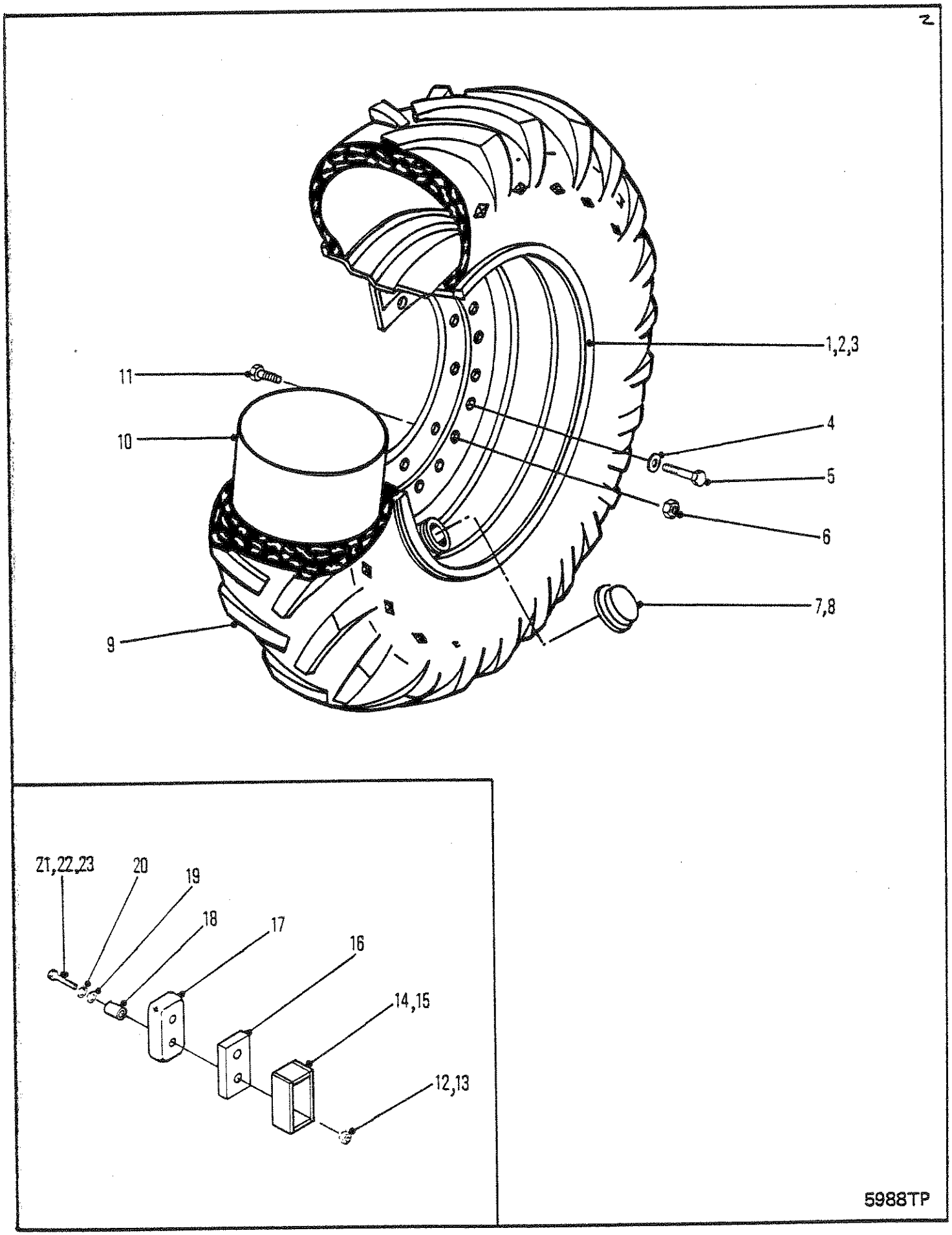
2
1,2,3
11
10
4
5
6
7,8
9
21,22,23
20
19
18
17
16
14,15
12,13
5988TP

RIM ASSEMBLY - 30.5 X 32 TIRES
ASSEMBLAGE DE LA JANTE - 30.5 X 32 PNEUMATIQUE
FELGENEINHEIT - 30.5 X 32 REIFEN
CONJUNTO DE AROS - 30.5 X 32 PNEUMÁTICO
CONJUNTO ILANTA - 30.5 X 32 NEUMÁTICO

No.	Part No.	Qty	Description	Description	Benennung	Descrição	Descripción
1	[1]1909079	4	Rim	jante	Felgen	aros	llanta
2	[2]1904341	4	Rim	jante	Felgen	aros	llanta
3	---------	-	Rim	jante	Felgen	aros	llanta
4	---------	-	Lockwasher	rondelle frein	Sicherungsscheibe	arruela de pressão	arandela seguridad
5	---------	-	Bolt	boulon	Bolzen	parafuso	bulón
6	---------	-	Nut	écrou	Mutter	porca	tuerca
7	1909047	4	Cap	chapeau	Kappe	tampa	tapa
8	---------	-	Cap	chapeau	Kappe	tampa	tapa
9	---------	-	Tire	pneumatique	Reifen	pneumático	neumático
10	---------	-	Tube	tube	Rohr	tubo	tubo
11	---------	40	Bolt	boulon	Bolzen	parafuso	bulón
12	18D000006	4	Nut	écrou	Mutter	porca	tuerca
13	---------	-	Nut	écrou	Mutter	porca	tuerca
14	[1]1905297	2	Stop	butoir	Anschlag	batente	tope
15	[2]1909062	2	Stop	butoir	Anschlag	batente	tope
16	---------	-	Spacer	entretoise	Distanzteil	espaçador	espaciador
17	1907930	2	Stop	butoir	Anschlag	batente	tope
18	1907935	4	Spacer	entretoise	Distanzteil	espaçador	espaciador
19	25E000018	4	Washer	rondelle	Scheibe	arruela	arandela
20	---------	-	Lockwasher	rondelle frein	Sicherungsscheibe	arruela de pressão	arandela seguridad
21	18C000656	4	Bolt	boulon	Bolzen	parafuso	bulón
22	---------	-	Bolt	boulon	Bolzen	parafuso	bulón
23	---------	-	Bolt	boulon	Bolzen	parafuso	bulón

[1] ☐C-9046-101➡1001 with Wide Track FD&RD 17600 series axles
[1] ☐C-9046-101➡1001 avec dessieux FD&RD 17600 à large voie
[1] ☐C-9046-101➡1001 mit Breitspur Achsen FD&RD 17600
[1] ☐C-9046-101➡1001 equipados com eixos RD&RD 17600 de via larga
[1] ☐C-9046-101➡1001 provista de ejes FD&RD 17600 de vía ancha

[2] ☐ C-9046-1263➡9999,500D-1338➡9999-CAC with FD 17800&RD 19600 series axle with 1909414 winch mounting plate
[2] ☐ C-9046-1263➡9999,500D-1338➡9999-CAC avec dessieux séries FD 17800&RD 19600 avec la plaque de fixation de treuil
[2] ☐ C-9046-1263➡9999,500D-1338➡9999-CAC mit Achsen, Serien FD 17800&RD 19600 mit Windenfefestigungsplatte 1909414
[2] ☐ C-9046-1263➡9999,500D-1338➡9999-CAC com eixos FD 17800&RD 19600 com a placa de fixação do guincho 1909414
[2] ☐ C-9046-1263➡9999,500D-1338➡9999-CAC con ejes serie FD 17800&RD 19600 con la placa de montaje de guinche 1909414

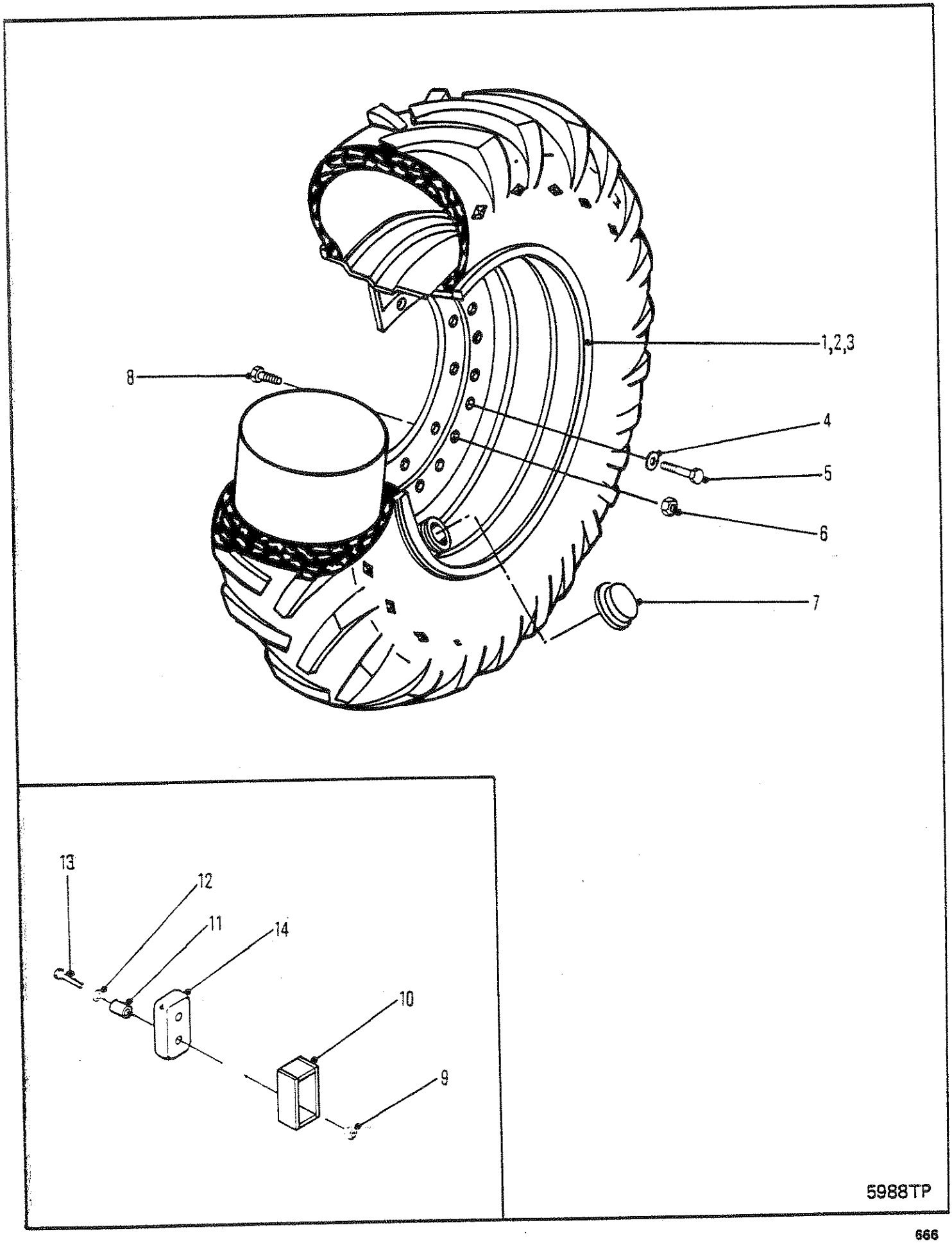
1,2,3
8
4
5
6
7
13
12
11
14
10
9
5988TP

RIM ASSEMBLY - 28.1 X 26 TIRES
ASSEMBLAGE DE LA JANTE - 28.1 X 26 PNEUMATIQUE
FELGENEINHEIT - 28.1 X 26 REIFEN
CONJUNTO DE AROS - 28.1 X 26 PNEUMÁTICO
CONJUNTO ILANTA - 28.1 X 26 NEUMÁTICO

No.	Part No.	Qty	Description	Description	Benennung	Descrição	Descripción
1	1905373	4	Rim	jante	Felgen	aros	llanta
2	1901317	4	Rim	jante	Felgen	aros	llanta
3	1914666	4	Rim	jante	Felgen	aros	llanta
4	23E000008	12	Lockwasher	rondelle frein	Sicherungsscheibe	arruela de pressão	arandela seguridad
5	17C000816	12	Bolt	boulon	Bolzen	parafuso	bulón
6	103522	40	Nut	écrou	Mutter	porca	tuerca
7	1909047	4	Cap	chapeau	Kappe	tampa	tapa
8	1991829	40	Bolt	boulon	Bolzen	parafuso	bulón
9	18D000006	4	Nut	écrou	Mutter	porca	tuerca
10	1901775	2	Stop	butoir	Anschlag	batente	tope
11	1907935	4	Spacer	entretoise	Distanzteil	espaçador	espaciador
12	25E000018	4	Washer	rondelle	Scheibe	arruela	arandela
13	18C000656	4	Bolt	boulon	Bolzen	parafuso	bulón
14	1907930	2	Steering stop	arrêt de direction	Lenkanschlag	batente da direção	direc-parada

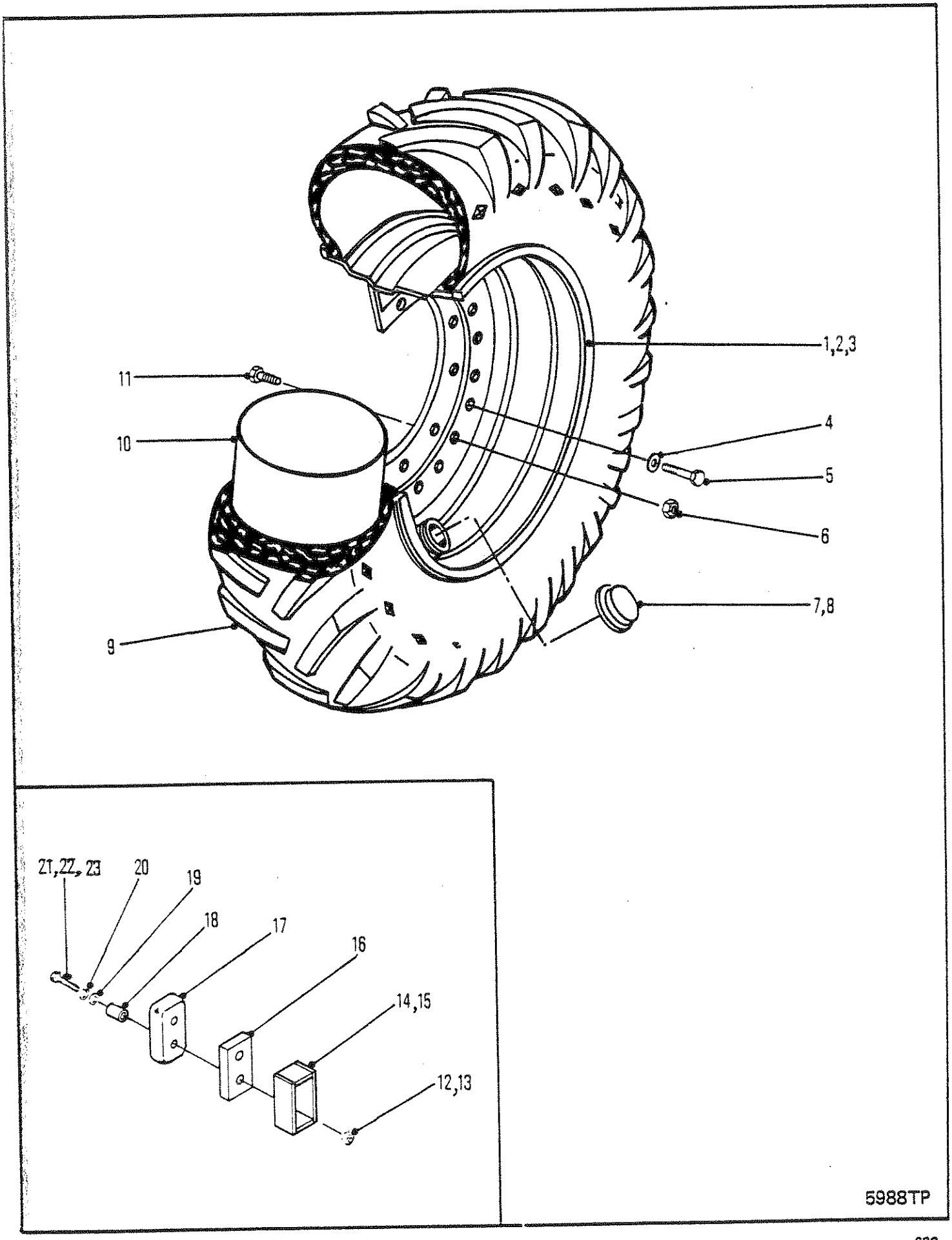
1,2,3
4
5
6
7,8
9
10
11
21,22,23
20
19
18
17
16
14,15
12,13
5988TP

RIM ASSEMBLY - 24.5 X 32 TIRES
ASSEMBLAGE DE LA JANTE - 24.5 X 32 PNEUMATIQUE
FELGENEINHEIT - 24.5 X 32 REIFEN
CONJUNTO DE AROS - 24.5 X 32 PNEUMÁTICO
CONJUNTO ILANTA - 24.5 X 32 NEUMÁTICO

No.	Part No.	Qty	Description	Description	Benennung	Descrição	Descripción
1	[1]1909080	4	Rim	jante	Felgen	aros	llanta
2	[2] 1901977	4	Rim	jante	Felgen	aros	llanta
3	---------	-	Rim	jante	Felgen	aros	llanta
4	[1]23E000016	12	Lockwasher	rondelle frein	Sicherungsscheibe	arruela de pressão	arandela seguridad
5	[1]17C001624	12	Bolt	boulon	Bolzen	parafuso	bulón
6	[1]103522	40	Nut	écrou	Mutter	porca	tuerca
7	[1]1909047	4	Cap	chapeau	Kappe	tampa	tapa
8	[2] 1914255	4	Cap	chapeau	Kappe	tampa	tapa
9	---------	-	Tire	pneumatique	Reifen	pneumático	neumático
10	---------	-	Tube	tube	Rohr	tubo	tubo
11	[1]1991829	40	Bolt	boulon	Bolzen	parafuso	bulón
12	[2] 18D000006	4	Nut	écrou	Mutter	porca	tuerca
13	[1]17D000003	4	Nut	écrou	Mutter	porca	tuerca
14	[1]1903102	2	Stop	butoir	Anschlag	batente	tope
15	[2] 1901775	2	Stop	butoir	Anschlag	batente	tope
16	[2] 1901771	4	Spacer	entretoise	Distanzteil	espaçador	espaciador
17	1907930	2	Stop	butoir	Anschlag	batente	tope
18	1907935	4	Spacer	entretoise	Distanzteil	espaçador	espaciador
19	25E000018	4	Washer	rondelle	Scheibe	arruela	arandela
20	---------	-	Lockwasher	rondelle frein	Sicherungsscheibe	arruela de pressão	arandela seguridad
21	[1]17C000624	4	Bolt	boulon	Bolzen	parafuso	bulón
22	[2]18C000656	4	Bolt	boulon	Bolzen	parafuso	bulón
23	[1]18C000666	4	Bolt	boulon	Bolzen	parafuso	bulón

[1] ☐ C-9046-101➡1001 equipped with Wide Track FD & RD 17600 series axles
[1] ☐ C-9046-101➡1001 équipés dessieux FD & RD
[1] ☐ C-9046-101➡1001 mit Breitspur FD & RD 17600
[1] ☐ C-9046-101➡1001 com FD & RD 17600 de via larga
[1] ☐ C-9046-101➡1001 con FD & RD 17600 de vía ancha

[2] ☐ C-9046-1263➡9999 with FD 17800&RD 19600 series axle with 1909414 winch mounting plate
[2] ☐ C-9046-1263➡9999 avec dessieux séries FD 17800&RD 19600 avec la plaque de fixation de treuil 1909414
[2] ☐ C-9046-1263➡9999 mit Achsen, Serien FD 17800&RD 19600 mit Windenfefestigungsplatte 1909414
[2] ☐ C-9046-1263➡9999com eixos FD 17800&RD 19600 com a placa de fixação do guincho 1909414
[2] ☐ C-9046-1263➡9999 con ejes serie FD 17800&RD 19600 con la placa de montaje de guinche 1909414

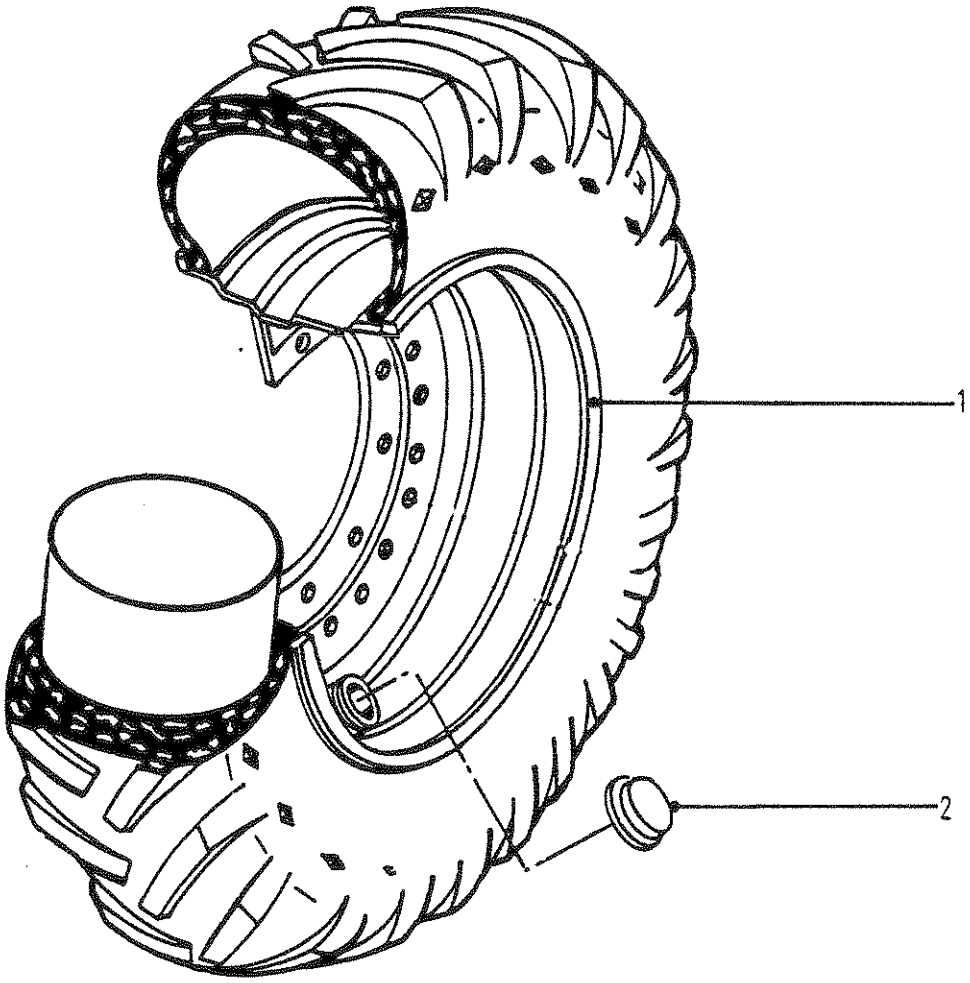

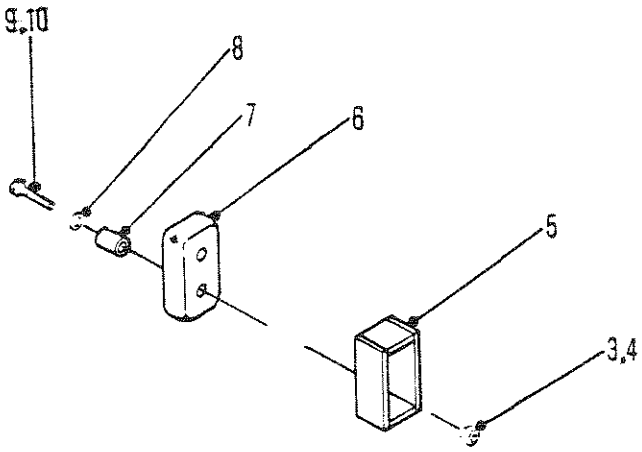

5988TP

RIM ASSEMBLY - 23.1 X 26 TIRES
ASSEMBLAGE DE LA JANTE - 23.1 X 26 PNEUMATIQUE
FELGENEINHEIT - 23.1 X 26 REIFEN
CONJUNTO DE AROS - 23.1 X 26 PNEUMÁTICO
CONJUNTO ILANTA - 23.1 X 26 NEUMÁTICO

No.	Part No.	Qty	Description	Description	Benennung	Descrição	Descripción
1	1914662	4	Rim	jante	Felgen	aros	llanta
2	1909047	4	Cap	chapeau	Kappe	tampa	tapa
3	17D000003	4	Nut	écrou	Mutter	porca	tuerca
4	18D000006	4	Nut	écrou	Mutter	porca	tuerca
5	1901775	2	Stop	butoir	Anschlag	batente	tope
6	1907930	2	Steering stop	arrêt de direction	Lenkanschlag	batente da direção	direc-parada
7	1907935	4	Spacer	entretoise	Distanzteil	espaçador	espaciador
8	25E000018	4	Washer	rondelle	Scheibe	arruela	arandela
9	17C000624	4	Bolt	boulon	Bolzen	parafuso	bulón
10	17C000656	4	Bolt	boulon	Bolzen	parafuso	bulón

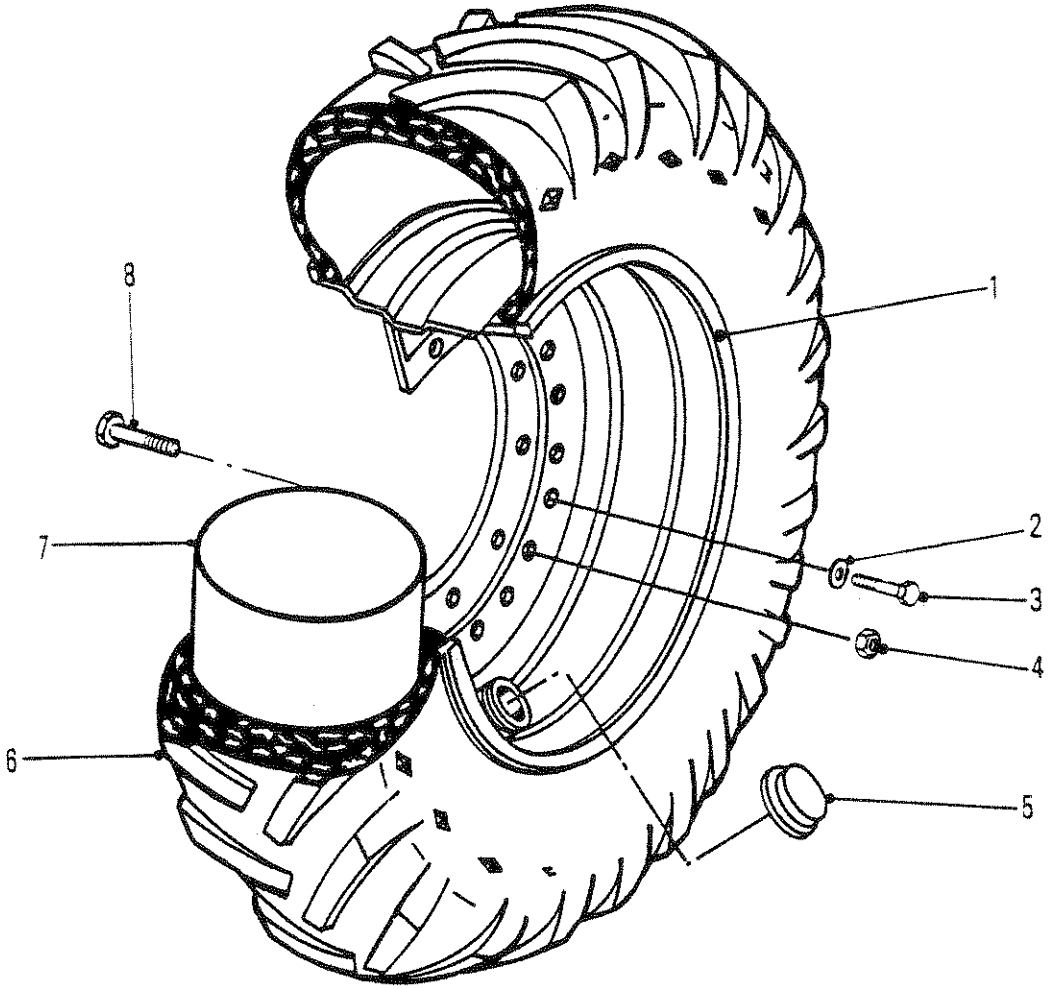

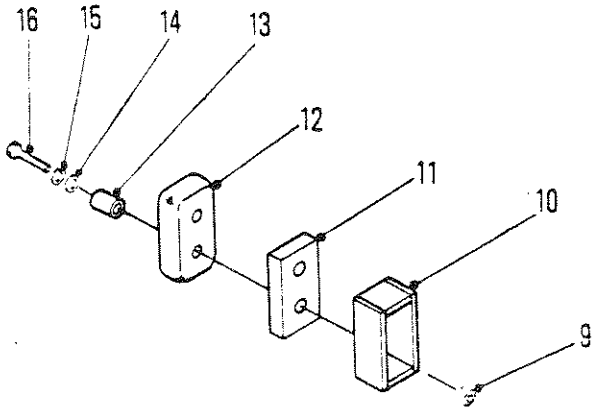

5986TP

RIM ASSEMBLY - 18.4 X 38 TIRES
ASSEMBLAGE DE LA JANTE - 18.4 X 38 PNEUMATIQUE
FELGENEINHEIT - 18.4 X 38 REIFEN
CONJUNTO DE AROS - 18.4 X 38 PNEUMÁTICO
CONJUNTO ILANTA - 18.4 X 38 NEUMÁTICO

No.	Part No.	Qty	Description	Description	Benennung	Descrição	Descripción
1	1903441	4	Rim	jante	Felgen	aros	llanta
2	---------	-	Lockwasher	rondelle frein	Sicherungsscheibe	arruela de pressão	arandela seguridad
3	---------	-	Bolt	boulon	Bolzen	parafuso	bulón
4	---------	-	Nut	écrou	Mutter	porca	tuerca
5	1909047	4	Cap	chapeau	Kappe	tampa	tapa
6	---------	-	Tire	pneumatique	Reifen	pneumático	neumático
7	---------	-	Tube	tube	Rohr	tubo	tubo
8	---------	-	Bolt	boulon	Bolzen	parafuso	bulón
9	17D000003	4	Nut	écrou	Mutter	porca	tuerca
10	1905297	2	Stop	butoir	Anschlag	batente	tope
11	---------	-	Spacer	entretoise	Distanzteil	espaçador	espaciador
12	1907930	2	Stop	butoir	Anschlag	batente	tope
13	1907935	4	Spacer	entretoise	Distanzteil	espaçador	espaciador
14	25E000018	4	Washer	rondelle	Scheibe	arruela	arandela
15	---------	-	Lockwasher	rondelle frein	Sicherungsscheibe	arruela de pressão	arandela seguridad
16	17C000624	4	Bolt	boulon	Bolzen	parafuso	bulón

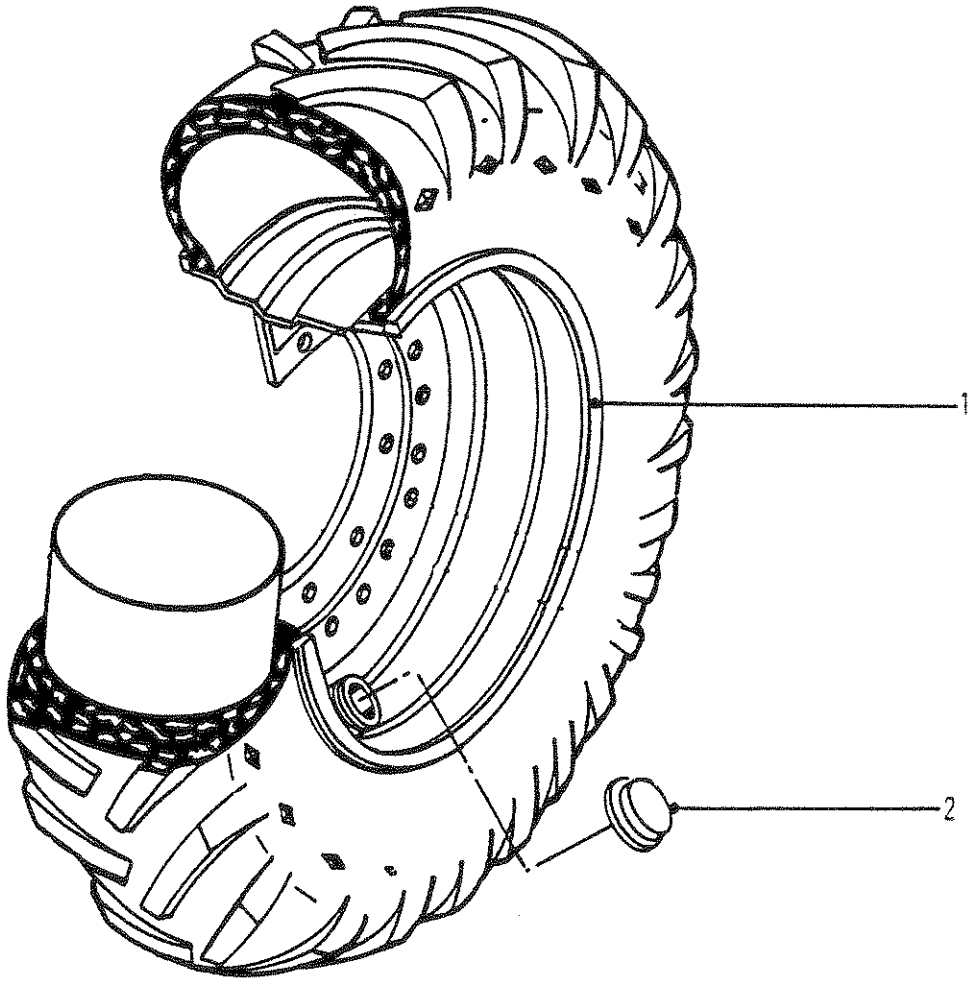

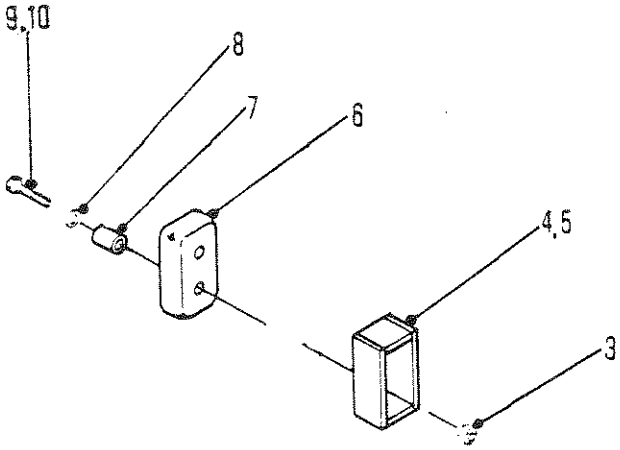

5988TP

RIM ASSEMBLY - 18.4 X 34 TIRES
ASSEMBLAGE DE LA JANTE - 18.4 X 34 PNEUMATIQUE
FELGENEINHEIT - 18.4 X 34 REIFEN
CONJUNTO DE AROS - 18.4 X 34 PNEUMÁTICO
CONJUNTO ILANTA - 18.4 X 34 NEUMÁTICO

No.	Part No.	Qty	Description	Description	Benennung	Descrição	Descripción
1	1900350	4	Rim	jante	Felgen	aros	llanta
2	1914255	4	Cap	chapeau	Kappe	tampa	tapa
3	18D000006	4	Nut	écrou	Mutter	porca	tuerca
4	1901775	2	Stop	butoir	Anschlag	batente	tope
5	1906274	2	Stop	butoir	Anschlag	batente	tope
6	1907930	2	Steering stop	arrêt de direction	Lenkanschlag	batente da direção	direc-parada
7	1907935	4	Spacer	entretoise	Distanzteil	espaçador	espaciador
8	25E000018	4	Washer	rondelle	Scheibe	arruela	arandela
9	17C000624	4	Bolt	boulon	Bolzen	parafuso	bulón
10	18C000656	4	Bolt	boulon	Bolzen	parafuso	bulón

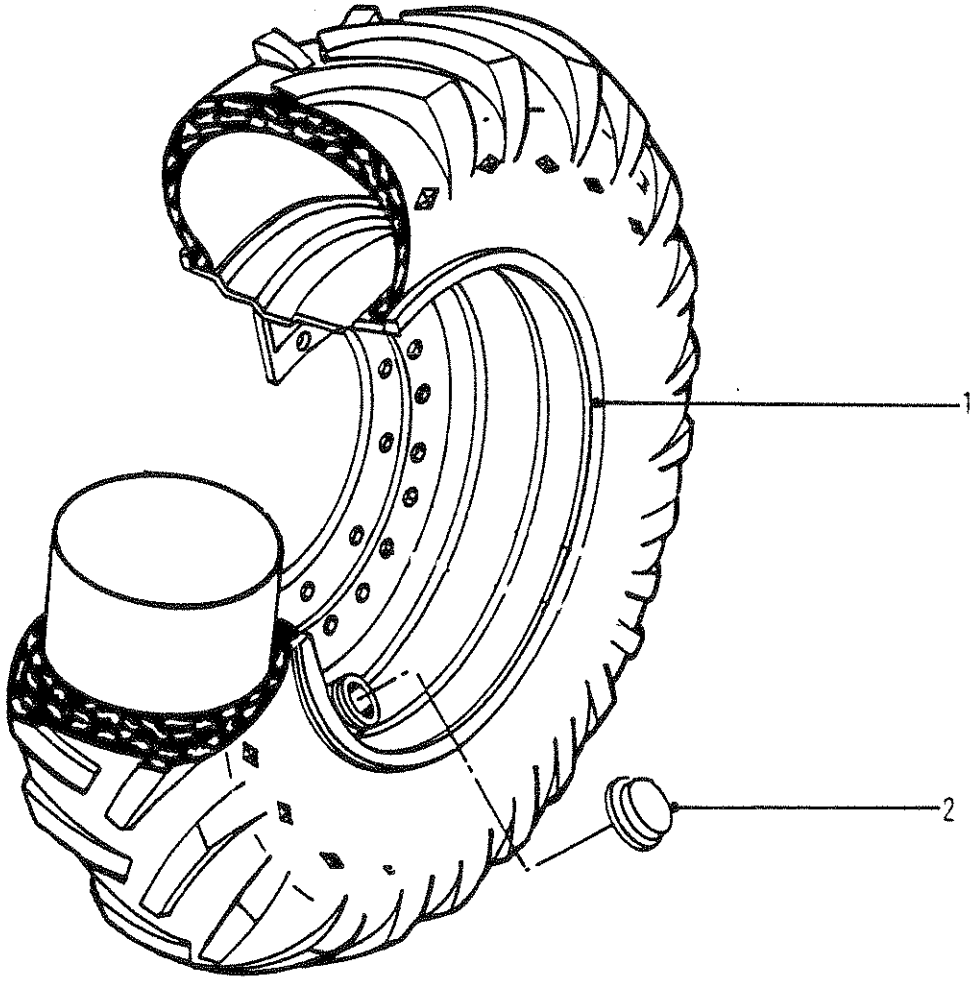

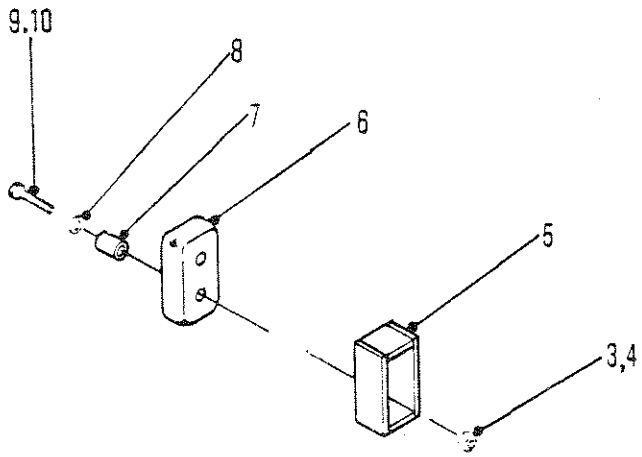

5988TP

RIM ASSEMBLY - 18.4 X 26 TIRES
ASSEMBLAGE DE LA JANTE - 18.4 X 26 PNEUMATIQUE
FELGENEINHEIT - 18.4 X 26 REIFEN
CONJUNTO DE AROS - 18.4 X 26 PNEUMÁTICO
CONJUNTO ILANTA - 18.4 X 26 NEUMÁTICO

No.	Part No.	Qty	Description	Description	Benennung	Descrição	Descripción
1	[1]1914660	4	Rim	jante	Felgen	aros	llanta
2	1914255	4	Cap	chapeau	Kappe	tampa	tapa
3	18D000006	4	Nut	écrou	Mutter	porca	tuerca
4	17D000003	4	Nut	écrou	Mutter	porca	tuerca
5	1901775	2	Stop	butoir	Anschlag	batente	tope
6	1907930	2	Steering stop	arrêt de direction	Lenkanschlag	batente da direção	direc-parada
7	1907935	4	Spacer	entretoise	Distanzteil	espaçador	espaciador
8	551835	4	Washer	rondelle	Scheibe	arruela	arandela
9	17C000620	4	Bolt	boulon	Bolzen	parafuso	bulón
10	17C000656	4	Bolt	boulon	Bolzen	parafuso	bulón

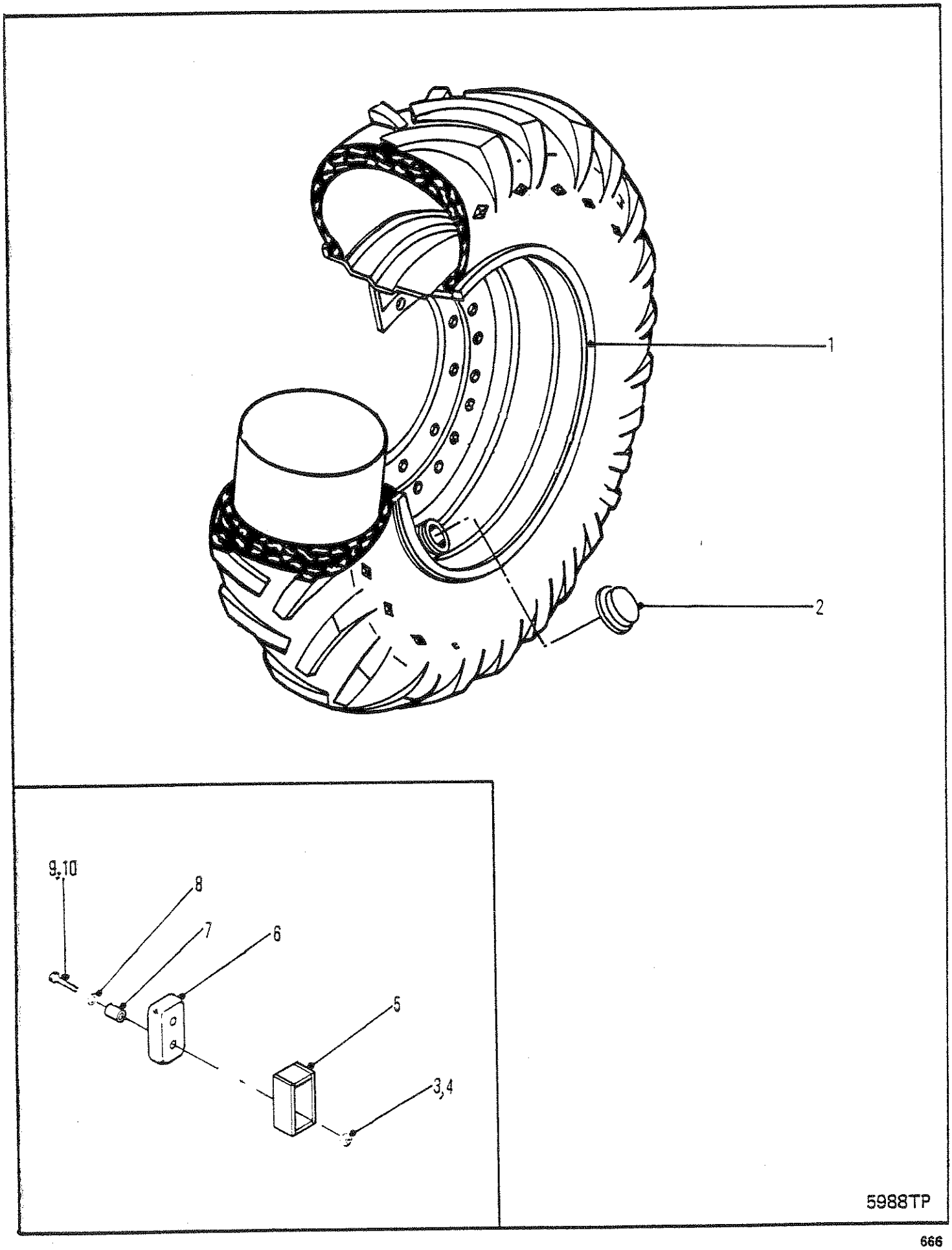
1
2
9,10
8
7
6
5
3,4
5988TP

RIM ASSEMBLY - 16.9 X 30 TIRES
ASSEMBLAGE DE LA JANTE - 16.9 X 30 PNEUMATIQUE
FELGENEINHEIT - 16.9 X 30 REIFEN
CONJUNTO DE AROS - 16.9 X 30 PNEUMÁTICO
CONJUNTO ILANTA - 16.9 X 30 NEUMÁTICO

No.	Part No.	Qty	Description	Description	Benennung	Descrição	Descripción
1	1900349	4	Rim	jante	Felgen	aros	llanta
2	1914255	4	Cap	chapeau	Kappe	tampa	tapa
3	18D000006	4	Nut	écrou	Mutter	porca	tuerca
4	17D000003	4	Nut	écrou	Mutter	porca	tuerca
5	1901775	2	Stop	butoir	Anschlag	batente	tope
6	1907930	4	Steering stop	arrêt de direction	Lenkanschlag	batente da direção	direc-parada
7	1907935	4	Spacer	entretoise	Distanzteil	espaçador	espaciador
8	551835	4	Washer	rondelle	Scheibe	arruela	arandela
9	17C000620	4	Bolt	boulon	Bolzen	parafuso	bulón
10	17C000656	4	Bolt	boulon	Bolzen	parafuso	bulón

FAN BELT CHART

DATA-J1 10000-0183

666

MODEL	MACHINE SERIAL NUMBER	BELT NO.	QUANTITY
662 FORD	501A-101-CAC→501B-9999-CAC	N/A	
662 GM	502A-101-CAC→502B-9999-CAC	1904600	1*
664 GM	C-9014-101→C-9044-9999	N/A	
664 GM	514E-101-CAC→514F-9999-CAC	3678178	1*
664 GM	514H-101-CAC→514H-9999-CAC	1992017	1*
664 GM	528A-101-CAC→528D-9999-CAC	1992017	1*
664 CUM	551D-101-CAC→551G-9999-CAC	1992449	1
664 GM	546H-101-CAC→546H-9999-CAC	1904600	1*
664 DEUTZ	529B-101-CAC→529D-9999-CAC	1992340	1
------			
664 GM GR	508A-101-CAC→508A-9999-CAC	N/A	
664 GM GR	508B-101-CAC→508B-9999-CAC	3678178	1*
664 GM GR	508H-101-CAC→508H-9999-CAC	1992017	1*
665 GM	541B-101-CAC→541F-9999-CAC	1992017	1*
665 CUM	553G-101-CAC→553G-9999-CAC	1992449	1
665 GM GR	543B-101-CAC→543F-9999-CAC	1992017	1*
665 GM GR	558F-101-CAC→558G-9999-CAC	1992017	1
665 CUM GR	554G-101-CAC→554G-9999-CAC	1992449	1
666 GM	C-9016-101→C-9046-9999	N/A	
666 GM	513E-101-CAC→513G-9999-CAC	3678231	1*
666 GM	513H-101-CAC→513H-9999-CAC	1904600	1*
666 GM	548A-101-CAC→548A-9999-CAC	1904600	1*
666 GM SWB	526A-101-CAC→526A-9999-CAC	3678231	1*
666 CUM	500D-101-CAC→500G-9999-CAC	1501855	1*
666 CUM	500H-101-CAC→500H-9999-CAC	947289	1*
666 CUM	559A-101-CAC→559B-9999-CAC	1992449	1
666 CUM SWB	527A-101-CAC→527A-9999-CAC	1501855	1*
------			
666 GM GR	515A-101-CAC→515A-9999-CAC	3678231	1*
666 GM GR	515H-101-CAC→515H-9999-CAC	1904600	1*
666 GM GR Ext	542H-101-CAC→542H-9999-CAC	1904600	1*
666 GM GR	549A-101-CAC→549A-9999-CAC	1904600	1*
666 GM GR	552A-101-CAC→552A-9999-CAC	1904600	1*
666 CUM GR	555A-101-CAC→555B-9999-CAC	1992449	1
666 CUM GR	564A-101-CAC→564B-9999-CAC	1992449	1
667 GM	503A-101-CAC→503A-9999-CAC	3678231	1*
667 GM	503B-101-CAC→503B-9999-CAC	1904600	1*
667 GM	534B-101-CAC→534E-9999-CAC	1904600	1*
667 GM	556F-101-CAC→556G-9999-CAC	1904600	1*
667 GM FWD	521A-101-CAC→521A-9999-CAC	3678231	1*

*Matched-set of two (2) belts

FAN BELT CHART (Cont'd)

DATA-J1 10000-0183

666

MODEL	MACHINE SERIAL NUMBER	BELT NO.	QUANTITY
667 CUM	504A-101-CAC→504A-9999-CAC	1990515	1*
667 CUM	504B-101-CAC→504C-9999-CAC	1992140	1*
667 CUM	535A-101-CAC→535G-9999-CAC	1990515	1*
667 CUM	561H-101-CAC→561H-9999-CAC	1992593	1
667 CUM FWD	522A-101-CAC→522A-9999-CAC	1990515	1*
667 GM GR	509A-101-CAC→509A-9999-CAC	3678231	1*
667 GM GR	509B-101-CAC→509B-9999-CAC	1904600	1*
667 GM GR	536B-101-CAC→536E-9999-CAC	1904600	1*
667 GM GR	557F-101-CAC→557G-9999-CAC	1904600	1*
667 CUM GR	510A-101-CAC→510A-9999-CAC	1990515	1*
667 CUM GR	510B-101-CAC→510C-9999-CAC	1992140	1*
667 CUM GR	537A-101-CAC→537G-9999-CAC	1990515	1*
667 CUM GR	560H-101-CAC→560H-9999-CAC	1992593	1
668 GM	505A-101-CAC→505B-9999-CAC	541736	1*
668 GM	505C-101-CAC→505C-9999-CAC	1992018	1*
668 CUM	507A-101-CAC→507B-9999-CAC	1990515	1*
668 CUM	507C-101-CAC→507E-9999-CAC	2502452	1*
668 GM GR	533A-101-CAC→533A-9999-CAC	1992018	1*
668 GM GR	538C-101-CAC→538C-9999-CAC	1992018	1*
668 CUM GR	532A-101-CAC→532E-9999-CAC	2502452	1*
668 CUM GR	539C-101-CAC→539E-9999-CAC	2502452	1*

*Matched-set of two (2) belts

ALTERNATOR DRIVE BELT CHART

DATA-J1 20000-0183

666

MODEL	MACHINE SERIAL NUMBER	BELT NO.	QUANTITY
662 FORD	501A-101-CAC→501B-9999-CAC	1305202	1
662 GM	502A-101-CAC→502B-9999-CAC	1305106	1*
664 GM	C-9014-101→C-9044-9999	1305106	1*
664 GM	514E-101-CAC→514F-9999-CAC	1305106	1*
664 GM	514H-101→1935-CAC	1922597	2
664 GM	514H-1936→9999-CAC	961262	1*
664 GM	528A-101-CAC→528D-9999-CAC	961262	1*
664 CUM	551D-101-CAC→551G-9999-CAC	1992449	1
664 GM	546H-101-CAC→546H-9999-CAC	1922597	2
664 DEUTZ	529B-101-CAC→529D-9999-CAC	1931218	1
664 GM GR	508A-101-CAC→508B-9999-CAC	1305106	1*
664 GM GR	508H-101→212-CAC	1922597	2
664 GM GR	508H-213→9999-CAC	961262	1*
665 GM	541B-101-CAC→541F-9999-CAC	961262	1*
665 CUM	553G-101-CAC→553G-9999-CAC	1992449	**
665 GM GR	543B-101-CAC→543F-9999-CAC	961262	1*
665 GM GR	558F-101-CAC→558G-9999-CAC	961262	1
665 CUM GR	554G-101-CAC→554G-9999-CAC	1992449	**
666 GM	C-9016-101→C-9046-9999	1305106	1*
666 GM	513E-101-CAC→513G-9999-CAC	1305106	1*
666 GM	513H-101→3136-CAC	1922597	2
666 GM	513H-3137→9999-CAC	961262	1*
666 GM	548A-101-CAC→548A-9999-CAC	961262	1*
666 CUM	500D-101-CAC→500H-9999-CAC	949985	1*
666 CUM	559A-101-CAC→559B-9999-CAC	1992449	1
666 GM GR	515A-101-CAC→515A-9999-CAC	1305106	1*
666 GM GR	515H-101→1020-CAC	1922597	2
666 GM GR	515H-1021→9999-CAC	961262	1*
666 GM GR Ext	542H-101→522-CAC	1922597	2
666 GM GR Ext	542H-523-CAC→542H-9999-CAC	961262	1*
666 GM GR	549A-101-CAC→549A-9999-CAC	961262	1*
666 GM GR	552A-101-CAC→552A-9999-CAC	961262	1*
666 GM SWB	526A-101-CAC→526H-9999-CAC	961262	1*
666 CUM SWB	527A-101-CAC→527A-9999-CAC	949985	1*
666 CUM GR	555A-101-CAC→555B-9999-CAC	1992449	1
666 CUM GR	564A-101-CAC→564B-9999-CAC	1992449	1
667 GM	503A-101-CAC→503A-9999-CAC	1305106	1*
667 GM	503B-101-CAC→503B-9999-CAC	1922597	2

**See Fan Belt Chart
*Matched-set of two (2) belts

ALTERNATOR DRIVE BELT CHART (Cont'd)

DATA-J1 20000-0183

666

MODEL	MACHINE SERIAL NUMBER	BELT NO.	QUANTITY
667 GM	534B-101-CAC→710-CAC	557527	1*
667 GM	534B-711-CAC→534E-9999-CAC	3678218	1*
667 GM	556G-101-CAC→556G-9999-CAC	3678218	1*
667 GM FWD	521A-101-CAC→521A-9999-CAC	1305106	1*
667 CUM	504A-101-CAC→504A-9999-CAC	949985	1*
667 CUM	504B-101-CAC→504C-9999-CAC	960419	1*
667 CUM	535A-101-CAC→535E-9999-CAC	960419	1*
667 CUM	561H-101-CAC→561H-9999-CAC	1992593	1
667 CUM FWD	522A-101-CAC→522A-9999-CAC	949985	1*
667 GM GR	509A-101-CAC→509A-9999-CAC	1305106	1*
667 GM GR	509B-101-CAC→509B-9999-CAC	1922597	2
667 GM GR	536B-101→210-CAC	557527	1*
667 GM GR	536B-211-CAC→536E-9999-CAC	3678218	1*
667 GM GR	557G-101-CAC→557G-9999-CAC	3678218	1*
667 CUM GR	510A-101-CAC→510A-9999-CAC	949985	1*
667 CUM GR	510B-101-CAC→510C-9999-CAC	960419	1*
667 CUM GR	537A-101-CAC→537G-9999-CAC	960419	1*
667 CUM GR	560H-101-CAC→560H-9999-CAC	1992593	1
668 GM	505A-101-CAC→505D-9999-CAC	557527	1*
668 CUM	507A-101-CAC→507A-9999-CAC	1990436	1*
668 CUM	507B-101-CAC→507B-9999-CAC	1992354	1*
668 CUM	507C-101-CAC→507E-9999-CAC	1991995	1*
668 GM GR	533A-101-CAC→533A-9999-CAC	557527	1*
668 GM GR	538C-101-CAC→538C-9999-CAC	557527	1*
668 CUM GR	532A-101-CAC→532E-9999-CAC	1991995	1*
668 CUM GR	539C-101-CAC→539E-9999-CAC	1991995	1*
880 GM	511A-101-CAC→511B-9999-CAC	961658	1*
880 CUM	512A-101-CAC→512B-9999-CAC	N/A	

**See Fan Belt Chart
*Matched-set of two (2) belts

ENGINE FILTERS - DETROIT DIESEL

SPIN-ON

DATA-J1 50000-0183

666

ENGINE	LUBE OIL	FUEL FILTER	
		PRIMARY	SECONDARY
3-53	1992247	1992217	1992215
3-53T	1992247	1992217	1992215
4-53	1992248	1992217	1992215
4-53T	1992248	1992217	1992215
6V-53	1992248	1992216	1992214

CARTRIDGE

ENGINE	LUBE OIL	FUEL FILTER	
		PRIMARY	SECONDARY
3-53	946008	945444	944408
3-53T	946008	945444	944408
4-53	215502	945444	944408
4-53T	215502	945444	944408
6V-53	215502	945446	945445

ENGINE FILTERS - DEUTZ

SPIN-ON

ENGINE	LUBE OIL	FUEL FILTER
F5L912	1992338	4111378

ENGINE FILTERS - CUMMINS

SPIN-ON

DATA-J1 50000-0183

666

ENGINE MODEL	FULL-FLOW OIL FILTER ELEMENT	BY-PASS OIL FILTER ELEMENT	CORROSION RESISTOR ELEMENT	FUEL FILTER ELEMENT
4BT3.9	1992368	N/A	N/A	1992367 *1992366
6BT5.9	1992450	N/A	N/A	1992367 *1992366
VT-378-C	1992235	963023	961028	949095
V-504	1992235	963023	961028	949095
VT-555C	1992235	963023	961028	949095

*Water Separator

CARTRIDGE

ENGINE MODEL	FULL-FLOW OIL FILTER ELEMENT	BY-PASS OIL FILTER ELEMENT
V-378C	949096	949098 947293 (LARGE)
V-504	949096	949098
VT-555C	946011	949098

*Spin-on

PRE FUEL

ENGINE MODEL	IN-LINE FUEL FILTER
4BTA3.9	1992594
6BT.5.9	1992594
6BTA.5.9	1992594

Part No.	Group No.	Microfiche Loc.
100170	A 4 15000	1 F 21
	A 4 15610	1 G 9
100171	A 4 15000	1 F 21
	A 4 15610	1 G 9
100172	A 4 15000	1 F 21
	A 4 15610	1 G 9
100173	A 4 15000	1 F 21
	A 4 15610	1 G 9
100176	A 4 14950	1 F 15
	A 4 15000	1 F 21
	A 4 15600	1 G 2
	A 4 15610	1 G 9
	A 4 21500	1 H 21
	A 4 25600	1 I 2
100940	A 4 21500	1 H 21
100941	A 4 14950	1 F 15
	A 4 15000	1 F 21
	A 4 15600	1 G 2
	A 4 15610	1 G 9
	A 4 21500	1 H 21
	A 4 25600	1 I 2
	A 4 25700	1 I 9
	A 4 25950	1 I 15
100950	A 4 21500	1 H 21
	A 4 25600	1 I 2
100953	A 4 21500	1 H 21
100954	A 4 21500	1 H 21
100970	A 4 10000	1 E 18
	A 4 10600	1 F 2
	A 4 11000	1 F 9
	A 4 20020	1 G 15
	A 4 20610	1 G 22
	A 4 21000	1 H 15
101196	A 4 25700	1 I 9
	A 4 25950	1 I 15
101257	A 4 25700	1 I 9
	A 4 25950	1 I 15
101259	A 4 25700	1 I 9
101261	A 4 25700	1 I 9
101262	A 4 25700	1 I 9
	A 4 25950	1 15
101263	A 4 25700	1 I 9
	A 4 25950	1 I 15
101274	A 4 10000	1 E 18
	A 4 11000	1 F 9
	A 4 20020	1 G 15
	A 4 21000	1 H 15
102745	A 2 10100	1 B 22
	A 2 10200	1 C 2
	A 3 10000	1 C 16
	A 3 10100	1 C 21
	A 6 24050	2 B 2
103076	A 4 10000	1 E 18
	A 4 11000	1 F 9
	A 4 20020	1 G 15
	A 4 21000	1 H 15
103216	A 4 10000	1 E 18
	A 4 10600	1 F 2
	A 4 11000	1 F 9
	A 4 20020	1 G 15
	A 4 20610	1 G 22
	A 4 21000	1 H 15
103293	A 1 25100	1 B 18
103522	F 2 96400	3 A 24
	F 2 96460	3 B 4
104226	A 4 25700	1 I 9
104412	A 4 10600	1 F 3
	A 4 20610	1 G 22
	A 4 20700	1 H 2
	A 4 20900	1 H 8
106058	A 4 10000	1 E 18
	A 4 11000	1 F 9
	A 4 20020	1 G 15
	A 4 21000	1 H 15
106059	A 4 10000	1 E 18

Part No.	Group No.	Microfiche Loc.
106059	A 4 11000	1 F 9
	A 4 20020	1 G 15
	A 4 21000	1 H 15
106060	A 4 10000	1 E 18
	A 4 11000	1 F 9
	A 4 21000	1 H 15
106081	A 4 14950	1 F 15
	A 4 15000	1 F 21
	A 4 15600	1 G 2
	A 4 15610	1 G 9
	A 4 21500	1 H 21
	A 4 25600	1 I 2
106246	A 4 20700	1 H 2
106247	A 4 20700	1 H 2
	A 4 20900	1 H 8
106263	A 3 20000	1 E 10
106349	A 4 20020	1 G 15
	A 4 30100	1 I 21
106350	A 4 20020	1 G 15
	A 4 30100	1 I 21
106351	A 4 20020	1 G 15
	A 4 30100	1 I 21
106352	A 4 20020	1 G 15
	A 4 30100	1 I 21
106355	A 4 30310	1 J 8
106357	A 4 30310	1 J 8
106358	A 3 13000	1 D 18
	A 4 30310	1 J 8
106359	A 4 30310	1 J 8
106455	A 4 10000	1 E 18
	A 4 11000	1 F 9
	A 4 20020	1 G 15
	A 4 21000	1 H 15
106457	A 4 20700	1 H 2
	A 4 20900	1 H 8
106547	A 4 20700	1 H 2
	A 4 20900	1 H 8
	A 4 25950	1 I 15
106656	A 4 20700	1 H 2
106762	A 4 10000	1 E 18
	A 4 10600	1 F 2
	A 4 11000	1 F 9
	A 4 14950	1 F 15
	A 4 15000	1 F 21
	A 4 15600	1 G 2
	A 4 15610	1 G 9
	A 4 20020	1 G 15
	A 4 20610	1 G 22
	A 4 20700	1 H 2
	A 4 20900	1 H 8
	A 4 21000	1 H 15
	A 4 21500	1 H 21
	A 4 25600	1 I 2
106880	A 4 10000	1 E 18
	A 4 11000	1 F 9
	A 4 20020	1 G 15
	A 4 21000	1 H 15
106998	A 4 10600	1 F 3
	A 4 20610	1 G 22
107016	A 4 10000	1 E 18
	A 4 11000	1 F 9
	A 4 20020	1 G 15
	A 4 21000	1 H 15
107100	A 4 20700	1 H 2
107348	A 4 10600	1 F 2
	A 4 20610	1 G 22
109088	A 4 20020	1 G 15
	A 4 30100	1 I 21
110127	A 4 25600	1 I 2
110552	A 4 20700	1 H 2
110553	A 4 20700	1 H 2
110559	A 4 20700	1 H 2
	A 4 20900	1 H 8
110622	A 4 20700	1 H 2
110624	A 4 20700	1 H 2

Part No.	Group No.	Microfiche Loc.
110843	A 4 25700	1 I 9
110844	A 4 25950	1 I 15
111656	A 4 21500	1 H 21
112054	A 4 10000	1 E 18
	A 4 20020	1 G 15
112077	A 4 20700	1 H 2
	A 4 20900	1 H 8
112278	A 4 10000	1 E 18
	A 4 10600	1 F 2
	A 4 11000	1 F 9
	A 4 20020	1 G 15
	A 4 20610	1 G 22
	A 4 20700	1 H 2
	A 4 20900	1 H 8
	A 4 21000	1 H 15
112279	A 4 14950	1 F 15
	A 4 15000	1 F 21
	A 4 15600	1 G 2
	A 4 15610	1 G 9
	A 4 21500	1 H 21
	A 4 25600	1 I 2
112286	A 4 20700	1 H 2
	A 4 20900	1 H 8
112287	A 4 10000	1 E 18
	A 4 11000	1 F 9
	A 4 20020	1 G 15
	A 4 20700	1 H 2
	A 4 20900	1 H 8
	A 4 21000	1 H 15
112289	A 4 25700	1 I 9
	A 4 25950	1 I 15
112350	A 4 21500	1 H 21
112351	A 4 25600	1 I 2
112352	A 4 14950	1 F 15
	A 4 15000	1 F 21
	A 4 15600	1 G 2
	A 4 15610	1 G 9
	A 4 21500	1 H 21
	A 4 25600	1 I 2
112354	A 4 14950	1 F 15
	A 4 15000	1 F 21
	A 4 15600	1 G 2
	A 4 15610	1 G 9
	A 4 21500	1 H 21
	A 4 25600	1 I 2
113289	A 4 20700	1 H 2
	A 4 20900	1 H 8
113292	A 4 20700	1 H 2
	A 4 20900	1 H 8
113929	A 4 10000	1 E 18
	A 4 10600	1 F 2
	A 4 11000	1 F 9
	A 4 20020	1 G 15
	A 4 20610	1 G 22
	A 4 20700	1 H 2
	A 4 20900	1 H 8
	A 4 21000	1 H 15
114089	A 4 10000	1 E 18
	A 4 11000	1 F 9
	A 4 20020	1 G 15
	A 4 21000	1 H 15
114119	A 4 10000	1 E 18
	A 4 11000	1 F 9
	A 4 20020	1 G 15
	A 4 21000	1 H 15
114433	A 4 10000	1 E 18
	A 4 11000	1 F 9
	A 4 20020	1 G 15
	A 4 21000	1 H 15
114450	A 4 20020	1 G 15
115890	B 1 23050	2 F 22
	B 1 23100	2 G 2
115971	B 1 23150	2 G 6
116419	A 4 10000	1 E 18
	A 4 11000	1 F 9
116419	A 4 20020	1 G 15
	A 4 21000	1 H 15
116584	A 4 30310	1 J 8
116588	A 4 20900	1 H 8
116594	A 4 11000	1 F 9
116729	A 4 25950	1 I 15
117218	A 4 25700	1 I 9
	A 4 25950	1 I 15
117225	A 4 20700	1 H 2
	A 4 20900	1 H 8
117336	A 4 10600	1 F 3
	A 4 20610	1 G 22
117655	A 4 11000	1 F 9
	A 4 21000	1 H 15
118150	A 4 15600	1 G 2
	A 4 15610	1 G 9
118475	A 4 25700	1 I 9
118704	A 4 25700	1 I 9
	A 4 25950	1 I 15
118719	A 4 25700	1 I 9
118786	A 4 20700	1 H 2
	A 4 20900	1 H 8
119207	A 4 20900	1 H 8
119211	A 4 20900	1 H 8
119213	A 4 20900	1 H 8
119270	A 4 10000	1 E 18
	A 4 10600	1 F 2
	A 4 11000	1 F 9
	A 4 20020	1 G 15
	A 4 20610	1 G 22
	A 4 21000	1 H 15
119298	A 4 21500	1 H 21
	A 4 25600	1 I 2
119469	A 4 10600	1 F 2
	A 4 20610	1 G 22
	A 4 20900	1 H 8
119852	A 4 20700	1 H 2
119853	A 4 20700	1 H 2
	A 4 20900	1 H 8
120707	A 4 20700	1 H 2
	A 4 20900	1 H 8
121013	A 4 10600	1 F 2
	A 4 20610	1 G 22
121014	A 4 10600	1 F 2
	A 4 20610	1 G 22
121015	A 4 10600	1 F 2
	A 4 20610	1 G 22
121166	A 4 30115	1 J 2
121214	A 4 20900	1 H 8
121241	A 4 25700	1 I 9
	A 4 25950	1 I 15
121632	A 4 30310	1 J 8
121633	A 4 30310	1 J 8
121802	A 4 10600	1 F 2
121804	A 4 10600	1 F 2
	A 4 20610	1 G 22
121831	A 4 11000	1 F 9
	A 4 20700	1 H 2
121838	A 4 20700	1 H 2
121851	A 4 10600	1 F 2
	A 4 20610	1 G 22
121980	A 4 21000	1 H 15
122470	A 4 10000	1 E 18
	A 4 20020	1 G 15
122471	A 4 21000	1 H 15
122664	A 4 10000	1 E 18
	A 4 11000	1 F 9
	A 4 20020	1 G 15
	A 4 21000	1 H 15
122701	A 4 20900	1 H 8
122732	A 4 25700	1 I 9
	A 4 25950	1 I 15
122740	A 4 25700	1 I 9
122765	A 4 14950	1 F 15
	A 4 15000	1 F 21

Part No.	Group No.	Microfiche Loc.
122765	A 4 15600	1 G 2
	A 4 15610	1 G 9
	A 4 25600	1 I 2
122802	A 4 25700	1 I 9
123672	A 4 10600	1 F 2
	A 4 20610	1 G 22
123747	A 4 25700	1 I 9
	A 4 25950	1 I 15
123800	A 4 14950	1 F 15
	A 4 15000	1 F 22
	A 4 15600	1 G 2
	A 4 15610	1 G 9
	A 4 25600	1 I 2
123830	A 4 14950	1 F 15
	A 4 15000	1 F 21
	A 4 15600	1 G 2
	A 4 21500	1 H 21
	A 4 25600	1 I 2
123831	A 4 25700	1 I 9
	A 4 25950	1 I 15
123904	A 4 10600	1 F 2
	A 4 20610	1 G 22
124040	A 4 25600	1 I 2
124041	A 4 14950	1 F 15
	A 4 15000	1 F 22
	A 4 15600	1 G 2
	A 4 15610	1 G 9
124179	A 4 15610	1 G 9
124200	A 4 20900	1 H 8
124202	A 4 25950	1 I 15
124325	A 4 10600	1 F 2
	A 4 20610	1 G 22
124435	A 4 14950	1 F 15
	A 4 15600	1 G 2
	A 4 21500	1 H 21
	A 4 25600	1 I 2
124436	A 4 14950	1 F 15
	A 4 15600	1 G 2
124439	A 4 25600	1 I 2
124444	A 4 15000	1 F 21
	A 4 15610	1 G 9
124573	A 4 30115	1 J 2
124574	A 4 30115	1 J 2
124575	A 4 30115	1 J 2
124576	A 4 30115	1 J 2
124577	A 4 30115	1 J 2
124886	A 4 14950	1 F 15
	A 4 15600	1 G 2
124995	A 4 15000	1 F 21
124997	A 4 21500	1 H 21
125248	A 4 20700	1 H 2
	A 4 20900	1 H 9
125482	A 4 20020	1 G 15
125567	A 4 25700	1 I 9
	A 4 25950	1 I 15
125568	A 4 25950	1 I 15
125576	A 4 14950	1 F 15
	A 4 15600	1 G 2
	A 4 15610	1 G 9
	A 4 21500	1 H 21
	A 4 25600	1 I 2
125577	A 4 14950	1 F 15
	A 4 15000	1 F 21
	A 4 15600	1 G 2
	A 4 15610	1 G 9
	A 4 21500	1 H 21
	A 4 25600	1 I 2
125578	A 4 15000	1 F 21
125600	A 4 14950	1 F 15
	A 4 15600	1 G 2
	A 4 21500	1 H 21
	A 4 25600	1 I 2
125682	A 4 10000	1 E 18
125683	A 4 20020	1 G 15
125768	A 4 20900	1 H 8
125769	A 4 20700	1 H 2
	A 4 20900	1 H 9
126624	A 4 25950	1 I 15
126894	A 4 15000	1 F 21
	A 4 15610	1 G 9
	A 4 21500	1 H 21
	A 4 25600	1 I 2
127398	A 4 30115	1 J 2
127399	A 4 30115	1 J 2
127819	A 4 20700	1 H 2
	A 4 20900	1 H 9
127989	A 4 14950	1 F 15
	A 4 15000	1 F 22
	A 4 15600	1 G 2
	A 4 15610	1 G 9
	A 4 21500	1 H 21
	A 4 25600	1 I 2
127990	A 4 15000	1 F 21
127991	A 4 14950	1 F 15
127992	A 4 21500	1 H 21
127993	A 4 15610	1 G 9
127994	A 4 15600	1 G 2
127995	A 4 25600	1 I 2
128117	A 4 10600	1 F 2
	A 4 20610	1 G 22
128222	A 4 25700	1 I 9
	A 4 25950	1 I 15
128400	A 4 25950	1 I 15
128628	A 4 25950	1 I 15
128789	A 4 25950	1 I 15
141675	A 9 16050	2 D 16
142062	A 9 16050	2 D 16
190856	A 4 11000	1 F 9
190930	A 4 21000	1 H 15
191242	A 4 11000	1 F 9
191370	A 4 20700	1 H 2
191799	A 4 10600	1 F 2
191800	A 4 10600	1 F 2
191801	A 4 20610	1 G 22
192544	A 4 10000	1 E 18
192545	A 4 10000	1 E 18
192546	A 4 20020	1 G 15
192615	A 4 20900	1 H 8
201413	A 6 22010	2 A 20
201497	A 9 20150	2 E 6
201566	A 3 10000	1 C 16
	A 3 10100	1 C 21
201951	A 2 10100	1 B 22
	A 2 10200	1 C 2
	A 3 10100	1 C 21
202200	A 3 13050	1 D 22
205928	A 3 10100	1 C 22
206770	A 6 24050	2 B 2
206864	A 2 10100	1 B 22
	A 2 10200	1 C 2
	A 3 10000	1 C 16
	A 3 10100	1 C 21
	A 6 24050	2 B 2
207647	A 2 10100	1 B 22
	A 2 10200	1 C 2
	A 9 10000	2 D 4
	A 9 10050	2 D 8
	A 9 10070	2 D 12
207873	A 2 10100	1 B 23
	A 2 10200	1 C 3
	A 3 10000	1 C 16
	A 3 10100	1 C 21
	A 6 22010	2 A 20
208820	A 3 13000	1 D 18
209313	A 2 10100	1 B 23
	A 2 10200	1 C 3
209915	A 1 15000	1 A 20
	A 1 15035	1 A 24
	A 1 20070	1 B 6
209968	A 6 18000	1 L 19

Part No.	Group No.	Microfiche Loc.
211433	A 3 13000	1 D 18
	A 3 13050	1 D 22
	A 9 10000	2 D 4
	A 9 10050	2 D 8
	D 1 10000	2 H 22
211853	A 6 24050	2 B 2
214295	A 3 10000	1 C 16
	A 3 10100	1 C 21
214596	A 2 10100	1 B 23
	A 2 10200	1 C 3
214730	A 2 10200	1 C 2
214924	A 2 10100	1 B 23
	A 2 10200	1 C 3
214925	A 2 10100	1 B 23
	A 2 10200	1 C 3
214928	A 2 10100	1 B 22
	A 2 10200	1 C 2
214929	A 2 10100	1 B 22
	A 2 10200	1 C 2
214930	A 2 10100	1 B 22
	A 2 10200	1 C 2
214931	A 2 10100	1 B 22
	A 2 10200	1 C 2
214932	A 2 10100	1 B 23
	A 2 10200	1 C 3
214936	A 2 10100	1 B 22
	A 2 10200	1 C 2
214940	A 2 10100	1 B 22
214943	A 2 25050	1 C 12
214946	A 2 25000	1 C 7
	A 2 25050	1 C 12
214949	A 2 25000	1 C 7
	A 2 25050	1 C 12
214951	A 2 10100	1 B 22
	A 2 10200	1 C 2
214953	A 2 10100	1 B 23
	A 2 10200	1 C 3
214954	A 2 10100	1 B 22
	A 2 10200	1 C 2
214956	A 2 10100	1 B 22
	A 2 10200	1 C 2
214958	A 2 10100	1 B 23
	A 2 10200	1 C 3
214959	A 2 10100	1 B 23
	A 2 10200	1 C 3
214961	A 2 10100	1 B 22
	A 2 10200	1 C 2
214962	A 9 10000	2 D 4
	A 9 10050	2 D 8
	A 9 10070	2 D 12
214969	A 2 25000	1 C 7
214979	A 2 10100	1 B 22
	A 2 10200	1 C 2
214981	A 2 10100	1 B 22
	A 2 10200	1 C 2
214983	A 2 10100	1 B 23
	A 2 10200	1 C 3
214984	A 2 10100	1 B 23
	A 2 10200	1 C 3
214985	A 3 10000	1 C 17
214988	A 2 10100	1 B 23
	A 2 10200	1 C 3
215141	A 3 10000	1 C 16
	A 3 10100	1 C 21
215143	A 3 10000	1 C 16
	A 3 10100	1 C 21
215144	A 3 10000	1 C 16
215145	A 3 10000	1 C 16
	A 3 10100	1 C 21
215146	A 3 10000	1 C 16
	A 3 10100	1 C 21
215147	A 3 13000	1 D 18
	A 3 13050	1 D 22
215149	A 3 10000	1 C 17
	A 3 10100	1 C 21
215154	A 3 10000	1 C 17
215155	A 3 10000	1 C 16
215156	A 3 10000	1 C 16
	A 3 10100	1 C 22
215157	A 3 10000	1 C 16
	A 3 10100	1 C 22
215158	A 3 10000	1 C 16
	A 3 10100	1 C 22
215159	A 7 30100	2 C 12
215160	A 7 30100	2 C 12
215162	A 3 10000	1 C 16
215163	A 3 10000	1 C 16
	A 3 10100	1 C 21
215164	A 3 10000	1 C 16
	A 3 10100	1 C 21
215166	A 3 10000	1 C 16
	A 3 10100	1 C 21
	A 3 12000	1 D 10
	A 3 12050	1 D 14
215167	A 3 10100	1 C 21
215169	A 3 13000	1 D 18
215176	A 3 11000	1 D 2
	A 3 11050	1 D 6
	A 3 12000	1 D 10
	A 3 12050	1 D 14
215177	A 3 11000	1 D 2
	A 3 11050	1 D 6
	A 3 12000	1 D 10
	A 3 12050	1 D 14
215179	A 3 11000	1 D 2
	A 3 11050	1 D 6
	A 3 12000	1 D 10
	A 3 12050	1 D 14
215180	A 3 11000	1 D 2
	A 3 11050	1 D 6
215182	A 3 11000	1 D 2
	A 3 11050	1 D 6
215183	A 3 11000	1 D 2
	A 3 11050	1 D 6
	A 3 12000	1 D 10
	A 3 12050	1 D 14
	A 6 24050	2 B 2
215184	A 3 12000	1 D 10
	A 3 12050	1 D 14
215188	A 3 12000	1 D 10
215189	A 3 12000	1 D 10
215190	A 3 11000	1 D 2
	A 3 11050	1 D 6
	A 3 12000	1 D 10
	A 3 12050	1 D 14
	A 6 24050	2 B 2
215191	A 3 10000	1 C 17
	A 3 10100	1 C 21
215194	A 3 13000	1 D 18
	A 3 13050	1 D 22
215196	A 3 13000	1 D 18
215197	A 3 13000	1 D 18
215198	A 3 10000	1 C 16
215199	A 3 13000	1 D 18
215200	A 3 13000	1 D 18
215205	A 3 10000	1 C 17
	A 3 10100	1 C 22
215211	A 3 13000	1 D 18
215502	A 8 10000	2 C 20
	A 8 10025	2 C 24
	J 1 50000	3 C 11
215508	A 8 10000	2 C 20
215550	A 3 10000	1 C 16
	A 7 30100	2 C 12
215551	A 3 10000	1 C 17
215663	A 3 11000	1 D 2
215702	A 2 10200	1 C 2
	A 3 10000	1 C 16
	A 3 10100	1 C 21
215757	A 3 10000	1 C 17

Part No.	Group No.	Microfiche Loc.
215757	A 3 10100	1 C 22
216058	A 3 10000	1 C 16
	A 6 24050	2 B 2
217420	A 6 24050	2 B 2
217693	A 6 22010	2 A 21
217952	A 3 10000	1 C 16
	A 3 10100	1 C 21
218353	A 3 10000	1 C 16
218777	A 6 22010	2 A 21
219370	A 3 10000	1 C 17
	A 3 10100	1 C 22
219373	A 3 10000	1 C 17
	A 3 10100	1 C 22
220363	A 3 13000	1 D 18
	A 3 13050	1 D 22
220725	A 2 10100	1 B 23
	A 2 10200	1 C 3
220818	A 6 24050	2 B 2
220981	A 2 25000	1 C 7
220982	A 2 25000	1 C 7
220983	A 2 25000	1 C 7
	A 2 25050	1 C 12
221391	A 3 10000	1 C 16
222006	A 2 10100	1 B 23
	A 2 10200	1 C 3
222031	A 6 22010	2 A 21
222067	A 6 24050	2 B 2
222079	A 2 10100	1 B 23
	A 2 10200	1 C 3
222179	A 3 10100	1 C 21
222312	A 2 25000	1 C 7
	A 2 25050	1 C 12
222318	A 2 25000	1 C 7
	A 2 25050	1 C 12
222418	A 6 22010	2 A 20
223084	A 6 22010	2 A 20
223085	A 3 11000	1 D 2
	A 3 11050	1 D 6
	A 3 12000	1 D 10
	A 3 12050	1 D 14
223124	A 2 10100	1 B 23
	A 2 10200	1 C 3
223125	A 2 10100	1 B 23
	A 2 10200	1 C 3
223877	A 6 24050	2 B 2
224009	A 2 10100	1 B 22
	A 2 10200	1 C 2
224028	A 4 10000	1 E 18
	A 4 10600	1 F 2
	A 4 11000	1 F 9
	A 4 20020	1 G 15
	A 4 20610	1 G 22
	A 4 21000	1 H 15
224039	A 2 10100	1 B 22
	A 2 10200	1 C 2
224083	A 6 24050	2 B 2
224106	B 1 10000	2 E 10
	B 1 10020	2 E 14
	B 3 10000	2 G 18
	B 3 10010	2 G 22
	E 1 10010	2 I 18
224368	A 2 25050	1 C 12
224369	A 2 25050	1 C 12
224620	A 3 13050	1 D 22
224771	A 3 11000	1 D 2
	A 3 11050	1 D 6
	A 3 12000	1 D 10
	A 3 12050	1 D 14
	A 6 24050	2 B 2
224772	A 3 11000	1 D 2
	A 3 11050	1 D 6
	A 3 12000	1 D 10
	A 3 12050	1 D 14
	A 6 24050	2 B 2
224774	A 3 11000	1 D 2
224774	A 3 11050	1 D 6
	A 3 12000	1 D 10
	A 3 12050	1 D 14
	A 6 24050	2 B 2
225076	A 3 11000	1 D 2
	A 3 11050	1 D 6
	A 3 12000	1 D 10
	A 3 12050	1 D 14
225077	A 3 11000	1 D 2
	A 3 11050	1 D 6
	A 3 12000	1 D 10
	A 3 12050	1 D 14
225078	A 3 10100	1 C 21
	A 3 11050	1 D 6
225079	A 3 10000	1 C 17
225313	A 6 22010	2 A 20
225602	A 3 11000	1 D 2
	A 3 12000	1 D 10
225603	A 3 10000	1 C 16
	A 3 11000	1 D 2
225793	A 6 22010	2 A 21
225800	A 6 22010	2 A 21
225823	A 3 10100	1 C 22
225824	A 3 10000	1 C 16
225844	A 6 24050	2 B 2
225956	A 6 24050	2 B 2
227944	A 3 10100	1 C 21
227945	A 3 10100	1 C 22
227946	A 3 10100	1 C 21
227947	A 3 10100	1 C 21
227949	A 3 12050	1 D 14
227950	A 3 12050	1 D 14
227952	A 3 12000	1 D 10
	A 3 12050	1 D 14
227955	A 3 11050	1 D 6
227959	A 3 12050	1 D 14
227960	A 3 10100	1 C 22
228068	A 3 10000	1 C 16
	A 3 10100	1 C 21
228069	A 3 10000	1 C 17
	A 3 10100	1 C 22
228114	A 3 11050	1 D 6
228245	A 3 11050	1 D 6
	A 3 12050	1 D 14
228246	A 3 12050	1 D 14
228494	A 3 10100	1 C 21
228887	A 3 10100	1 C 21
228931	A 3 13000	1 D 18
228943	A 3 10000	1 C 16
229006	A 3 13050	1 D 22
229009	A 3 13050	1 D 22
229010	A 3 13000	1 D 18
	A 3 13050	1 D 22
229131	A 3 13000	1 D 18
229466	A 3 13050	1 D 22
229862	A 6 24050	2 B 2
230067	A 6 22010	2 A 21
230822	A 6 24050	2 B 2
230829	A 6 24050	2 B 2
230850	A 6 24050	2 B 2
230851	A 6 24050	2 B 2
230857	A 6 24050	2 B 2
230864	A 3 10100	1 C 22
230911	A 6 24050	2 B 2
231017	A 6 22010	2 A 20
231059	A 6 24050	2 B 2
231231	A 6 22010	2 A 20
231260	A 6 24050	2 B 2
231262	A 6 24050	2 B 2
231264	A 6 24050	2 B 2
231269	A 6 24050	2 B 2
231270	A 6 24050	2 B 2
231271	A 6 24050	2 B 2
231274	A 6 24050	2 B 2
231275	A 6 24050	2 B 2

Part No.	Group No.	Microfiche Loc.
231276	A 6 24050	2 B 2
231277	A 6 24050	2 B 2
231278	A 6 24050	2 B 2
231279	A 6 24050	2 B 2
231280	A 6 24050	2 B 2
231281	A 6 24050	2 B 2
231282	A 6 24050	2 B 2
231283	A 6 24050	2 B 2
231284	A 6 24050	2 B 2
231285	A 6 24050	2 B 2
231286	A 6 24050	2 B 2
231287	A 6 24050	2 B 2
231288	A 6 24050	2 B 3
231289	A 6 22010	2 A 21
231290	A 6 22010	2 A 21
231292	A 6 22010	2 A 21
231293	A 6 22010	2 A 21
231294	A 6 22010	2 A 21
231300	A 6 22010	2 A 20
231303	A 6 22010	2 A 20
231308	A 6 22010	2 A 20
231310	A 6 24050	2 B 3
231331	A 6 24050	2 B 3
231332	A 6 22010	2 A 20
231333	A 6 22010	2 A 20
231336	A 6 22010	2 A 20
231338	A 6 22010	2 A 20
231342	A 6 24050	2 B 3
231345	A 6 24050	2 B 3
231385	A 6 24050	2 B 3
231399	A 6 22010	2 A 21
231495	A 6 22010	2 A 20
231554	A 2 10200	1 C 3
231743	A 6 24050	2 B 3
231744	A 6 24050	2 B 3
231811	A 6 22010	2 A 20
231831	A 6 22010	2 A 20
231842	A 6 22010	2 A 20
231843	A 6 22010	2 A 20
231923	A 6 24050	2 B 3
231924	A 6 24050	2 B 3
232089	A 6 24050	2 B 3
232141	A 6 24050	2 B 3
232156	A 6 24050	2 B 3
232157	A 6 24050	2 B 3
232158	A 6 24050	2 B 3
232159	A 6 24050	2 B 3
232160	A 6 24050	2 B 3
232239	A 6 22010	2 A 20
232240	A 6 22010	2 A 20
232241	A 6 22010	2 A 20
232285	A 6 22010	2 A 20
232338	A 6 22010	2 A 20
232346	A 6 24050	2 B 3
232535	A 2 10100	1 B 23
	A 2 10200	1 C 3
232628	A 6 22010	2 A 20
232715	A 6 24050	2 B 3
232903	A 6 22010	2 A 20
232904	A 6 22010	2 A 20
232943	A 6 22010	2 A 20
232944	A 6 22010	2 A 20
232947	A 6 22010	2 A 20
232950	A 6 22010	2 A 21
233598	A 2 10100	1 B 22
	A 2 10200	1 C 2
	A 6 24050	2 B 3
234597	A 6 22010	2 A 20
234761	A 6 22010	2 A 20
235528	A 3 10100	1 C 22
235593	A 2 10100	1 B 23
	A 2 10200	1 C 3
235784	A 6 24050	2 B 3
235961	A 2 10100	1 B 22
	A 2 10200	1 C 2
235961	A 9 10000	2 D 4
	A 9 10050	2 D 8
	A 9 10070	2 D 12
236936	A 2 10100	1 B 23
	A 2 10200	1 C 3
236937	A 2 10100	1 B 23
	A 2 10200	1 C 3
238313	A 3 11000	1 D 2
	A 3 12000	1 D 10
	A 3 12050	1 D 14
239216	A 6 22010	2 A 20
239742	A 2 10100	1 B 23
239892	A 3 10000	1 C 17
	A 3 10100	1 C 21
	A 3 13000	1 D 18
	A 3 13050	1 D 22
240318	A 2 10100	1 B 23
	A 2 10200	1 C 3
240467	A 2 10100	1 B 23
	A 2 10200	1 C 3
282475	A 3 10000	1 C 16
282567	A 2 10100	1 B 22
282974	A 3 10100	1 C 21
283766	A 6 22010	2 A 20
284053	A 2 10200	1 C 2
302568	A 7 15000	2 B 16
	A 7 15050	2 B 20
	A 7 15300	2 C 8
	B 4 10040	2 H 6
302588	A 7 15250	2 C 4
332797	F 1 20010	2 K 20
356622	A 9 10000	2 D 4
	A 9 10050	2 D 8
	D 1 10000	2 H 22
	D 1 10040	2 I 6
358530	D 1 10000	2 H 22
450229	A 2 10100	1 B 22
450230	A 2 10200	1 C 2
507069	A 1 20010	1 B 2
507688	A 3 12050	1 D 14
509303	A 1 15000	1 A 20
509772	A 3 20000	1 E 10
	A 3 20050	1 E 14
	A 6 11010	1 L 2
	A 9 20000	2 D 20
	A 9 20050	2 D 24
	A 9 20100	2 E 2
	A 9 20150	2 E 6
511512	A 1 25100	1 B 18
512133	D 1 10000	2 H 22
515425	A 1 20010	1 B 2
518233	A 1 10050	1 A 8
	A 1 10200	1 A 12
	A 1 10250	1 A 16
518275	A 1 10250	1 A 16
520083	B 4 10020	2 H 2
524657	D 1 10040	2 I 6
524703	A 1 15000	1 A 20
	A 1 15035	1 A 24
525293	A 9 10000	2 D 4
	A 9 10050	2 D 8
	A 9 10070	2 D 12
	D 1 10000	2 H 22
	D 1 10040	2 I 6
526676	A 8 10000	2 C 20
	A 8 10025	2 C 24
	A 9 10000	2 D 4
	A 9 10050	2 D 8
527096	A 1 20010	1 B 2
	A 1 20070	1 B 6
	A 1 20120	1 B 10
531905	D 1 20010	2 I 10
532917	E 1 10020	2 I 22
	E 1 10040	2 J 2
533311	A 8 10000	2 C 20

Part No.	Group No.	Microfiche Loc.
533311	A 8 10025	2 C 24
535625	A 9 10000	2 D 4
	A 9 10050	2 D 8
	A 9 10070	2 D 12
536581	F 1 10000	2 K 8
536792	A 8 10000	2 C 20
	A 8 10025	2 C 24
538090	A 8 10000	2 C 20
	A 8 10025	2 C 24
538335	A 9 10000	2 D 4
	A 9 10050	2 D 8
539701	F 2 51050	2 L 24
539837	A 3 15050	1 E 6
540108	A 1 10050	1 A 8
541736	J 1 10000	3 C 3
543485	D 1 10000	2 H 22
544271	A 1 20010	1 B 2
544594	A 8 10000	2 C 20
544998	A 7 30100	2 C 12
545005	A 7 30100	2 C 12
545006	D 1 10000	2 H 22
546803	A 8 10000	2 C 20
546842	A 8 10000	2 C 20
	A 8 10025	2 C 24
547529	F 2 90000	3 A 12
	F 2 90450	3 A 14
549084	A 1 15000	1 A 20
550301	A 7 15050	2 B 20
	A 7 15100	2 B 24
	A 7 15250	2 C 4
	A 7 15300	2 C 8
	C 1 10000	2 H 10
550401	A 7 15000	2 B 16
	A 7 15050	2 B 20
	A 7 15100	2 B 24
550735	F 1 20010	2 K 20
551016	D 1 20010	2 I 10
551090	A 7 15000	2 B 16
	D 1 20010	2 I 10
	D 1 20070	2 I 14
551323	F 2 51050	2 L 24
551835	F 2 96650	3 B 20
	F 2 96700	3 B 24
551888	A 8 10000	2 C 20
	A 8 10025	2 C 24
552377	A 7 15000	2 B 16
	A 7 15050	2 B 20
	A 7 15100	2 B 24
	A 7 15250	2 C 4
	A 7 15300	2 C 8
552914	A 7 30100	2 C 12
553896	F 2 90000	3 A 12
557527	J 1 20000	3 C 7
562783	E 1 10010	2 I 18
	E 1 10020	2 I 22
	E 1 10040	2 J 2
569055	A 7 15000	2 B 16
570676	A 9 20150	2 E 6
571497	A 9 10000	2 D 4
	A 9 10050	2 D 8
	A 9 10070	2 D 12
574290	A 8 10000	2 C 20
	A 8 10025	2 C 24
583210	A 9 10070	2 D 12
585596	A 3 20000	1 E 10
	A 3 20050	1 E 14
	A 9 20000	2 D 20
	A 9 20050	2 D 24
585597	A 9 20000	2 D 20
586452	B 1 10045	2 E 20
	B 1 15000	2 E 22
	B 3 10010	2 G 22
	E 1 10020	2 I 22
	E 1 10040	2 J 2
587613	A 9 10000	2 D 4
587613	A 9 10050	2 D 8
	D 1 10000	2 H 22
	D 1 10040	2 I 6
593447	A 8 10000	2 C 20
600007	A 3 20050	1 E 14
601212	F 1 20010	2 K 20
602350	F 1 20010	2 K 20
611074	F 2 90000	3 A 12
613750	A 7 10000	2 B 8
	A 7 15000	2 B 16
	A 7 15050	2 B 20
	A 7 15100	2 B 24
	A 7 15250	2 C 4
	A 7 15300	2 C 8
616533	A 9 10000	2 D 4
	A 9 10050	2 D 8
616714	F 1 10000	2 K 8
616775	A 7 15000	2 B 16
	A 7 15050	2 B 20
	A 7 15250	2 C 4
	A 7 15300	2 C 8
	B 4 10040	2 H 6
616795	A 3 20000	1 E 10
	A 3 20050	1 E 14
	A 9 20000	2 D 20
	A 9 20050	2 D 24
616813	B 1 20000	2 F 10
616848	A 3 11000	1 D 2
	A 3 11050	1 D 6
	A 3 12000	1 D 10
	A 3 12050	1 D 14
618298	D 1 10000	2 H 22
	D 1 10020	2 I 2
619018	A 1 10050	1 A 8
	A 1 10200	1 A 12
	A 1 10250	1 A 16
619019	A 1 15000	1 A 20
	A 1 15035	1 A 24
	F 1 10000	2 K 8
619023	A 2 10100	1 B 23
	A 2 10200	1 C 3
619024	A 7 30100	2 C 12
	C 1 10000	2 H 10
	C 1 10020	2 H 14
	C 1 10040	2 H 18
	F 2 50000	2 L 16
619025	A 2 10100	1 B 23
	A 2 10200	1 C 3
619027	B 4 10040	2 H 6
619032	A 7 15300	2 C 8
620235	A 7 15000	2 B 16
	A 7 15050	2 B 20
	A 7 15100	2 B 24
	A 7 15250	2 C 4
	A 7 15300	2 C 8
620238	A 7 15000	2 B 16
	A 7 15050	2 B 20
	A 7 15100	2 B 24
	A 7 15250	2 C 4
	A 7 15300	2 C 8
620313	B 4 10020	2 H 2
621740	A 3 20000	1 E 10
623760	D 1 20010	2 I 10
623762	D 1 20010	2 I 10
626530	F 1 20010	2 K 20
632828	B 4 10020	2 H 2
633332	A 9 10000	2 D 4
	A 9 10050	2 D 8
635439	A 8 10000	2 C 20
635619	B 4 10020	2 H 2
636260	F 2 51050	2 L 24
641297	A 7 10100	2 B 12
646108	B 4 10020	2 H 2
648566	F 1 20010	2 K 20
648570	F 1 20010	2 K 20

Part No.	Group No.	Microfiche Loc.
652764	F 1 20050	2 K 24
	F 2 51050	2 L 24
654047	A 6 20000	2 A 8
654144	A 4 25700	1 I 9
	A 4 25950	1 I 15
654156	A 6 20000	2 A 8
654613	A 3 11000	1 D 2
	A 3 11050	1 D 6
	A 3 12000	1 D 10
	A 3 12050	1 D 14
	A 6 24050	2 B 3
658978	A 6 20000	2 A 8
658985	A 4 10000	1 E 18
	A 4 11000	1 F 9
	A 4 20020	1 G 15
	A 4 21000	1 H 15
658988	A 4 25700	1 I 9
	A 4 25950	1 I 15
659065	A 2 10100	1 B 23
	A 2 10200	1 C 3
	A 3 11000	1 D 2
	A 3 11050	1 D 6
	A 3 12000	1 D 10
	A 3 12050	1 D 14
660178	A 2 25000	1 C 7
	A 2 25050	1 C 12
661555	F 2 51050	2 L 24
661564	A 9 10000	2 D 4
	A 9 10050	2 D 8
	A 9 10070	2 D 12
661671	A 6 18000	1 L 19
	A 6 20000	2 A 8
661721	A 3 10100	1 C 21
661862	F 2 95050	3 A 17
663792	E 2 30100	2 J 18
664423	B 4 10040	2 H 6
	C 1 10040	2 H 18
	F 1 10240	2 K 16
664427	A 1 15035	1 A 24
664871	A 1 20070	1 B 6
	D 1 10000	2 H 22
	D 1 10040	2 I 6
664983	D 1 20010	2 I 10
666542	A 2 10100	1 B 23
	A 2 10200	1 C 3
	A 7 10100	2 B 12
666838	A 1 10250	1 A 16
666863	A 1 10250	1 A 16
667275	A 4 25700	1 I 9
	A 4 25950	1 I 15
667276	A 4 25700	1 I 9
	A 4 25950	1 I 15
667277	A 4 14950	1 F 15
	A 4 15000	1 F 21
	A 4 15600	1 G 2
	A 4 15610	1 G 9
	A 4 21500	1 H 21
	A 4 25600	1 I 2
	A 4 25700	1 I 9
	A 4 25950	1 I 15
667278	A 4 14950	1 F 15
	A 4 15000	1 F 21
	A 4 15600	1 G 2
	A 4 15610	1 G 9
	A 4 21500	1 H 21
	A 4 25600	1 I 2
	A 4 25700	1 I 9
	A 4 25950	1 I 15
667291	A 9 10000	2 D 4
	A 9 10050	2 D 8
667466	A 4 25700	1 I 9
	A 4 25950	1 I 15
668553	A 4 10600	1 F 2
	A 4 20610	1 G 22
672004	A 4 10600	1 F 2

Part No.	Group No.	Microfiche Loc.
672004	A 4 20610	1 G 22
672005	A 4 10600	1 F 2
	A 4 20610	1 G 22
672181	A 4 10000	1 E 18
	A 4 11000	1 F 9
	A 4 20020	1 G 15
	A 4 21000	1 H 15
672182	A 4 10000	1 E 18
	A 4 11000	1 F 9
	A 4 20020	1 G 15
	A 4 21000	1 H 15
672907	A 4 30115	1 J 2
675227	A 6 11010	1 L 3
	A 7 15000	2 B 16
	A 7 15050	2 B 20
	A 7 15100	2 B 24
675248	A 4 14950	1 F 15
	A 4 15000	1 F 21
	A 4 15600	1 G 2
	A 4 15610	1 G 9
	A 4 21500	1 H 21
	A 4 25600	1 I 2
675249	A 4 14950	1 F 15
	A 4 15000	1 F 21
	A 4 15600	1 G 2
	A 4 15610	1 G 9
	A 4 21500	1 H 21
	A 4 25600	1 I 3
675257	A 4 14950	1 F 15
	A 4 15000	1 F 22
	A 4 15600	1 G 2
	A 4 15610	1 G 9
	A 4 21500	1 H 21
	A 4 25600	1 I 3
	A 6 20000	2 A 8
675261	A 4 10600	1 F 2
	A 4 20610	1 G 22
675536	A 4 14950	1 F 15
	A 4 15000	1 F 21
	A 4 15600	1 G 2
	A 4 15610	1 G 9
	A 4 21500	1 H 21
	A 4 25600	1 I 3
675544	A 3 10000	1 C 17
675548	A 3 10000	1 C 17
675748	A 9 10000	2 D 4
	A 9 10050	2 D 8
690279	A 8 10025	2 C 24
692722	A 7 15000	2 B 16
	A 7 15050	2 B 20
	A 7 15100	2 B 24
	A 7 15250	2 C 4
	A 7 15300	2 C 8
695317	F 2 90000	3 A 12
695343	F 1 20050	2 K 24
	F 2 51050	2 L 24
696073	B 4 10040	2 H 6
	F 2 95050	3 A 17
699005	A 7 10000	2 B 8
710288	A 4 14950	1 F 15
	A 4 15000	1 F 22
	A 4 15600	1 G 2
	A 4 15610	1 G 9
	A 4 21500	1 H 21
	A 4 25600	1 I 3
710749	A 6 21000	2 A 12
	A 6 21050	2 A 16
711022	A 6 24050	2 B 3
	E 1 10010	2 I 18
711161	A 6 22010	2 A 20
711178	A 6 22010	2 A 21
711298	A 2 10100	1 B 22
	A 2 10200	1 C 2
713186	A 2 10100	1 B 22
	A 2 10200	1 C 2

Part No.	Group No.	Microfiche Loc.
713678	E 1 10020	2 I 22
	E 1 10040	2 J 2
716464	A 6 11010	1 L 2
730396	E 2 30000	2 J 6
	E 2 30050	2 J 12
	E 2 30100	2 J 18
	E 2 30150	2 K 2
731160	A 6 24050	2 B 3
731288	A 6 24050	2 B 3
731742	A 6 21000	2 A 12
	A 6 21050	2 A 16
733622	B 4 10020	2 H 2
	B 4 10040	2 H 6
742262	A 4 20700	1 H 2
	A 4 20900	1 H 9
742263	A 4 20700	1 H 2
	A 4 20900	1 H 9
742895	D 1 20010	2 I 10
743035	A 2 10100	1 B 23
	A 2 10200	1 C 3
743200	F 2 95050	3 A 17
743208	F 2 95050	3 A 17
743439	A 6 24050	2 B 3
754019	F 2 51050	2 L 24
755557	A 6 20000	2 A 8
756853	A 1 10250	1 A 16
763185	A 6 21000	2 A 12
	A 6 21050	2 A 16
768375	F 1 20010	2 K 20
774024	A 4 20700	1 H 2
	A 4 20900	1 H 9
774623	A 6 22010	2 A 21
784509	A 9 10000	2 D 4
	A 9 10050	2 D 8
784562	A 6 24050	2 B 3
784663	A 1 10050	1 A 8
	A 1 10200	1 A 12
	A 1 10250	1 A 16
	A 9 10070	2 D 12
784705	F 1 20010	2 K 20
784950	F 2 50000	2 L 16
	F 2 50050	2 L 20
784983	D 1 10000	2 H 22
	D 1 10020	2 I 2
789644	A 9 10000	2 D 4
	A 9 10050	2 D 8
791837	A 9 16050	2 D 16
791949	F 1 10020	2 K 12
793742	A 6 11010	1 L 2
798781	A 9 16050	2 D 16
799408	A 4 10000	1 E 18
	A 4 11000	1 F 9
	A 4 20020	1 G 15
	A 4 21000	1 H 15
799564	F 2 90450	3 A 14
799565	F 2 90000	3 A 12
799595	A 3 12000	1 D 10
799723	A 6 20000	2 A 8
801192	A 7 30100	2 C 12
801193	A 7 30100	2 C 12
801213	A 7 30100	2 C 12
801214	A 7 30100	2 C 12
801215	A 7 30100	2 C 12
801216	A 7 30100	2 C 12
801217	A 7 30100	2 C 12
801363	A 3 10000	1 C 16
801524	A 2 10100	1 B 23
	A 2 10200	1 C 3
801608	A 2 10100	1 B 23
	A 2 10200	1 C 3
801767	A 6 22010	2 A 20
801984	A 2 10100	1 B 22
	A 2 10200	1 C 2
815040	A 4 14950	1 F 15
	A 4 15000	1 F 21
815040	A 4 15600	1 G 2
	A 4 15610	1 G 9
	A 4 21500	1 H 21
815172	A 4 25950	1 I 15
815195	A 4 25700	1 I 9
815202	A 4 21500	1 H 21
815204	A 4 14950	1 F 15
	A 4 15000	1 F 21
815769	A 4 25700	1 I 9
	A 4 25950	1 I 15
815784	A 4 15000	1 F 21
816090	A 4 30100	1 I 21
816092	A 4 30100	1 I 21
816098	A 4 20610	1 G 22
816099	A 4 15610	1 G 9
841036	A 4 10600	1 F 2
841037	A 4 20610	1 G 22
853847	F 2 50000	2 L 16
	F 2 50050	2 L 20
854347	B 4 10020	2 H 2
860205	A 7 15000	2 B 16
	A 7 15050	2 B 20
	A 7 15100	2 B 24
861356	A 7 10000	2 B 8
862652	A 7 30100	2 C 12
862653	A 7 30100	2 C 12
862655	A 7 30100	2 C 12
862656	A 7 30100	2 C 12
862738	A 7 30100	2 C 12
866348	A 7 30100	2 C 12
868586	A 7 15000	2 B 16
	A 7 15050	2 B 20
	A 7 15100	2 B 24
869424	E 2 30150	2 K 2
871782	A 7 10000	2 B 8
874125	A 7 10000	2 B 8
874717	A 1 10050	1 A 8
875248	A 1 10250	1 A 16
878196	E 2 30000	2 J 6
	E 2 30050	2 J 12
	E 2 30100	2 J 18
878231	E 2 30000	2 J 6
	E 2 30050	2 J 12
	E 2 30100	2 J 18
	E 2 30150	2 K 2
878232	E 2 30000	2 J 6
	E 2 30050	2 J 12
	E 2 30100	2 J 18
	E 2 30150	2 K 2
878233	E 2 30000	2 J 6
	E 2 30050	2 J 12
	E 2 30100	2 J 18
	E 2 30150	2 K 2
878234	E 2 30000	2 J 6
	E 2 30050	2 J 12
	E 2 30100	2 J 18
	E 2 30150	2 K 2
878235	E 2 30000	2 J 6
	E 2 30050	2 J 12
	E 2 30100	2 J 18
	E 2 30150	2 K 2
879714	A 1 10200	1 A 12
879717	A 1 10200	1 A 12
	D 1 10040	2 I 6
883734	E 2 30000	2 J 6
	E 2 30050	2 J 12
	E 2 30100	2 J 18
	E 2 30150	2 K 2
884378	A 1 10050	1 A 8
	A 1 10200	1 A 12
886351	A 9 10000	2 D 4
	A 9 10050	2 D 8
886526	A 1 25100	1 B 18
886527	A 1 25100	1 B 18
886647	E 2 30150	2 K 2

Part No.	Group No.	Microfiche Loc.
886718	A 7 30100	2 C 12
887737	A 5 10210	1 J 14
	A 5 20050	1 J 18
888331	A 9 16050	2 D 16
892833	A 1 25100	1 B 18
894831	A 6 11010	1 L 2
	D 1 20070	2 I 14
896978	F 2 50000	2 L 16
	F 2 50050	2 L 20
896979	F 2 50000	2 L 16
	F 2 50050	2 L 20
896982	F 2 50000	2 L 16
	F 2 50050	2 L 20
896983	F 2 50000	2 L 16
	F 2 50050	2 L 20
896985	F 2 50000	2 L 16
	F 2 50050	2 L 20
896988	F 2 50000	2 L 16
	F 2 50050	2 L 20
896989	F 2 50000	2 L 16
	F 2 50050	2 L 20
896990	F 2 50000	2 L 16
	F 2 50050	2 L 20
896991	F 2 50000	2 L 16
	F 2 50050	2 L 20
896992	F 2 50000	2 L 16
	F 2 50050	2 L 20
896993	F 2 50000	2 L 16
	F 2 50050	2 L 20
896994	F 2 50050	2 L 20
899038	E 2 30000	2 J 6
	E 2 30150	2 K 2
899039	E 2 30000	2 J 6
	E 2 30050	2 J 12
	E 2 30100	2 J 18
	E 2 30150	2 K 2
940081	A 5 10210	1 J 14
	A 5 20050	1 J 18
940090	A 5 30100	1 J 22
	A 5 60025	1 K 10
940091	A 5 30100	1 J 22
940092	A 5 30100	1 J 22
940224	A 5 30100	1 J 22
940653	A 5 10210	1 J 14
	A 5 20050	1 J 18
940654	A 5 10210	1 J 14
	A 5 20050	1 J 18
941226	A 7 30100	2 C 12
941227	A 7 30100	2 C 12
941238	A 7 30100	2 C 12
941474	A 1 25100	1 B 18
942138	D 1 10000	2 H 22
944054	A 7 30100	2 C 12
944408	J 1 50000	3 C 11
944466	E 2 30000	2 J 6
	E 2 30050	2 J 12
	E 2 30100	2 J 18
	E 2 30150	2 K 2
944469	E 2 30000	2 J 6
	E 2 30050	2 J 12
	E 2 30100	2 J 18
	E 2 30150	2 K 2
944471	E 2 30000	2 J 6
	E 2 30050	2 J 12
	E 2 30100	2 J 18
	E 2 30150	2 K 2
944643	E 2 30000	2 J 6
	E 2 30050	2 J 12
944645	E 2 30000	2 J 6
	E 2 30050	2 J 12
	E 2 30100	2 J 18
	E 2 30150	2 K 2
944862	A 5 30100	1 J 22
	A 5 40250	1 K 2
	A 5 40475	1 K 6
944862	A 5 60025	1 K 10
944907	F 2 90000	3 A 12
	F 2 90450	3 A 14
944968	A 7 30100	2 C 12
944969	A 7 30100	2 C 12
945060	A 1 25100	1 B 18
945374	A 3 11000	1 D 2
	A 3 11050	1 D 6
	A 3 12000	1 D 10
	A 3 12050	1 D 14
945444	J 1 50000	3 C 11
945445	J 1 50000	3 C 11
945446	J 1 50000	3 C 11
946008	J 1 50000	3 C 11
946011	J 1 50000	3 C 11
946092	A 1 25050	1 B 14
946163	A 7 30100	2 C 12
946372	A 9 10000	2 D 4
	A 9 10050	2 D 8
	A 9 10070	2 D 12
946860	A 1 25100	1 B 18
947249	F 1 20010	2 K 20
947256	F 1 20010	2 K 20
947289	J 1 10000	3 C 3
947293	J 1 50000	3 C 11
949095	J 1 50000	3 C 11
949096	J 1 50000	3 C 11
949098	J 1 50000	3 C 11
949985	J 1 20000	3 C 7
952160	A 6 22010	2 A 21
955743	A 4 10000	1 E 18
	A 4 10600	1 F 2
	A 4 11000	1 F 9
	A 4 20020	1 G 15
	A 4 20610	1 G 22
	A 4 21000	1 H 15
960419	J 1 20000	3 C 7
961028	J 1 50000	3 C 11
961172	J 1 50000	3 C 11
961262	J 1 20000	3 C 7
961658	J 1 20000	3 C 7
963023	J 1 50000	3 C 11
966349	A 7 30100	2 C 12
1300057	F 2 95050	3 A 17
1301363	A 9 20150	2 E 6
1304040	A 9 20000	2 D 20
	A 9 20050	2 D 24
	A 9 20100	2 E 2
1304938	A 1 20070	1 B 6
1305106	J 1 20000	3 C 7
1305202	J 1 20000	3 C 7
1306644	A 9 20150	2 E 6
1309108	A 6 19000	1 L 23
	F 2 50000	2 L 16
	F 2 50050	2 L 20
1310761	F 2 95050	3 A 17
1313426	A 7 10100	2 B 12
1313427	A 7 10100	2 B 12
1314773	A 6 24050	2 B 3
1314774	A 6 24050	2 B 3
1317072	B 1 20050	2 F 14
1317198	A 3 20050	1 E 14
1501478	F 2 90000	3 A 12
1501855	J 1 10000	3 C 3
1503564	A 6 11010	1 L 2
	B 1 20050	2 F 14
1503629	E 1 10020	2 I 22
	E 1 10040	2 J 2
1503639	E 1 10020	2 I 22
	E 1 10040	2 J 2
1513887	F 2 60050	3 A 4
1520190	D 1 20010	2 I 10
1520193	D 1 20010	2 I 10
1520566	A 9 10000	2 D 4
	A 9 10050	2 D 8

Part No.	Group No.	Microfiche Loc.
1520566	A 9 10070	2 D 12
1522535	A 7 15000	2 B 16
	A 7 15050	2 B 20
	A 7 15100	2 B 24
	A 7 15250	2 C 4
1523209	D 1 20010	2 I 10
1523210	D 1 20010	2 I 10
	D 1 20070	2 I 14
1529625	A 1 25100	1 B 18
	B 4 10040	2 H 6
1530264	E 1 10020	2 I 22
	E 1 10040	2 J 2
1531929	A 9 10070	2 D 12
1533614	A 8 10025	2 C 24
1534136	F 1 20050	2 K 24
1534139	F 1 20050	2 K 24
1534140	F 1 20050	2 K 24
1534143	F 1 20010	2 K 20
	F 1 20050	2 K 24
1534144	F 1 20050	2 K 24
1534148	F 1 20010	2 K 20
1539058	A 6 11010	1 L 2
1542360	A 6 11010	1 L 2
1574466	B 1 10000	2 E 10
	B 1 10020	2 E 14
	B 1 10045	2 E 20
	B 1 15000	2 E 22
	B 1 15050	2 F 2
	B 3 10000	2 G 18
	B 3 10010	2 G 22
	E 1 10010	2 I 18
	E 1 10020	2 I 22
	E 1 10040	2 J 2
1618574	F 2 51050	2 L 24
1663494	D 1 20010	2 I 10
1667685	A 1 15000	1 A 20
	A 1 15035	1 A 24
	F 2 50000	2 L 16
1700333	A 1 20070	1 B 6
1798568	F 1 20050	2 K 24
1800613	F 1 10000	2 K 8
1801094	F 1 10020	2 K 12
	F 1 10240	2 K 16
1811377	F 1 20050	2 K 24
1900019	A 7 10000	2 B 8
1900020	A 7 10000	2 B 8
1900021	B 1 10000	2 E 10
	B 1 10020	2 E 14
1900062	A 5 10210	1 J 14
1900065	A 7 40150	2 C 16
1900083	A 7 15050	2 B 20
	A 7 15100	2 B 24
	A 7 15250	2 C 4
	A 7 15300	2 C 8
1900085	B 1 20000	2 F 10
1900114	B 1 20000	2 F 10
1900128	A 9 10070	2 D 12
1900145	A 8 10000	2 C 20
1900152	A 1 25050	1 B 14
1900167	B 1 10000	2 E 10
	B 1 10020	2 E 14
	B 1 10045	2 E 20
	B 1 15000	2 E 22
	B 1 15050	2 F 2
	B 3 10000	2 G 18
	E 1 10010	2 I 18
1900168	B 1 10000	2 E 10
	B 1 10020	2 E 14
	B 1 10045	2 E 20
	B 1 15050	2 F 2
	B 3 10000	2 G 18
	B 3 10010	2 G 22
	E 1 10010	2 I 18
1900171	E 2 30000	2 J 6
1900173	A 1 20010	1 B 2
1900177	A 7 40150	2 C 16
1900194	B 2 10000	2 G 14
1900202	F 1 20010	2 K 20
1900205	E 1 10010	2 I 18
1900215	A 6 21000	2 A 12
	A 6 21050	2 A 16
1900220	A 9 10000	2 D 4
	E 1 10010	2 I 18
1900221	E 1 10010	2 I 18
1900222	E 1 10010	2 I 18
1900223	E 1 10010	2 I 18
1900224	E 1 10010	2 I 18
1900225	E 1 10010	2 I 18
1900226	E 1 10010	2 I 18
1900314	B 1 20000	2 F 10
1900338	A 7 40150	2 C 16
	B 1 23150	2 G 6
1900339	A 3 15025	1 E 2
1900349	F 2 96700	3 B 24
1900350	F 2 96600	3 B 16
1900364	B 4 10020	2 H 2
1900365	B 4 10020	2 H 2
1900366	B 4 10020	2 H 2
1900368	C 1 10000	2 H 10
1900369	A 1 10050	1 A 8
1900397	D 1 10000	2 H 22
1900401	A 1 20010	1 B 2
1900407	A 1 15000	1 A 20
1900416	A 1 20010	1 B 2
1900423	A 9 10000	2 D 4
	A 9 10050	2 D 8
1900427	A 9 10000	2 D 4
	A 9 10050	2 D 8
	D 1 10000	2 H 22
1900435	A 1 10050	1 A 8
	B 4 10020	2 H 2
1900436	A 9 10000	2 D 4
1900437	A 1 10050	1 A 8
1900438	B 4 10020	2 H 2
1900453	A 8 10000	2 C 20
1900455	A 8 10000	2 C 20
1900456	A 8 10000	2 C 20
1900460	F 1 20010	2 K 20
	F 1 20050	2 K 24
	F 2 51050	2 L 24
1900461	B 4 10020	2 H 2
1900463	F 1 20010	2 K 20
1900464	F 1 20010	2 K 20
	F 1 20050	2 K 24
	F 2 51050	2 L 24
1900465	F 1 20010	2 K 20
1900471	A 8 10000	2 C 20
1900479	A 3 20000	1 E 10
1900484	A 3 20000	1 E 10
1900491	A 3 20000	1 E 10
	A 3 20050	1 E 14
1900497	A 3 20000	1 E 10
	A 3 20050	1 E 14
1900501	A 3 20000	1 E 10
	A 3 20050	1 E 14
1900503	A 3 20000	1 E 10
	A 3 20050	1 E 14
1900506	A 9 20000	2 D 20
1900507	A 9 20000	2 D 20
1900510	A 9 20000	2 D 20
	A 9 20050	2 D 24
	A 9 20100	2 E 2
1900513	A 9 20000	2 D 20
	A 9 20050	2 D 24
1900514	C 1 10000	2 H 10
1900516	C 1 10000	2 H 10
1900517	C 1 10000	2 H 10
1900538	A 7 40150	2 C 16
1900539	A 7 15000	2 B 16
	A 7 15050	2 B 20

Part No.	Group No.	Microfiche Loc.
1900540	D 1 10000	2 H 22
1900541	D 1 10000	2 H 22
1900542	A 6 10000	1 K 14
1900543	A 6 10000	1 K 14
1900544	A 7 15000	2 B 16
	A 7 15050	2 B 20
	A 7 15250	2 C 4
1900545	A 7 15000	2 B 16
	A 7 15050	2 B 20
	A 7 15250	2 C 4
1900548	D 1 20010	2 I 10
1900549	D 1 20010	2 I 10
1900560	D 1 20010	2 I 10
1900561	D 1 20010	2 I 10
1900564	A 9 10000	2 D 4
	A 9 10050	2 D 8
1900567	A 7 15000	2 B 16
1900568	D 1 10000	2 H 22
1900572	A 7 40150	2 C 16
1900575	D 1 10000	2 H 22
1900576	D 1 10000	2 H 22
1900582	F 2 50000	2 L 16
	F 2 51050	2 L 24
1900592	D 1 10000	2 H 22
1900593	D 1 10000	2 H 22
1900595	A 1 10050	1 A 8
1900596	A 1 10050	1 A 8
1900599	A 1 10050	1 A 8
1900603	A 8 10000	2 C 20
	A 8 10025	2 C 24
1900608	A 7 15000	2 B 16
1900609	D 1 20010	2 I 10
	D 1 20070	2 I 14
1900612	A 6 10000	1 K 14
1900616	A 1 15000	1 A 20
1900619	B 1 10020	2 E 14
1900629	A 1 20010	1 B 2
1900638	F 2 90450	3 A 14
1900646	A 1 20010	1 B 2
1900649	A 4 10000	1 E 18
	A 4 10600	1 F 2
	A 4 11000	1 F 9
	A 4 20020	1 G 15
	A 4 20610	1 G 22
	A 4 20700	1 H 2
	A 4 21000	1 H 15
1900653	A 9 10000	2 D 4
	A 9 10050	2 D 8
1900665	A 3 15025	1 E 2
1900666	A 3 15025	1 E 2
	A 3 15050	1 E 6
1900671	A 4 20020	1 G 15
	A 4 21000	1 H 15
	B 1 23000	2 F 18
	B 1 23050	2 F 22
	B 1 23100	2 G 2
1900677	A 1 20010	1 B 2
1900680	F 2 10000	2 L 4
1900683	A 1 20010	1 B 2
1900701	B 4 10020	2 H 2
1900710	A 7 15050	2 B 20
	A 7 15100	2 B 24
	A 7 15250	2 C 4
	A 7 15300	2 C 8
1900713	A 6 10000	1 K 14
	A 7 15000	2 B 16
	A 7 15050	2 B 20
1900725	A 1 10050	1 A 8
1900727	C 1 10020	2 H 14
1900728	C 1 10020	2 H 14
1900729	C 1 10020	2 H 14
1900738	B 1 15000	2 E 22
1900739	B 1 15000	2 E 22
1900752	E 2 30050	2 J 12
1900756	D 1 10000	2 H 22

Part No.	Group No.	Microfiche Loc.
1900756	D 1 10020	2 I 2
1900759	D 1 20070	2 I 14
1900762	B 1 15000	2 E 22
1900763	B 1 15000	2 E 22
1900769	A 9 10000	2 D 4
	A 9 10050	2 D 8
	A 9 10070	2 D 12
1900781	A 9 20050	2 D 24
1900782	A 9 20050	2 D 24
1900783	A 3 20000	1 E 10
1900784	A 3 20000	1 E 10
1900785	A 3 20000	1 E 10
1900793	A 3 20000	1 E 10
	A 3 20050	1 E 14
1900802	A 1 15035	1 A 24
1900806	F 1 10020	2 K 12
1900807	A 9 10050	2 D 8
1900873	D 1 20070	2 I 14
1900875	D 1 20070	2 I 14
1900876	D 1 20070	2 I 14
1900885	A 3 15050	1 E 6
1900890	F 2 90450	3 A 14
1900900	A 3 15050	1 E 6
1900902	F 1 10020	2 K 12
1900903	A 9 20100	2 E 2
1900908	A 1 15000	1 A 20
1900915	A 1 15000	1 A 20
1900916	A 1 15000	1 A 20
1900923	B 1 20050	2 F 14
1900963	B 1 10045	2 E 20
1900990	B 1 10045	2 E 20
1901000	F 2 10040	2 L 8
1901018	A 9 10070	2 D 12
1901019	A 9 10070	2 D 12
1901020	A 9 10070	2 D 12
1901021	A 9 10070	2 D 12
1901024	A 1 15035	1 A 24
1901051	A 1 15000	1 A 20
1901053	D 1 20010	2 I 10
1901054	D 1 20010	2 I 10
1901079	B 1 10000	2 E 10
	B 1 10020	2 E 14
	B 1 10045	2 E 20
	B 1 15000	2 E 22
	B 1 15050	2 F 2
	B 3 10000	2 G 18
	B 3 10010	2 G 22
	E 1 10010	2 I 18
	E 1 10020	2 I 22
	E 1 10040	2 J 2
1901081	D 1 20070	2 I 14
1901098	B 4 10040	2 H 6
1901307	A 1 25050	1 B 14
1901308	A 1 25050	1 B 14
1901310	A 1 25050	1 B 14
1901311	A 1 25050	1 B 14
1901317	F 2 96400	3 A 24
1901319	A 1 25050	1 B 14
1901320	A 1 25050	1 B 14
1901332	A 1 25050	1 B 14
1901345	A 3 20050	1 E 14
1901352	A 3 20050	1 E 14
1901359	A 3 20050	1 E 14
1901362	A 1 10200	1 A 12
	A 1 10250	1 A 16
	B 4 10040	2 H 6
1901370	A 6 10040	1 K 22
1901380	A 3 15050	1 E 6
1901385	A 9 10070	2 D 12
1901396	A 9 10070	2 D 12
1901397	D 1 10020	2 I 2
1901398	A 7 40150	2 C 16
1901399	A 7 40150	2 C 16
1901442	A 7 10100	2 B 12
1901444	A 7 10100	2 B 12

Part No.	Group No.	Microfiche Loc.
1901445	A 7 10100	2 B 12
1901446	A 7 10100	2 B 12
1901447	F 1 20050	2 K 24
	F 2 51050	2 L 24
1901448	F 1 20050	2 K 24
	F 2 51050	2 L 24
1901454	A 6 10020	1 K 18
1901457	A 7 15250	2 C 4
1901458	D 1 10020	2 I 2
1901459	D 1 10020	2 I 2
1901460	A 8 10025	2 C 24
	A 9 10070	2 D 12
1901461	A 7 40150	2 C 16
1901463	A 9 10070	2 D 12
1901464	A 9 10070	2 D 12
	D 1 10040	2 I 6
1901466	B 1 20050	2 F 14
1901475	A 1 20070	1 B 6
1901476	A 1 20120	1 B 10
1901479	A 1 20070	1 B 6
1901494	A 8 10025	2 C 24
1901495	A 8 10025	2 C 24
1901502	D 1 10040	2 I 6
1901505	B 1 10045	2 E 20
	B 1 20050	2 F 14
1901529	A 1 10050	1 A 8
	A 1 10200	1 A 12
1901538	E 2 30100	2 J 18
1901542	B 1 20050	2 F 14
1901543	D 1 10020	2 I 2
1901550	B 2 10000	2 G 14
1901560	A 1 10050	1 A 8
	A 1 10200	1 A 12
1901564	A 1 10050	1 A 8
1901575	A 7 10100	2 B 12
1901632	A 1 10050	1 A 8
	A 1 10200	1 A 12
	A 1 10250	1 A 16
1901701	A 1 25100	1 B 18
1901718	A 1 20070	1 B 6
	A 1 25100	1 B 18
1901722	A 1 25100	1 B 18
1901726	A 1 20070	1 B 6
1901739	C 1 10040	2 H 18
1901766	A 1 20070	1 B 6
1901771	F 2 96460	3 B 4
1901775	F 2 96400	3 A 24
	F 2 96460	3 B 4
	F 2 96500	3 B 8
	F 2 96600	3 B 16
	F 2 96650	3 B 20
	F 2 96700	3 B 24
1901844	A 1 20070	1 B 6
1901852	A 1 20070	1 B 6
1901854	A 1 20070	1 B 6
1901855	A 1 20070	1 B 6
1901856	A 1 20070	1 B 6
1901859	A 1 20070	1 B 6
1901972	A 1 25100	1 B 18
1901977	F 2 96460	3 B 4
1901981	B 1 20050	2 F 14
	D 1 10040	2 I 6
1901993	F 2 51050	2 L 24
1901994	F 2 51050	2 L 24
1902001	A 1 10050	1 A 8
1902030	A 1 25100	1 B 18
1902031	B 4 10040	2 H 6
1902034	C 1 10040	2 H 18
1902035	C 1 10040	2 H 18
1902037	B 4 10040	2 H 6
1902041	A 1 20120	1 B 10
1902043	A 6 10000	1 K 14
1902044	A 6 10000	1 K 14
1902050	A 7 15100	2 B 24
	A 7 15300	2 C 8

Part No.	Group No.	Microfiche Loc.
1902051	A 7 15100	2 B 24
	A 7 15300	2 C 8
1902052	A 6 10040	1 K 22
1902064	A 1 20070	1 B 6
1902071	A 9 20100	2 E 2
1902072	A 9 20100	2 E 2
1902106	A 7 15250	2 C 4
	A 7 15300	2 C 8
1902169	F 2 90000	3 A 12
1902171	A 1 25100	1 B 18
1902275	F 2 51050	2 L 24
1902322	A 1 10200	1 A 12
	A 1 10250	1 A 16
1902326	D 1 20070	2 I 14
1902328	A 3 20050	1 E 14
1902342	A 1 10250	1 A 16
1902352	A 3 20050	1 E 14
1902353	A 3 20050	1 E 14
1902356	A 3 20050	1 E 14
1902469	E 2 30150	2 K 2
1902471	A 9 20150	2 E 6
1902472	A 9 20150	2 E 6
1902475	A 9 20150	2 E 6
1902478	A 9 20150	2 E 6
1902480	A 9 20150	2 E 6
1902490	A 1 20120	1 B 10
1902581	A 7 30100	2 C 12
1902585	A 7 30100	2 C 12
1902586	A 7 30100	2 C 12
1902604	C 1 10040	2 H 18
1902607	A 7 30100	2 C 12
1902613	A 1 10050	1 A 8
	A 1 10200	1 A 12
1902615	F 2 51050	2 L 24
1902616	F 2 51050	2 L 24
1902617	A 7 15100	2 B 24
1902719	A 1 20070	1 B 6
1902750	A 6 11010	1 L 2
1902755	A 6 11010	1 L 2
1902756	A 6 11010	1 L 3
1902769	E 1 10020	2 I 22
	E 1 10040	2 J 2
1902835	A 1 20120	1 B 10
1902842	A 1 20120	1 B 10
1902847	F 1 20050	2 K 24
1902848	A 1 20120	1 B 10
1902854	F 2 51050	2 L 24
1902855	F 2 51050	2 L 24
1902861	B 4 10040	2 H 6
1902871	A 8 10025	2 C 24
1902877	B 2 10000	2 G 14
1902962	C 1 10040	2 H 18
1902971	A 1 20120	1 B 10
1902976	C 1 10040	2 H 18
1903001	B 1 16000	2 F 6
1903102	F 2 96460	3 B 4
1903128	B 1 10045	2 E 20
1903441	F 2 96550	3 B 12
1903464	F 1 10020	2 K 12
1903465	B 2 10000	2 G 14
1903693	B 1 20050	2 F 14
	D 1 10040	2 I 6
1904058	A 1 10250	1 A 16
1904293	B 1 16000	2 F 6
1904341	F 2 96360	3 A 20
1904410	A 1 20070	1 B 6
1904588	A 1 10250	1 A 16
1904594	A 1 10250	1 A 16
1904595	A 1 10250	1 A 16
1904600	J 1 10000	3 C 3
1904644	B 4 10040	2 H 6
1904645	B 4 10040	2 H 6
1904646	B 4 10040	2 H 6
1904674	E 1 10020	2 I 22
1904700	A 1 10250	1 A 16

Part No.	Group No.	Microfiche Loc.
1904701	A 1 10200	1 A 12
	A 1 10250	1 A 16
1904728	A 1 10250	1 A 16
1904746	A 1 10250	1 A 16
1904807	A 6 11010	1 L 2
1904810	A 6 11010	1 L 2
1904866	A 1 10250	1 A 16
1904958	F 1 10020	2 K 12
1905003	E 1 10020	2 I 22
1905005	E 1 10020	2 I 22
	E 1 10040	2 J 2
1905117	A 6 11010	1 L 2
1905159	A 6 11010	1 L 3
1905297	F 2 96360	3 A 20
	F 2 96550	3 B 12
1905373	F 2 96400	3 A 24
1905398	B 3 10010	2 G 22
	E 1 10020	2 I 22
	E 1 10040	2 J 2
1905399	B 3 10010	2 G 22
	E 1 10020	2 I 22
	E 1 10040	2 J 2
1905442	A 3 15050	1 E 6
1905644	D 1 10040	2 I 6
1905685	A 6 11010	1 L 3
	B 1 20050	2 F 14
1905687	D 1 10040	2 I 6
1905864	A 6 11010	1 L 2
1906183	D 1 10040	2 I 6
1906219	F 1 10240	2 K 16
1906231	F 1 10240	2 K 16
1906257	F 1 10240	2 K 16
1906258	E 1 10040	2 J 2
1906259	E 1 10040	2 J 2
1906274	F 2 96600	3 B 16
1906286	A 6 11010	1 L 2
1906369	A 6 11010	1 L 2
1906370	A 6 11010	1 L 2
1906387	A 6 11010	1 L 2
1906389	F 2 51050	2 L 24
1906390	F 2 51050	2 L 24
1906454	A 1 20120	1 B 10
1906456	A 1 20120	1 B 10
1906507	A 1 25100	1 B 18
1906829	D 1 10040	2 I 6
1907061	A 1 10200	1 A 12
1907084	C 1 10040	2 H 18
1907207	B 1 15050	2 F 2
1907288	B 1 15050	2 F 2
1907578	A 4 20610	1 G 22
	B 1 23000	2 F 18
	B 1 23050	2 F 22
	B 1 23150	2 G 6
	B 1 23200	2 G 10
1907645	B 1 20050	2 F 14
1907930	F 2 96360	3 A 20
	F 2 96400	3 A 24
	F 2 96460	3 B 4
	F 2 96500	3 B 8
	F 2 96550	3 B 12
	F 2 96600	3 B 16
	F 2 96650	3 B 20
	F 2 96700	3 B 24
1907935	F 2 96360	3 A 20
	F 2 96400	3 A 24
	F 2 96460	3 B 4
	F 2 96500	3 B 8
	F 2 96550	3 B 12
	F 2 96600	3 B 16
	F 2 96650	3 B 20
	F 2 96700	3 B 24
1907943	F 2 50050	2 L 20
1908122	B 4 10040	2 H 6
1908704	A 8 10025	2 C 24
1908708	A 8 10025	2 C 24
1908725	A 1 10200	1 A 12
	A 1 10250	1 A 16
1908800	A 7 10100	2 B 12
1908806	F 2 80000	3 A 8
1908858	F 2 40000	2 L 12
1909003	A 1 20070	1 B 6
1909047	F 2 96360	3 A 20
	F 2 96400	3 A 24
	F 2 96460	3 B 4
	F 2 96500	3 B 8
	F 2 96550	3 B 12
1909062	F 2 96360	3 A 20
1909079	F 2 96360	3 A 20
1909080	F 2 96460	3 B 4
1909414	B 1 20050	2 F 14
1909557	B 4 10040	2 H 6
1909583	A 1 10250	1 A 16
1909816	A 3 20050	1 E 14
1909817	A 3 20050	1 E 14
1909840	A 1 15035	1 A 24
1911528	A 5 60025	1 K 10
1911538	A 5 30100	1 J 22
1911539	A 5 20050	1 J 18
1911543	A 5 40475	1 K 6
1913522	A 7 40150	2 C 16
1913562	A 7 40150	2 C 16
1913591	A 5 40250	1 K 2
1913742	F 2 60050	3 A 4
1913760	C 1 10040	2 H 18
1913761	C 1 10040	2 H 18
1914255	F 2 96460	3 B 4
	F 2 96600	3 B 16
	F 2 96650	3 B 20
	F 2 96700	3 B 24
1914340	A 1 10250	1 A 16
1914660	F 2 96650	3 B 20
1914662	F 2 96500	3 B 8
1914666	F 2 96400	3 A 24
1914817	A 7 40150	2 C 16
1915075	A 1 25100	1 B 18
1915205	B 1 10045	2 E 20
	B 1 15000	2 E 22
	B 3 10010	2 G 22
	E 1 10020	2 I 22
	E 1 10040	2 J 2
1915214	B 1 10045	2 E 20
1915222	B 1 10000	2 E 10
	B 1 10020	2 E 14
	B 3 10000	2 G 18
	B 3 10010	2 G 22
	E 1 10010	2 I 18
1915756	A 9 10070	2 D 12
1915786	B 1 10045	2 E 20
	E 1 10020	2 I 22
	E 1 10040	2 J 2
1916142	F 2 50050	2 L 20
1916442	A 7 15000	2 B 16
	A 7 15050	2 B 20
	A 7 15100	2 B 24
1916483	F 2 50000	2 L 16
1916708	F 2 60050	3 A 4
1916718	A 7 15000	2 B 16
	A 7 15050	2 B 20
	A 7 15100	2 B 24
1916765	A 7 15250	2 C 4
	A 7 15300	2 C 8
1916963	A 8 10000	2 C 20
	A 8 10025	2 C 24
1916969	A 6 11010	1 L 2
1917095	B 1 20050	2 F 14
1917182	A 1 25100	1 B 18
1917340	A 9 10000	2 D 4
	A 9 10050	2 D 8
	A 9 10070	2 D 12
1917455	A 9 16050	2 D 16

Part No.	Group No.	Microfiche Loc.
1917706	A 9 16050	2 D 16
1917707	A 9 16050	2 D 16
1917720	F 2 50050	2 L 20
1917793	B 4 10040	2 H 6
1918954	A 9 10000	2 D 4
	A 9 10050	2 D 8
	A 9 10070	2 D 12
1919071	B 3 10000	2 G 18
	B 3 10010	2 G 22
1919122	D 1 10040	2 I 6
1919500	D 1 10040	2 I 6
1919897	B 1 15050	2 F 2
1919915	D 1 10040	2 I 6
1919916	D 1 10040	2 I 6
1919951	A 6 11010	1 L 2
1920995	A 9 10070	2 D 12
1921450	F 2 60050	3 A 4
1921454	F 2 60050	3 A 4
1921457	F 2 60050	3 A 4
1921458	F 2 60050	3 A 4
1922597	J 1 20000	3 C 7
1922792	F 2 60050	3 A 4
1922793	F 2 60050	3 A 4
1922794	F 2 60050	3 A 4
1922796	F 2 60050	3 A 4
1922815	B 4 10040	2 H 6
1922838	F 2 60050	3 A 4
1922839	F 2 60050	3 A 4
1922855	F 2 60050	3 A 4
1922862	F 2 60050	3 A 4
1922863	F 2 60050	3 A 4
1922864	F 2 60050	3 A 4
1922884	F 2 60050	3 A 4
1922885	F 2 60050	3 A 4
1922886	F 2 60050	3 A 4
1923075	B 1 16000	2 F 6
1923939	F 2 60050	3 A 4
1923960	B 3 10000	2 G 18
	B 3 10010	2 G 22
1924106	F 2 60050	3 A 4
1924108	F 2 60050	3 A 4
1924109	F 2 60050	3 A 4
1924110	F 2 60050	3 A 4
1924117	F 2 60050	3 A 4
1926961	A 1 10250	1 A 16
1927527	F 2 60050	3 A 4
1928246	A 6 11010	1 L 2
1928247	A 6 11010	1 L 2
1928248	A 6 11010	1 L 2
1928845	E 1 10020	2 I 22
	E 1 10040	2 J 2
1929327	F 2 60050	3 A 4
1929329	F 2 60050	3 A 4
1929732	F 2 60050	3 A 4
1930006	F 2 60050	3 A 4
1930580	D 1 20070	2 I 14
1931218	J 1 20000	3 C 7
1931327	F 2 60050	3 A 4
1932689	F 2 60050	3 A 4
1932775	F 2 60050	3 A 4
1934687	F 2 60050	3 A 4
1935453	B 2 10000	2 G 14
1937129	B 2 10000	2 G 14
1937131	B 2 10000	2 G 14
1937132	B 2 10000	2 G 14
1990001	A 6 16000	1 L 11
1990002	A 6 20000	2 A 8
1990003	A 6 20000	2 A 8
1990007	A 6 20000	2 A 8
1990008	A 6 20000	2 A 8
1990009	A 6 20000	2 A 8
1990010	A 6 16000	1 L 11
1990011	A 6 16000	1 L 11
1990012	A 6 20000	2 A 8
1990014	A 6 20000	2 A 8

Part No.	Group No.	Microfiche Loc.
1990015	A 6 20000	2 A 8
1990016	A 6 20000	2 A 8
1990017	A 6 20000	2 A 8
1990018	A 6 20000	2 A 8
1990019	A 6 16000	1 L 11
1990020	A 6 20000	2 A 8
1990021	A 6 20000	2 A 8
1990022	A 6 16000	1 L 11
1990023	A 6 16000	1 L 11
1990024	A 6 16000	1 L 11
1990026	A 6 18000	1 L 19
1990027	A 6 18000	1 L 19
1990028	A 6 17000	1 L 15
1990029	A 6 17000	1 L 15
1990030	A 6 18000	1 L 19
1990031	A 6 18000	1 L 19
1990034	A 6 16000	1 L 11
1990035	A 6 17000	1 L 15
1990036	A 6 17000	1 L 15
1990037	A 6 16000	1 L 11
1990038	A 6 19000	1 L 23
1990039	A 6 17000	1 L 15
1990040	A 6 17000	1 L 15
1990041	A 6 17000	1 L 15
1990044	A 6 17000	1 L 15
1990045	A 6 19000	1 L 23
1990046	A 6 20000	2 A 8
1990047	A 6 19000	1 L 23
1990049	A 6 17000	1 L 15
1990051	A 6 17000	1 L 15
1990053	A 6 10000	1 K 14
1990054	A 6 16000	1 L 11
1990055	A 6 18000	1 L 19
1990056	A 6 18000	1 L 19
1990057	A 6 18000	1 L 19
1990060	A 6 20000	2 A 8
1990061	A 6 16000	1 L 11
	A 6 21000	2 A 12
1990063	A 6 17000	1 L 15
1990064	A 6 17000	1 L 15
1990065	A 6 17000	1 L 15
1990066	A 6 17000	1 L 15
1990067	A 6 17000	1 L 15
1990068	A 6 17000	1 L 15
	A 6 19000	1 L 23
1990070	A 6 18000	1 L 19
1990071	A 6 18000	1 L 19
1990073	A 6 19000	1 L 23
1990074	A 6 19000	1 L 23
1990076	A 6 19000	1 L 23
1990077	A 6 19000	1 L 23
1990078	A 6 19000	1 L 23
1990079	A 6 19000	1 L 23
1990080	A 6 18000	1 L 19
1990081	A 6 16000	1 L 11
1990082	A 6 19000	1 L 23
1990085	A 6 19000	1 L 23
1990087	A 6 19000	1 L 23
1990088	A 6 19000	1 L 23
1990095	A 6 21000	2 A 12
	A 6 21050	2 A 16
1990096	A 6 19000	1 L 23
1990099	A 6 20000	2 A 8
1990104	A 5 40475	1 K 6
1990105	F 2 50000	2 L 16
1990106	F 2 50000	2 L 16
	F 2 50050	2 L 20
1990109	F 2 50000	2 L 16
	F 2 50050	2 L 20
1990111	A 5 20050	1 J 18
1990114	A 5 30100	1 J 22
1990115	F 2 50000	2 L 16
1990116	F 2 50000	2 L 16
1990117	A 7 10000	2 B 8
1990119	A 7 10000	2 B 8

Part No.	Group No.	Microfiche Loc.
1990120	A 7 10000	2 B 8
1990122	A 7 10000	2 B 8
1990124	A 5 60025	1 K 10
1990125	A 5 60025	1 K 10
1990126	A 5 60025	1 K 10
1990127	A 7 10000	2 B 8
1990128	A 7 10000	2 B 8
1990129	A 7 10000	2 B 8
1990130	A 7 10000	2 B 8
1990131	A 7 10000	2 B 8
1990132	A 7 10000	2 B 8
1990134	F 2 50000	2 L 16
	F 2 50050	2 L 20
	F 2 51050	2 L 24
1990135	F 2 50000	2 L 16
	F 2 50050	2 L 20
	F 2 51050	2 L 24
1990137	A 6 13000	1 L 7
1990138	A 6 13000	1 L 7
1990139	A 6 13000	1 L 7
1990140	A 6 13000	1 L 7
1990141	A 6 13000	1 L 7
1990142	A 6 13000	1 L 7
1990144	A 6 13000	1 L 7
1990145	A 6 13000	1 L 7
1990147	A 6 13000	1 L 7
1990148	A 6 13000	1 L 7
1990149	A 6 13000	1 L 7
1990152	A 6 13000	1 L 7
1990154	A 6 13000	1 L 7
1990155	A 6 21000	2 A 12
1990156	A 6 21000	2 A 12
1990157	A 6 21000	2 A 12
1990159	A 6 21000	2 A 12
	A 6 21050	2 A 16
1990160	A 6 21000	2 A 12
	A 6 21050	2 A 16
1990161	A 6 21000	2 A 12
	A 6 21050	2 A 16
1990162	A 6 21000	2 A 12
	A 6 21050	2 A 16
1990164	A 6 21000	2 A 12
	A 6 21050	2 A 16
1990165	A 6 21000	2 A 12
	A 6 21050	2 A 16
1990166	A 6 21000	2 A 12
1990167	A 6 21000	2 A 12
	A 6 21050	2 A 16
1990169	A 6 21000	2 A 12
	A 6 21050	2 A 16
1990170	A 6 21000	2 A 12
	A 6 21050	2 A 16
1990171	A 6 21000	2 A 12
	A 6 21050	2 A 16
1990172	A 5 10210	1 J 14
1990173	E 2 30000	2 J 6
	E 2 30050	2 J 12
	E 2 30100	2 J 18
	E 2 30150	2 K 2
1990174	E 2 30000	2 J 6
1990175	E 2 30000	2 J 6
	E 2 30050	2 J 12
	E 2 30100	2 J 18
	E 2 30150	2 K 2
1990177	E 2 30000	2 J 6
	E 2 30050	2 J 12
	E 2 30100	2 J 18
1990178	E 2 30000	2 J 6
	E 2 30050	2 J 12
	E 2 30100	2 J 18
	E 2 30150	2 K 2
1990179	E 2 30000	2 J 6
	E 2 30050	2 J 12
	E 2 30100	2 J 18
	E 2 30150	2 K 2
1990180	E 2 30000	2 J 6
	E 2 30050	2 J 12
	E 2 30100	2 J 18
	E 2 30150	2 K 2
1990181	E 2 30000	2 J 6
	E 2 30050	2 J 12
	E 2 30100	2 J 18
	E 2 30150	2 K 2
1990182	E 2 30000	2 J 6
	E 2 30050	2 J 12
	E 2 30100	2 J 18
	E 2 30150	2 K 2
1990183	E 2 30000	2 J 6
	E 2 30050	2 J 12
	E 2 30100	2 J 18
	E 2 30150	2 K 2
1990184	E 2 30000	2 J 6
	E 2 30050	2 J 12
	E 2 30100	2 J 18
	E 2 30150	2 K 2
1990185	E 2 30000	2 J 6
	E 2 30050	2 J 12
	E 2 30100	2 J 18
1990186	E 2 30000	2 J 6
	E 2 30050	2 J 12
	E 2 30100	2 J 18
	E 2 30150	2 K 2
1990188	E 2 30000	2 J 6
	E 2 30050	2 J 12
1990189	E 2 30000	2 J 6
	E 2 30050	2 J 12
1990190	E 2 30000	2 J 6
	E 2 30050	2 J 12
1990191	E 2 30000	2 J 6
	E 2 30050	2 J 12
1990192	E 2 30000	2 J 6
	E 2 30050	2 J 12
1990193	E 2 30000	2 J 6
	E 2 30050	2 J 12
1990194	F 2 50000	2 L 16
	F 2 50050	2 L 20
1990195	A 7 10000	2 B 8
1990196	F 2 50050	2 L 20
1990197	A 6 13000	1 L 7
1990198	A 6 13000	1 L 7
1990199	A 6 13000	1 L 7
1990200	A 6 13000	1 L 7
1990201	A 6 13000	1 L 7
1990232	A 6 16000	1 L 11
1990233	A 7 10100	2 B 12
1990234	A 7 10100	2 B 12
1990235	A 7 10100	2 B 12
1990236	A 7 10100	2 B 12
1990237	A 7 10100	2 B 12
1990238	A 7 10100	2 B 12
1990240	A 7 10100	2 B 12
1990241	A 7 10100	2 B 12
1990242	A 7 10100	2 B 12
1990246	A 6 17000	1 L 15
1990247	A 6 17000	1 L 15
1990248	A 1 25100	1 B 18
1990249	A 1 25100	1 B 18
1990250	A 1 25100	1 B 18
1990253	A 6 18000	1 L 19
1990254	A 6 20000	2 A 8
1990255	A 6 16000	1 L 11
1990256	A 6 19000	1 L 23
1990257	A 6 13000	1 L 7
1990258	A 1 10050	1 A 8
	A 1 10200	1 A 12
1990260	A 6 21050	2 A 16
1990261	A 6 21050	2 A 16
1990262	E 2 30150	2 K 2
1990263	E 2 30150	2 K 2
1990264	E 2 30150	2 K 2

Part No.	Group No.	Microfiche Loc.
1990265	E 2 30150	2 K 2
1990266	E 2 30100	2 J 18
	E 2 30150	2 K 2
1990267	E 2 30150	2 K 2
1990269	E 2 30150	2 K 2
1990270	A 1 20070	1 B 6
	A 1 20120	1 B 10
1990282	E 2 30150	2 K 2
1990283	E 2 30150	2 K 2
1990284	E 2 30150	2 K 2
1990285	E 2 30150	2 K 2
1990286	E 2 30150	2 K 2
1990287	E 2 30150	2 K 2
1990288	E 2 30150	2 K 2
1990289	E 2 30150	2 K 2
1990292	E 2 30150	2 K 2
1990293	E 2 30150	2 K 3
1990294	E 2 30150	2 K 3
1990295	E 2 30150	2 K 3
1990296	E 2 30150	2 K 3
1990297	E 2 30150	2 K 3
1990298	E 2 30150	2 K 3
1990299	E 2 30150	2 K 3
1990300	F 2 50050	2 L 20
1990391	A 6 20000	2 A 8
1990398	B 4 10040	2 H 6
1990399	B 4 10040	2 H 6
1990402	A 6 13000	1 L 7
1990403	A 6 13000	1 L 7
1990404	A 6 13000	1 L 7
1990408	A 9 10000	2 D 4
	D 1 10000	2 H 22
1990428	A 9 10000	2 D 4
	D 1 10000	2 H 22
1990430	A 6 18000	1 L 19
1990434	A 6 16000	1 L 11
1990435	A 6 16000	1 L 11
1990436	J 1 20000	3 C 7
1990471	A 6 17000	1 L 15
1990472	A 6 17000	1 L 15
1990474	A 6 17000	1 L 15
1990499	A 6 17000	1 L 15
1990503	F 2 50000	2 L 16
	F 2 50050	2 L 20
1990504	A 1 10200	1 A 12
1990505	A 1 10200	1 A 12
1990506	A 6 17000	1 L 15
1990507	A 6 17000	1 L 15
1990515	J 1 10000	3 C 3
1990604	B 4 10040	2 H 6
1990633	A 7 10100	2 B 12
1990634	A 6 17000	1 L 15
1990900	A 9 10070	2 D 12
	D 1 10040	2 I 6
1990901	A 9 10070	2 D 12
	D 1 10040	2 I 6
1990946	E 2 30100	2 J 18
1990947	E 2 30100	2 J 18
	E 2 30150	2 K 2
1990948	E 2 30100	2 J 18
1991028	A 6 13000	1 L 7
1991047	A 6 20000	2 A 8
1991050	B 1 15050	2 F 2
1991084	E 1 10010	2 I 18
1991086	E 1 10020	2 I 22
	E 1 10040	2 J 2
1991829	F 2 96400	3 A 24
	F 2 96460	3 B 4
1991831	F 2 40000	2 L 12
1991868	A 6 17000	1 L 15
1991869	A 6 17000	1 L 15
1991920	A 6 13000	1 L 7
1991923	A 6 13000	1 L 7
1991995	J 1 20000	3 C 7
1992017	J 1 10000	3 C 3
1992018	J 1 10000	3 C 3
1992140	J 1 10000	3 C 3
1992214	J 1 50000	3 C 11
1992215	J 1 50000	3 C 11
1992216	J 1 50000	3 C 11
1992217	J 1 50000	3 C 11
1992218	A 8 10025	2 C 24
1992235	J 1 50000	3 C 11
1992247	J 1 50000	3 C 11
1992248	J 1 50000	3 C 11
1992253	A 5 60025	1 K 10
1992254	A 5 20050	1 J 18
1992260	A 5 10210	1 J 14
1992265	A 5 40250	1 K 2
1992340	J 1 10000	3 C 3
1992354	J 1 20000	3 C 7
1992366	J 1 50000	3 C 11
1992367	J 1 50000	3 C 11
1992368	J 1 50000	3 C 11
1992449	J 1 10000	3 C 3
	J 1 20000	3 C 7
1992450	J 1 50000	3 C 11
1992453	J 1 10000	3 C 3
2106309	A 4 20900	1 H 9
2106367	A 4 20900	1 H 8
2106470	A 4 10600	1 F 2
2106473	A 4 20610	1 G 22
2106971	A 4 20900	1 H 8
2107398	A 4 10600	1 F 3
	A 4 20610	1 G 22
2107400	A 4 20700	1 H 2
	A 4 20900	1 H 8
2107447	A 4 14950	1 F 15
	A 4 15000	1 F 21
	A 4 15600	1 G 2
	A 4 15610	1 G 9
2502452	J 1 10000	3 C 3
2506407	E 1 10020	2 I 22
	E 1 10040	2 J 2
2513628	F 2 60050	3 A 4
2520346	D 1 20010	2 I 10
	D 1 20070	2 I 14
2522107	F 2 40000	2 L 12
2522744	F 2 40000	2 L 12
2522745	F 2 40000	2 L 12
2524589	F 1 20050	2 K 24
2524789	F 1 20050	2 K 24
2533051	F 2 60050	3 A 4
2534214	F 2 60050	3 A 4
2534215	F 2 60050	3 A 4
2536249	F 2 60050	3 A 4
2553205	E 1 10020	2 I 22
	E 1 10040	2 J 2
2750296	A 6 11010	1 L 2
3678178	J 1 10000	3 C 3
3678231	J 1 10000	3 C 3
6191839	A 8 10025	2 C 24
6191841	A 8 10025	2 C 24
6515007	A 1 25100	1 B 18