665D
SKIDDER
PARTS
MANUAL
No. 6525

Information contained herein pertains to
Machine serial numbers listed below:

CABLE DETROIT - 541A
CABLE DETROIT - 541B
CABLE DETROIT - 541C
CABLE DETROIT - 541D
CABLE DETROIT - 541E
CABLE DETROIT - 541F
CABLE DETROIT - 541G
GRAPPLE DETROIT - 543A
GRAPPLE DETROIT - 543B
GRAPPLE DETROIT - 543C
GRAPPLE DETROIT - 543D
GRAPPLE DETROIT - 543E
GRAPPLE DETROIT - 558G
GRAPPLE DETROIT - 558F

Record Your Machine
Serial Number Here

RANGER
Forestry Equipment

APRIL 1988

Printed in Canada

RANGER

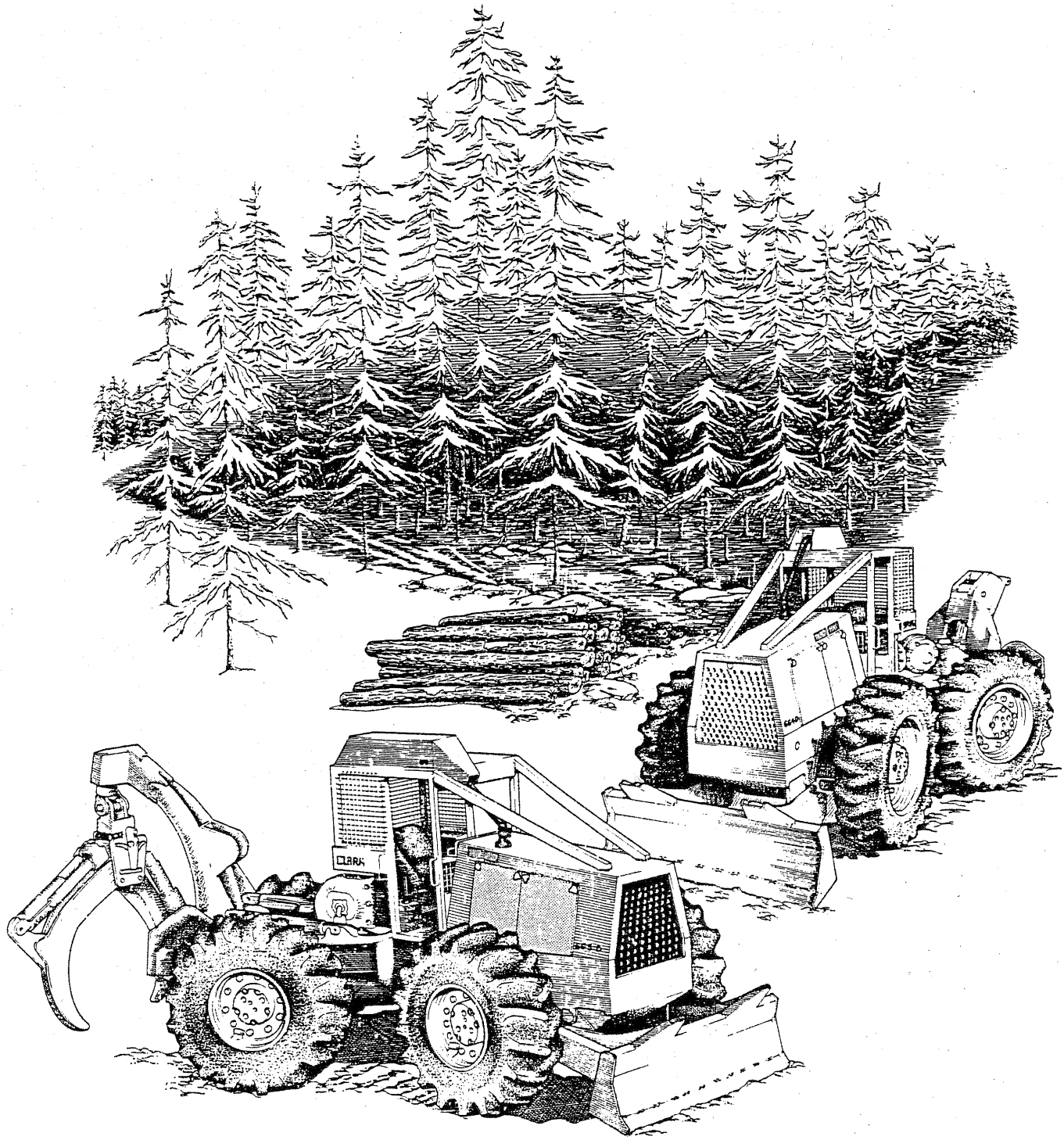

.EN ORDERING PARTS always give the distributor the Model and Serial Number of the machine.

Order by Part Number, Description and Quantity. Furnish complete SHIPPING INSTRUCTIONS to avoid delay in delivery. Check your order as soon as parts are received.

Clark Equipment Company encourages the use of "Original Equipment Replacement Parts" and the experienced "Service Know-How" available through our distributors.

QUAND VOUS ORDONNEZ des pieces, il faut toujours donner le modele et numero de serie de la machine au distributeur.

Faites votre ordre en indiquant le numero de piece, la description et la quantite. Donnez des instructions de livraison completes pour eviter retard. Examinez votre ordre apres recevoir les pieces.

Clark Equipment Company recommande l'utilisation de pieces originales de l'equipement et le service eprouve obtenible de notres distributeurs.

BEI TEILBESTELLUNG jeweils Modell und Seriennummer der Maschine angeben.

Bestellungen mussen Teilnummer, Bezeichnung und Menge enthalten. Geben Sie vollstandige LIEFERANWEISUNGEN an, um Verzogerungen bei de Lieferung zu vermeiden. Uberprufen Sie Ihre Bestellung nach Empfang der Teile.

Clark Equipment Company empfiehlt den Gebrauch von fabrikhergestellten Originalteilen und das Wartungs-Know-How, das unsere Handler bieten.

ENCOMENDANDO AS PECAS, da sempre ao distribuidor o Modelo e Numero de Serie da maquina.

Faz a encomenda pelo Numero de Peca, a Descricao e Quantidade. Mande INSTRUCOES DE EXPEDICAO completas para evitar demora em entrega. Verifique a sua encomenda assim que receber as pecas.

·k Equipment Company anima o uso de "Pecas de Restituicao Originais do Equipamento" e o "Servico-Bossa" experiente que cem nossos distribuidores.

AL ENCARGAR REPUESTOS es necesario suministrar al distribuidor el modelo y numero de serie de la maquina.

Suministrar siempre el numero de pieza, la descripcion y la cantidad al hacer pedidos. Proporcionar INSTRUCCIONES DE ENVIO completas para evitar demoras en el envio. Verifique su pedido al recibir los repuestos.

Clark Equipment Company sugiere el uso de repuestos originales del equipo y el servicio perito ofrecido por nuestros distribuidores.

SYMBOLS

○	See Index
●	When ordering weatherstrip, specify length required
§	Not sold separately
†	Not illustrated
□	Used on
■	Not used on
‡	As required
*	Standard
⊠	Optional
→	Thru
& →	And after

SYMBOLES

○	Voir table des matières
●	En commandant les bourrelets,spécifier la longueur nécessaire
§	Non vendu separement
†	Non represente
□	Utilisé sur
■	Non utilisé
‡	Suivant besoin
*	Standard
⊠	En Option
→	A
& →	Et Suivants

ZEICHENERKLARUNG

○	Siehe Inhaltsverzeichnis
●	Bei bestellung der dichtungsstreifen die eforderliche länge angeben
§	Nicht einzein Lieferbar
†	Nicht Abgebildet
□	Findet Verwendung für
■	Nicht Zerwendet
‡	Stuckzahl Angeben
*	Standard
⊠	Sonderausstattung
→	Bis
& →	Und Fortlaufend

SIMBOLOS

○	Veja indíce
●	No casa de um pedido de sitas de vedacão especificar comprimentos necessarios
§	Não e vendida separadamente
†	Não ilustrado
□	Utilizar el
■	Não usado em
‡	Conforme necessario
*	Standard
⊠	Opcional
→	Até
& →	E Subsequentes

SIMBOLOS

○	Véase índice
●	Al pedir los bulletes, espeifique la longuitud necesaria
§	No vendida separadamente
†	No illustrado
□	Utilizar el
■	No utilizada
‡	Segun necesidad
*	Standard
⊠	Opcional
→	Haste
& →	Y Subsiguientes

ABBREVIATIONS

alt ..... alternator
assy ..... assembly
aux ..... auxiliary

batty ..... battery
blk ..... black
brg ..... bearing

carr ..... carrier
chk ..... check
cble ..... cable
cm ..... centimeter
comprsr ..... compressor
conv ..... converter
crdle ..... cradle
Cum ..... Cummins
cyl ..... cylinder

diff ..... differential

emgcy ..... emergency
eng ..... engine
ext ..... extension

..... front
FD ..... front drive
ftg ..... fitting
fwd ..... Forwarder

GM ..... General Motors
gr ..... Grapple

harn ..... harness
hd ..... head
hd ..... heavy duty
hsg ..... housing
hyd ..... hydraulic
hyd brk & valv assy ..... hydraulic brake & valve assembly

inc ..... includes
inst ..... instrument
int ..... internal

LH ..... left hand
ld ..... load

mech ..... mechanism
mm ..... millimeters
mtg ..... mounting

opt ..... optional
overld ..... overload

pin ..... pinion
press ..... pressure
prop ..... propeller
psi ..... pounds per square inch

RH ..... right hand
RD ..... rear drive
RFM ..... Ranger Field Modification
RSG ..... Ranger Service Gram
rops ..... Roll over Protection
..... structure
ref ..... reference
relf ..... relief
rlf ..... relief

S/N ..... serial number
swb ..... swamp buggy
supr'sn ..... suppression

T ..... turbo
temp ..... temperature
trans ..... transmission

vlv ..... valve

wt ..... wide tract

ABBREVIATIONS

adm ..... admission
arb ..... arbre
AR ..... arrière
art ..... articulé
ass ..... assemblage
AV ..... avant

btn ..... bouton

C ..... central
carb ..... carburant
CD ..... côté droit
CG ..... côté gauche
contr ..... contrôle
conv ..... convertisseur
couv ..... couvercle

déc ..... décaicamanie
déch ..... décharge
dém ..... démarreur
diff ..... differential
direct ..... direction
disj ..... disjonteur

élé ..... élément
embr ..... embrayage
engr ..... engrenage
ens ..... ensemble
étan ..... étancheite
ext ..... exterieur

fllt ..... filtre

hyd ..... hydraulique

inc ..... incius
inf ..... inferieur
int ..... interieur
intér ..... intérrupteur

jge ..... jauge
jnt ..... joint

lev ..... levier
lubr ..... lubrification
lum ..... lumiere
mot ..... moteur

pc ..... pièce
pres ..... presioón

rech ..... rechange
réd ..... réduction
refroid ..... refroidisseur
rég ..... régulateur
renf ..... renford
rép ..... réparation
rés ..... réservoir
RFM ..... Modification sur Place Ranger
roul ..... roulement

sec ..... section
sens ..... sensible
sol ..... solenóide
soup ..... soupape

temp ..... temperature
trs ..... trousse

univ ..... universel

vibr ..... vibrations
vit ..... vitesse

ABKÜRZUNGEN

Abfl ..... Abfluss
Abschn ..... Abschnitt
Abz ..... Abziehbild
Akkum ..... Akkumulator
Alter ..... Alternator
Ant ..... Antriebs
Anz ..... Anzeige
Ausl ..... Ausleger

B ..... Beschrift
Batt ..... Batterie
Befest ..... Befestigung

Dicht ..... Dichtung
Diff ..... Differentiel
Drehwand ..... Drehmomentwandler

Einh ..... Einheit
E-z ..... Einsatz

Geh ..... Gehuse
Ges ..... Geschwindigkeit
Getr ..... Getriebe

H ..... Hinten
Hltrg ..... Halterung
Hyd ..... Hydraulik

Komp ..... Kompressor
Kontr ..... Kontrolle
Konv ..... Konverter
Kppl ..... Kupplung
Kftst ..... Kraftstoff

L ..... Links
Lrlf ..... Leerlauf

Mess ..... Messer

R ..... Rechts
Repsatz ..... Reparatursatz
RFM ..... nderung an Ort U Stelle Ranger

Schau ..... Schaufel
Scheibwis ..... Scheibenwischer
Schm ..... Schmierung
Sich Auto ..... Sicherungsautomat
Sicherhgurt ..... Sicherheitsgurt
Stromkrunterbrecher ..... Stromkreisunterbrecher

Temp ..... Temperatur
Tr ..... Trager
Trak ..... Traktor
Treibrmn ..... Treibriemen
Trom ..... Trommel

Univ ..... Unversal

V ..... Vorne
Vent ..... Ventilator
Verbdg ..... Verbindung
Vntl ..... Ventil
Voll/Vollst ..... Vollstandig
Vorr ..... Vorrichtung

Wand ..... Wandler
Wnkl ..... Winkel

Zu ..... Zufluss
Zug ..... Zugmaschine
Zyl ..... Zylinder

ABREVIATURAS

acess ..... accessrio
acopl ..... acopiemento
adapt ..... adaptador
aglom ..... aglomerao
alim ..... alimentao
alcj ..... alojamento
alter ..... alternador
amort ..... amortedor
arr ..... arruela
artl ..... articulao
asp ..... aspirao

bat ..... bateria
bxo ..... baixo

calib ..... calibre
carr ..... carregador
cent ..... central
chav ..... chaveta
cil ..... cilindro
comb ..... combustvel
comp ..... compressor
condic ..... condicionador
conj/cj ..... conjunto
contr ..... controle
conv ..... conversor
corr ..... corrente
crr ..... correia
cx ..... caixa

dec ..... decalcomania
desc ..... descarga
desliz ..... deslizante
DI ..... dianteiro
dif ..... diferencial
direç ..... direco
disj ..... disjuntor
el ..... elemento
embr ..... embreagem
emerg ..... emergncia
engr ..... engrenagem
equip ..... equipamento
esf ..... esfrico
estac ..... estacionamento
et ..... etiqueta
ext ..... exterior

ferra ..... ferramenta
filt ..... filtro

hid ..... hidrulico
inc ..... incluido
indic ..... indicador
inf ..... inferior
inst ..... instrumentos
int ..... interior
inter ..... interruptor

jgo ..... jgo

LD ..... lado direito
LE ..... lado esquerdo
limp ..... limpador
lubr ..... lubrifica

manôm ..... manmetro
med ..... medidor
mot ..... motor

pá-br ..... pra-brisas
paraf ..... parafuso
pres ..... presso
prot ..... proteo

rad ..... radiador
refor ..... reforcador
reg ..... regulador
rep ..... reparo
resp ..... respirador
revs ..... reservatrio
RFM ..... Modifiao Do Campo Ranger
rolam ..... rolamento

seç ..... seo
segur ..... segurana
sens ..... sensitiva
sol ..... solenide
sold ..... soldagem
suc ..... suco
sup ..... superior
supt ..... suporte

tamb ..... tambor
temp ..... temperatura
term ..... termmetro
TR ..... traseiro
trans ..... transmisso

unid ..... unidade
univ ..... universal

válv ..... vlvula
ved ..... vedador
veic ..... veculo
vel ..... velocidad
vent ..... ventilador
vibr ..... vibrao

ABREVIATURAS

ac ..... aceite
acces ..... accessorio
acondic ..... acondiciondor
acopl ..... acoplemento
acum ..... acumulador
adapt ..... adaptador
alim ..... alimentacn
alm ..... almohadilla
aloj ..... alojamento
alter ..... alternador
amort ..... amortiguador
aran ..... arandela
rb ..... rbol
artl ..... articulacn
asp ..... aspiracn

bat ..... batera
cal ..... calcomana
chav ..... chaveta
cil ..... cilindro
coj ..... cojinete
comb ..... combustible
onj/cj ..... conjunto
contr ..... control
conv ..... convertidor
corr ..... correa
crist ..... cristales
crr ..... corredera
cub ..... cubierta
cuch ..... cucharn

DE ..... delantero
dep ..... depsito
desc ..... descarga
direc ..... direccin
disp ..... dispositivo
disy ..... disyuntor

el ..... elemento
embr ..... embregue
emerg ..... emergenca
empaq ..... empaquedura
engr ..... engrenaje
env ..... envolvente
esf ..... esfrico
estac ..... estacionamento
et ..... etiqueta
ext ..... exterior

lt ..... filtro

herra ..... herramientas
hid ..... hidrulico

inc ..... incluyo
ind ..... indicador
inf ..... inferior
inst ..... instrumentos
int ..... interior
inter ..... interruptor

jgo ..... juego

LD ..... lado derecho
LI ..... lado izquierdo
limp ..... limpiador
lubr ..... lubrificacin
manôm ..... manmetro
med ..... medidor

parb ..... parabrisas
pescf ..... pescante
planet ..... planetario
port ..... portador
pres ..... presin
prot ..... protector

rad ..... radiador
rec ..... recambio
reg ..... regulador
rep ..... reparo
res ..... resorte
resp ..... respirador
RFM ..... Modificacin De Terreno Ranger
rod ..... rodamiento

sec ..... seccin
segur ..... seguridad
sens ..... sensora
sol ..... solenide
sold ..... soldadura
sop ..... soporte
suc ..... succin
sup ..... superior

tamb ..... tambor
temp ..... temperatura
termô ..... termmetro
TR ..... trasero
trans ..... transmissin

unid ..... unidad
univ ..... universal

viv ..... vlvula
vel ..... velocidad
vent ..... ventilador
vibr ..... vibrao

ALPHABETICAL INDEX

A

ACCELERATOR & LINKAGE ..... D 1 30000
AIR CLEANER ..... A 1 25850
AIR CLEANER MUFFLER & MOUNTING ..... A 1 23100
..... A 1 23110
ALTERNATOR BELT ..... J 1 20000
ARCH & GRAPPLE CONTROLS ..... A 10 20160
..... A 10 20175
ARCH & GRAPPLE VALVE ..... E 2 30620
ARCH ASSEMBLY ..... B 5 10030
..... B 5 10070
..... B 5 10080
ARCH CYLINDER ASSEMBLY ..... E 1 12080
ARCH, GRAPPLE, BOOM & MOTOR HEAD HYDRAULICS ..... A 10 16050
AXLE ASSEMBLY, FRONT-17600 ..... A 4 11325
AXLE ASSEMBLY, FRONT-17620 ..... A 4 11300
..... A 4 11350
AXLE ASSEMBLY, REAR-17620 ..... A 4 19010
..... A 4 19020
..... A 4 19040
AXLE CRADLE & MOUNTING ..... B 1 15610
..... B 1 15620
AXLE MOUNTING, REAR ..... B 1 23400

B

BATTERY & BATTERY MOUNT ..... F 1 11000
..... F 1 11050
BLADE & MOUNTING ..... B 3 12500
BRAKE, SECONDARY ..... A 7 35000
..... A 7 35110
BRAKE, TRANSMISSION HYDRAULIC ..... A 3 64020
BUTTONS ..... F 2 95050

C

CANOPY ..... F 2 11000
..... F 2 11050
..... F 2 11075
CLIPS ..... F 2 95000
CONTROL VALVE - STEER,BLADE,ARCH,GRAPPLE & MOTOR ..... E 2 32000
..... E 2 32100
CONTROL VALVE-ARCH, GRAPPLE & MOTOR HEAD ..... E 2 30620
CONTROL VALVE-STEERING WHEEL ⊠ ..... E 2 44000
CONTROL VALVE, STEER & BLADE ..... E 2 30380
..... E 2 30420
..... E 2 30575
CONTROL VALVE, TRANSMISSION ..... A 3 65000
..... A 3 65010
CONTROL VALVE, WINCH ..... A 6 15100
..... A 6 15150
..... A 6 15200
CONTROLS-ARCH & GRAPPLE ..... A 10 20160
..... A 10 20175
..... A 10 20225
CONTROLS, PARKING BRAKE ..... A 7 29400
..... A 7 29410
..... A 7 29420
CONTROLS, SERVICE BRAKE ..... A 7 26000
..... A 7 26025
..... A 7 27250
..... A 7 27650
CONTROLS, STEER & BLADE ..... A 9 22300
CONTROLS, STEERING WHEEL ⊠ ..... A 9 26100
CONTROLS, THROTTLE ..... D 1 30000
CONTROLS, TRANSMISSION ..... A 3 66010
..... A 3 66250
CONTROLS, WINCH ..... A 6 12070
..... A 6 12250
CONVERTER ASSEMBLY ..... A 3 60010
..... A 3 60050
CONVERTER SHAFT & GEAR ASSEMBLY ..... A 3 61010
..... A 3 61050
COOLING SYSTEM ..... A 1 11455
..... A 1 11465
..... A 1 11470
..... A 1 11475
CRADLE & MOUNTING ..... B 1 15610
..... B 1 15620
CYLINDER ASSEMBLY, ARCH ..... E 1 12080
CYLINDER ASSEMBLY, LOG GRAPPLE 70IN-1778,0 MM ..... E 1 13020
CYLINDER ASSEMBLY, STEER & BLADE ..... E 1 10400

D

DECALS ..... F 2 60110
DIFFERENTIAL & CARRIER ASSEMBLY, FRONT-17620 ..... A 4 15020
DIFFERENTIAL & CARRIER ASSEMBLY, FRONT ..... A 4 15040
DIFFERENTIAL & CARRIER ASSEMBLY, FRONT-17620 ..... A 4 16210
DIFFERENTIAL & CARRIER ASSEMBLY-REAR 17620, 17210 ..... A 4 21625
DIFFERENTIAL & CARRIER ASSEMBLY, REAR ..... A 4 21900
DIFFERENTIAL & CARRIER ASSEMBLY, REAR-17620 ..... A 4 26300
DOOR ASSEMBLY ⊠ ..... F 2 32300

E

ELECTRICAL SYSTEM ..... F 2 51800
..... F 2 51900
..... F 2 51930
EMERGENCY STEERING ⊠ ..... A 9 13450
..... A 9 13100
ENCLOSED CAB ⊠ ..... F 2 25020
ENGINE FILTERS ..... J 1 50000
ENGINE MOUNTINGS ..... A 1 16250
EXHAUST SYSTEM ..... A 1 23100
..... A 1 23110

F

FAIRLEAD & MOUNTING ..... B 2 10070
..... B 2 10095
FAN BELT CHART ..... J 1 10000
FILTER, ENGINE ..... J 1 50000
FIRE EXTINGUISHER ..... F 2 80000
FIREWALL ASSEMBLY ..... B 4 11000
..... B 4 11060
..... B 4 11100
..... B 4 11200
FLOORBOARD & SEAT SUPPORT ..... C 1 11000
..... C 1 11050
FRAME, REAR ..... B 1 21060
FRONT AXLE ASSEMBLY ..... A 4 11300
..... A 4 11325
..... A 4 11350
FRONT DIFFERENTIAL & CARRIER ASSEMBLY ..... A 4 15020
..... A 4 15040
..... A 4 16210
FRONT FRAME ..... B 1 10400
..... B 1 10420
..... B 1 10430
..... B 1 10450
FUEL TANK & LINES ..... D 1 11000
..... D 1 11100
..... D 1 11160
..... D 1 11250

ALPHABETICAL INDEX (cont.)

G

GRAPPLE ASSEMBLY-70 IN -1,79 MM ..... B 6 10015
GRAPPLE ASSEMBLY-70 IN-1,79 MM ..... B 6 10005
GRAPPLE CYLINDER ASSEMBLY 70 IN-1,79M ..... E 1 13020
GRAPPLE ROTATING HEAD ASSEMBLY ..... E 2 70060
..... E 2 70150
..... E 2 70200
GREASE LINES ..... B 1 18500
..... B 1 18565
..... B 1 18575

H

HEATER ASSEMBLY ⊠ ..... F 2 93410
..... F 2 93450
HYDRAULIC BRAKE, TRANSMISSION ..... A 3 64020
HYDRAULIC SYSTEM, TRANSMISSION &
TORQUE CONVERTER ..... A 8 11000
..... A 8 11150
..... A 8 11550
HYDRAULIC TANK ASSEMBLY ..... A 9 16300
..... A 9 16325
HYDRAULICS-ARCH, GRAPPLE & MOTOR ..... A 10 16050
..... A 10 16210
HYDRAULICS, STEER & BLADE ..... A 9 11010
..... A 9 11100
..... A 9 11150
HYDRAULICS, WINCH ..... A 6 12070
..... A 6 12250

I

INSTRUMENT PANEL ..... F 1 20800
..... F 1 20860

L

LIGHTS ⊠ ..... F 2 90800
..... F 2 90850
LOG GRAPPLE CYLINDER ASSEMBLY 70IN-1778,0 MM ..... E 1 13020

M

MASTER CYLINDER ..... A 7 26000
..... A 7 26025
..... A 7 27250
..... A 7 30500
..... A 7 30550
..... A 7 30575
MUFFLER ..... A 1 23100
..... A 1 23110

P

P.T.O. CLUTCH ..... A 3 63000
PARKING BRAKE CONTROLS ..... A 7 29400
..... A 7 29410
..... A 7 29420
PILLOW BLOCK ..... A 4 90050
..... A 4 90100
..... A 4 90120
..... A 4 90130
PLANET CARRIER ASSEMBLY-17620 & 17800 ..... A 4 30115
PLANET CARRIER ASSEMBLY-17620 ..... A 4 30120
PRE-CLEANER ⊠ ..... A 1 28300
PROPELLER SHAFT ASSEMBLY-P.T.O.
CLUTCH/PILLOW BLOCK ..... A 5 13000
PROPELLER SHAFT ASSEMBLY-TRANSMISSION-
FRONT AXLE ..... A 5 30400
PROPELLER SHAFT ASSEMBLY-REAR AXLE INPUT ..... A 5 45100
..... A 5 45110
PROPELLER SHAFT ASSEMBLY-PILLOW BLOCK/WINCH ..... A 5 53000
PROPELLER SHAFT ASSEMBLY-TRANSMISSION/
PILLOW BLOCK ..... A 5 60200
PROPELLER SHAFT ASSEMBLY-FRONT PILLOW BLOCK/
REAR PILLOW BLOCK ..... A 5 80200
..... A 5 80225
PUMP ..... A 9 11010
..... A 9 11100
..... A 9 11150
PUMP & MOTOR ASSEMBLY ⊠ ..... E 2 20050

R

RADIATOR & CONNECTIONS ..... A 1 11455
..... A 1 11465
..... A 1 11470
..... A 1 11475
RADIATOR ASSEMBLY ..... A 1 12475
..... A 1 12500
..... A 1 12750
REAR AXLE ASSEMBLY ..... A 4 19010
..... A 4 19020
..... A 4 19040
REAR AXLE MOUNTING ..... B 1 23400
REAR DIFFERENTIAL & CARRIER ASSEMBLY ..... A 4 21625
..... A 4 21900
..... A 4 26300
REAR FRAME & MOUNTING ..... B 1 21060
..... B 1 21700
RIM ASSEMBLY - 18.4 X 26 TIRES ..... F 2 97800
RIM ASSEMBLY - 18.4 X 34 TIRES ..... F 2 96970
RIM ASSEMBLY - 23.1 X 26 TIRES ..... F 2 97560
..... F 2 97700
RIM ASSEMBLY - 24.5 X 32 TIRES ..... F 2 96870
..... F 2 97750
RIM ASSEMBLY - 28.1 X 26 TIRES ..... F 2 96800
..... F 2 97650
RIM ASSEMBLY - 67 X 34 X 25 TIRES ..... F 2 97600
RIM ASSEMBLY 18.4 X 26 TIRES ..... F 2 97950
RIM ASSEMBLY 18.4 X 34 TIRES ..... F 2 97850
RIM ASSEMBLY 67 X 34 X 25 TIRES ..... F 2 98050
RIM ASSEMBLY 68 X 34 X 32 TIRES ..... F 2 98000
..... F 2 98100
RIM ASSEMBLY 68 X 36 X 26 TIRES ..... F 2 97880
ROTATING HEAD ASSEMBLY ..... E 2 70060

S

SCREEN INSTALLATION ⊠ ..... F 2 33000
SEAT ASSEMBLY ..... F 2 40150
..... F 2 40350
SECONDARY BRAKE ASSEMBLY ⊠ ..... A 7 35000
..... A 7 35110
SECONDARY BRAKE CONTROLS ⊠ ..... A 7 30500
..... A 7 30550
..... A 7 30575
SERVICE BRAKE CONTROLS ..... A 7 26000
..... A 7 26025
..... A 7 27250
..... A 7 27650
STEER & BLADE CONTROLS ..... A 9 22300
STEER & BLADE CYLINDER ASSEMBLY ..... E 1 10400
STEER & BLADE HYDRAULICS ..... A 9 11010
..... A 9 11100
..... A 9 11150

ALPHABETICAL INDEX (cont.)

S

STEERING WHEEL CONTROL VALVE ..... E 2 44000
STEERING WHEEL CONTROLS ⊠ ..... A 9 26000
..... A 9 26100

T

THROTTLE CONTROLS ..... D 1 30000
TRANSMISSION & CONVERTER ASSEMBLY ..... A 3 60010
..... A 3 60050
TRANSMISSION & CONVERTER HYDRAULICS ..... A 8 11000
..... A 8 11150
..... A 8 11550
TRANSMISSION ASSEMBLY -18000 ..... A 3 60010
..... A 3 60050
TRANSMISSION CONTROL VALVE ..... A 3 65000
..... A 3 65010
TRANSMISSION CONTROLS-18000 ..... A 3 66010
..... A 3 66250
TRANSMISSION GEAR & SHAFT ASSEMBLY ..... A 3 62010
..... A 3 62025
TRANSMISSION HYDRAULIC BRAKE ..... A 3 64020
TRANSMISSION MOUNTING ..... A 3 67010
..... A 3 67050

V

VALVE, STEER & BLADE ..... E 2 30380
..... E 2 30420
..... E 2 30575
VALVE, TRANSMISSION CONTROL ..... A 3 65000
..... A 3 65010

W

WHEEL RIMS ..... F 2 97650
..... F 2 97700
..... F 2 97800
..... F 2 97850
WINCH ASSEMBLY WD200-1 ..... A 6 50000
WINCH ASSEMBLY WD200-10 ..... A 6 50075
WINCH ASSEMBLY WD200-5 ..... A 6 50050
WINCH CONTROL VALVE ASSEMBLY ..... A 6 15100
..... A 6 15150
..... A 6 15200
WINCH CONTROLS & HYDRAULICS ..... A 6 12070
..... A 6 12080
..... A 6 12250
WINDSHIELD WIPER KIT ⊠ ..... F 2 94000

TABLE DES MATIÈRES

A

ACCÉLÉRATEUR & TRINGLERIE ..... D 1 30000
ARBRE D'ENTRAÎNEMENT-BLOC COUSSIN/TREUIL ..... A 5 53000
ARBRE DE CONVERSION & ENSEMBLE ENGRENAGE ..... A 3 61010
..... A 3 61050
ARCHE & GRAPPIN, COMMANDES ..... A 10 20160
..... A 10 20175
ASSEMBLAGE D'ARCHE ..... B 5 10030
..... B 5 10070
..... B 5 10080
ASSEMBLAGE DE LA JANTE - 28.1 X 26 PNEUMATIQUE ..... F 2 96800
ASSEMBLAGE DE LA JANTE - 24.5 X 32 PNEUMATIQUE ..... F 2 96870
ASSEMBLAGE DE LA JANTE - 18.4 X 34 PNEUMATIQUE ..... F 2 96970
ASSEMBLAGE DE LA JANTE - 23.1 X 26 PNEUMATIQUE ..... F 2 97560
ASSEMBLAGE DE LA JANTE - 67 X 34 X 25 PNEUMATIQUE ..... F 2 97600
ASSEMBLAGE DE LA JANTE - 28.1 X 26 PNEUMATIQUE ..... F 2 97650
ASSEMBLAGE DE LA JANTE - 23.1 X 26 PNEUMATIQUE ..... F 2 97700
ASSEMBLAGE DE LA JANTE - 24.5 X 32 PNEUMATIQUE ..... F 2 97750
ASSEMBLAGE DE LA JANTE - 18.4 X 26 PNEUMATIQUE ..... F 2 97800
ASSEMBLAGE DE LA JANTE 18.4 X 34 PNEUMATIQUE ..... F 2 97850
ASSEMBLAGE DE LA JANTE 18.4 X 26 PNEUMATIQUE ..... F 2 97950
ASSEMBLAGE DE LA JANTE 67 X 34 X 25 PNEUMATIQUE ..... F 2 98050
ASSEMBLAGE DE LA JANTE 68 X 36 X 26 PNEUMATIQUE ..... F 2 97880
ASSEMBLAGE DE LA JANTE 68 X 34 X 32 PNEUMATIQUE ..... F 2 98000
..... F 2 98100
ASSEMBLAGE DU RÉSERVOIR HYDRAULIQUE ..... A 9 16300
..... A 9 16325
ASSEMBLAGE ESSIEU & BERCEAU ..... B 1 15610
..... B 1 15620

B

ATI & FIXATION ..... B 1 15610
..... B 1 15620
BATTERIE & FIXATION DE BATTERIE ..... F 1 11000
..... F 1 11050
BLOC COUSSIN ..... A 4 90050
..... A 4 90100
..... A 4 90120
..... A 4 90130
BOUTONS ..... F 2 95050

C

CABINE FERMÉE ⊠ ..... F 2 25020
CHÂSSIS ARRIÈRE & MONTAGE ..... B 1 21060
..... B 1 21700
CHÂSSIS AVANT ..... B 1 10400
..... B 1 10420
..... B 1 10430
..... B 1 10450
CHAUFFAGE ENSEMBLE ⊠ ..... F 2 93410
..... F 2 93450
CIRCUIT HYDRAULIQUE DE BOÎTE DE VITESSES
& DE CONVERTISSEUR ..... A 8 11000
..... A 8 11150
..... A 8 11550
CIRCUIT HYDRAULIQUE, ARCHE, GRAPPIN, FLÈCHE &
TÊTE DE MOTEUR ..... A 10 16050
CIRCUITS DE GRAISSAGE ..... B 1 18500
..... B 1 18565
..... B 1 18575
CLOISON PARE-FEU ..... B 4 11000
..... B 4 11060
..... B 4 11100
..... B 4 11200
OMMANDE DE FREIN SECONDAIRE ⊠ ..... A 7 30500
..... A 7 30550
..... A 7 30575
COMMANDE DE VOLANT DE DIRECTION ⊠ ..... A 9 26000
..... A 9 26100
..... A 9 26100
COMMANDES D'ACCÉLÉRATION ..... D 1 30000
COMMANDES DE FREIN DE STATIONNEMENT ..... A 7 29400
..... A 7 29410
..... A 7 29420
COMMANDES DE FREIN STANDARD ..... A 7 26000
..... A 7 26025
..... A 7 27250
..... A 7 27650
COMMANDES DE LA TRANSMISSION-18000 ..... A 3 66010
..... A 3 66250
COMMANDES DE TREUIL & D'HYDRAULIQUE ..... A 6 12070
..... A 6 12080
..... A 6 12250
COMMANDES DES GAZ ..... D 1 30000
COMMANDES, BOÎTE DE VITESSES ..... A 3 66010
..... A 3 66250
COMMANDES, TREUIL ..... A 6 12250
CONTRÔLES-ARCHE & GRAPPIN ..... A 10 20175
..... A 10 20225
CONTRÔLE DU FREIN DE SERVICE ..... A 7 26000
..... A 7 26025
..... A 7 27250
..... A 7 27650
CONTRÔLES DE GUIDAGE & DE LAME ..... A 9 22300
CONTRÔLES-ARCHE & GRAPPIN ..... A 10 20160
CONVERTISSEUR, ENSEMBLE ..... A 3 60010
..... A 3 60050

D

DAIS ..... F 2 11000
..... F 2 11050
..... F 2 11075
DÉCALQUES ..... F 2 60110
DIFFÉRENTIEL AVANT & ENSEMBLE PORTEUR ..... A 4 15020
DIFFÉRENTIEL ARRIÈRE & ENSEMBLE PORTEUR ..... A 4 21625
..... A 4 21900
..... A 4 26300
DIFFÉRENTIEL AVANT & ENSEMBLE PORTEUR ..... A 4 15040
..... A 4 16210
DIRECTION DE SECOURS ⊠ ..... A 9 13100
..... A 9 13450

E

EMBRAYAGE P.T.O. ..... A 3 63000
EMBRAYAGE PTO DE L'ARBRE D'ENTRAINEMENT/
BLOC COUSSIN ..... A 5 13000
ENSEMBLE ARBRE CARDAN-TRANSMISSION-PONT AVANT ..... A 5 30400
ENSEMBLE CYLINDRE, DIRECTION & LAME ..... E 1 10400
ENSEMBLE D'ARBRE D'ENTRÎNEMENT-ESSIEUX ARRIÈRE ..... A 5 45100
ENSEMBLE D'ARBRE D'ENTRAÎNEMENT-ESSIEUX ARRIÈRE ..... A 5 45110
ENSEMBLE D'ARBRE D'ENTRAINEMENT-BOÎTE
DE VITESSE/PALIER ..... A 5 60200
ENSEMBLE D'ARBRE D'ENTRAÎNEMENT-PALIER
AVANT/PALIER ARRIÈRE ..... A 5 80200
..... A 5 80225
ENSEMBLE DE CULASSE ROTATIVE DE GRAPPIN ..... E 2 70060
ENSEMBLE DE CULASSE ROTATIVE ..... E 2 70060
ENSEMBLE DE CULASSE ROTATIVE DE GRAPPIN ..... E 2 70150
..... E 2 70200
ENSEMBLE DE DIFFÉRENTIEL & PORTE-PLAN, AVANT-17620 ..... A 4 15020
ENSEMBLE DE DIFFÉRENTIEL & PORTE-PLAN, AVANT ..... A 4 15040
ENSEMBLE DE DIFFÉRENTIEL & PORTE-PLAN, AVANT-17620 ..... A 4 16210
ENSEMBLE DE GRAPPIN-70 IN-1,79 MM ..... B 6 10005
ENSEMBLE DE GRAPPIN-70 IN -1,79 MM ..... B 6 10015

TABLE DES MATIÈRES (cont.)

E

ENSEMBLE DE POMPE & DE MOTEUR ⊠ ..... E 2 20050
ENSEMBLE DE RADIATEUR ..... A 1 12475
..... A 1 12500
ENSEMBLE DE SOUPAPE DE CONTRÔLE DU TREUIL ..... A 6 15100
..... A 6 15150
..... A 6 15200
ENSEMBLE DE TREUIL WD200-1 ..... A 6 50000
ENSEMBLE DE TREUIL WD200-5 ..... A 6 50050
ENSEMBLE DE TREUIL WD200-10 ..... A 6 50075
ENSEMBLE DIFFÉRENTIAL-PALIER & COUSSINET, ARRIÈRE 17620, 17210 ..... A 4 21625
ENSEMBLE DIFFÉRENTIAL-PALIER & COUSSINENT, ARRIÈRE ..... A 4 21900
ENSEMBLE DIFFÉRENTIEL - PALIER & COUSSINENT, ARRIÈRE-17620 ..... A 4 26300
ENSEMBLE ESSIEU ARRIÈRE ..... A 4 19010
..... A 4 19020
..... A 4 19040
ENSEMBLE ESSIEU AVANT ..... A 4 11300
..... A 4 11325
..... A 4 11350
ENSEMBLE FREIN SECONDAIRE ⊠ ..... A 7 35000
..... A 7 35110
ENSEMBLE PORTE ⊠ ..... F 2 32300
ENSEMBLE VÉRIN D'ACCROCHAGE ..... E 1 13020
ENSEMBLE VÉRIN, GRAPPIN À GRUMES 70IN-1778,0 MM ..... E 1 13020
EPURATEUR D'AIR ..... A 1 25850
ESSIEU AR ENSEMBLE-17620 ..... A 4 19040
ESSIEU AR, ENSEMBLE-17620 ..... A 4 19010
..... A 4 19020
ESSIEU AV, ENSEMBLE-17600 ..... A 4 11325
ESSIEU AV, ENSEMBLE-17620 ..... A 4 11300
..... A 4 11350
EXTINCTEUR À INCENDIE ..... F 2 80000

F

FILTRE À AIR SILENCIEUX & MONTAGE ..... A 1 23100
..... A 1 23110
FREIN HYDRAULIC, BOÎTE DE VITESSES ..... A 3 64020

G

GUIDE - CÂBLE & MONTAGE ..... B 2 10070
..... B 2 10095

H

HYDRAULIQUES-ARCHE, GRAPPIN & MOTEUR ..... A 10 16050
..... A 10 16210

J

JANTES DE ROUE ..... F 2 97650
..... F 2 97700
..... F 2 97800
..... F 2 97850

M

MATE CYLINDRE ..... A 7 26000
..... A 7 26025
..... A 7 27250
..... A 7 30500
..... A 7 30550
..... A 7 30575
MISE EN PLACE ECRAN ⊠ ..... F 2 33000
MONTAGE DE L'ESSIEU ARRIÈRE ..... B 1 23400
MONTAGE DE TRANSMISSION ..... A 3 67010
..... A 3 67050
MONTURE D'ESSIEU, ARRIÈRE ..... B 1 23400

P

PALE & MONTAGE ..... B 3 12500
PHARES ⊠ ..... F 2 90800
..... F 2 90850
PINCES ..... F 2 95000
PLANCHER & SUPPORT DU SIÈGE ..... C 1 11000
..... C 1 11050
POMPE ..... A 9 11010
..... A 9 11100
..... A 9 11150
PORTE PLANÉTAIRE ENSEMBLE FD & RD 17620 & 17800 ..... A 4 30115
PORTE PLANÉTAIRE ENSEMBLE-17620 ..... A 4 30120
PRÉ-NETTOYEUR ⊠ ..... A 1 28300

R

RADIATEUR & CONNEXION ..... A 1 11455
..... A 1 11465
..... A 1 11470
..... A 1 11475
RADIATEUR, ENSEMBLE ..... A 1 12750
RÉSERVOIR DE CARBURANT & CANALISATION ..... D 1 11000
..... D 1 11100
..... D 1 11160
..... D 1 11250
ROULEAU D'ARC ..... E 1 12080

S

SIÈGE, ENSEMBLE ..... F 2 40150
..... F 2 40350
SILENCIEUX ..... A 1 23100
..... A 1 23110
SOUPAPE D'ARCHE & DE GRAPPIN ..... E 2 30620
SOUPAPE DE COMMANDE DE TRANSMISSION ..... A 3 65000
..... A 3 65000
..... A 3 65010
..... A 3 65010
SOUPAPE DE CONTRÔLE - DIRECTION,LAME,ARC, GRAPPIN & MOTEUR ..... E 2 32000
..... E 2 32100
SOUPAPE DE CONTRÔLE-ARCHE, GRAPPIN & MOTEUR ..... E 2 30620
SOUPAPE DE CONTRÔLE-VOLANT DE DIRECTION ⊠ ..... E 2 44000
SOUPAPE DE CONTRÔLE, LAME & DIRECTION ..... E 2 30380
..... E 2 30420
..... E 2 30575
SOUPAPE, COMMANDE DE BOÎTE DE VITESSE ..... A 3 65000
..... A 3 65010
SOUPAPE, LAME & DIRECTION ..... E 2 30420
..... E 2 30575
SUPPORTS ÉLASTIQUE DU MOTEUR ..... A 1 16250
SYSTÈME HYDRAULIQUE, TRANSMISSION & CONVERTISSEUR ..... A 8 11550
SYSTÈME D'ÉCHAPPEMENT ..... A 1 23100
..... A 1 23110
SYSTÈME DE REFROILISSEMENT ..... A 1 11455
..... A 1 11465
..... A 1 11470
..... A 1 11475
SYSTÈME ELECTRIQUE ..... F 2 51800
..... F 2 51900
..... F 2 51930

TABLE DES MATIÈRES (cont.)

S

SYSTÈME HYDRAULIQUE DE DIRECTION & DE PALE ..... A 9 11010
..... A 9 11100
..... A 9 11150
SYSTÈME HYDRAULIQUE, TRANSMISSION & CONVERTISSEUR ..... A 8 11000
..... A 8 11150

T

TABLEAU DE BORD ..... F 1 20800
..... F 1 20860
TRANSMISSION & CONVERTISSEUR ENSEMBLE ..... A 3 60010
..... A 3 60050
TRANSMISSION ENSEMBLE - 18000 ..... A 3 60010
..... A 3 60050
TRANSMISSION, GROUP D'ARBRES & ENGRENAGES ..... A 3 62010
..... A 3 62025
TREUIL, HYDRAULIQUES ..... A 6 12070
..... A 6 12250
TROUSSE RACLEUR PARE-BRISE ☒ ..... F 2 94000

V

VOLANT - SOUPAPE DE COMMANDE ..... E 2 44000

INHALTSVERZEICHNIS

A

ABZIEHBILD ..... F 2 60110
ACHSE VOLLSTÄNDIG, HINTERANTRIEB-17620 ..... A 4 19010
..... A 4 19020
ACHSE VOLLSTÄNDIG, HINTERRADANTRIEB-17620 ..... A 4 19040
ACHSE VOLLSTÄNDIG, VORDERRADANTRIEB-17620 ..... A 4 11300
ACHSE VOLLSTÄNDIG, VORDERRADANTRIEB-17600 ..... A 4 11325
ACHSE VOLLSTÄNDIG, VORDERRADANTRIEB-17620 ..... A 4 11350
ACHSEN- & WIEGENBEFESTIGUNG ..... B 1 15610
..... B 1 15620
ACHSENBEFESTIGUNG, HINTEN ..... B 1 23400
ANTRIEBSWELLEN-AGGREGAT GETRIEBE/LAGERBOCK ..... A 5 60200
AUSPUFFSYSTEM ..... A 1 23100
..... A 1 23110
AUSPUFFTOPF ..... A 1 23100
..... A 1 23110

B

BATTERIE & BATTERIEHALTERUNG ..... F 1 11000
..... F 1 11050
BEDIENUNG DER STANDBREMSE ..... A 7 26000
..... A 7 26025
..... A 7 27250
..... A 7 27650
BEDIENUNG, DROSSELVENTIL ..... D 1 30000
BEDIENUNG, GETRIEBE ..... A 3 66010
..... A 3 66250
BEDIENUNG, WINDE ..... A 6 12250
BESCHLEUNIGUNGS-FUSSHEBEL & GESTÄNGE ..... D 1 30000
BODENPLATTE & SITZSTUTZE ..... C 1 11000
..... C 1 11050
BOGEN & GREIFER, BEDIENUNG ..... A 10 20160
..... A 10 20175
BOGEN- & GREIFERVENTIL ..... E 2 30620
BOGEN-, GREIFER-, HUBARM- & MOTORKOPFHYDRAULIK .. A 10 16050
BOGEN, BAUGRAPPE ..... E 1 12080
BOGENEINHEIT ..... B 5 10030
..... B 5 10070
..... B 5 10080
BRANDWAND-AUFBAU ..... B 4 11000
..... B 4 11060
..... B 4 11100
..... B 4 11200

D

DIFFERENTIAL & TRÄGER VOLLSTÄNDIG, VORNE-17620 ..... A 4 15020
DIFFERENTIAL & TRÄGER VOLLSTÄNDIG, VORNE ..... A 4 15040
DIFFERENTIAL & TRÄGER VOLLSTÄNDIG, VORNE-17620 ..... A 4 16210
DIFFERENTIAL & TRÄGER VOLLSÄNDIG,
HINTEN-17620, 17210 ..... A 4 21625
DIFFERENTIAL & TRÄGER VOLLSTÄNDIG, HINTER-17620 ..... A 4 26300
DIFFERENTIAL, HINTEN & TRÄGEREINHEIT ..... A 4 21625
..... A 4 26300
DIFFERENTIAL, HINTEN UND TRÄGEREINHEIT ..... A 4 21900
DIFFERENTIAL, VORNE & TRÄGETEINHEIT ..... A 4 15020
..... A 4 15040
..... A 4 16210
DIFFERENTIALGETRIEBE & TRÄGERAUFBAU, HINTEN ..... A 4 21900
DREHKOPF VOLLSTÄNDIG ..... E 2 70060
DREHMOMENTWANDLER, VOLLSTÄNDIG ..... A 3 60010
..... A 3 60050
DREHMOMENTWANDLERWELLE & ZAHNRADEINHEIT ..... A 3 61010
..... A 3 61050
DROSSELSTEUERUNG ..... D 1 30000

E

ELEKTRISCHE ANLAGE ..... F 2 51800
..... F 2 51930
ELEKTRISSCHE ANLAGE ..... F 2 51900
ENTREIBSWELLE-LAGERBLOCK/WINDE ..... A 5 53000
ENTREIBSWELLEN-AGGREGAT-VORDERER UND
HINTERER LAGERBOCK ..... A 5 80200
..... A 5 80225

F

FELGENEINHEIT - 18.4 X 34 REIFEN ..... F 2 96970
FELGENEINHEIT - 24.5 X 32 REIFEN ..... F 2 96870
FELGENEINHEIT - 28.1 X 26 REIFEN ..... F 2 96800
FELGENHEIT - 18.4 X 26 REIFEN ..... F 2 97800
FELGENHEIT - 23.1 X 26 REIFEN ..... F 2 97560
..... F 2 97700
FELGENHEIT - 24.5 X 32 REIFEN ..... F 2 97750
FELGENHEIT - 28.1 X 26 REIFEN ..... F 2 97650
FELGENHEIT - 67 X 34 X 25 REIFEN ..... F 2 97600
FELGENHEIT 18.4 X 26 REIFEN ..... F 2 97950
FELGENHEIT 18.4 X 34 REIFEN ..... F 2 97850
FELGENHEIT 67 X 34 X 25 REIFEN ..... F 2 98050
FELGENHEIT 68 X 34 X 32 REIFEN ..... F 2 98000
..... F 2 98100
FELGENHEIT 68 X 36 X 26 REIFEN ..... F 2 97880
FEUERLÖSCHER ..... F 2 80000
FÜHRUNGSROLLE & MONTAGE ..... B 2 10070
..... B 2 10095

G

GESCHLOSSENE KABINE ☒ ..... F 2 25020
GESTELL & MONTAGETEILE ..... B 1 15610
..... B 1 15620
GETRIEBE & WANDLER VOLLSTÄNDIG ..... A 3 60010
..... A 3 60050
GETRIEBE VOLLSTÄNDIG -18000 ..... A 3 60010
..... A 3 60050
GETRIEBE- & DREHMOMENTWANDLERHYDRAULIK ..... A 8 11000
..... A 8 11150
..... A 8 11550
GETRIEBE-MONTAGE ..... A 3 67010
..... A 3 67050
GETRIEBEREGELVENTIL ..... A 3 65000
..... A 3 65000
..... A 3 65010
..... A 3 65010
GETRIEBESCHALTHEBEL-18000 ..... A 3 66010
..... A 3 66250
GETRIEBEZAHNRÄDER & WELLENGRUPPE ..... A 3 62010
..... A 3 62025
GREIFER-BAUGRUPPE-70 IN -1,79 MM ..... B 6 10015
GREIFER-BAUGRUPPE-70 IN-1,79 MM ..... B 6 10005
GREIFERDREHKOPF VOLLSTÄNDIG ..... E 2 70060
..... E 2 70150
..... E 2 70200
GREIFZYLINDER - AUFBAU ..... E 1 13020

H

HAUPTZYLINDER ..... A 7 26000
..... A 7 26025
..... A 7 27250
..... A 7 30500
..... A 7 30550
..... A 7 30575
HEIZUNG VOLLSTÄNDIG ☒ ..... F 2 93410
..... F 2 93450
HINTERACHSEN - MONTAGE ..... B 1 23400

INHALTSVERZEICHNIS (forts)

H

HINTERACHSENEINHEIT ..... A 4 19010
..... A 4 19020
..... A 4 19040
HINTERRAHMEN & MONTIERUNG ..... B 1 21060
..... B 1 21700
HOLZGREIFERZYLINDER, VOLLSTÄNDIG 70IN-1778,0 MM .... E 1 13020
HYDRAULIK-BOGAN, GREIFER & MOTOR ..... A 10 16050
HYDRAULIK-BOGEN, GREIFER & MOTOR ..... A 10 16210
HYDRAULIK, WINDE ..... A 6 12070
..... A 6 12250
HYDRAULIKANLAGE GETRIEBE & DREHMOMENTWANDLER .. A 8 11000
..... A 8 11150
..... A 8 11550
HYDRAULIKBREMSE, GETRIEBE ..... A 3 64020
HYDRAULIKTANKEINHEIT ..... A 9 16300
..... A 9 16325

I

INSTRUMENTENBRETT ..... F 1 20800
..... F 1 20860

K

KARDANWELLE, VOLLSTÄNDIG-HIBTERACHSEN ..... A 5 45100
..... A 5 45110
KLAMMERN ..... F 2 95000
KNOPF ..... F 2 95050
KRAFTSTOFFTANK & LEITUNGEN ..... D 1 11000
..... D 1 11100
..... D 1 11160
..... D 1 11250
KÜHLER & VERBINDUNGEN ..... A 1 11455
..... A 1 11465
..... A 1 11470
..... A 1 11475
KÜHLER, VOLLST ..... A 1 12750
KÜHLER, VOLLSTÄNDIG ..... A 1 12475
..... A 1 12500
KÜHLSYSTEM ..... A 1 11455
..... A 1 11465
..... A 1 11470
..... A 1 11475
KUPPLUNG PTO DER ANTRIEBSWELLE/LAGERBLOCK ..... A 5 13000
KUPPLUNG, P.T.O. ..... A 3 63000

L

LAGERBOCK ..... A 4 90050
..... A 4 90100
..... A 4 90120
..... A 4 90130
LENK & BLATTSTEUERUNG ..... A 9 22300
LENK- & SCHILDHYDRAULIK ..... A 9 11010
..... A 9 11100
..... A 9 11150
LUFTFILTER ..... A 1 25850
LUFTFILTER - AUSPUFFDÄMPFER & MONTAGE ..... A 1 23100
..... A 1 23110

M

MOTORBEFESTIGUNGEN ..... A 1 16250

N

NOTLENKUNG ⊠ ..... A 9 13100
..... A 9 13450

P

PLANENTRÄGER VOLLST FD & RD 17620 & 17800 ..... A 4 30115
PLANENTRÄGER VOLLST-17620 ..... A 4 30120
PROPELLER WELLENAGGREGAT-ÜBERSETZUNG-
VORDERACHSE ..... A 5 30400
PUMPE ..... A 9 11010
..... A 9 11100
..... A 9 11150
PUMPEN & MOTOREN-BAUGRUPPE ⊠ ..... E 2 20050

R

RADFELGEN ..... F 2 97650
..... F 2 97700
..... F 2 97800
..... F 2 97850

S

SCHAUFEL & SCHAUFELMONTAGE ..... B 3 12500
SCHEINWERFER-LEUCHTEN ⊠ ..... F 2 90800
..... F 2 90850
SCHMIERFETT-LEITUNGEN ..... B 1 18500
..... B 1 18565
..... B 1 18575
SCHUTZDACH ..... F 2 11000
..... F 2 11050
..... F 2 11075
SEKUNDÄRBREMSBEDIENUNG ⊠ ..... A 7 30500
..... A 7 30550
..... A 7 30575
SEKUNDÄRBREMSEINHEIT ⊠ ..... A 7 35000
..... A 7 35110
SIEB EINBAU ⊠ ..... F 2 33000
SITZ VOLLSTÄNDIG ..... F 2 40150
..... F 2 40350
STANDARDBREMSENBEDIENUNGEN ..... A 7 26000
..... A 7 26025
..... A 7 27250
..... A 7 27650
STANDBREMSENBEDIENUNGEN ..... A 7 29400
..... A 7 29410
..... A 7 29420
STEUERRADBEDIENUNG ⊠ ..... A 9 26000
..... A 9 26100
..... A 9 26100
STEUERUNGEN-BOGEN & GREIFER ..... A 10 20175
..... A 10 20225
..... A 10 20160
STEUERVENTIL - STEUERRAD ..... E 2 44000
STEUERVENTIL-BOGEN, GREIFER & MOTOR ..... E 2 30620
STEUERVENTIL, STEUER & KLINGE ..... E 2 30380
..... E 2 30420
..... E 2 30575
STEUERVENTILKOMBINATION DE WINDE ..... A 6 15100
..... A 6 15150
..... A 6 15200
STEURVENTIL - STEUERUNG,BLATT,BOGEN,
VERANKERUNG & MOTOR ..... E 2 32000
..... E 2 32100
STEURVENTIL-STEUERRAD ⊠ ..... E 2 44000

T

TÜR VOLLSTÄNDIG ⊠ ..... F 2 32300

INHALTSVERZEICHNIS (forts)

V

VENTIL, GETRIEBESTEUER- ..... A 3 65000
..... A 3 65010
VENTIL, STEUER & KLINGE ..... E 2 30420
..... E 2 30575
VORDERACHENEINHEIT ..... A 4 11300
..... A 4 11325
..... A 4 11350
VORDERRAHMEN ..... B 1 10400
..... B 1 10420
..... B 1 10430
..... B 1 10450
VORREINIGER ⊠ ..... A 1 28300

W

WINDEN- & HYDRAULIKBEDIENUNG ..... A 6 12070
..... A 6 12080
..... A 6 12250
WINDENBAUGRUPPE WD200-1 ..... A 6 50000
WINDENBAUGRUPPE WD200-10 ..... A 6 50075
WINDENBAUGRUPPE WD200-5 ..... A 6 50050
WINDSCHUTZSCH SCHEIBENWISCHERSATZ ⊠ ..... F 2 94000

Z

ZYLINDEREINHEIT, STEUER & KLINGE ..... E 1 10400

INDICE ALFABÉTICO

A

ACELERADOR & ARTICULAÇÃO ..... D 1 30000
AMORTECEDOR DO FILTRO DE AR & SUPORTE ..... A 1 23100
..... A 1 23110
AQUEDOR CONJUNTO ⊠ ..... F 2 93410
..... F 2 93450
ARMAÇÃO TRASEIRA & SUPORTE ..... B 1 21060
ARMA ÇÃO TRASEIRA & SUPORTE ..... B 1 21700
AROS DA RODA ..... F 2 97650
..... F 2 97700
..... F 2 97800
..... F 2 97850
ASSENTO, CONJUNTO ..... F 2 40150
..... F 2 40350

B

BATERIA & MONTAGEM DA BATERIA ..... F 1 11000
..... F 1 11050
BERÇO & SUPORTE ..... B 1 15610
..... B 1 15620
BLOCO DE APOIO ..... A 4 90050
..... A 4 90100
..... A 4 90120
..... A 4 90130
BOMBA ..... A 9 11010
..... A 9 11100
..... A 9 11150
BOTÃO ..... F 2 95050

C

ABINA FECHADE ⊠ ..... F 2 25020
CHASSI DIANTEIRO ..... B 1 10400
..... B 1 10420
..... B 1 10430
..... B 1 10450
CILINDRO MESTRE ..... A 7 26000
..... A 7 26025
..... A 7 27250
..... A 7 30500
..... A 7 30550
..... A 7 30575
COMMANDO DE FREIO DE ESTRADA ..... A 7 26000
..... A 7 26025
..... A 7 27250
..... A 7 27650
CONJUNTO DA PORTA ⊠ ..... F 2 32300
CONJUNTO DE ARCO ..... B 5 10030
..... B 5 10070
..... B 5 10080
..... E 1 12080
CONJUNTO DE AROS - 18.4 X 34 PNEUMÁTICO ..... F 2 96970
CONJUNTO DE AROS - 18.4 X 26 PNEUMÁTICO ..... F 2 97800
CONJUNTO DE AROS - 23.1 X 26 PNEUMÁTICO ..... F 2 97560
..... F 2 97700
CONJUNTO DE AROS - 24.5 X 32 PNEUMÁTICO ..... F 2 96870
..... F 2 97750
CONJUNTO DE AROS - 28.1 X 26 PNEUMÁTICO ..... F 2 96800
..... F 2 97650
CONJUNTO DE AROS - 67 X 34 X 25 PNEUMÁTICO ..... F 2 97600
CONJUNTO DE AROS 18.4 X 26 PNEUMÁTICO ..... F 2 97950
CONJUNTO DE AROS 18.4 X 34 PNEUMÁTICO ..... F 2 97850
CONJUNTO DE AROS 67 X 34 X 25 PNEUMÁTICO ..... F 2 98050
CONJUNTO DE AROS 68 X 34 X 32 PNEUMÁTICO ..... F 2 98000
..... F 2 98100
ONJUNTO DE AROS 68 X 36 X 26 PNEUMÁTICO ..... F 2 97880
CONJUNTO DE BOMBA & MOTOR ⊠ ..... E 2 20050
CONJUNTO DE CABEÇC ROTATIVA ..... E 2 70060
CONJUNTO DE CILINDRO, DIREÇÃO & LÂMINA ..... E 1 10400
CONJUNTO DE EIXO PROPULSOR-EIXOS TRASEIROS ..... A 5 45100
..... A 5 45110
CONJUNTO DE GARRA-70 IN -1,79 MM ..... B 6 10015
CONJUNTO DE GARRA-70 IN-1,79 MM ..... B 6 10005
CONJUNTO DE GARRAS DE CABEÇA ROTATIVA ..... E 2 70060
..... E 2 70150
..... E 2 70200
CONJUNTO DE VALVULA DE CONTRÔLE DO GUINCHO ..... A 6 15100
..... A 6 15150
..... A 6 15200
CONJUNTO DO CILINDRO DA CAÇAMBA ..... E 1 13020
CONJUNTO DO CILINDRO DAS GARRAS 70IN-1778,0 MM ..... E 1 13020
CONJUNTO DO DIFERENCIAL & SUPORTE, DIANTEIRO-17620 ..... A 4 15020
CONJUNTO DO DIFERENCIAL & SUPORTE, DIANTEIRO ..... A 4 15040
CONJUNTO DO DIFERENCIAL & SUPORTE, DIANTEIRO-17620 ..... A 4 16210
CONJUNTO DO DIFERENCIAL & SUPORTE, TRASEIRA-17620, 17210 ..... A 4 21625
CONJUNTO DO DIFERENCIAL & SUPORTE, TRASEIRO-17620 ..... A 4 26300
CONJUNTO DO DIFFERENCIAL & SUPORTE, TRASEIRA ..... A 4 21900
CONJUNTO DO EIXO DE PROPULSOR-PTO EMBREANAGEM/BLOCO DE APOIO ..... A 5 13000
CONJUNTO DO EIXO DE PROPULSOR-BLOCO DE APOIO/GUINCHO ..... A 5 53000
CONJUNTO DO EIXO DIANTEIRO ..... A 4 11300
..... A 4 11325
..... A 4 11350
CONJUNTO DO EIXO TRASEIRO ..... A 4 19010
..... A 4 19020
..... A 4 19040
CONJUNTO DO PÁRA-FOGO ..... B 4 11000
..... B 4 11060
..... B 4 11100
..... B 4 11200
CONJUNTO DO RADIADOR ..... A 1 12475
..... A 1 12500
..... A 1 12750
CONJUNTO DO TANQUE HIDRÁULICO ..... A 9 16300
..... A 9 16325
CONJUNTO EIXO DE PROPULSÃO-TRANSMISSÃO/CHUMACEIRA ..... A 5 60200
CONJUNTO EIXO DE PROPULSÃO-CHUMACEIRA DIANTEIRA/CHUMACEIRA TRASEIRA ..... A 5 80200
..... A 5 80225
CONJUNTO GUINCHO WD200-1 ..... A 6 50000
CONJUNTO GUINCHO WD200-10 ..... A 6 50075
CONJUNTO GUINCHO WD200-5 ..... A 6 50050
CONJUNTO HÉLICE EIXO-TRANSMISSÃO-EIXO FRENTE ..... A 5 30400
CONJUNTO PARA BRISA LIMPADOR ⊠ ..... F 2 94000
CONTROLE & HIDRÁULICO DO GUINCHO ..... A 6 12070
..... A 6 12080
..... A 6 12250
CONTROLE DA DIREÇÃO ⊠ ..... A 9 26000
..... A 9 26100
CONTROLE DA DIREÇÃ O ⊠ ..... A 9 26100
CONTROLE DE FREIO DE SERVICIO ..... A 7 26000
..... A 7 26025
..... A 7 27250
..... A 7 27650
CONTROLE DO FREIO DE ESTACIONAR ..... A 7 29400
..... A 7 29410
..... A 7 29420
CONTRÔLES DE DIREÇÃO & LÂMINA ..... A 9 22300
CONTROLES DE LA TRANSMISSÃO-18000 ..... A 3 66250
CONTROLES DO ARCO & GARRAS ..... A 10 20160
..... A 10 20175
CONTROLES DO ESTRANGULADOR ..... D 1 30000

INDICE ALFABÉTICO (cont.)

C

CONTROLES DO FREIO SECUNDÁRIO ⊠ ..... A 7 30500
..... A 7 30550
..... A 7 30575
CONTRÔLES-ARCO & GARRA ..... A 10 20160
..... A 10 20175
..... A 10 20225
CONTROLES, AFOGADOR ..... D 1 30000
CONTROLES, GUINCHO ..... A 6 12250
CONTROLES, TRANSMISSÃO ..... A 3 66010
..... A 3 66250
CONTROLSES DE LA TRANSMISSÃO-18000 ..... A 3 66010
CONVERSOR, CONJUNTO ..... A 3 60010
..... A 3 60050

D

DECALCOMANIAS ..... F 2 60110
DIFERENCIAL DIANTEIRO & CONJUNTO SUPORTE ..... A 4 15020
..... A 4 15040
..... A 4 16210
DIFERENCIAL TRASEIRO & CONJUNTO SUPORTE ..... A 4 21625
..... A 4 21900
..... A 4 26300
DIREÇÃO DE EMERGENCIA ⊠ ..... A 9 13100
..... A 9 13450
DOSSEL ..... F 2 11000
..... F 2 11050
..... F 2 11075

E

EIXO CONVERSOR & ENGREAGEM CONJUNTO ..... A 3 61010
..... A 3 61050
EIXO DIANTEIRO, CONJUNTO-17620 ..... A 4 11300
..... A 4 11350
EIXO DIANTEIRO, CONJUNTO-17600 ..... A 4 11325
EIXO TRASEIRO, CONJUNTO-17620 ..... A 4 19010
..... A 4 19020
..... A 4 19040
EXTINTOR DE INCÊNDIO ..... F 2 80000

F

FILTRO DE AR ..... A 1 25850
FILTRO PRIMÁRIO ⊠ ..... A 1 28300
FREIO CONJUNTO SECUNDÁRIO ⊠ ..... A 7 35000
..... A 7 35110
FREIO HIDRÁULICO, TRANSMISSAO ..... A 3 64020

G

GRAMPOS ..... F 2 95000

H

HIDRÁULICO-ARCO, GARRA & MOTOR ..... A 10 16050
..... A 10 16210
HIDRÁULICO, GUINCHO ..... A 6 12070
..... A 6 12250
HYDRÁULICA, ARCO, GARRA, BRAÇO & CABEÇA DO MOTOR ..... A 10 16050

L

LÂMINA & SUPORTE ..... B 3 12500
LUZES ⊠ ..... F 2 90800
..... F 2 90850

M

MONTAGEM DO EIXO & ARMA ÇÃO ..... B 1 15610
..... B 1 15620
MONTAGEM DO EIXO, TRASEIRO ..... B 1 23400

P

P.T.O. EMBRENHAGEM ..... A 3 63000
PAINEL DE INSTRUMENTOS ..... F 1 20800
..... F 1 20860

R

RADIADOR & CONEXÕES ..... A 1 11455
..... A 1 11465
..... A 1 11470
..... A 1 11475
RODA - GUIA & MONTAGEM ..... B 2 10070
..... B 2 10095

S

SILENCIADOR ..... A 1 23100
..... A 1 23110
SISTEMA DE ESCAPE ..... A 1 23100
..... A 1 23110
SISTÈMA ELECTRICO ..... F 2 51800
..... F 2 51900
..... F 2 51930
SISTEMA HIDRÁULICA DA DIREÃO & DA LÂMINA ..... A 9 11010
..... A 9 11100
..... A 9 11150
SISTEMA HIDRÁULICO, TRANSMISSÃO & CONVERSOR DE TORQUE ..... A 8 11000
..... A 8 11150
..... A 8 11550
SISTEMA DE REFRIGERAÇÃO ..... A 1 11455
..... A 1 11465
..... A 1 11470
..... A 1 11475
SUPORTE ASSOALHO & ASSENTO ..... C 1 11000
..... C 1 11050
SUPORTE DA TRANSMISSÃO ..... A 3 67010
..... A 3 67050
SUPORTE DO EIXO TRASEIRO ..... B 1 23400
SUPORTE PLANET CONJUNTO FD & RD 17620 & 17800 ..... A 4 30115
SUPORTE PLANET CONJUNTO-17620 ..... A 4 30120
SUPORTES DE MONTAGEM DU MOTEUR ..... A 1 16250

T

TANQUE DE COMBUSTÍVEL & TUBULAÇÕES ..... D 1 11000
..... D 1 11100
..... D 1 11160
..... D 1 11250
TELA DE INSTALAÇÃO ⊠ ..... F 2 33000
TRANSMISSÃO & CONVERTEDORES HIDRÁULICOS ..... A 8 11000
..... A 8 11150
TRANSMISSÃO, CONJUNTO - 18000 ..... A 3 60010
..... A 3 60050
TRANSMISSÃO & CONJUNTO DO CONVERSOR ..... A 3 60010
..... A 3 60050
TRANSMISSÃO & CONVERTEDORES HIDRÁULICOS ..... A 8 11550
TRANSMISSÃO GRUPO DE EIXOS & ENGREANGENS ..... A 3 62010
..... A 3 62025
TUBULAÇÕES DE GRAXA ..... B 1 18500
..... B 1 18565
..... B 1 18575

INDICE ALFABÉTICO (cont.)

VÁLVULA DE CONTROL DO VOLANTE DE DIREÃO ..... E 2 44000
VÁLVULA DO ARCO & GARRAS ..... E 2 30620
VÁLVULA DE CONTROL - VOLANTE,LÂMINA,ARCO,
FATEIXA & MOTOR ..... E 2 32000
..... E 2 32100
VÁLVULA DE CONTRÔLE-ARCO, GARRA & MOTOR ..... E 2 30620
VÁLVULA DE CONTROLE-VOLANTE DIREÇÃO ⊠ ..... E 2 44000
VÁLVULA DE CONTRÔLE, TRANSMISSÃO ..... A 3 65000
..... A 3 65000
..... A 3 65010
..... A 3 65010

VÁLVULA, CONTRÔLE DE TRANSMISSÃO ..... A 3 65000
..... A 3 65010
VÁLVULA, DIRÇÃO & LÂMINA ..... E 2 30380
..... E 2 30420
..... E 2 30420
..... E 2 30575
..... E 2 30575

INDICE ALFABÉTICO

A

ACELERADOR & CONEXIÓN ..... D 1 30000
ARCO & AGARRE, CONTROLES ..... A 10 20160
..... A 10 20175
ARMAZON TRASERA & SOPORTE ..... B 1 21060
..... B 1 21700
ASIENTO, CONJUNTO ..... F 2 40150
..... F 2 40350

B

BASTIDOR DELANTERO ..... B 1 10400
..... B 1 10420
..... B 1 10430
..... B 1 10450
BATERÍA & MONTAJE DE BATERÍA ..... F 1 11000
..... F 1 11050
BOMBA ..... A 9 11010
..... A 9 11100
..... A 9 11150
BOTÓN ..... F 2 95050

C

CABINA ENCERRADA ⊠ ..... F 2 25020
CAJA DE CHUMACERA ..... A 4 90050
..... A 4 90100
..... A 4 90120
..... A 4 90130
CALCOMANÍAS ..... F 2 60110
CALEFACTOR CONJUNTO ⊠ ..... F 2 93410
..... F 2 93450
CHASIS & MONTURA ..... B 1 15610
..... B 1 15620
CILINDRO MAESTRO ..... A 7 26000
..... A 7 26025
..... A 7 27250
..... A 7 30500
..... A 7 30550
..... A 7 30575
CONJUNTO DE ARCO ..... B 5 10030
..... B 5 10070
..... B 5 10080
..... E 1 12080
CONJUNTO DE BOMBA & MOTOR ⊠ ..... E 2 20050
CONJUNTO DE CABEZA ROTATORIA DE AGARRE ..... E 2 70060
CONJUNTO DE CABEZA ROTATORIA ..... E 2 70060
CONJUNTO DE CABEZA ROTATORIA DE AGARRE ..... E 2 70150
..... E 2 70200
CONJUNTO DE CILINDRO DE LA GARRA PARA TRONCOS 70IN-1778,0 MM ..... E 1 13020
CONJUNTO DE CILINDRO DIRECCION & CUCHILLA ..... E 1 10400
CONJUNTO DE DIFERENCIAL & SOPORTE, DELANTERO-17620 ..... A 4 15020
CONJUNTO DE DIFERENCIAL & SOPORTE, DELANTERO ..... A 4 15040
CONJUNTO DE DIFERENCIAL & SOPORTE, DELANTERO-17620 ..... A 4 16210
CONJUNTO DE DIFERENCIAL & SOPORTE, TRASERO-17620, 17210 ..... A 4 21625
CONJUNTO DE DIFERENCIAL & SOPORTE, TRASERO-17620 ..... A 4 26300
CONJUNTO DE EJE DELANTERO ..... A 4 11300
..... A 4 11325
..... A 4 11350
CONJUNTO DE EJE TRASERO ..... A 4 19010
..... A 4 19020
..... A 4 19040
CONJUNTO DE GARRA-70 IN -1,79 MM ..... B 6 10015
CONJUNTO DE GARRA-70 IN-1,79 MM ..... B 6 10005
CONJUNTO DE GUINCHE WD200-1 ..... A 6 50000
CONJUNTO DE GUINCHE WD200-5 ..... A 6 50050
CONJUNTO DE GUINCHE WD200-10 ..... A 6 50075
CONJUNTO DE LA SUSPENSIÓN & DIFERENCIAL, TRASERO ..... A 4 21900
CONJUNTO DE PUERTA ⊠ ..... F 2 32300
CONJUNTO DEL CILINDRO BIVALVO ..... E 1 13020
CONJUNTO DEL CONTRAFUEGOS ..... B 4 11000
..... B 4 11060
..... B 4 11100
..... B 4 11200
CONJUNTO DEL EJE CARDAN-TRANSMISIÓN-EJE DELANTERO ..... A 5 30400
CONJUNTO DEL EJE PROPULSOR-EJES TRASEROS ..... A 5 45100
..... A 5 45110
CONJUNTO DEL RADIADOR ..... A 1 12475
..... A 1 12500
..... A 1 12750
CONJUNTO EJE PROPULSOR-DESCANSO DELANTERO/ DESCANSO TRASERO ..... A 5 80200
..... A 5 80225
CONJUNTO EJE PROPULSOR-IMPULSOR & CAJA DE CHUMACERO ..... A 5 53000
CONJUNTO EJE PROPULSOR-TRANSMISIÓN/DESCANSO ..... A 5 60200
CONJUNTO ILANTA - 18.4 X 34 NEUMÁTICO ..... F 2 96970
CONJUNTO ILANTA - 18.4 X 26 PNEUMÁTICO ..... F 2 97800
CONJUNTO ILANTA - 23.1 X 26 PNEUMÁTICO ..... F 2 97560
..... F 2 97700
CONJUNTO ILANTA - 24.5 X 32 NEUMÁTICO ..... F 2 96870
CONJUNTO ILANTA - 24.5 X 32 PNEUMÁTICO ..... F 2 97750
CONJUNTO ILANTA - 28.1 X 26 NEUMÁTICO ..... F 2 96800
CONJUNTO ILANTA - 28.1 X 26 ..... F 2 97650
CONJUNTO ILANTA - 67 X 34 X 25 PNEUMÁTICO ..... F 2 97600
CONJUNTO ILANTA 18.4 X 26 PNEUMÁTICO ..... F 2 97950
CONJUNTO ILANTA 18.4 X 34 PNEUMÁTICO ..... F 2 97850
CONJUNTO ILANTA 67 X 34 X 25 PNEUMÁTICO ..... F 2 98050
CONJUNTO ILANTA 68 X 34 X 32 PNEUMÁTICO ..... F 2 98000
..... F 2 98100
CONJUNTO ILANTA 68 X 36 X 26 PNEUMÁTICO ..... F 2 97880
CONJUNTO VÁLVULA DE CONTROL DEL GUINCHE ..... A 6 15100
..... A 6 15150
..... A 6 15200
CONTROL DE FRENO DE CARRETERA ..... A 7 26000
..... A 7 26025
..... A 7 27250
..... A 7 27650
CONTROLES & HIDÁULICA DEL GUINCHE ..... A 6 12070
..... A 6 12080
..... A 6 12250
CONTROLES DE LA TRANSMISIÓN-18000 ..... A 3 66010
..... A 3 66250
CONTROLES DEL FRENO DE SERVICIO ..... A 7 26000
..... A 7 26025
..... A 7 27250
..... A 7 27650
CONTROLES DEL FRENO SECUNDARIO ⊠ ..... A 7 30500
..... A 7 30550
..... A 7 30575
CONTROLES DEL REGULADOR ..... D 1 30000
CONTROLES DEL VOLANTE DE DIRECCIÓN ⊠ ..... A 9 26000
..... A 9 26100
..... A 9 26100
CONTROLES FRENO SERVICIO ..... A 7 29400
..... A 7 29410
..... A 7 29420
CONTROLES, ACELERADOR ..... D 1 30000
CONTROLES, GUINCHE ..... A 6 12250
CONTROLES, TRANSMISION ..... A 3 66010
..... A 3 66250
CONVERTIDOR, CONJUNTO ..... A 3 60010
..... A 3 60050

INDICE ALFABÉTICO (cont.)

D

DEPÓSITO & LÍNEAS DE COMBUSTIBLE ..... D 1 11000
..... D 1 11100
..... D 1 11160
..... D 1 11250
DIFERENCIAL DELANTERO & CONJUNTO DE CARCASA ..... A 4 15020
..... A 4 15040
..... A 4 16210
DIFERENCIAL POSTERIOR & CONJUNTO DE CARCASA ..... A 4 21625
..... A 4 21900
..... A 4 26300
DIRECCIÓN DE EMERGENCIA ⊠ ..... A 9 13100
..... A 9 13450
DOSEL ..... F 2 11000
..... F 2 11050
..... F 2 11075

E

EJE CONVERTIDO & CONJUNTO DE ENGRANAJES ..... A 3 61010
..... A 3 61050
EJE DELANTERO, CONJUNTO-17620 ..... A 4 11300
EJE DELANTERO, CONJUNTO-17600 ..... A 4 11325
EJE DELANTERO, CONJUNTO-17620 ..... A 4 11350
EJE TRASERO, CONJUNTO-17620 ..... A 4 19010
..... A 4 19020
..... A 4 19040
EMBRAGUE P.T.O. ..... A 3 63000
EMBRAGUE PTO DE CONJUNTO EJE IMPUSLOR/
CAJA DE CHUMACERA ..... A 5 13000
ESTRUCTURA DEL TANQUE HIDRÁULICO ..... A 9 16300
..... A 9 16325
EXTINTOR DE FUEGO ..... F 2 80000

F

FILTRO DEL AIRE ..... A 1 25850
FILTRO PRIMARIO ⊠ ..... A 1 28300
FRENO CONJUNTO SECUNDARIO ⊠ ..... A 7 35000
..... A 7 35110
FRENO HIDRAULICO, TRANSMISIÓN ..... A 3 64020

G

GRAPAS ..... F 2 95000
GUINCHE, HIDRAULICA ..... A 6 12070
..... A 6 12250

H

HIDRÁULICA-ARCO, AGARRADERA & MOTOR ..... A 10 16050
..... A 10 16210
HYDRÁULICA, ARCO, GARRA, AGUILÓN &
CABEZA DEL MOTOR ..... A 10 16050

I

ILANTAS DE RUEDA ..... F 2 97650
..... F 2 97700
..... F 2 97800
..... F 2 97850
INSTALACION REJILLA ⊠ ..... F 2 33000

J

JIG PARA BRISA LIMPIADOR ⊠ ..... F 2 94000

L

LAMINA & SOPORTE ..... B 3 12500
LINEAS DE ENGRASE ..... B 1 18500
..... B 1 18565
..... B 1 18575
LUCES ⊠ ..... F 2 90800
..... F 2 90850

M

MANDOS DE DIRECCIÓN & CUCHILLAS ..... A 9 22300
MANDOS-ARCO & GARRA ..... A 10 20160
..... A 10 20175
..... A 10 20225
MONTADUR DE EJE, TRASERO ..... B 1 23400
MONTADURA DE EJE & DE SOPORTE ..... B 1 15610
..... B 1 15620

P

PANEL DE INSTRUMENTOS ..... F 1 20800
..... F 1 20860
PATAS DE MONTAJE ELÁSTICO DEL MOTOR ..... A 1 16250
POLEA - GUIA & MONTURA ..... B 2 10070
..... B 2 10095

R

RADIADOR & CONEXIONES ..... A 1 11455
..... A 1 11465
..... A 1 11470
..... A 1 11475

S

SILENCIADOR ..... A 1 23100
..... A 1 23110
SILENCIADOR DEL FILTRO DE AIRE & SOPORTE ..... A 1 23100
..... A 1 23110
SISTEMA DE ESCAPE ..... A 1 23100
..... A 1 23110
SISTEMA DE REFRIGERACIÓN ..... A 1 11455
..... A 1 11465
..... A 1 11470
..... A 1 11475
SISTEMA ELÉTRICO ..... F 2 51900
SISTEMA ELECTRICO ..... F 2 51800
..... F 2 51930
SISTEMA HIDRAULICO DE DIRECCION & DE LAMINA ..... A 9 11010
..... A 9 11100
..... A 9 11150
SISTEMA HIDRÁULICO, TRANSMISIÓN &
CONVERTIDOR DE PAR ..... A 8 11000
..... A 8 11150
..... A 8 11550
SOPORTE DE LA TRANSMISION ..... A 3 67010
..... A 3 67050
SOPORTE DEL EJE TRASERO ..... B 1 23400
SOPORTE PISO & ASIENTO ..... C 1 11000
..... C 1 11050
SOPORTE PLANET CONJUNTO FD & RD 17620 & 17800 ..... A 4 30115
SOPORTE PLANET CONJUNTO-17620 ..... A 4 30120

T

TRANSMISIÓN, CONJUNTO -18000 ..... A 3 60010
..... A 3 60050
TRANSMISION & CONVERTIDORES HIDRAULICOS ..... A 8 11000
..... A 8 11150
..... A 8 11550

INDICE ALFABÉTICO (cont.)

T

TRANSMISIÓN GRUPO DE EJES & ENGRENAJES ..... A 3 62010
..... A 3 62025
TRANSMISSIÓN & CONJUNTO DEL CONVERTIDOR ..... A 3 60010
..... A 3 60050

V

VÁLVULA DE ARCO & AGARRE ..... E 2 30620
VÁLVULA DE CONTROL - DIRRECCIÓN,HOJA,ARCO,
ARPEO & MOTOR ..... E 2 32000
..... E 2 32100
VÁLVULA DE CONTROL DE TRANSMISIÓN ..... A 3 65000
..... A 3 65000
..... A 3 65010
..... A 3 65010
VÁLVULA DE CONTROL-ARCO, AGARRADERA & MOTOR ..... E 2 30620
VÁLVULA DE CONTROL, DIRECCION & CUCHILLA ..... E 2 30380
..... E 2 30420
..... E 2 30575
VÁLVULA DE CONTRÔLE-VOLANTE DE DIRECCIÓN ☒ ..... E 2 44000
VÁLVULA, CONTROL DE TRANSMISIÓN ..... A 3 65000
..... A 3 65010
VÁLVULA, DIRECCION & CUCHILLA ..... E 2 30420
..... E 2 30575
VOLANTE DIRECCIÓN - VÁLVULA DE CONTROL ..... E 2 44000

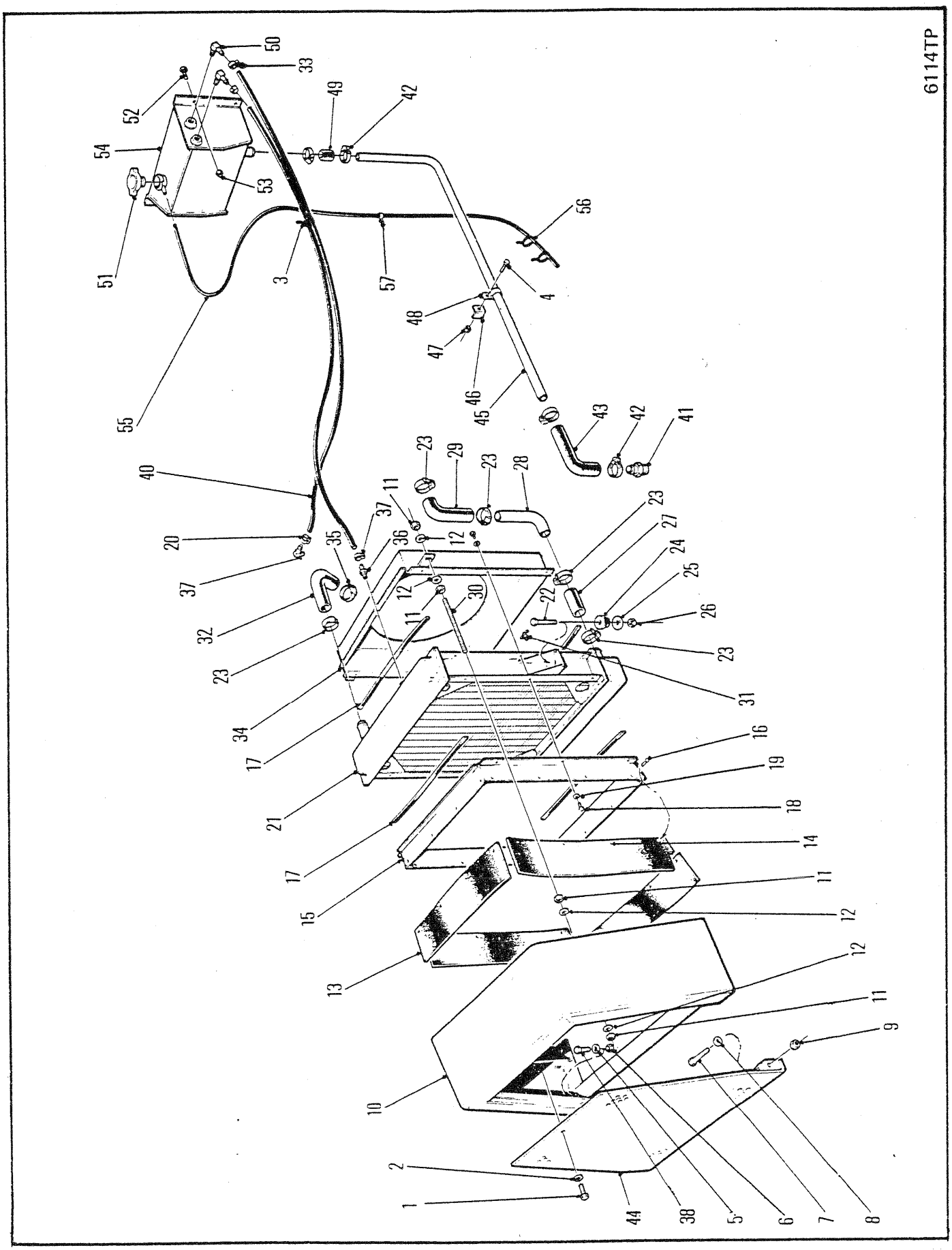
6114TP
50
33
52
49
42
54
53
56
51
3
57
4
48
47
46
45
55
43
42
41
40
23
29
23
28
11
37
23
27
20
35
36
12
24
37
12
25
32
11
30
22
26
23
23
34
31
17
16
21
19
18
17
14
15
11
12
13
12
11
9
10
2
1
44
38
5
6
7
8

RADIATOR & CONNECTIONS
RADIATEUR ET CONNEXION
KÜHLER UND VERBINDUNGEN
RADIADOR E CONEXÕES
RADIADOR Y CONEXIONES

No.	Part No.	Qty	Description	Description	Benennung	Descrição	Descripción
1	17C001024	1	Bolt	boulon	Bolzen	parafuso	bulón
2	27E000010	1	Washer	rondelle	Scheibe	arruela	arandela
3	1736910	1	Tie	attache	Haft	liame	atadura
4	17C000616	1	Bolt	boulon	Bolzen	parafuso	bulón
5	27E000010	4	Washer	rondelle	Scheibe	arruela	arandela
6	85D000010	4	Nut	écrou	Mutter	porca	tuerca
7	17C001040	2	Bolt	boulon	Bolzen	parafuso	bulón
8	27E000010	2	Flatwasher	rondelle plate	Unterlegscheibe	arruela chata	arandela plana
9	7D0000010	2	Nut	écrou	Mutter	porca	tuerca
10	1930802	1	Shroud	enveloppe	Umkleidung	proteção	envolvente
11	63D000008	8	Nut	écrou	Mutter	porca	tuerca
12	27E000008	8	Flatwasher	rondelle plate	Unterlegscheibe	arruela chata	arandela plana
13	1922375	2	Rubber strip	bande de caoutchouc	Gummistriefen	tira de borracha	tira de goma
14	1922374	2	Rubber strip	bande de caoutchouc	Gummistriefen	tira de borracha	tira de goma
15	1928581	1	Shroud	enveloppe	Umkleidung	proteção	envolvente
16	1927424	16	Rivet	rivet	Niet	rebite	remache
17	●1901632	4	Weatherstrip	calfatage	Zugluftabschliesser	tira vedadora	calafate ventana
18	33C000410	12	Bolt	boulon	Bolzen	parafuso	bulón
19	25E000015	12	Flatwasher	rondelle plate	Unterlegscheibe	arruela chata	arandela plana
20	6515575	1	Clamp	pince	Schelle	braçadeira	abrazadera
21	○1930893	1	Radiator	radiateur	Kühler	radiador	radiador
22	18C000844	2	Bolt	boulon	Bolzen	parafuso	bulón
23	42H000032	4	Clamp	pince	Schelle	braçadeira	abrazadera
24	569739	2	Rubber mount	mont de caoutchouc	Gummibefestigung	montagem borracha	montura de caucho
25	616796	2	Flatwasher	rondelle plate	Unterlegscheibe	arruela chata	arandela plana
26	86D000008	2	Nut	écrou	Mutter	porca	tuerca
27	1M0016036	1	Hose	tuyau flexible	Schlauch	mangueira	manguera
28	1927303	1	Elbow	coude	Winkelrohr	cotovêlo	codo
29	1927304	1	Hose	tuyau flexible	Schlauch	mangueira	manguera
30	1927224	2	Rod	tige	Stange	varão	varilla
31	72F000002	1	Draincock	robinet vidange	Abflusshahn	torneira purga	grifo purga
32	1925695	1	Hose	tuyau flexible	Schlauch	mangueira	manguera
33	42H000006	1	Clamp	pince	Schelle	braçadeira	abrazadera
34	1933845	1	Rear shroud	capot arrire	Hintere Haube	aro de ref tras	cubierta tras
35	42H000040	1	Clamp	pince	Schelle	braçadeira	abrazadera
36	666863	1	Connector	raccord	Verbindungsstück	ligador	conector
37	1931852	1	Fitting	ajustage	Verbindung	ajuste	accesorio
38	17C001036	2	Bolt	boulon	Bolzen	parafuso	bulón
39	666838	1	Elbow	coude	Winkelrohr	cotovêlo	codo
40	1929509	2	Hose	tuyau flexible	Schlauch	mangueira	manguera
41	667288	1	Connector	raccord	Verbindungsstück	ligador	conector
42	42H000020	4	Clamp	pince	Schelle	braçadeira	abrazadera
43	1923862	1	Elbow	coude	Winkelrohr	cotovêlo	codo
44	[1]1932747	1	Grille	grille	Grill	grade	careta
45	1930672	1	Tube	tube	Rohr	tubo	tubo

[1] □541B-101-CAC➡541B-9999-CAC, 543B-101-CAC➡543B-9999-CAC

665GM 541A-101-CAC➡541B-9999-CAC
665GMGR 543A-101-CAC➡543B-9999-CAC

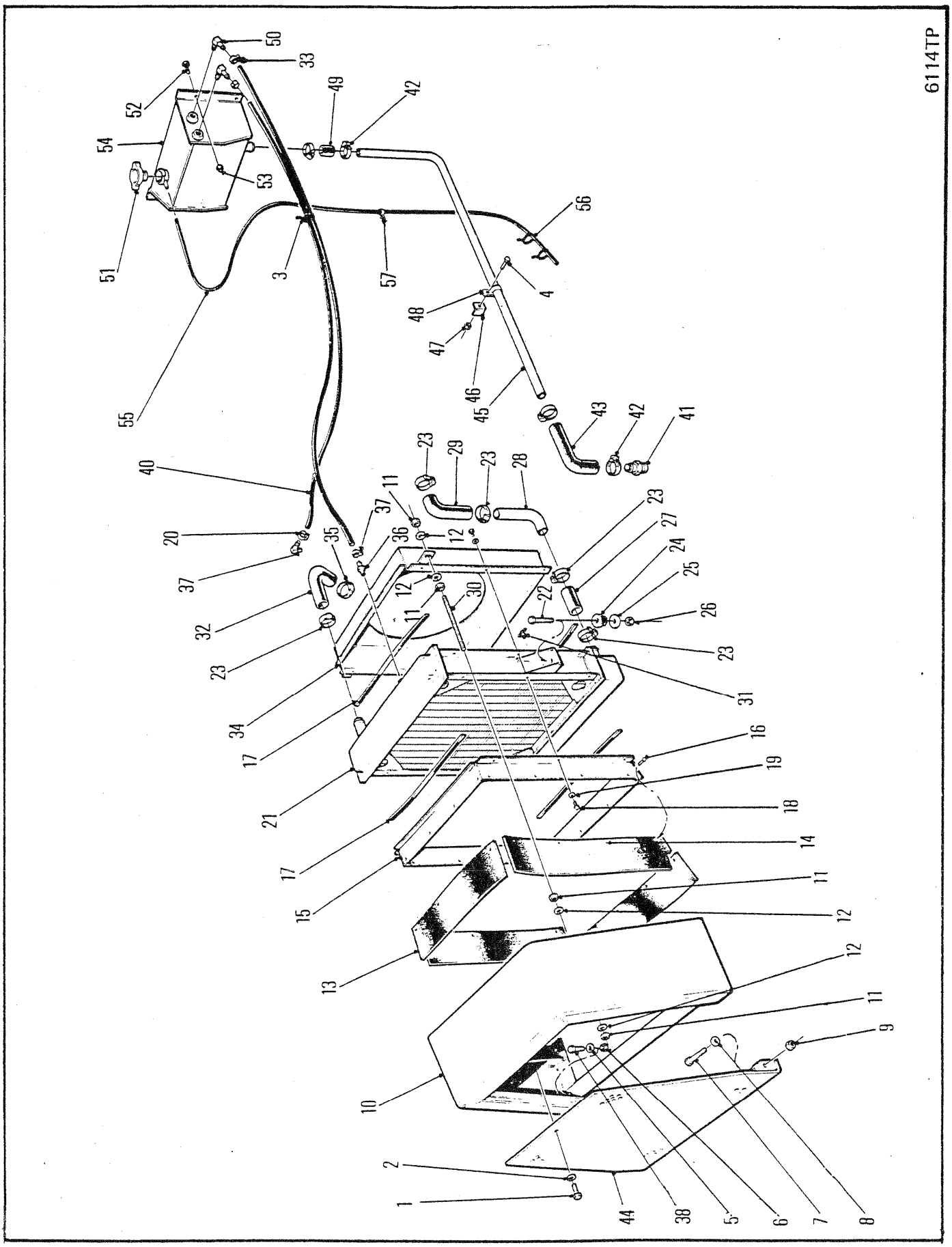
6114TP
50
33
52
49
42
54
53
56
51
3
57
4
48
47
46
55
45
43
42
41
40
23
29
23
28
11
37
23
27
20
35
36
12
24
37
12
25
30
22
26
32
11
23
23
34
31
17
16
21
19
18
17
14
15
11
12
13
12
11
9
10
2
1
44
38
5
6
7
8

RADIATOR & CONNECTIONS
RADIATEUR ET CONNEXION
KÜHLER UND VERBINDUNGEN
RADIADOR E CONEXÕES
RADIADOR Y CONEXIONES

No.	Part No.	Qty	Description	Description	Benennung	Descrição	Descripción
46	1917837	1	Bracket	support	Winkel	grampo	grampa
47	85D000006	1	Nut	écrou	Mutter	porca	tuerca
48	6H0000020	1	Clip	attache	Schelle	braçadeira	abrazadera
49	1M0008030	1	Hose	tuyau flexible	Schlauch	mangueira	manguera
50	666838	1	Elbow	coude	Winkelrohr	cotovêlo	codo
51	1926961	1	Cap	chapeau	Kappe	tampa	tapa
52	17C000620	4	Bolt	boulon	Bolzen	parafuso	bulón
53	85D000006	4	Locknut	contre-écrou	Gegenmutter	contra porca	contratuerca
54	1930665	1	Surge tank	réservoir dexpan	Buffertank	tanque de compens	tq golpe sobrten
55	1925699	1	Hose	tuyau flexible	Schlauch	mangueira	manguera
56	1539058	2	Tie	attache	Haft	liame	atadura
57	30H000031	1	Clamp	pince	Schelle	braçadeira	abrazadera
58	1930804	1	Grille	grille	Grill	grade	careta

1 □541B-101-CAC➡541B-9999-CAC, 543B-101-CAC➡543B-9999-CAC

665GM 541A-101-CAC➡541B-9999-CAC
665GMGR 543A-101-CAC➡543B-9999-CAC

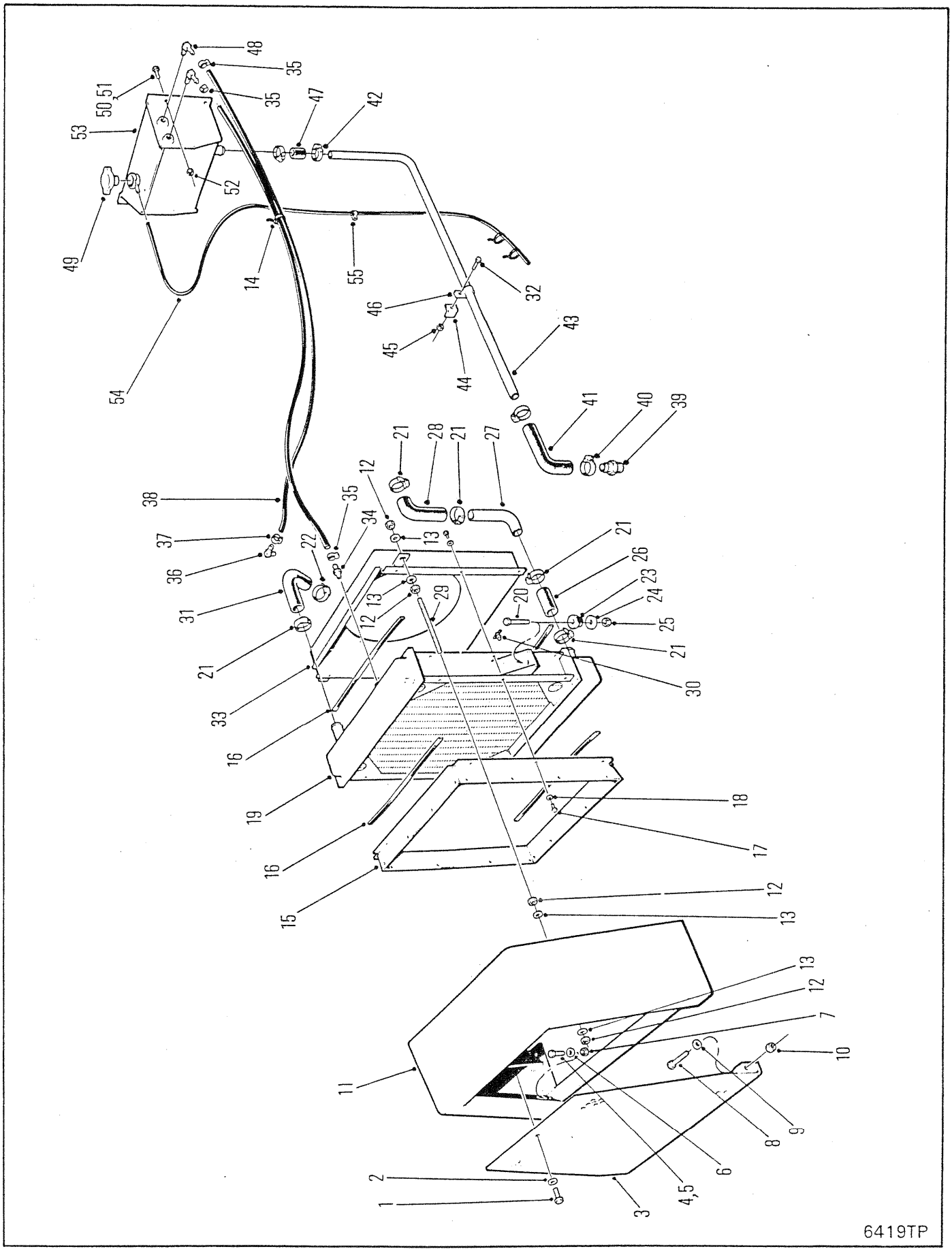
48
35
51
50
35
47
42
53
52
49
14
55
32
46
43
45
44
54
41
40
39
21
28
21
27
12
38
35
34
37
22
13
21
36
26
23
24
31
13
29
20
25
12
21
21
33
30
16
19
18
17
16
12
15
13
13
12
7
10
11
8
9
6
2
4,5
1
3
6419TP

RADIATOR & CONNECTIONS
RADIATEUR & CONNEXION
KÜHLER & VERBINDUNGEN
RADIADOR & CONEXÕES
RADIADOR & CONEXIONES

No.	Part No.	Qty	Description	Description	Benennung	Descrição	Descripción
1	17C001024	1	Bolt	boulon	Bolzen	parafuso	bulón
2	27E000010	1	Washer	rondelle	Scheibe	arruela	arandela
3	1932747	1	Grille	grille	Grill	grade	careta
4	17C001032	2	Bolt	boulon	Bolzen	parafuso	bulón
5	17C001040	2	Bolt	boulon	Bolzen	parafuso	bulón
6	27E000010	8	Flatwasher	rondelle plate	Unterlegscheibe	arruela chata	arandela plana
7	85D000010	4	Nut	écrou	Mutter	porca	tuerca
8	17C001040	2	Bolt	boulon	Bolzen	parafuso	bulón
9	27E000010	2	Flatwasher	rondelle plate	Unterlegscheibe	arruela chata	arandela plana
10	7D000010	2	Nut	écrou	Mutter	porca	tuerca
11	1930802	1	Shroud	enveloppe	Umkleidung	proteção	envolvente
12	63D000008	8	Nut	écrou	Mutter	porca	tuerca
13	27E000008	8	Flatwasher	rondelle plate	Unterlegscheibe	arruela chata	arandela plana
14	1736910	1	Tie	attache	Haft	liame	atadura
15	1933808	1	Front shroud	capot avant	Vord Haube	arco de ref diant	cubierta delant
16	●1901632	-	Weatherstrip	calfatage	Zugluftabschliesser	tira vedadora	calafate ventana
17	33C000410	12	Bolt	boulon	Bolzen	parafuso	bulón
18	25E000014	12	Flatwasher	rondelle plate	Unterlegscheibe	arruela chata	arandela plana
19	○---------	1	Radiator	radiateur	Kühler	radiador	radiador
20	18C000844	2	Bolt	boulon	Bolzen	parafuso	bulón
21	42H000032	5	Clamp	pince	Schelle	braçadeira	abrazadera
22	42H000040	1	Clamp	pince	Schelle	braçadeira	abrazadera
23	569739	2	Mount	support	Befestigung	apoio	montura
24	616796	2	Flatwasher	rondelle plate	Unterlegscheibe	arruela chata	arandela plana
25	86D000008	2	Locknut	contre-écrou	Gegenmutter	contra porca	contratuerca
26	1M016036	1	Hose	tuyau flexible	Schlauch	mangueira	manguera
27	1927303	1	Elbow	coude	Winkelrohr	cotovêlo	codo
28	1927304	1	Hose	tuyau flexible	Schlauch	mangueira	manguera
29	1927224	1	Rod	tige	Stange	varão	varilla
30	72F000002	1	Draincock	robinet vidange	Abflusshahn	torneira purga	grifo purga
31	1925695	1	Hose	tuyau flexible	Schlauch	mangueira	manguera
32	17C000616	1	Bolt	boulon	Bolzen	parafuso	bulón
33	1933845	1	Rear shroud	capot arrire	Hintere Haube	aro de ref tras	cubierta tras
34	666863	1	Connector	raccord	Verbindungsstück	ligador	conector
35	6515575	3	Clamp	pince	Schelle	braçadeira	abrazadera
36	1931852	1	Fitting	ajustage	Verbindung	ajuste	accesorio
37	2310192	1	Clamp	pince	Schelle	braçadeira	abrazadera
38	1929509	2	Hose	tuyau flexible	Schlauch	mangueira	manguera
39	667288	1	Connector	raccord	Verbindungsstück	ligador	conector
40	42H000020	2	Clamp	pince	Schelle	braçadeira	abrazadera
41	1923862	1	Hose	tuyau flexible	Schlauch	mangueira	manguera
42	42H000020	2	Clamp	pince	Schelle	braçadeira	abrazadera
43	1930672	1	Hose	tuyau flexible	Schlauch	mangueira	manguera
44	1917837	1	Bracket	support	Winkel	grampo	grampa
45	85D000006	1	Nut	écrou	Mutter	porca	tuerca

665GM 541C-101-CAC → 541D-101-CAC
665GMGR 543C-101-CAC → 543D-101-CAC

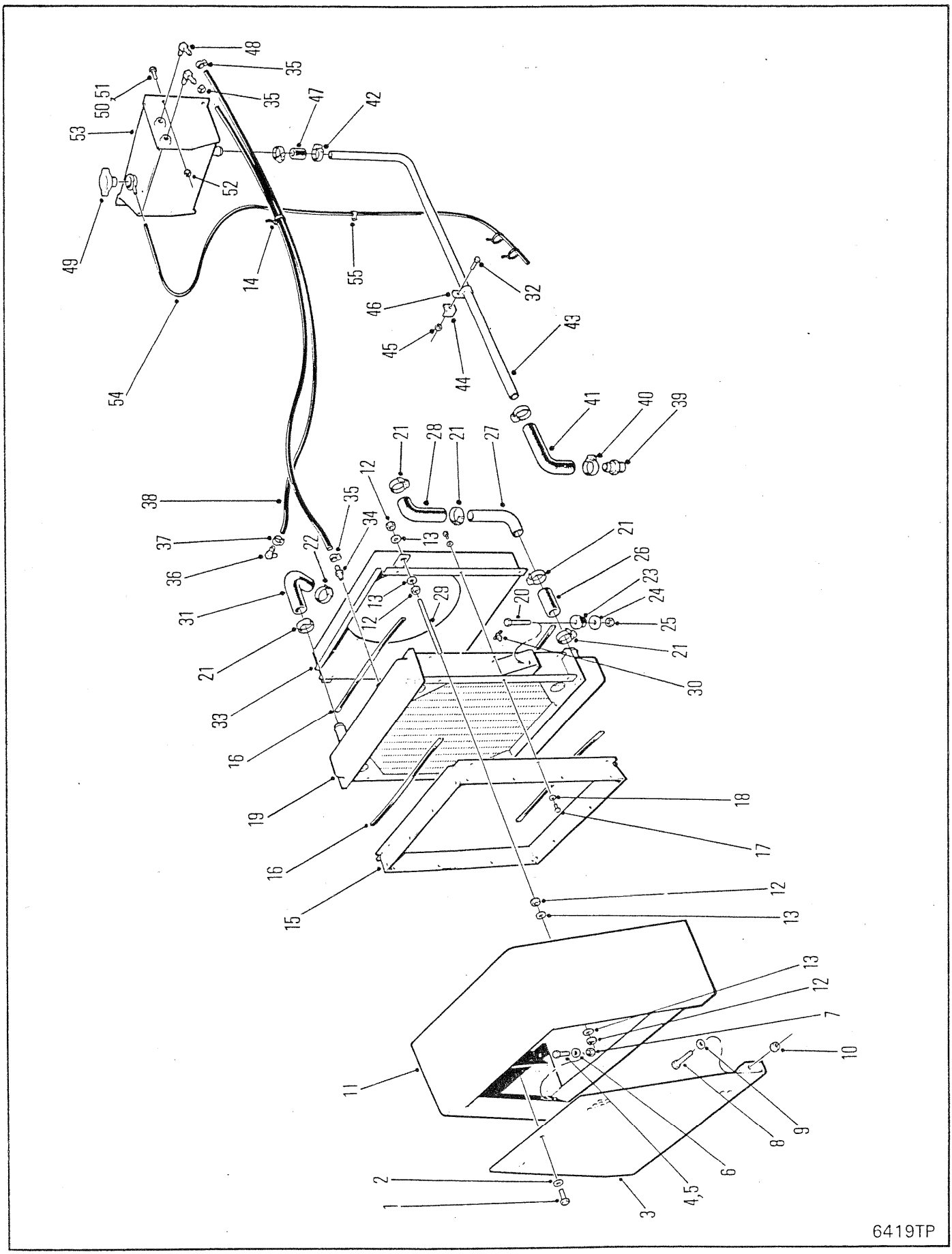
48
35
50,51
35
47
42
53
52
49
14
55
32
46
43
45
44
54
41
40
39
21
28
21
27
12
38
35
34
13
37
22
21
36
26
23
31
13
29
20
24
12
25
21
21
30
33
16
19
18
17
16
12
15
13
13
12
7
10
11
8
9
6
2
4,5
1
3
6419TP

RADIATOR & CONNECTIONS
RADIATEUR & CONNEXION
KÜHLER & VERBINDUNGEN
RADIADOR & CONEXÕES
RADIADOR & CONEXIONES

No.	Part No.	Qty	Description	Description	Benennung	Descrição	Descripción
46	6H000020	1	Clip	attache	Schelle	braçadeira	abrazadera
47	1M008030	1	Hose	tuyau flexible	Schlauch	mangueira	manguera
48	666838	2	Connector	raccord	Verbindungsstück	ligador	conector
49	1926961	1	Cap	chapeau	Kappe	tampa	tapa
50	17C000620	3	Bolt	boulon	Bolzen	parafuso	bulón
51	33C000616	1	Bolt	boulon	Bolzen	parafuso	bulón
52	85D000006	3	Locknut	contre-écrou	Gegenmutter	contra porca	contratuerca
53	1933786	1	Surge tank	réservoir dexpan	Buffertank	tanque de compens	tq golpe sobrten
54	1925699	1	Hose	tuyau flexible	Schlauch	mangueira	manguera
55	1539058	2	Tie	attache	Haft	liame	atadura

665GM 541C-101-CAC → 541D-101-CAC
665GMGR 543C-101-CAC → 543D-101-CAC

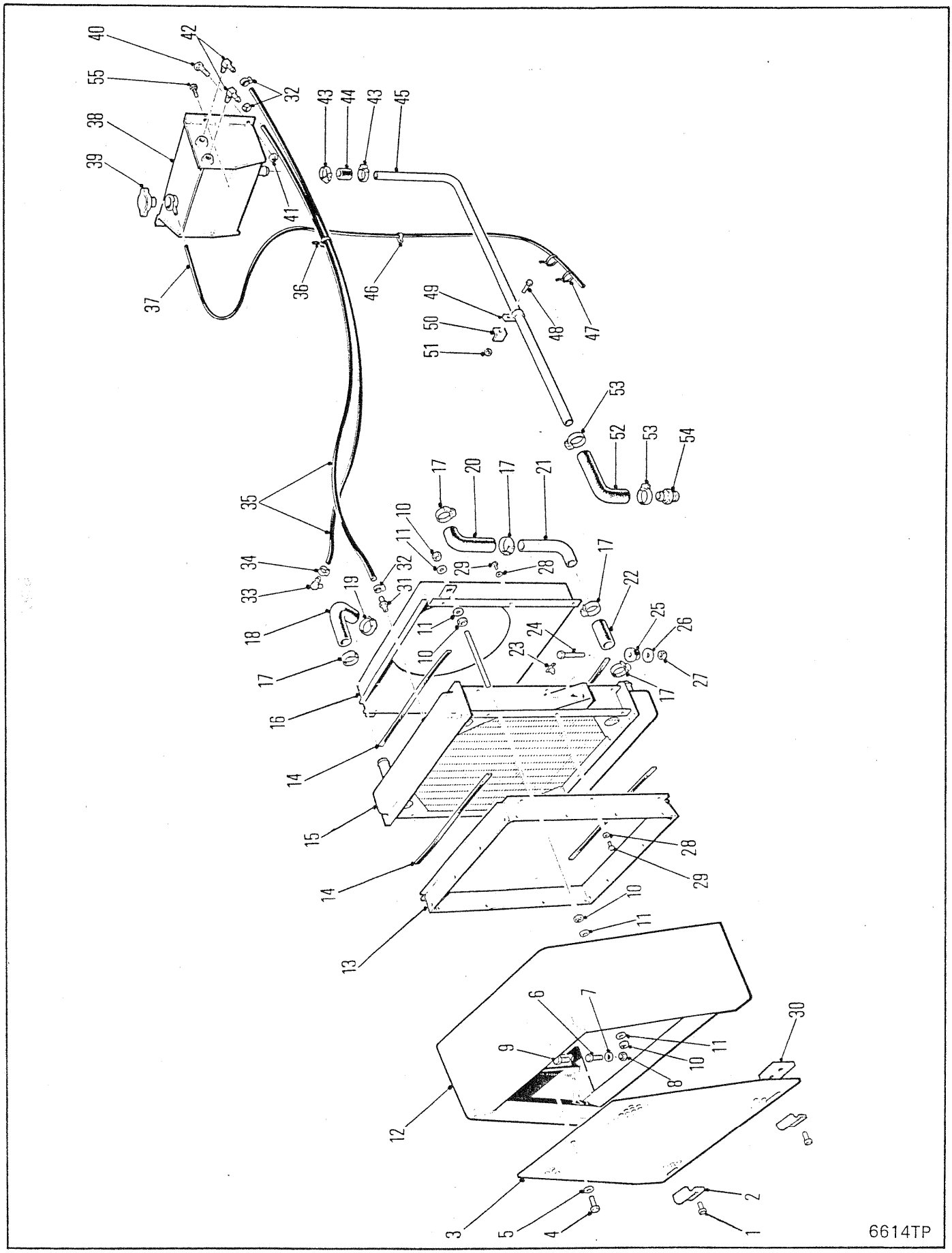
40
42
55
32
38
39
43
44
43
45
41
37
36
46
49
50
51
48
47
53
52
53
54
35
17
20
17
21
10
11
34
32
29
28
17
33
31
22
19
18
11
24
25
26
10
23
17
27
16
14
15
28
29
14
10
11
13
6
7
30
9
11
10
8
12
2
3
5
4
1
6614TP

RADIATOR & CONNECTIONS
RADIATEUR & CONNEXION
KÜHLER & VERBINDUNGEN
RADIADOR & CONEXÕES
RADIADOR & CONEXIONES

No.	Part No.	Qty	Description	Description	Benennung	Descrição	Descripción
1	17C000820	4	Bolt	boulon	Bolzen	parafuso	bulón
2	1932802	2	Strap	bande	Band	faixa	banda
3	1934894	1	Grille	grille	Grill	grade	careta
4	17C001024	1	Bolt	boulon	Bolzen	parafuso	bulón
5	27E000010	1	Flatwasher	rondelle plate	Unterlegscheibe	arruela chata	arandela plana
6	17C001040	2	Bolt	boulon	Bolzen	parafuso	bulón
7	27E000010	8	Flatwasher	rondelle plate	Unterlegscheibe	arruela chata	arandela plana
8	85D000010	4	Nut	écrou	Mutter	porca	tuerca
9	17C001032	2	Bolt	boulon	Bolzen	parafuso	bulón
10	7D000008	8	Nut	écrou	Mutter	porca	tuerca
11	27E000008	8	Flatwasher	rondelle plate	Unterlegscheibe	arruela chata	arandela plana
12	1934896	1	Shroud assy	ens enveloppe	Umkleidung vollst	conj do proteção	conj do envolvente
13	1933808	1	Front shroud	capot avant	Vord Haube	arco de ref diant	cubierta delant
14	●1901632	-	Weatherstrip	calfatage	Zugluftabschliesser	tira vedadora	calafate ventana
15	○---------	1	Radiator	radiateur	Kühler	radiador	radiador
16	1933845	1	Rear shroud	capot arrire	Hintere Haube	aro de ref tras	cubierta tras
17	42H000032	5	Clamp	pince	Schelle	braçadeira	abrazadera
18	1925695	1	Hose	tuyau flexible	Schlauch	mangueira	manguera
19	42H000040	1	Clamp	pince	Schelle	braçadeira	abrazadera
20	1927304	1	Hose	tuyau flexible	Schlauch	mangueira	manguera
21	1927303	1	Hose	tuyau flexible	Schlauch	mangueira	manguera
22	1M016036	1	Hose	tuyau flexible	Schlauch	mangueira	manguera
23	72F000002	1	Draincock	robinet vidange	Abflusshahn	torneira purga	grifo purga
24	18C000844	2	Bolt	boulon	Bolzen	parafuso	bulón
25	569739	2	Rubber mount	mont de caoutchouc	Gummibefestigung	montagem borracha	montura de caucho
26	616796	2	Flatwasher	rondelle plate	Unterlegscheibe	arruela chata	arandela plana
27	86D000008	2	Locknut	contre-écrou	Gegenmutter	contra porca	contratuerca
28	25E000014	12	Flatwasher	rondelle plate	Unterlegscheibe	arruela chata	arandela plana
29	33C000410	12	Bolt	boulon	Bolzen	parafuso	bulón
30	1932401	2	Plate	plaque	Platte	placa	placa
31	666863	1	Connector	raccord	Verbindungsstück	ligador	conector
32	6515575	3	Clamp	pince	Schelle	braçadeira	abrazadera
33	1931852	1	Fitting	ajustage	Verbindung	ajuste	accesorio
34	6515575	1	Clamp	pince	Schelle	braçadeira	abrazadera
35	1929509	-	Hose	tuyau flexible	Schlauch	mangueira	manguera
36	1736910	1	Tie strap	bande dattache	Befestigungsband	cinta de ligação	banda de atadura
37	1925699	-	Hose	tuyau flexible	Schlauch	mangueira	manguera
38	1933786	1	Surge tank assy	ass réser de pompe	Sto-tankeinheit	cj tanque de comp	conj tq golpe sbrten
39	1926961	1	Cap	chapeau	Kappe	tampa	tapa
40	17C000620	3	Bolt	boulon	Bolzen	parafuso	bulón
41	85D000006	3	Locknut	contre-écrou	Gegenmutter	contra porca	contratuerca
42	666838	2	Connector	raccord	Verbindungsstück	ligador	conector
43	42H000020	2	Clamp	pince	Schelle	braçadeira	abrazadera
44	1M008030	1	Hose	tuyau flexible	Schlauch	mangueira	manguera
45	1930672	1	Tube	tube	Rohr	tubo	tubo
46	30H000031	1	Clip	attache	Schelle	braçadeira	abrazadera
47	1539058	2	Tie strap	bande dattache	Befestigungsband	cinta de ligação	banda de atadura
48	17C000616	1	Bolt	boulon	Bolzen	parafuso	bulón
49	6H000020	1	Clip	attache	Schelle	braçadeira	abrazadera
50	1917837	1	Bracket	support	Winkel	grampo	grampa
51	85D000006	1	Nut	écrou	Mutter	porca	tuerca
52	1923862	1	Elbow	coude	Winkelrohr	cotovêlo	codo
53	42H000020	2	Clamp	pince	Schelle	braçadeira	abrazadera
54	667288	1	Connector	raccord	Verbindungsstück	ligador	conector
55	33C000616	1	Bolt	boulon	Bolzen	parafuso	bulón

665GM 541E-101-CAC➡541F-9999-CAC
665GMGR 543E-101-CAC➡543E-9999-CAC 558F-101-CAC➡558F-9999-CAC

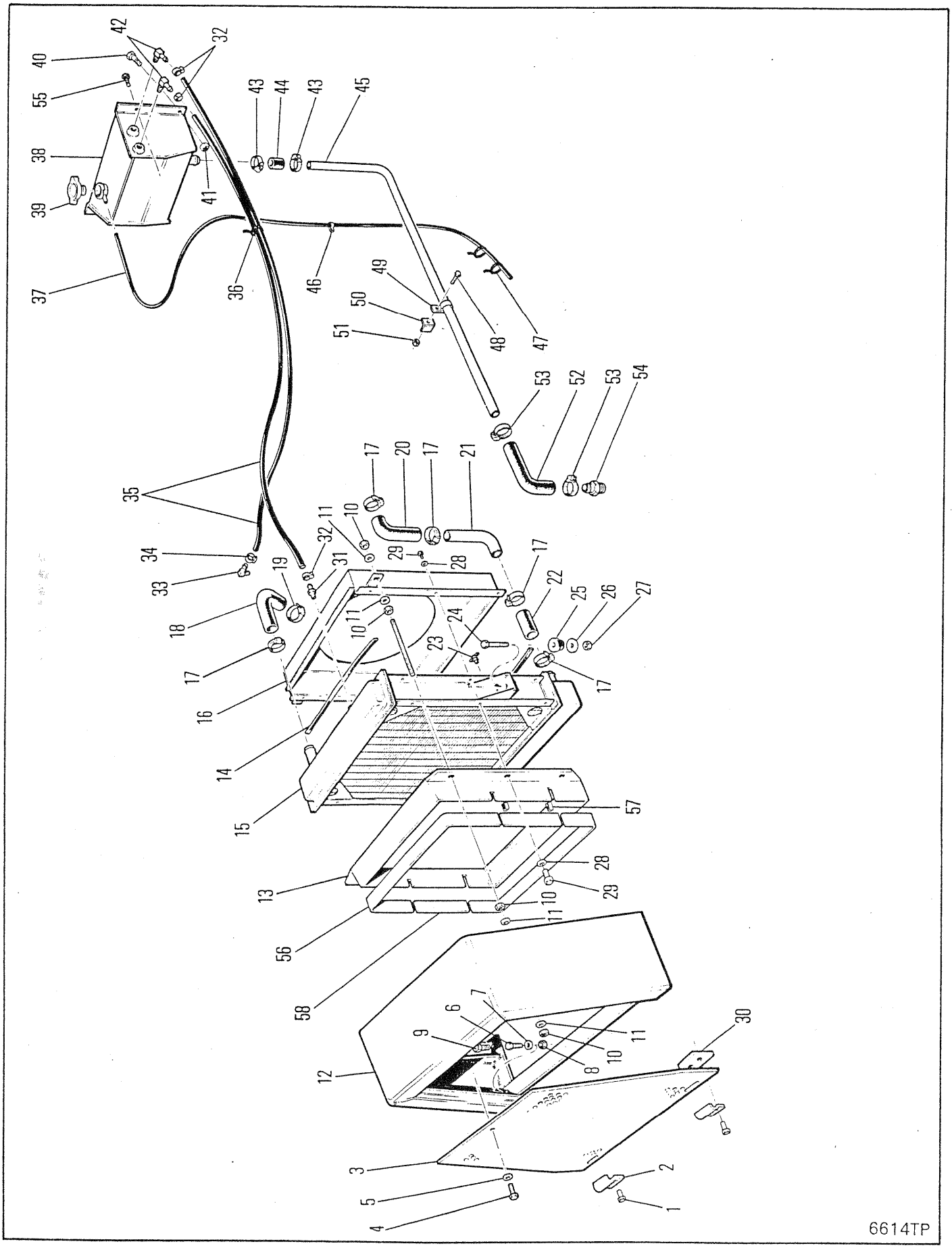
42
32
40
55
38
39
37
43
44
43
45
41
36
46
49
50
51
48
47
53
52
53
54
17
20
17
21
35
11
10
32
29
28
17
34
33
19
31
22
25
26
27
18
11
10
24
23
17
17
16
14
15
57
28
29
13
10
11
56
58
7
6
9
11
30
10
8
12
3
2
5
1
4
6614TP

RADIATOR & CONNECTIONS
RADIATEUR & CONNEXION
KÜHLER & VERBINDUNGEN
RADIADOR & CONEXÕES
RADIADOR & CONEXIONES

No.	Part No.	Qty	Description	Description	Benennung	Descrição	Descripción
1	17C000820	4	Bolt	boulon	Bolzen	parafuso	bulón
2	1932802	2	Strap	bande	Band	faixa	banda
3	1934894	1	Grille	grille	Grill	grade	careta
4	17C001024	1	Bolt	boulon	Bolzen	parafuso	bulón
5	27E000010	1	Flatwasher	rondelle plate	Unterlegscheibe	arruela chata	arandela plana
6	17C001040	2	Bolt	boulon	Bolzen	parafuso	bulón
7	27E000010	8	Flatwasher	rondelle plate	Unterlegscheibe	arruela chata	arandela plana
8	85D000010	4	Nut	écrou	Mutter	porca	tuerca
9	17C001032	2	Bolt	boulon	Bolzen	parafuso	bulón
10	7D000008	8	Nut	écrou	Mutter	porca	tuerca
11	27E000008	8	Flatwasher	rondelle plate	Unterlegscheibe	arruela chata	arandela plana
12	1934896	1	Shroud assy	ens enveloppe	Umkleidung vollst	conj do proteção	conj do envolvente
13	1937615	1	Shroud	enveloppe	Umkleidung	proteção	envolvente
14	●1901632	-	Weatherstrip	calfatage	Zugluftabschliesser	tira vedadora	calafate ventana
15	○---------	1	Radiator	radiateur	Kühler	radiador	radiador
16	1933845	1	Rear shroud	capot arrire	Hintere Haube	aro de ref tras	cubierta tras
17	42H000032	5	Clamp	pince	Schelle	braçadeira	abrazadera
18	1925695	1	Hose	tuyau flexible	Schlauch	mangueira	manguera
19	42H000040	1	Clamp	pince	Schelle	braçadeira	abrazadera
20	1927304	1	Hose	tuyau flexible	Schlauch	mangueira	manguera
21	1927303	1	Hose	tuyau flexible	Schlauch	mangueira	manguera
22	1M016036	1	Hose	tuyau flexible	Schlauch	mangueira	manguera
23	72F000002	1	Draincock	robinet vidange	Abflusshahn	torneira purga	grifo purga
24	18C000844	2	Bolt	boulon	Bolzen	parafuso	bulón
25	569739	2	Rubber mount	mont de caoutchouc	Gummibefestigung	montagem borracha	montura de caucho
26	616796	2	Flatwasher	rondelle plate	Unterlegscheibe	arruela chata	arandela plana
27	86D000008	2	Locknut	contre-écrou	Gegenmutter	contra porca	contratuerca
28	25E000014	12	Flatwasher	rondelle plate	Unterlegscheibe	arruela chata	arandela plana
29	33C000410	12	Bolt	boulon	Bolzen	parafuso	bulón
30	1932401	2	Plate	plaque	Platte	placa	placa
31	666863	1	Connector	raccord	Verbindungsstück	ligador	conector
32	6515575	3	Clamp	pince	Schelle	braçadeira	abrazadera
33	1931852	1	Fitting	ajustage	Verbindung	ajuste	accesorio
34	6515575	1	Clamp	pince	Schelle	braçadeira	abrazadera
35	1929509	-	Hose	tuyau flexible	Schlauch	mangueira	manguera
36	1736910	1	Tie strap	bande dattache	Befestigungsband	cinta de ligação	banda de atadura
37	1925699	-	Hose	tuyau flexible	Schlauch	mangueira	manguera
38	1933786	1	Surge tank assy	ass réser de pompe	Sto-tankeinheit	cj tanque de comp	conj tq golpe sbrten
39	1926961	1	Cap	chapeau	Kappe	tampa	tapa
40	17C000620	3	Bolt	boulon	Bolzen	parafuso	bulón
41	85D000006	3	Locknut	contre-écrou	Gegenmutter	contra porca	contratuerca
42	666838	2	Connector	raccord	Verbindungsstück	ligador	conector
43	42H000020	2	Clamp	pince	Schelle	braçadeira	abrazadera
44	1M008030	1	Hose	tuyau flexible	Schlauch	mangueira	manguera
45	1930672	1	Tube	tube	Rohr	tubo	tubo
46	30H000031	1	Clip	attache	Schelle	braçadeira	abrazadera
47	1539058	2	Tie strap	bande dattache	Befestigungsband	cinta de ligação	banda de atadura
48	17C000616	1	Bolt	boulon	Bolzen	parafuso	bulón
49	6H000020	1	Clip	attache	Schelle	braçadeira	abrazadera
50	1917837	1	Bracket	support	Winkel	grampo	grampa
51	85D000006	1	Nut	écrou	Mutter	porca	tuerca
52	1923862	1	Elbow	coude	Winkelrohr	cotovēlo	codo
53	42H000020	2	Clamp	pince	Schelle	braçadeira	abrazadera
54	667288	1	Connector	raccord	Verbindungsstück	ligador	conector
55	33C000616	1	Bolt	boulon	Bolzen	parafuso	bulón
56	1938024	1	Rubber strip	bande de caoutchouc	Gummistriefen	tira de borracha	tira de goma
57	1938022	15	Clip	attache	Schelle	braçadeira	abrazadera
58	1938023	4	Rubber strip	bande de caoutchouc	Gummistriefen	tira de borracha	tira de goma

665GM 541G-101-CAC→541G-9999-CAC
665GMGR 558G-101-CAC→558G-9999-CAC

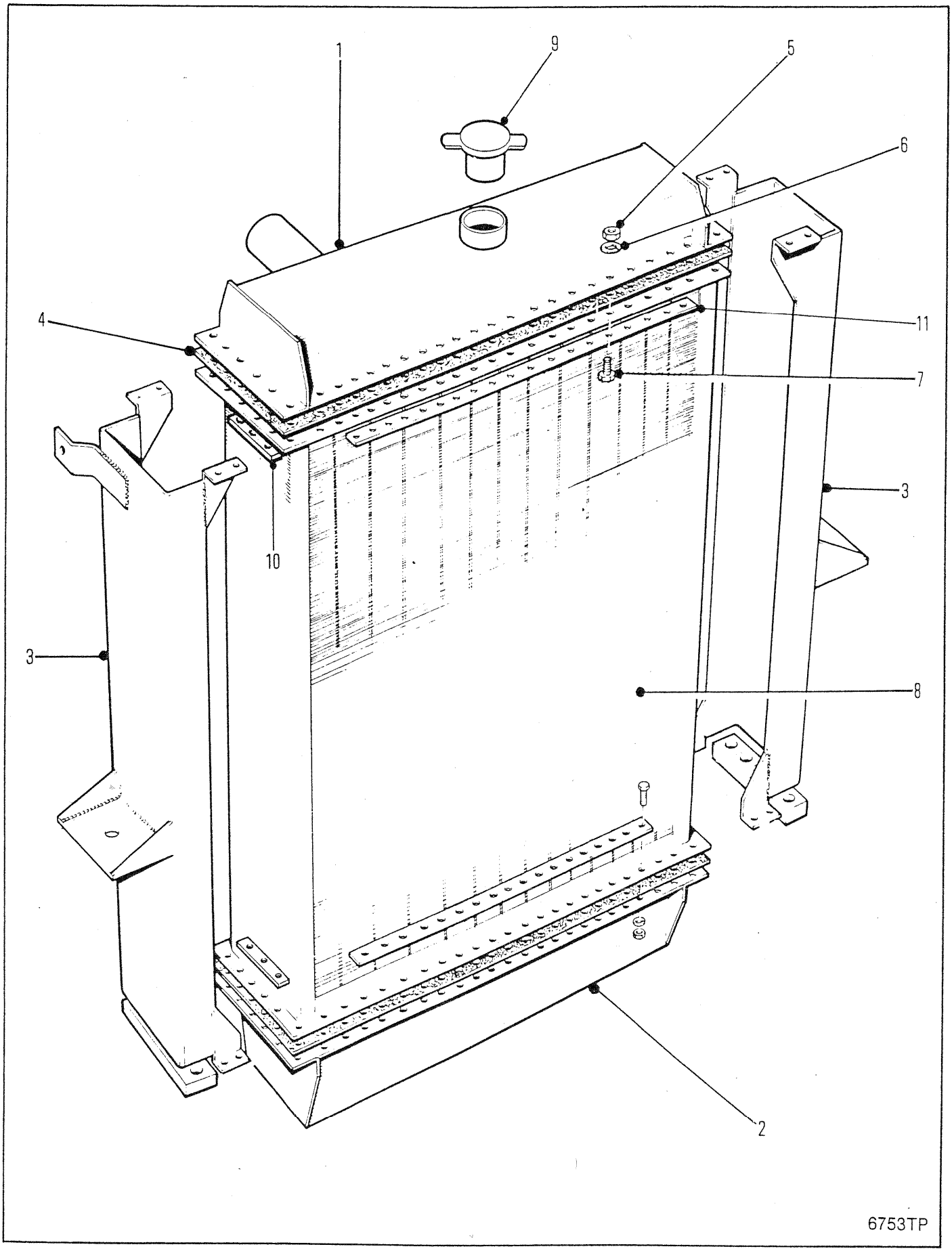
1
9
5
6
4
11
7
3
10
3
8
2
6753TP

RADIATOR ASSEMBLY
ENSEMBLE DE RADIATEUR
KÜHLER, VOLLSTÄNDIG
CONJUNTO DO RADIADOR
ONJUNTO DEL RADIADOR

No.	Part No.	Qty	Description	Description	Benennung	Descrição	Descripción
A	[1]12568538	1	Radiator	radiateur	Kühler	radiador	radiador
1	1992626	1	Top tank	réservoir superieur	Oberer behlter	tanque superior	tanque superior
2	1992625	1	Bottom tank	reservoir inférieur	Unterer Tank	reservatório inferior	depósitor inferior
3	1992074	2	Support	support	Abstützung	suporte	soporte
4	1992027	4	Gasket	garniture	Dichtung	gaxeta	empaquetadura
5	61D000006	79	Nut	écrou	Mutter	porca	tuerca
6	25E000005	80	Lockwasher	rondelle frein	Sicherungsscheibe	arruela de pressão	arandela seguridad
7	17C000516	47	Bolt	boulon	Bolzen	parafuso	bulón
7A	17C000520	32	Bolt	boulon	Bolzen	parafuso	bulón
7B	17C000512	1	Bolt	boulon	Bolzen	parafuso	bulón
8	1992069	1	Core	noyau	Innenteil	núcleo	núcleo
9	1992641	1	Cap	chapeau	Kappe	tampa	tapa
10	1992062	4	Clamp	pince	Schelle	braçadeira	abrazadera
11	1992622	4	Clamp	pince	Schelle	braçadeira	abrazadera

[1] Inc 1→11

665GM 541E-101-CAC→541F-9999-CAC
665GMGR 543E-101-CAC→543E-9999-CAC 558F-101-CAC→558F-9999-CAC

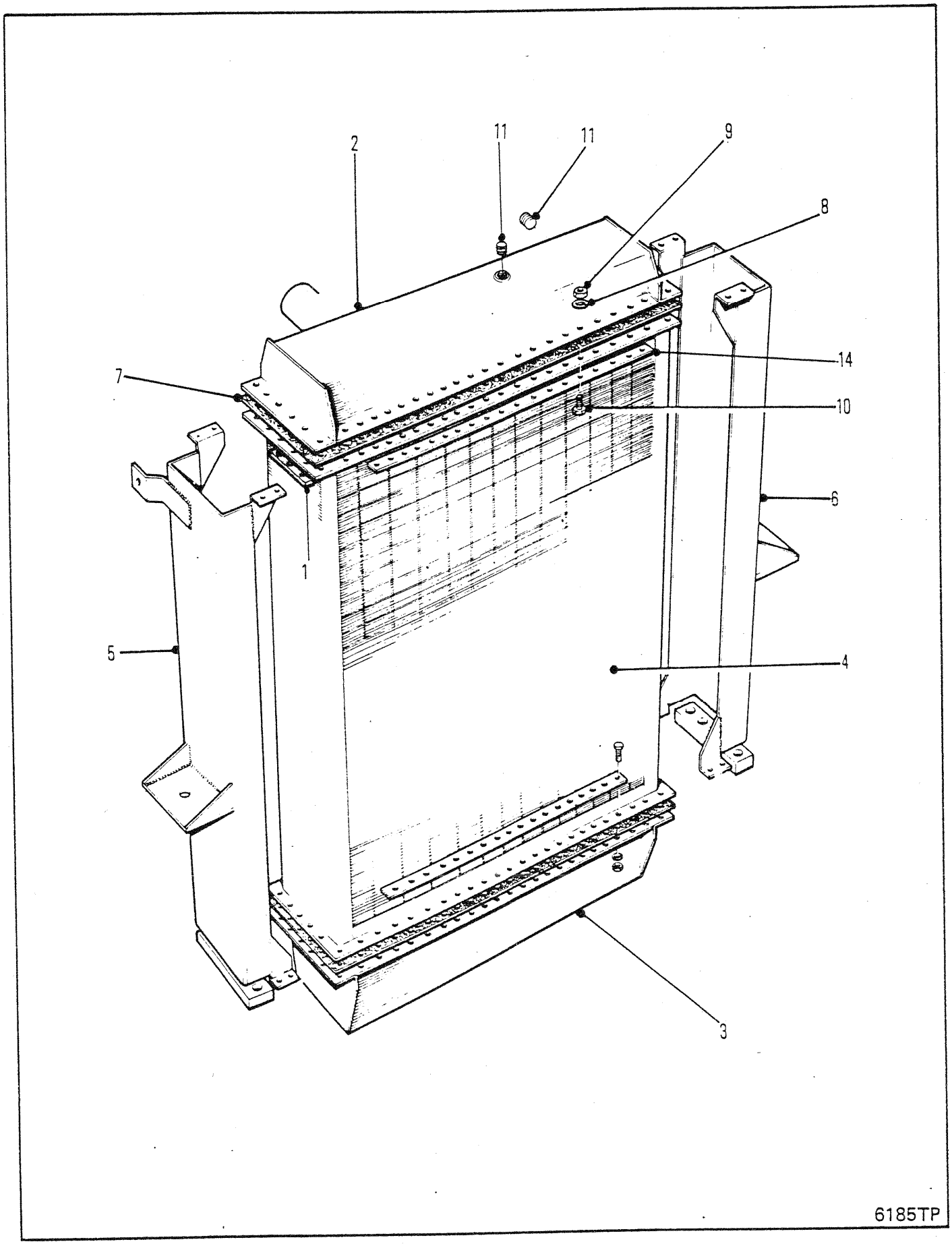
2
11
11
9
8
14
7
10
6
1
5
4
3
6185TP

RADIATOR ASSEMBLY
RADIATEUR, ENSEMBLE
KÜHLER, VOLLST
RADIADOR, CONJUNTO
ADIADOR, CONJUNTO

No.	Part No.	Qty	Description	Description	Benennung	Descrição	Descripción
A	[1]1930893	1	Radiator	radiateur	Kühler	radiador	radiador
B	[1,2]1930281	1	Radiator	radiateur	Kühler	radiador	radiador
1	1992073	4	Strip	ruban	Band	faixa	tira
2	1992076	1	Top tank	réservoir superieur	Oberer behlter	tanque superior	tanque superior
3	1992075	1	Bottom tank	reservoir inférieur	Unterer Tank	reservatório inferior	depósitor inferior
4	1992069	1	Core	noyau	Innenteil	núcleo	núcleo
5	1992073	1	Channel RH	canal, droit	Rechter Kkanal	canal direito	canal derecho
6	1992074	1	Channel LH	canal, gauche	Linker Kanal	canal esquerdo	canal izquierdo
7	1992070	4	Gasket	garniture	Dichtung	gaxeta	empaquetadura
8	23E000005	70	Lockwasher	rondelle frein	Sicherungsscheibe	arruela de pressão	arandela seguridad
9	61D000005	70	Nut	écrou	Mutter	porca	tuerca
10	17C000516	70	Bolt	boulon	Bolzen	parafuso	bulón
11	1992059	2	Plug	bouchon	Stopfen	bujão	tapón
12	†40K000004	1	Fitting	ajustage	Verbindung	ajuste	accesorio
13	†40K000002	1	Fitting	ajustage	Verbindung	ajuste	accesorio
14	1992071	4	Strip	ruban	Band	faixa	tira

[1] Inc 1➡14

[2] □546H-101-CAC&➡

665GM 541A-101-CAC➡541D-9999-CAC
665GMGR 543A-101-CAC➡543D-9999-CAC

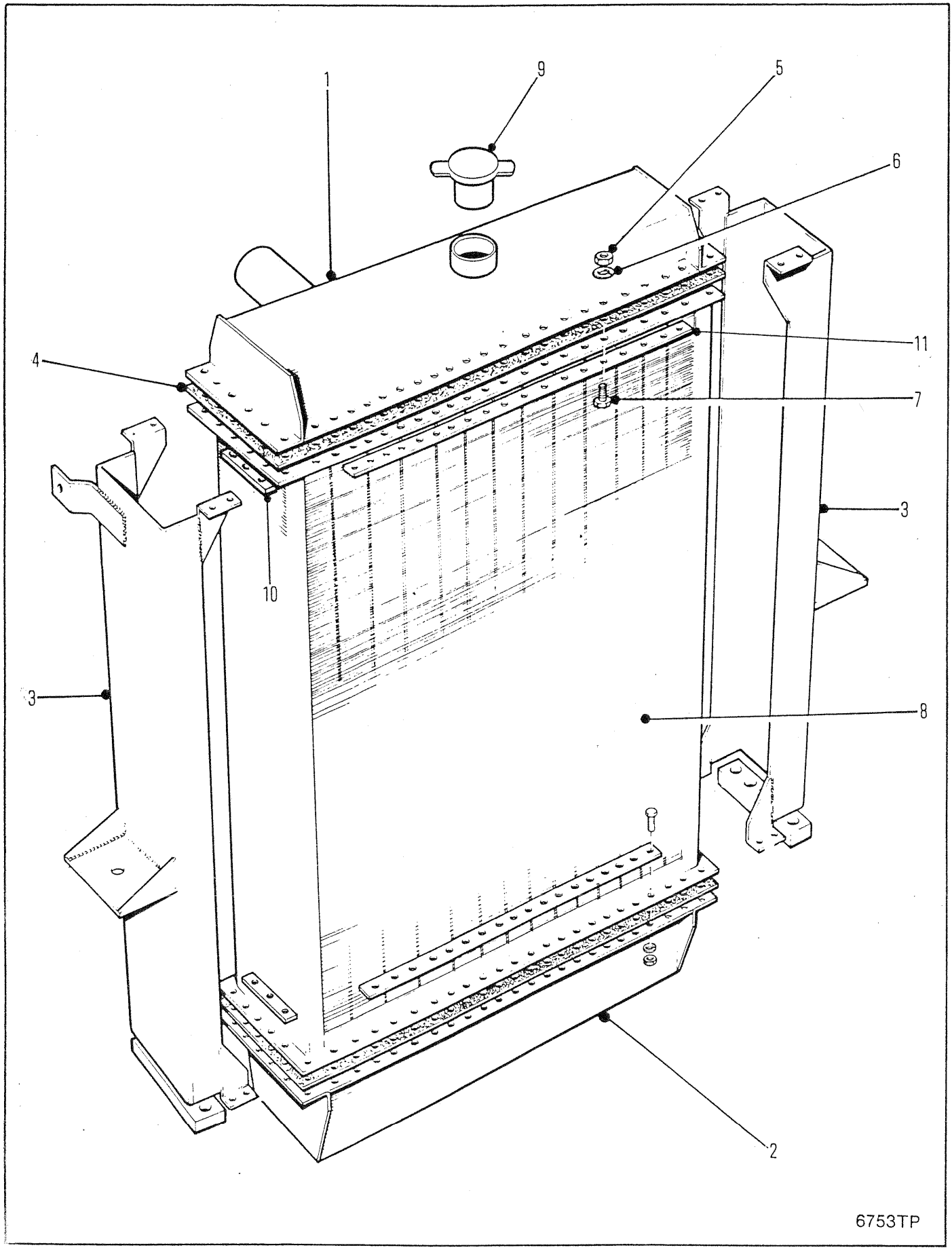
1
9
5
6
11
4
7
3
10
3
8
2
6753TP

RADIATOR ASSEMBLY
RADIATEUR, ENSEMBLE
KÜHLER, VOLLST
CONJUNTO DO RADIADOR
ONJUNTO DEL RADIADOR

No.	Part No.	Qty	Description	Description	Benennung	Descrição	Descripción
A	[1]12568539	1	Radiator	radiateur	Kühler	radiador	radiador
1	1992624	1	Top tank	réservoir superieur	Oberer behlter	tanque superior	tanque superior
2	1992623	1	Bottom tank	reservoir inférieur	Unterer Tank	reservatório inferior	depósitor inferior
3	1992074	2	Support	support	Abstützung	suporte	soporte
4	1992027	4	Gasket	garniture	Dichtung	gaxeta	empaquetadura
5	61D000006	79	Nut	écrou	Mutter	porca	tuerca
6	25E000005	80	Lockwasher	rondelle frein	Sicherungsscheibe	arruela de pressão	arandela seguridad
7	17C000516	47	Bolt	boulon	Bolzen	parafuso	bulón
7A	17C000520	32	Bolt	boulon	Bolzen	parafuso	bulón
7B	17C000512	1	Bolt	boulon	Bolzen	parafuso	bulón
8	1992627	1	Core	noyau	Innenteil	núcleo	núcleo
9	1992641	1	Cap	chapeau	Kappe	tampa	tapa
10	1992062	4	Clamp	pince	Schelle	braçadeira	abrazadera
11	1992622	4	Clamp	pince	Schelle	braçadeira	abrazadera

[1] Inc 1➡11

665GM 541G-101-CAC➡541G-9999-CAC
665GMGR 558G-101-CAC➡558G-9999-CAC

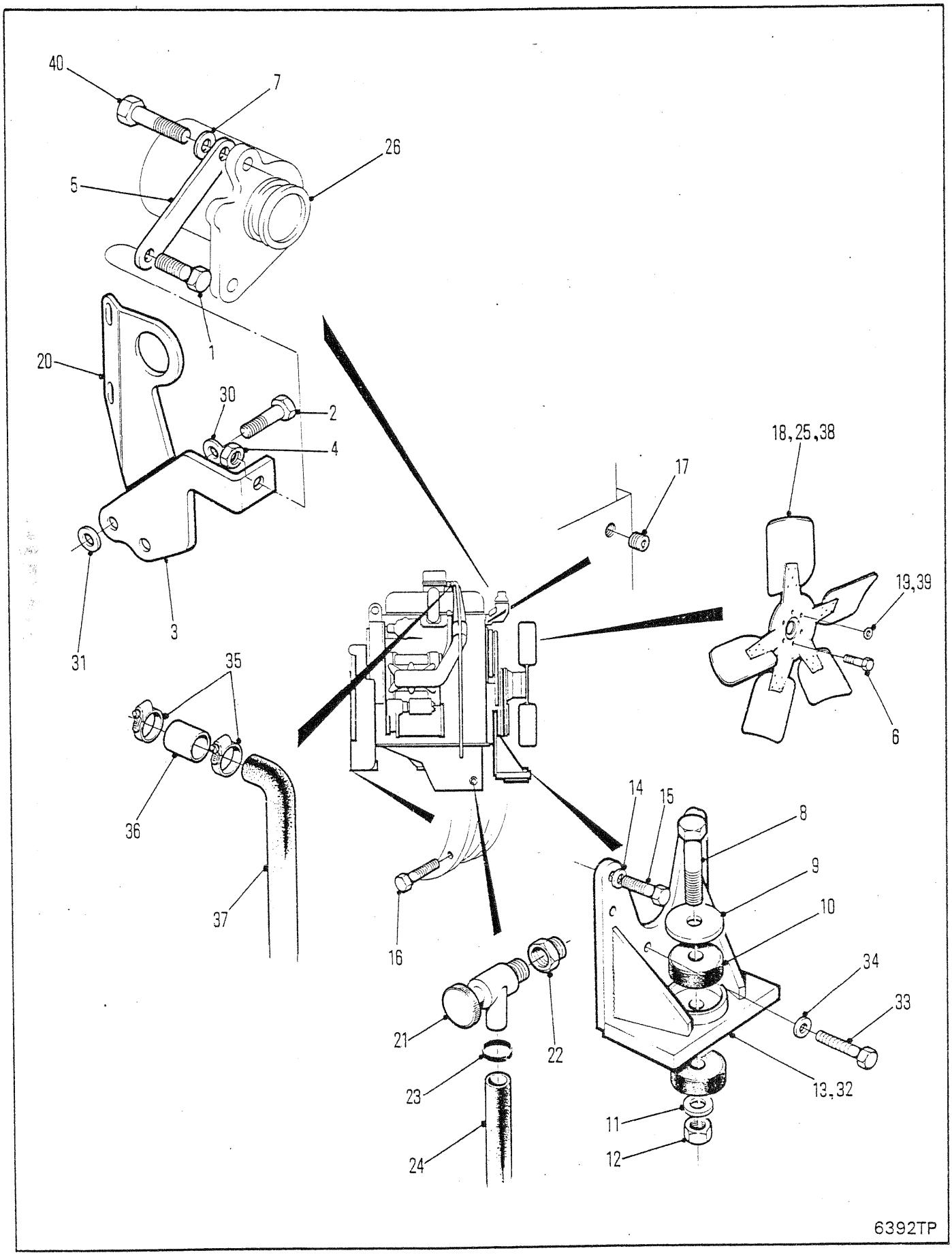
40
7
26
5
1
20
30
2
4
3
31
35
36
37
16
21
22
23
24
18,25,38
17
19,39
6
14
15
8
9
10
34
33
13,32
11
12
6392TP

ENGINE MOUNTINGS
SUPPORTS ÉLASTIQUE DU MOTEUR
MOTORBEFESTIGUNGEN
SUPORTES DE MONTAGEM DU MOTEUR
ATAS DE MONTAJE ELÁSTICO DEL MOTOR

No.	Part No.	Qty	Description	Description	Benennung	Descrição	Descripción
1	17C000520	1	Bolt	boulon	Bolzen	parafuso	bulón
2	17C000624	2	Bolt	boulon	Bolzen	parafuso	bulón
3	1931031	1	Bracket	support	Winkel	grampo	grampa
4	59D000005	1	Nut	écrou	Mutter	porca	tuerca
5	1931030	1	Strap	bande	Band	faixa	banda
6	⊠17C000544	6	Bolt	boulon	Bolzen	parafuso	bulón
7	656672	1	Flatwasher	rondelle plate	Unterlegscheibe	arruela chata	arandela plana
8	17C001064	1	Bolt	boulon	Bolzen	parafuso	bulón
9	1922486	1	Washer	rondelle	Scheibe	arruela	arandela
10	1921221	2	Mount	support	Befestigung	apoio	montura
11	27E000010	1	Washer	rondelle	Scheibe	arruela	arandela
12	85D000010	1	Nut	écrou	Mutter	porca	tuerca
13	1929048	1	Mount assy	ass de montage	Befestigungseinheit	conj mont LE	conj mont LI
14	27E000006	4	Flatwasher	rondelle plate	Unterlegscheibe	arruela chata	arandela plana
15	17C000660	4	Bolt	boulon	Bolzen	parafuso	bulón
16	17C000620	11	Bolt	boulon	Bolzen	parafuso	bulón
17	1936186	2	Plug	bouchon	Stopfen	bujão	tapón
18	⊠1924521	1	Fan	ventilateur	Ventilator	ventilador	ventilador
19	619021	4	Washer	rondelle	Scheibe	arruela	arandela
20	1932481	1	Bracket	support	Winkel	grampo	grampa
21	⊠552433	1	Valve	soupape	Ventil	válvula	válvula
22	⊠19F000008	1	Reducer	réducteur	Reduzierstück	redutor	reductor
23	⊠42H000020	1	Clamp	pince	Schelle	braçadeira	abrazadera
24	⊠1307059	1	Hose	tuyau flexible	Schlauch	mangueira	manguera
25	[1]---------	1	Fan blower	Soufflante	Ventilatorgebläse	Exhaustor de ventilador	Cabina, ventilador
26	○---------	-	Alternator	alternateur	Alternator	alternador	alternador
27	†○---------	-	Alt belt	Courroie dalternateur	Alternatorriemen	Correia do alternador	Correa del alternador
28	†○---------	-	Fan belt	courr ventil	Treibrmn Vent	corr vent	corr vent
29	†○---------	-	Filter	filtre	filter	filtro	filtro
30	27E000006	2	Washer	rondelle	Scheibe	arruela	arandela
31	209915	2	Spacer	entretoise	Distanzteil	espaçador	espaciador
32	[2]1936475	1	Mount assy	ass de montage	Befestigungseinheit	conj mont LE	conj mont LI
33	[2]17C000720	2	Bolt	boulon	Bolzen	parafuso	bulón
34	[2]27E000007	2	Washer	rondelle	Scheibe	arruela	arandela
35	42H000020	3	Clip	attache	Schelle	braçadeira	abrazadera
36	763652	1	Hose	tuyau flexible	Schlauch	mangueira	manguera
37	1931196	1	Hose	tuyau flexible	Schlauch	mangueira	manguera
38	[3]⊠588680	1	Sucker fan	ventilateur aspirant	Saugerventil	ventoinha aspiraçã	ventilador de succion
39	⊠3575933	1	Spacer	entretoise	Distanzteil	espaçador	espaciador

[1] For Service of Standard Fan, Contact your Local Engine Distributor
[1] Pour la réparation d'un ventilateur de série, se mettre en rapport avec le distributeur local de moteurs.
[1] Für die Wartung der Normalausführung des Ventilators mit dem nächstgelegenen Motorenhändler Kontakt aufnehmen.
[1] Para manutenção do ventilador standard contate a seu distribuidor de motores de sua localidade.
[1] Para servicio del ventilador standard contacte al distribuidor de motores de su localidad.

[2] □543D-327-CAC&➡541D-243-CAC&➡

[3] □541E-101-CAC&➡543E-101-CAC&➡

665GM 541A-101-CAC➡541G-9999-CAC
665GMGR 543A-101-CAC➡543E-9999-CAC 558F-101-CAC➡558G-9999-CAC

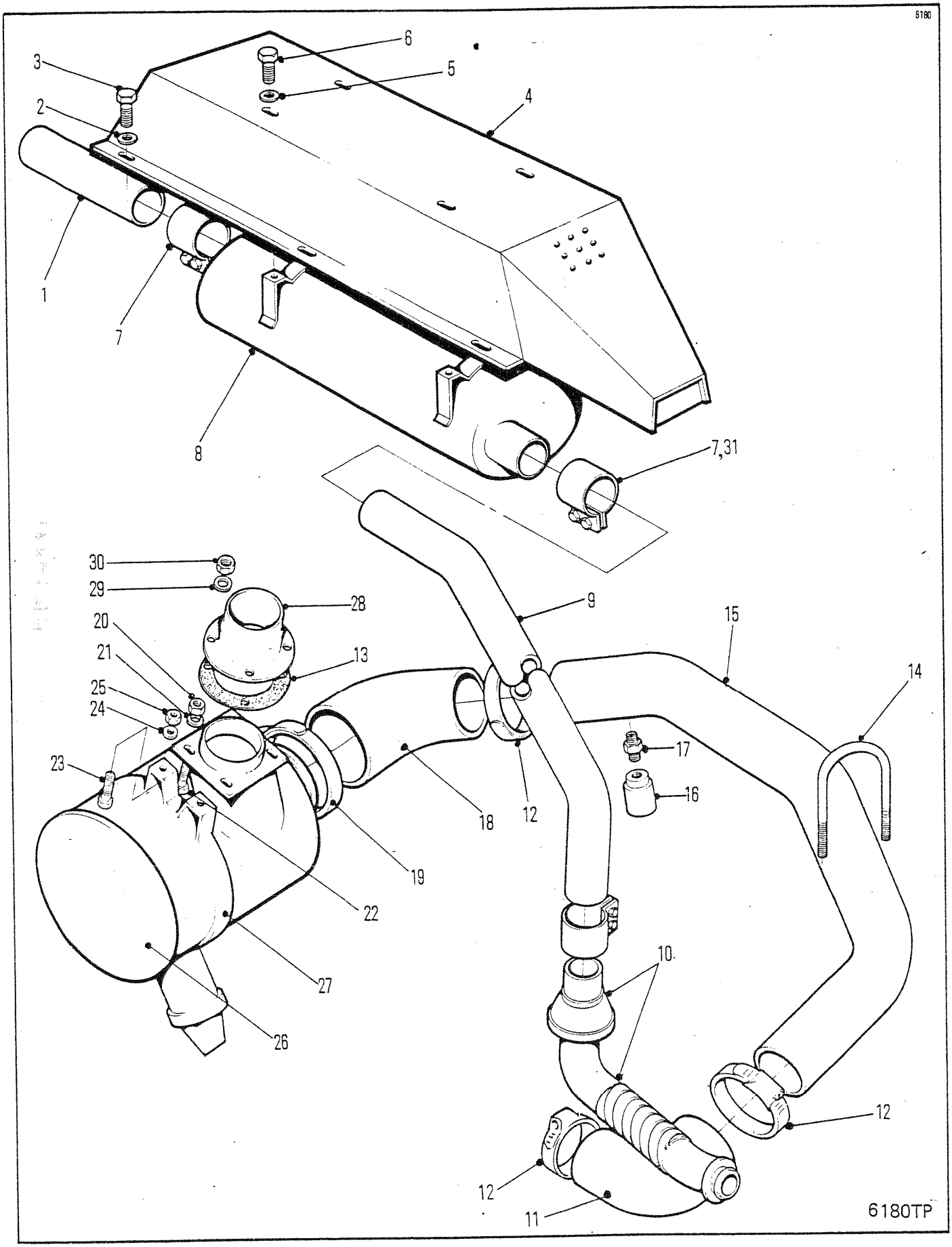
6180
3
6
5
2
4
1
7
8
7,31
30
29
28
9
15
20
21
13
14
25
24
17
23
16
18
12
19
22
10
27
26
12
12
11
6180TP

AIR CLEANER MUFFLER & MOUNTING
FILTRE À AIR SILENCIEUX & MONTAGE
LUFTFILTER - AUSPUFFDÄMPFER UND MONTAGE
AMORTECEDOR DO FILTRO DE AR E SUPORTE
SILENCIADOR DEL FILTRO DE AIRE Y SOPORTE

No.	Part No.	Qty	Description	Description	Benennung	Descrição	Descripción
1	1932939	1	Tube	tube	Rohr	tubo	tubo
2	27E000006	6	Flatwasher	rondelle plate	Unterlegscheibe	arruela chata	arandela plana
3	17C000616	6	Bolt	boulon	Bolzen	parafuso	bulón
4	1931054	1	Cover	couvercle	Deckel	tampa	tapa
5	27E000006	4	Flatwasher	rondelle plate	Unterlegscheibe	arruela chata	arandela plana
6	17C000616	4	Bolt	boulon	Bolzen	parafuso	bulón
7	[1]1925199	3	Clamp	pince	Schelle	braçadeira	abrazadera
8	1931028	1	Muffler	silencieux	Auspufftopf	silenciador	silenciador
9	1931039	1	Tube	tube	Rohr	tubo	tubo
10	1930278	1	Tube assy	assemblage de tube	Rohreinheit	conjunto de tubos	conjunto del tubo
11	1931011	1	Elbow	coude	Winkelrohr	cotovêlo	codo
12	43H001350	3	Clamp	pince	Schelle	braçadeira	abrazadera
13	1932059	-	Shim	cale	Beilage	calço	planchita
14	1537923	1	Clamp	pince	Schelle	braçadeira	abrazadera
15	1931012	1	Tube	tube	Rohr	tubo	tubo
16	6515007	1	Indicator	indicateur	Messer	indicador	indicador
17	399469	1	Fitting	ajustage	Verbindung	ajuste	accesorio
18	5294117	1	Elbow	coude	Winkelrohr	cotovêlo	codo
19	43H001550	1	Clamp	pince	Schelle	braçadeira	abrazadera
20	85D000006	4	Nut	écrou	Mutter	porca	tuerca
21	27E000006	4	Flatwasher	rondelle plate	Unterlegscheibe	arruela chata	arandela plana
22	17C000616	4	Bolt	boulon	Bolzen	parafuso	bulón
23	17C000616	2	Bolt	boulon	Bolzen	parafuso	bulón
24	27E000006	2	Flatwasher	rondelle plate	Unterlegscheibe	arruela chata	arandela plana
25	85D000006	2	Nut	écrou	Mutter	porca	tuerca
26	O---------	1	Air cleaner	filtre à air	Luftfilter	purificador ar	depurador aire
27	532687	2	Band	bande	Band	banda	banda
28	1931036	1	Tube	tube	Rohr	tubo	tubo
29	619021	4	Washer	rondelle	Scheibe	arruela	arandela
30	85D000006	4	Nut	écrou	Mutter	porca	tuerca
31	1992400	3	Gasket	garniture	Dichtung	gaxeta	empaquetadura

[1] Inc. 31

665GM 541A-101-CAC → 541D-9999-CAC
665GMGR 543A-101-CAC → 543D-9999-CAC

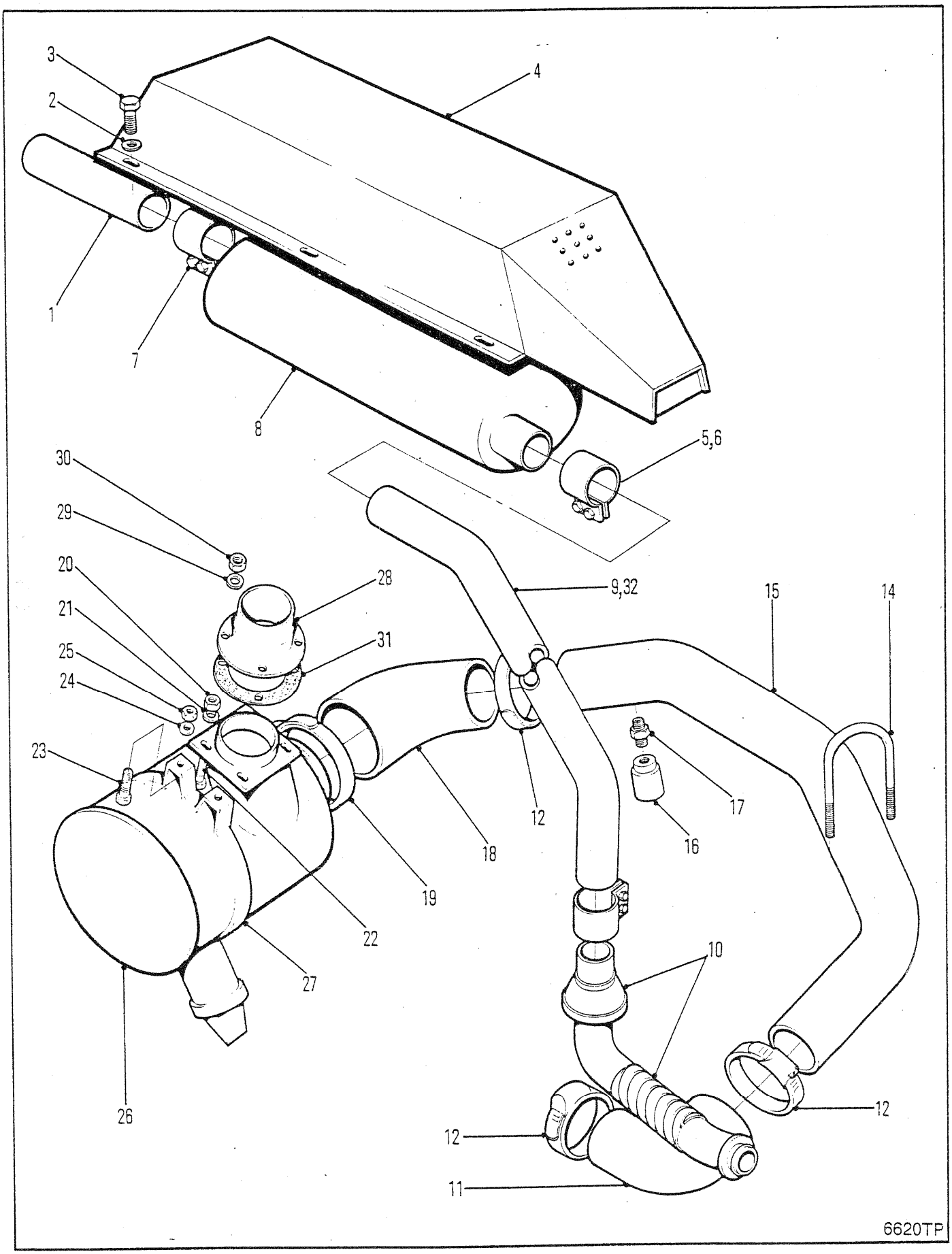
3
2
4
1
7
8
5,6
30
29
20
21
25
24
23
28
31
9,32
15
14
17
16
12
18
19
22
27
26
10
12
12
11
6620TP

AIR CLEANER MUFFLER & MOUNTING
FILTRE À AIR SILENCIEUX & MONTAGE
LUFTFILTER - AUSPUFFDÄMPFER UND MONTAGE
AMORTECEDOR DO FILTRO DE AR E SUPORTE
SILENCIADOR DEL FILTRO DE AIRE & SOPORTE

No.	Part No.	Qty	Description	Description	Benennung	Descrição	Descripción
1	1936618	1	Tube	tube	Rohr	tubo	tubo
2	27E000006	6	Flatwasher	rondelle plate	Unterlegscheibe	arruela chata	arandela plana
3	17C000616	6	Bolt	boulon	Bolzen	parafuso	bulón
4	1936577	1	Cover	couvercle	Deckel	tampa	tapa
5	1992400	3	Gasket	garniture	Dichtung	gaxeta	empaquetadura
6	1537923	2	Clamp	pince	Schelle	braçadeira	abrazadera
7	[1]1925199	1	Clamp	pince	Schelle	braçadeira	abrazadera
8	1936617	1	Muffler	silencieux	Auspufftopf	silenciador	silenciador
9	1936619	1	Tube	tube	Rohr	tubo	tubo
10	1930278	1	Tube assy	assemblage de tube	Rohreinheit	conjunto de tubos	conjunto del tubo
11	1931011	1	Elbow	coude	Winkelrohr	cotovêlo	codo
12	43H001350	3	Clamp	pince	Schelle	braçadeira	abrazadera
13	†1932059	-	Shim	cale	Beilage	calço	planchita
14	1537923	1	Clamp	pince	Schelle	braçadeira	abrazadera
15	1931012	1	Tube	tube	Rohr	tubo	tubo
16	6515007	1	Indicator	indicateur	Messer	indicador	indicador
17	399469	1	Fitting	ajustage	Verbindung	ajuste	accesorio
18	5294117	1	Elbow	coude	Winkelrohr	cotovêlo	codo
19	43H001550	1	Clamp	pince	Schelle	braçadeira	abrazadera
20	85D000006	4	Nut	écrou	Mutter	porca	tuerca
21	27E000006	4	Flatwasher	rondelle plate	Unterlegscheibe	arruela chata	arandela plana
22	17C000616	4	Bolt	boulon	Bolzen	parafuso	bulón
23	17C000616	2	Bolt	boulon	Bolzen	parafuso	bulón
24	27E000006	2	Flatwasher	rondelle plate	Unterlegscheibe	arruela chata	arandela plana
25	85D000006	2	Nut	écrou	Mutter	porca	tuerca
26	○---------	1	Air cleaner	filtre à air	Luftfilter	purificador ar	depurador aire
27	532687	2	Band	bande	Band	banda	banda
28	1931036	1	Tube	tube	Rohr	tubo	tubo
29	619021	4	Washer	rondelle	Scheibe	arruela	arandela
30	85D000006	4	Nut	écrou	Mutter	porca	tuerca
31	1992400	3	Gasket	garniture	Dichtung	gaxeta	empaquetadura
32	[2]1938044	1	Tube	tube	Rohr	tubo	tubo

[1] Inc 31

[2] □541G-101-CAC&→, 558G-101-CAC&→

665GM 541E-101-CAC→541G-9999-CAC
665GMGR 543E-101-CAC→543E-9999-CAC 558F-101-CAC→558G-9999-CAC

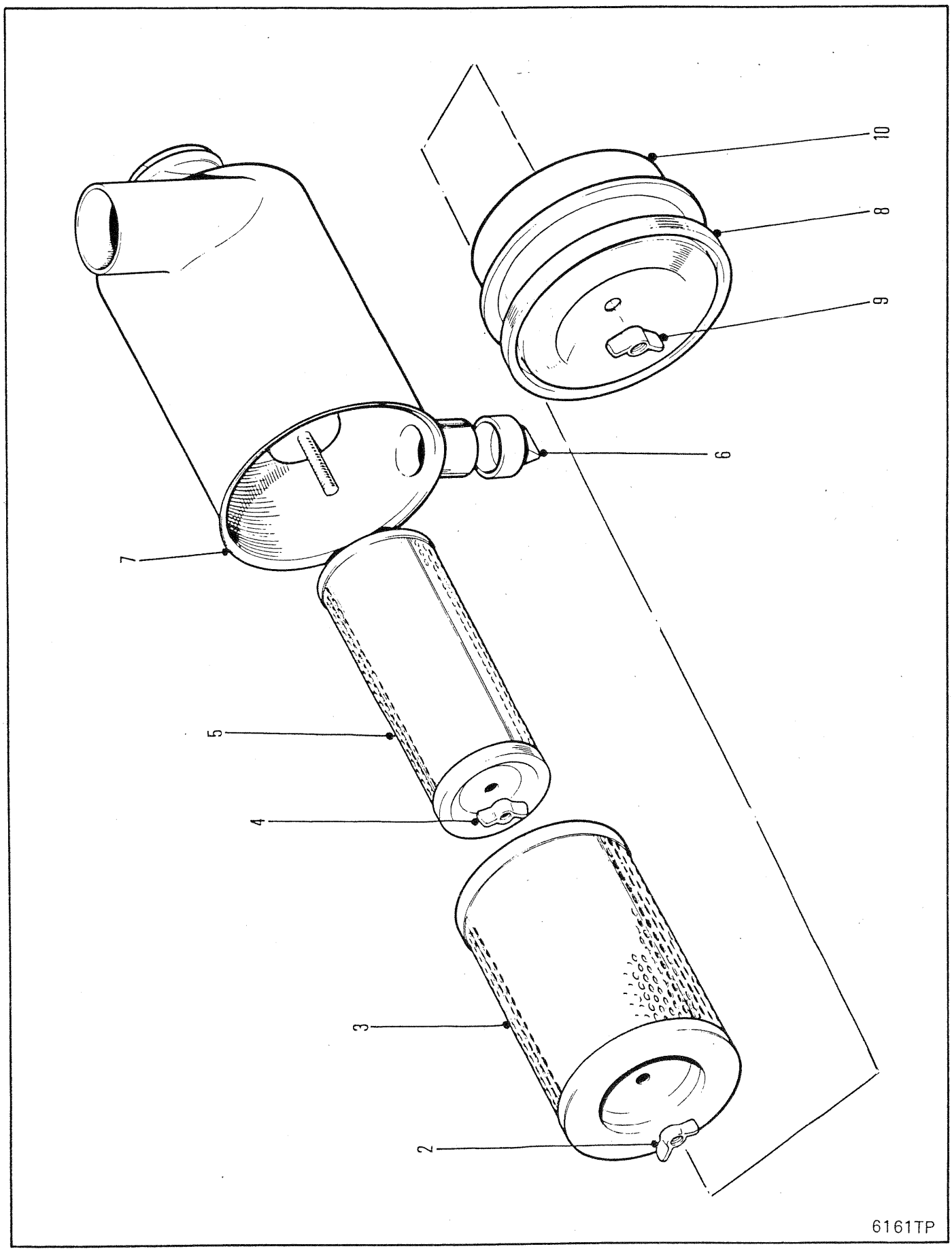
10
8
9
6
7
5
4
3
2
6161TP

AIR CLEANER
EPURATEUR D'AIR
LUFTFILTER
FILTRO DE AR
FILTRO DEL AIRE

No.	Part No.	Qty	Description	Description	Benennung	Descrição	Descripción
A	[1]1930671	1	Air cleaner	filtre à air	Luftfilter	purificador ar	depurador aire
1	†1300702	1	Clip	attache	Schelle	braçadeira	abrazadera
2	1991856	1	Wing nut	écrou papillon	Flügelmutter	porca barboleta	tuerca mariposa
3	1991959	1	Element	elément	Element	elemento	elemento
4	1991855	1	Wing nut	écrou papillon	Flügelmutter	porca barboleta	tuerca mariposa
5	1991960	1	Element	elément	Element	elemento	elemento
6	946860	1	Valve	soupape	Ventil	válvula	válvula
7	[2]§---------	1	Body	carrosserie	Karosserie	carroçria	carrocería
8	1991961	1	Cover assy	couvercle ens	Deckel vollst	tampa conj	tapa conj
9	1991857	1	Wing nut	écrou papillon	Flügelmutter	porca barboleta	tuerca mariposa
10	1991858	1	Gasket	garniture	Dichtung	gaxeta	empaquetadura

[1] Inc 1➡10

[2] See A
[2] Voir A
[2] Siehe A
[2] Veja A
[2] Vãase A

665GM 541A-101-CAC➡541G-9999-CAC
665GMGR 543A-101-CAC➡543E-9999-CAC 558F-101-CAC➡558G-9999-CAC

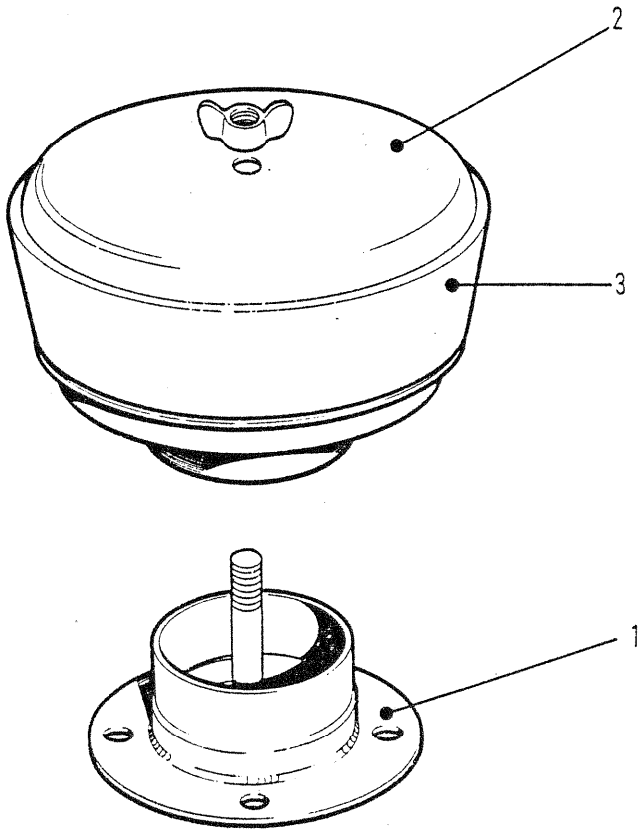

6176TP

PRE-CLEANER ⊠
PRÉ-NETTOYEUR ⊠
VORREINIGER ⊠
FILTRO PRIMÁRIO ⊠
FILTRO PRIMARIO ⊠

No.	Part No.	Qty	Description	Description	Benennung	Descrição	Descripción
A	[1]3733683	1	Pre-cleaner	pré-nettoyeur	Vorfilter	pre-limpador	pre-depurador
1	1992093	1	Adaptor	adaptateur	Zwischenstück	adaptador	adaptador
2	1992094	1	Cover	couvercle	Deckel	tampa	tapa
3	899319	1	Body	carrosserie	Karosserie	carroçria	carrocería

[1] Inc 1 ➡ 3

665GM 541A-101-CAC ➡ 541G-9999-CAC
665GMGR 543A-101-CAC ➡ 543E-9999-CAC 558F-101-CAC ➡ 558G-9999-CAC

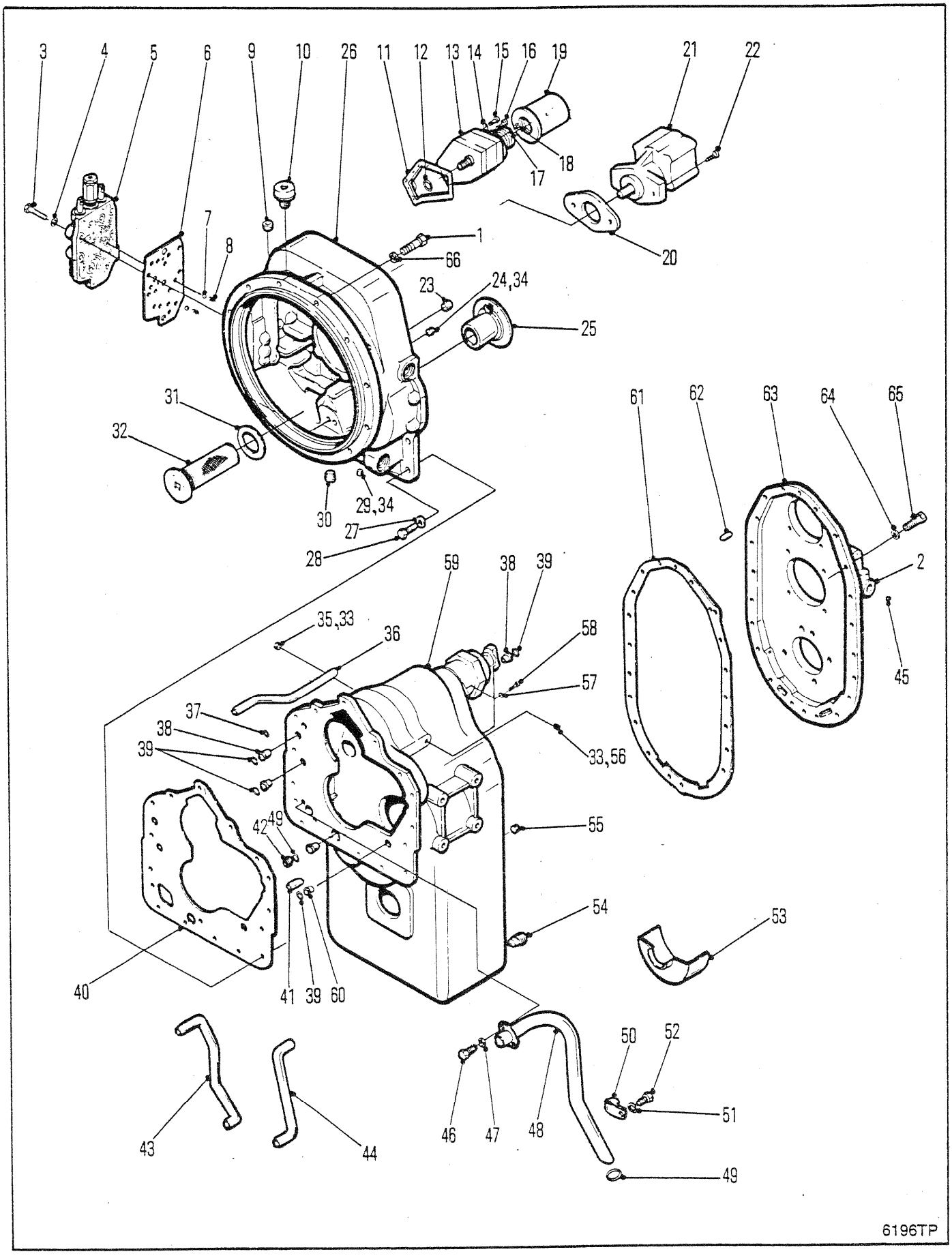
3
4
5
6
9
10
26
11
12
13
14
15
16
19
21
22
18
17
7
8
1
66
20
23
24,34
25
31
32
30
29,34
27
28
61
62
63
64
65
2
45
59
38
39
35,33
36
58
57
37
38
39
33,56
42
49
55
54
53
40
41
39
60
50
52
51
43
44
46
47
48
49
6196TP

TRANSMISSION & CONVERTER ASSEMBLY
TRANSMISSION & CONVERTISSEUR ENSEMBLE
GETRIEBE & WANDLER VOLLSTÄNDIG
TRANSMISSÃO & CONJUNTO DO CONVERSOR
TRANSMISSIÓN & CONJUNTO DEL CONVERTIDOR

No.	Part No.	Qty	Description	Description	Benennung	Descrição	Descripción
A	[2]286744	1	Trans&conv assy	ens trans convert	Getriebe Wandl voll	conj trans convers	conj trans convert
B	[3]287655	1	Trans&conv assy	ens trans convert	Getriebe Wandl voll	conj trans convers	conj trans convert
C	[1]238231	1	Trans case assy	ens corps transm	Getriebegehäuse voll	conj caixa transm	conj carcasa trans
1	7CM001040	11	Bolt	boulon	Bolzen	parafuso	bulón
2	O---------	1	Brake assy	frein ens	Bremse vollst	freio conj	freno conj
3	1C0000632	9	Screw	vis	Schraube	parafuso	tornillo
4	4E0000006	9	Lockwasher	rondelle frein	Sicherungsscheibe	arruela de pressão	arandela seguridad
5	O---------	1	Control valve	soupape de contrôle	Steurventil	válv de contr	valv de control
6	244002	1	Gasket	garniture	Dichtung	gaxeta	empaquetadura
7	10J000012	2	Ball	bille	Kugel	esfera	bola
8	235473	2	Spring	ressort	Feder	mola	resorte
9	239245	1	Plug	bouchon	Stopfen	bujão	tapón
10	238535	1	Breather	reniflard	Entlüfter	respiradouro	respiradero
11	235283	1	Gasket	garniture	Dichtung	gaxeta	empaquetadura
12	60K030018	1	O-ring	joint torique	O Ring	anel-O	anillo-O
13	237454	1	Pump	pompe	Pumpe	bomba	bomba
14	4E0000007	3	Lockwasher	rondelle frein	Sicherungsscheibe	arruela de pressão	arandela seguridad
15	1C0000772	1	Screw	vis	Schraube	parafuso	tornillo
16	1C0000764	2	Screw	vis	Schraube	parafuso	tornillo
17	4E0000007	2	Lockwasher	rondelle frein	Sicherungsscheibe	arruela de pressão	arandela seguridad
18	62D000007	2	Nut	écrou	Mutter	porca	tuerca
19	234099	1	Filter assy	ens du filtre	Filter vollst	conj do filtro	conj de filtro
20	762746	1	Gasket	garniture	Dichtung	gaxeta	empaquetadura
21	O---------	1	Pump	pompe	Pumpe	bomba	bomba
22	33C000820	2	Bolt	boulon	Bolzen	parafuso	bulón
23	11F000008	1	Plug	bouchon	Stopfen	bujão	tapón
24	239244	1	Plug	bouchon	Stopfen	bujão	tapón
25	234265	1	Sleeve	manchon	Muffe	luva	manguito
26	238886	1	Housing	botier	Gehuse	carcaça	carcasa
27	4E0000007	16	Lockwasher	rondelle frein	Sicherungsscheibe	arruela de pressão	arandela seguridad
28	1C0000720	16	Bolt	boulon	Bolzen	parafuso	bulón
29	239244	1	Plug	bouchon	Stopfen	bujão	tapón
30	11F000008	1	Plug	bouchon	Stopfen	bujão	tapón
31	219373	1	Gasket	garniture	Dichtung	gaxeta	empaquetadura
32	231390	1	Screen assy	ensemble écran	Gittereinheit	conj de tela	conj pantalla
33	239245	2	Plug	bouchon	Stopfen	bujão	tapón
34	239244	2	Plug	bouchon	Stopfen	bujão	tapón
35	239245	1	Plug	bouchon	Stopfen	bujão	tapón
36	234157	1	Tube	tube	Rohr	tubo	tubo
37	60K030018	1	O-ring	joint torique	O Ring	anel-O	anillo-O
38	222067	4	Sleeve	manchon	Muffe	luva	manguito
39	60K040026	4	O-ring	joint torique	O Ring	anel-O	anillo-O
40	235297	1	Gasket	garniture	Dichtung	gaxeta	empaquetadura

[1] Inc. 36,38,42→44, 46→52, 59 & 60

[2] □541A-101→9999-CAC, 543A-101→9999-CAC

[3] □541B-101-CAC&→,543B-101-CAC&→

665GM 541A-101-CAC→541D-9999-CAC
665GMGR 543A-101-CAC→543D-9999-CAC

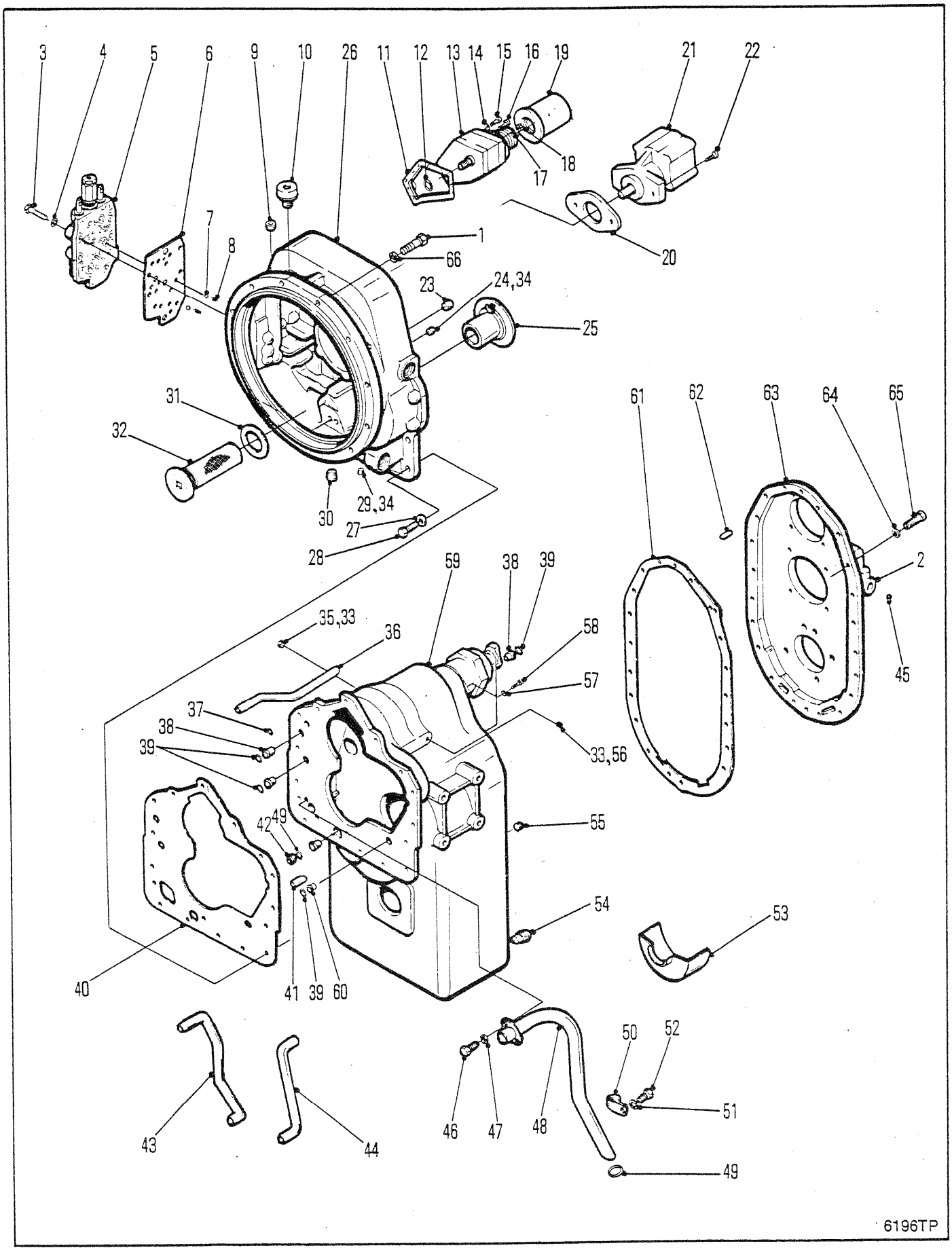
3
4
5
6
9
10
26
11
12
13
14
15
16
19
21
22
18
17
7
8
1
66
20
23
24,34
25
31
32
30
29,34
27
28
61
62
63
64
65
2
45
59
38
39
35,33
36
58
57
37
38
39
33,56
42
49
55
54
53
40
41
39
60
50
52
51
43
44
46
47
48
49
6196TP

TRANSMISSION & CONVERTER ASSEMBLY
TRANSMISSION & CONVERTISSEUR ENSEMBLE
GETRIEBE & WANDLER VOLLSTÄNDIG
TRANSMISSÃO & CONJUNTO DO CONVERSOR
TRANSMISSIÓN & CONJUNTO DEL CONVERTIDOR

No.	Part No.	Qty	Description	Description	Benennung	Descrição	Descripción
41	214295	1	Pin	goupille	Stift	pino	pasador
42	236637	1	Sleeve	manchon	Muffe	luva	manguito
43	236624	1	Tube	tube	Rohr	tubo	tubo
44	237860	1	Tube	tube	Rohr	tubo	tubo
45	239244	1	Plug	bouchon	Stopfen	bujão	tapón
46	1C0000510	2	Bolt	boulon	Bolzen	parafuso	bulón
47	4E0000005	2	Lockwasher	rondelle frein	Sicherungsscheibe	arruela de pressão	arandela seguridad
48	236623	1	Tube assy	assemblage de tube	Rohreinheit	conjunto de tubos	conjunto del tubo
49	60K040104	2	O-ring	joint torique	O Ring	anel-O	anillo-O
50	6H0000024	1	Clip	attache	Schelle	braçadeira	abrazadera
51	4E0000007	1	Lockwasher	rondelle frein	Sicherungsscheibe	arruela de pressão	arandela seguridad
52	1C0000712	1	Screw	vis	Schraube	parafuso	tornillo
53	236651	1	Baffle	déflecteur	Deflektor	defletor	deflector
54	215757	1	Plug	bouchon	Stopfen	bujão	tapón
55	16F000006	1	Plug	bouchon	Stopfen	bujão	tapón
56	16F000004	1	Plug	bouchon	Stopfen	bujão	tapón
57	4E0000006	6	Lockwasher	rondelle frein	Sicherungsscheibe	arruela de pressão	arandela seguridad
58	17C000620	6	Bolt	boulon	Bolzen	parafuso	bulón
59	238231	1	Trans case	carter de trans	Getribegenhäuse	caixa de transmis	caja transmisión
60	222067	1	Sleeve	manchon	Muffe	luva	manguito
61	236646	1	Gasket	garniture	Dichtung	gaxeta	empaquetadura
62	214295	2	Pin	goupille	Stift	pino	pasador
63	237310	1	Cover	couvercle	Deckel	tampa	tapa
64	4E0000007	20	Lockwasher	rondelle frein	Sicherungsscheibe	arruela de pressão	arandela seguridad
65	1C0000724	20	Bolt	boulon	Bolzen	parafuso	bulón
66	27E000006	11	Washer	rondelle	Scheibe	arruela	arandela

nc. 36,38,42➡44, 46➡52, 59 & 60

2 □541A-101➡9999-CAC, 543A-101➡9999-CAC

3 □541B-101-CAC&➡,543B-101-CAC&➡

665GM 541A-101-CAC➡541D-9999-CAC
665GMGR 543A-101-CAC➡543D-9999-CAC

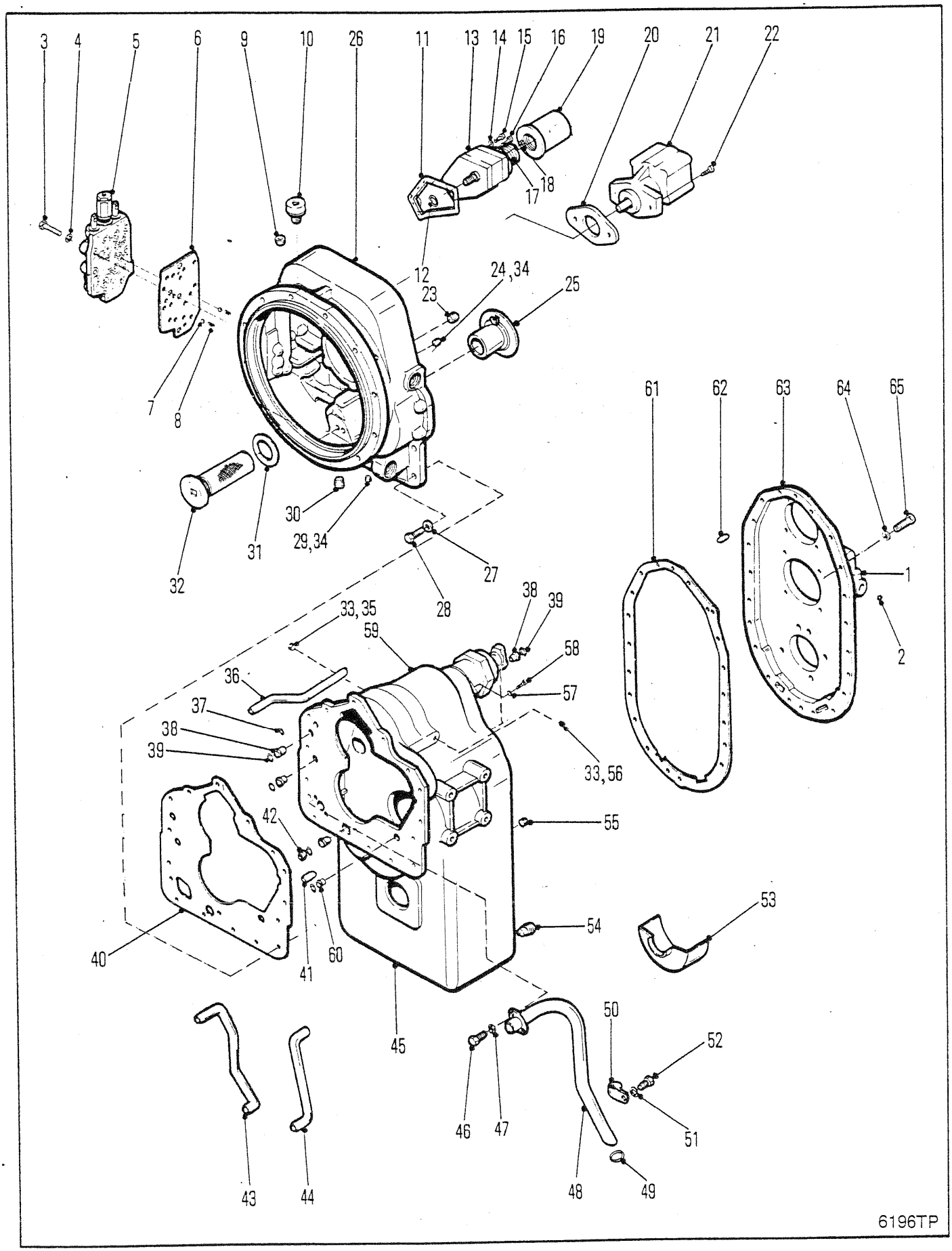
3
4
5
6
9
10
26
11
13
14
15
16
19
20
21
22
17
18
12
24,34
23
25
7
8
61
62
63
64
65
30
29,34
31
32
27
28
1
2
33,35
59
38
39
58
36
57
37
38
39
33,56
42
55
53
54
40
41
60
45
50
52
46
47
51
43
44
48
49
6196TP

TRANSMISSION & CONVERTER ASSEMBLY
TRANSMISSION & CONVERTISSEUR ENSEMBLE
GETRIEBE & WANDLER VOLLSTÄNDIG
TRANSMISSÃO & CONJUNTO DO CONVERSOR
RANSMISSIÓN & CONJUNTO DEL CONVERTIDOR

No.	Part No.	Qty	Description	Description	Benennung	Descrição	Descripción
A	288849	1	Trans&conv assy	ens trans convert	Getriebe Wandl voll	conj trans convers	conj trans convert
B	801981	1	Seal kit	joint étan trse	Dichtungssatz	vedador jôgo	sello juego
1	○-------	1	Brake assy	frein ens	Bremse vollst	freio conj	freno conj
2	239244	1	Plug	bouchon	Stopfen	bujão	tapón
3	1C000660	9	Screw	vis	Schraube	parafuso	tornillo
4	4E000006	9	Lockwasher	rondelle frein	Sicherungsscheibe	arruela de pressão	arandela seguridad
5	○---------	1	Control valve	soupape de contrôle	Steurventil	válv de contr	valv de control
6	244002	1	Gasket	garniture	Dichtung	gaxeta	empaquetadura
7	10J000012	2	Ball	bille	Kugel	esfera	bola
8	235473	2	Spring	ressort	Feder	mola	resorte
9	16F000004	1	Plug	bouchon	Stopfen	bujão	tapón
10	238535	1	Breather	reniflard	Entlüfter	respiradouro	respiradero
11	235283	1	Gasket	garniture	Dichtung	gaxeta	empaquetadura
12	60K030018	1	O-ring	joint torique	O Ring	anel-O	anillo-O
13	237454	1	Pump	pompe	Pumpe	bomba	bomba
14	4E000007	3	Lockwasher	rondelle frein	Sicherungsscheibe	arruela de pressão	arandela seguridad
15	1C000772	1	Screw	vis	Schraube	parafuso	tornillo
16	1C000764	2	Screw	vis	Schraube	parafuso	tornillo
17	4E000007	2	Lockwasher	rondelle frein	Sicherungsscheibe	arruela de pressão	arandela seguridad
18	62D000007	2	Nut	écrou	Mutter	porca	tuerca
19	234099	1	Filter assy	ens du filtre	Filter vollst	conj do filtro	conj de filtro
20	762746	1	Gasket	garniture	Dichtung	gaxeta	empaquetadura
21	○---------	1	Pump	pompe	Pumpe	bomba	bomba
22	33C000820	2	Bolt	boulon	Bolzen	parafuso	bulón
23	11F000008	1	Plug	bouchon	Stopfen	bujão	tapón
24	16F000002	1	Plug	bouchon	Stopfen	bujão	tapón
25	234265	1	Sleeve	manchon	Muffe	luva	manguito
26	239043	1	Housing	botier	Gehuse	carcaça	carcasa
27	4E000007	16	Lockwasher	rondelle frein	Sicherungsscheibe	arruela de pressão	arandela seguridad
28	1C000720	16	Bolt	boulon	Bolzen	parafuso	bulón
29	16F000002	1	Plug	bouchon	Stopfen	bujão	tapón
30	11F000008	1	Plug	bouchon	Stopfen	bujão	tapón
31	219373	1	Gasket	garniture	Dichtung	gaxeta	empaquetadura
32	231390	1	Screen assy	ensemble écran	Gittereinheit	conj de tela	conj pantalla
33	239245	2	Plug	bouchon	Stopfen	bujão	tapón
34	239244	2	Plug	bouchon	Stopfen	bujão	tapón
35	16F000004	1	Plug	bouchon	Stopfen	bujão	tapón
36	234157	1	Tube	tube	Rohr	tubo	tubo
37	60K030018	1	O-ring	joint torique	O Ring	anel-O	anillo-O
38	222067	4	Sleeve	manchon	Muffe	luva	manguito
39	60K040026	4	O-ring	joint torique	O Ring	anel-O	anillo-O
40	235297	1	Gasket	garniture	Dichtung	gaxeta	empaquetadura
41	214295	1	Pin	goupille	Stift	pino	pasador
42	236637	1	Sleeve	manchon	Muffe	luva	manguito
43	236624	1	Tube	tube	Rohr	tubo	tubo
44	234375	1	Tube	tube	Rohr	tubo	tubo
45	[1]238231	1	Trans case assy	ens corps transm	Getriebegehäuse voll	conj caixa transm	conj carcasa trans

[1] Inc. 36, 38, 42→44, 46→52, 59 & 60

665GM 541E-101-CAC→541G-9999-CAC
665GMGR 543E-101-CAC→543E-9999-CAC 558F-101-CAC→558G-9999-CAC

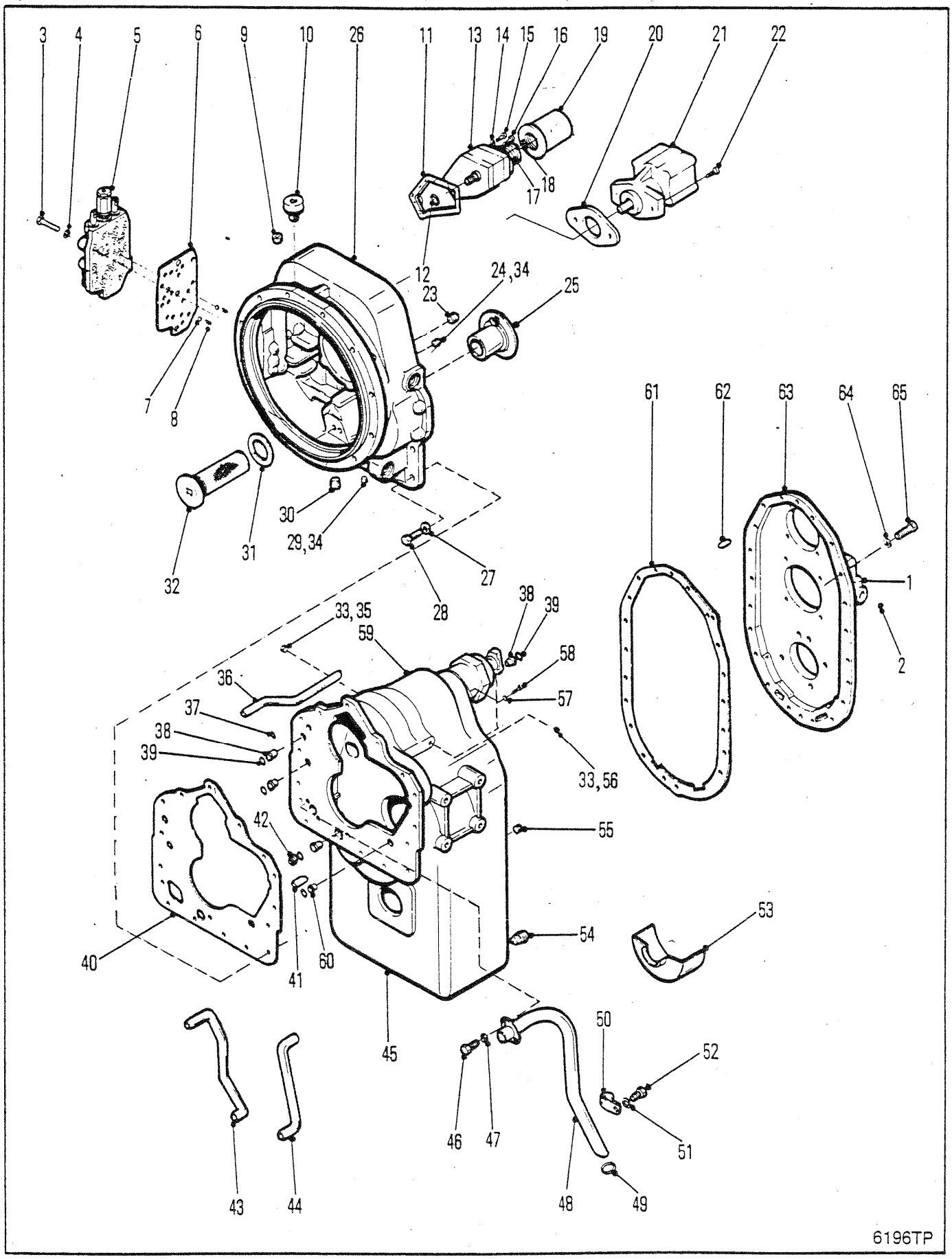
3
4
5
6
9
10
26
11
13
14
15
16
19
20
21
22
17
18
12
23
24,34
25
7
8
61
62
63
64
65
30
29,34
31
32
27
28
1
2
33,35
38
39
59
58
36
57
37
38
39
33,56
42
55
53
54
40
41
60
45
50
52
46
47
51
43
44
48
49
6196TP

TRANSMISSION & CONVERTER ASSEMBLY
TRANSMISSION & CONVERTISSEUR ENSEMBLE
GETRIEBE & WANDLER VOLLSTÄNDIG
TRANSMISSÃO & CONJUNTO DO CONVERSOR
RANSMISSIÓN & CONJUNTO DEL CONVERTIDOR

No.	Part No.	Qty	Description	Description	Benennung	Descrição	Descripción
46	**1C000510**	2	Bolt	boulon	Bolzen	parafuso	bulón
47	**4E000005**	2	Lockwasher	rondelle frein	Sicherungsscheibe	arruela de pressão	arandela seguridad
48	**237441**	1	Tube assy	assemblage de tube	Rohreinheit	conjunto de tubos	conjunto del tubo
49	**60K030016**	2	O-ring	joint torique	O Ring	anel-O	anillo-O
50	**237515**	1	Clip	attache	Schelle	braçadeira	abrazadera
51	**4E000005**	1	Lockwasher	rondelle frein	Sicherungsscheibe	arruela de pressão	arandela seguridad
52	**1C000510**	1	Screw	vis	Schraube	parafuso	tornillo
53	**236651**	1	Baffle	déflecteur	Deflektor	defletor	deflector
54	**215757**	1	Plug	bouchon	Stopfen	bujão	tapón
55	**16F000006**	1	Plug	bouchon	Stopfen	bujão	tapón
56	**16F000004**	1	Plug	bouchon	Stopfen	bujão	tapón
57	**4E000006**	6	Lockwasher	rondelle frein	Sicherungsscheibe	arruela de pressão	arandela seguridad
58	**17C000620**	6	Bolt	boulon	Bolzen	parafuso	bulón
59	**238230**	1	Trans case	carter de trans	Getribegenhäuse	caixa de transmis	caja transmisión
60	**221871**	1	Sleeve	manchon	Muffe	luva	manguito
61	**236646**	1	Gasket	garniture	Dichtung	gaxeta	empaquetadura
62	**214295**	2	Pin	goupille	Stift	pino	pasador
63	**237310**	1	Cover	couvercle	Deckel	tampa	tapa
64	**4E000007**	20	Lockwasher	rondelle frein	Sicherungsscheibe	arruela de pressão	arandela seguridad
65	**1C000724**	20	Bolt	boulon	Bolzen	parafuso	bulón

[1] Inc. 36, 38, 42➡44, 46➡52, 59 & 60

665GM 541E-101-CAC➡541G-9999-CAC
665GMGR 543E-101-CAC➡543E-9999-CAC 558F-101-CAC➡558G-9999-CAC

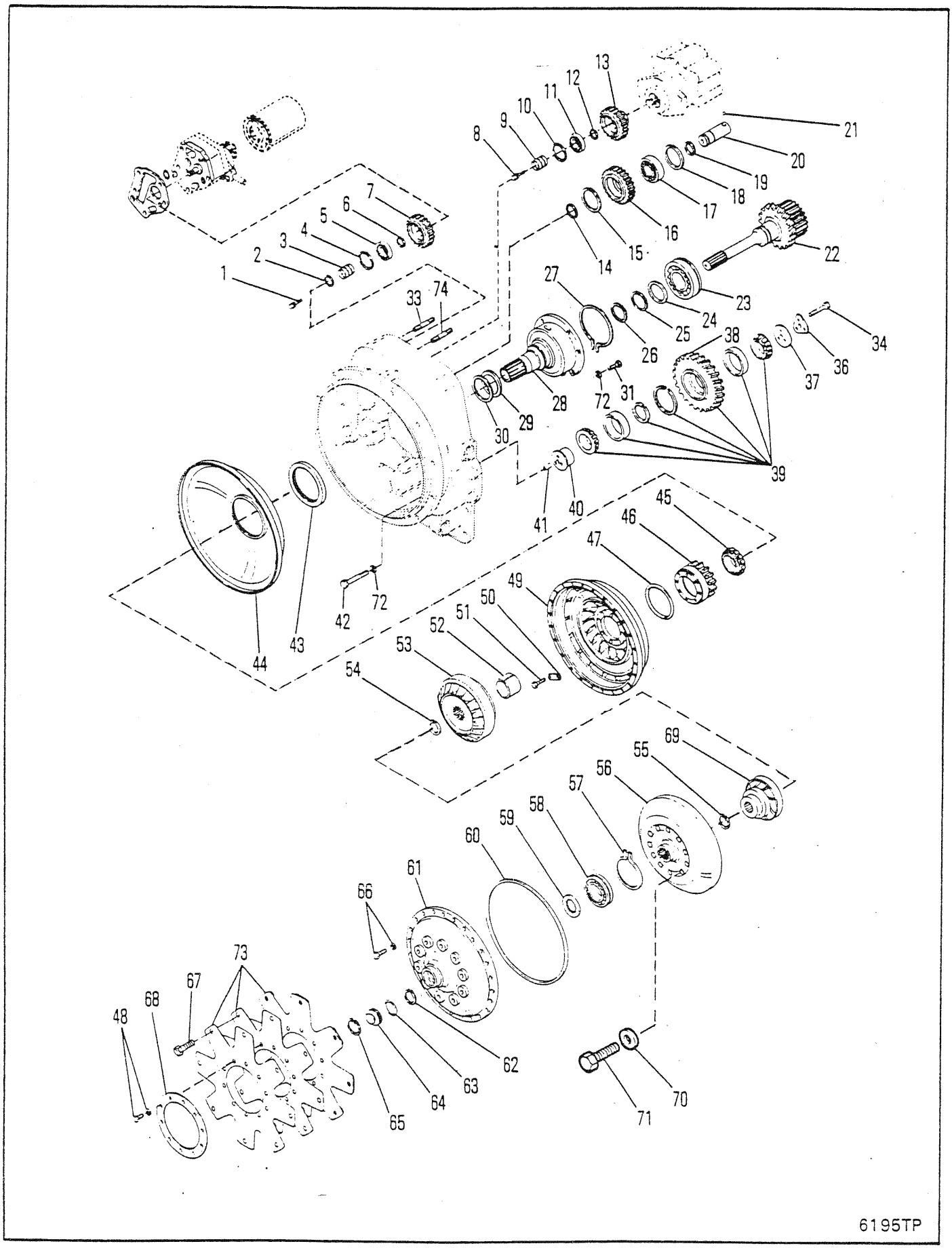
1
2
3
4
5
6
7
8
9
10
11
12
13
14
15
16
17
18
19
20
21
22
23
24
25
26
27
28
29
30
31
33
34
36
37
38
39
40
41
42
43
44
45
46
47
48
49
50
51
52
53
54
55
56
57
58
59
60
61
62
63
64
65
66
67
68
69
70
71
72
73
74
6195TP

CONVERTER SHAFT & GEAR ASSEMBLY
ARBRE DE CONVERSION & ENSEMBLE ENGRENAGE
DREHMOMENTWANDLERWELLE & ZAHNRADEINHEIT
EIXO CONVERSOR & ENGREAGEM CONJUNTO
EJE CONVERTIDO & CONJUNTO DE ENGRANAJES

No.	Part No.	Qty	Description	Description	Benennung	Descrição	Descripción
1	5C000620	2	Screw&lckwsher	vis&rondelle-frn	Schraube&Siche schr	paraf&arr trav	torn&aran seq
2	234908	1	Ring	anneau	Ring	anel	anillo
3	234327	1	Support	support	Abstützung	suporte	soporte
4	223922	1	Ring	anneau	Ring	anel	anillo
5	743458	1	Bearing	palier	Lager	mancal	cojinete
6	234908	1	Ring	anneau	Ring	anel	anillo
7	236584	1	Gear	engrenage	Zahnrad	engrenagem	engranaje
8	5C000620	2	Screw&lckwsher	vis&rondelle-frn	Schraube&Siche schr	paraf&arr trav	torn&aran seq
9	234327	1	Support	support	Abstützung	suporte	soporte
10	234908	1	Ring	anneau	Ring	anel	anillo
11	710047	1	Bearing	palier	Lager	mancal	cojinete
12	223878	1	Ring	anneau	Ring	anel	anillo
13	236585	1	Gear	engrenage	Zahnrad	engrenagem	engranaje
14	234908	1	Ring	anneau	Ring	anel	anillo
15	223878	1	Ring	anneau	Ring	anel	anillo
16	236583	1	Gear	engrenage	Zahnrad	engrenagem	engranaje
17	710047	1	Bearing	palier	Lager	mancal	cojinete
18	223878	1	Ring	anneau	Ring	anel	anillo
19	234908	1	Ring	anneau	Ring	anel	anillo
20	234248	1	Shaft	arbre	Welle	ávore	árbol
21	10J000008	1	Ball	bille	Kugel	esfera	bola
22	240772	1	Shaft&gear	arbre&engrenage	Welle&Zahnrad	eixo&engrenagem	eje&engranaje
23	239742	1	Bearing	palier	Lager	mancal	cojinete
24	234230	1	Washer	rondelle	Scheibe	arruela	arandela
25	231776	1	Ring	anneau	Ring	anel	anillo
26	223085	1	Piston ring	segment de piston	Kolbenring	anel do pistão	aro del pistón
27	234229	1	Snap ring	circlips	Sperring	anel de trava	anillo de retención
28	241038	1	Support	support	Abstützung	suporte	soporte
29	237378	1	Spring	ressort	Feder	mola	resorte
30	237377	1	Piston ring	segment de piston	Kolbenring	anel do pistão	aro del pistón
31	1C000616	6	Screw	vis	Schraube	parafuso	tornillo
32	†4E000006	6	Lockwasher	rondelle frein	Sicherungsscheibe	arruela de pressão	arandela seguridad
33	238900	1	Stud	goujon	Stift	prisioneiro	espárrago
34	18C000716	3	Bolt	boulon	Bolzen	parafuso	bulón
35	†4E000007	3	Lockwasher	rondelle frein	Sicherungsscheibe	arruela de pressão	arandela seguridad
36	234918	1	Plate	plaque	Platte	placa	placa
37	234299	1	Plate	plaque	Platte	placa	placa
38	238887	1	Gear	engrenage	Zahnrad	engrenagem	engranaje
39	238885	1	Bearing assy	ens palier	Lager vollst	conj mancal	conj cojinete
40	238884	1	Shaft	arbre	Welle	ávore	árbol
41	234309	1	Pin	goupille	Stift	pino	pasador
42	18C000744	3	Bolt	boulon	Bolzen	parafuso	bulón
43	235593	1	Oil seal	jnt étanchéité huile	Öldichtung	vedação de óleo	sello de aceite
44	234362	1	Baffle assy	ass du déflecteur	Prallblecheinheit	conj desviador	conj desviación
45	231624	1	Bearing	palier	Lager	mancal	cojinete

[1] Inc. 1-239577 Cover & 1-1321234 Snap Ring

[2] Ref S.B. Group 414, No. 07, 9/86.

665GM 541A-101-CAC → 541D-9999-CAC
665GMGR 543A-101-CAC → 543D-9999-CAC

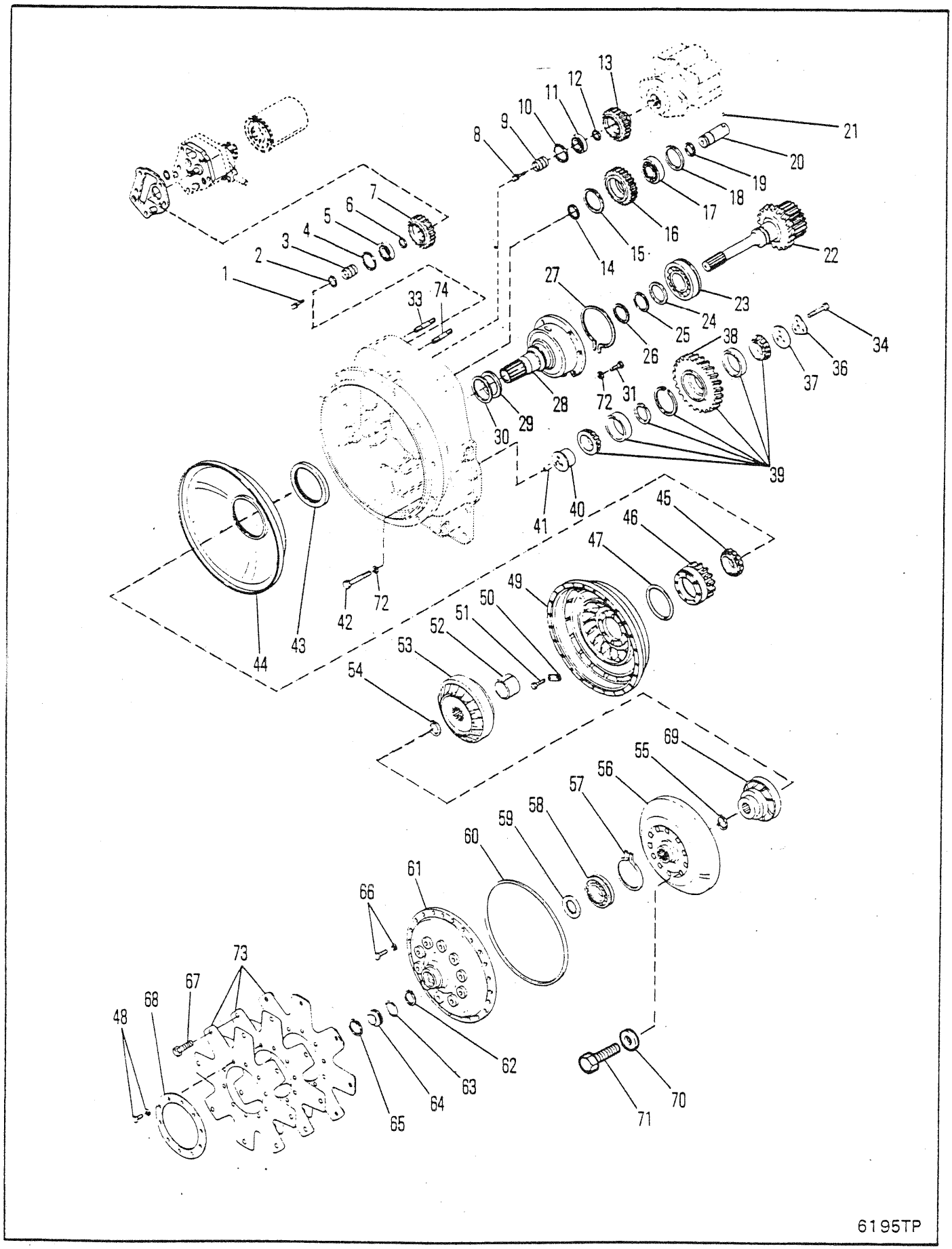
1
2
3
4
5
6
7
8
9
10
11
12
13
14
15
16
17
18
19
20
21
22
23
24
25
26
27
28
29
30
31
33
34
36
37
38
39
40
41
42
43
44
45
46
47
48
49
50
51
52
53
54
55
56
57
58
59
60
61
62
63
64
65
66
67
68
69
70
71
72
73
74
6195TP

CONVERTER SHAFT & GEAR ASSEMBLY
ARBRE DE CONVERSION & ENSEMBLE ENGRENAGE
DREHMOMENTWANDLERWELLE & ZAHNRADEINHEIT
EIXO CONVERSOR & ENGREAGEM CONJUNTO
JE CONVERTIDO & CONJUNTO DE ENGRANAJES

No.	Part No.	Qty	Description	Description	Benennung	Descrição	Descripción
46	236582	1	Gear	engrenage	Zahnrad	engrenagem	engranaje
47	234973	1	O-ring	joint torique	O Ring	anel-O	anillo-O
48	5C000612	10	Bolt	boulon	Bolzen	parafuso	bulón
49	235685	1	Impeller	impulseur	Pumprad	impulsor	impulsor
50	234210	4	Lock	serrure	Schloss	fechadura	cerradura
51	18C000612	8	Screw	vis	Schraube	parafuso	tornillo
52	234226	1	Spacer	entretoise	Distanzteil	espaçador	espaciador
53	239776	1	Reaction member	stator	Stator	estator	Estator
54	664141	1	Ring	anneau	Ring	anel	anillo
55	1300688	1	Ring	anneau	Ring	anel	anillo
56	[2]239626	1	Turbine	turbine	Turbine	turbina	turbina
57	234216	1	Ring	anneau	Ring	anel	anillo
58	234215	1	Bearing	palier	Lager	mancal	cojinete
59	235591	1	Washer	rondelle	Scheibe	arruela	arandela
60	232535	1	O-ring	joint torique	O Ring	anel-O	anillo-O
61	[1]802042	1	Cover kit	jeu de couvercle	Deckelsatz	jôgo tampa	juego tapa
62	1300688	1	Ring	anneau	Ring	anel	anillo
63	60K030114	1	O-ring	joint torique	O Ring	anel-O	anillo-O
64	223015	1	Plug	bouchon	Stopfen	bujão	tapón
65	1321234	1	Ring	anneau	Ring	anel	anillo
66	233128	24	Screw	vis	Schraube	parafuso	tornillo
67	34C000624	8	Bolt	boulon	Bolzen	parafuso	bulón
68	234286	1	Ring	anneau	Ring	anel	anillo
69	[2]239627	1	Hub	moyeu	Nabe	cubo	cubo
70	[2]215909	12	Washer	rondelle	Scheibe	arruela	arandela
71	[2]209313	12	Screw	vis	Schraube	parafuso	tornillo
72	4E000006	6	Lockwasher	rondelle frein	Sicherungsscheibe	arruela de pressão	arandela seguridad
73	237144	1	Plate assy	ens plaques	Platte vollst	conj placa	conj placa
74	238899	1	Stud	goujon	Stift	prisioneiro	espárrago

[1] Inc. 1-239577 Cover & 1-1321234 Snap Ring

[2] Ref S.B. Group 414, No. 07, 9/86.

665GM 541A-101-CAC → 541D-9999-CAC
665GMGR 543A-101-CAC → 543D-9999-CAC

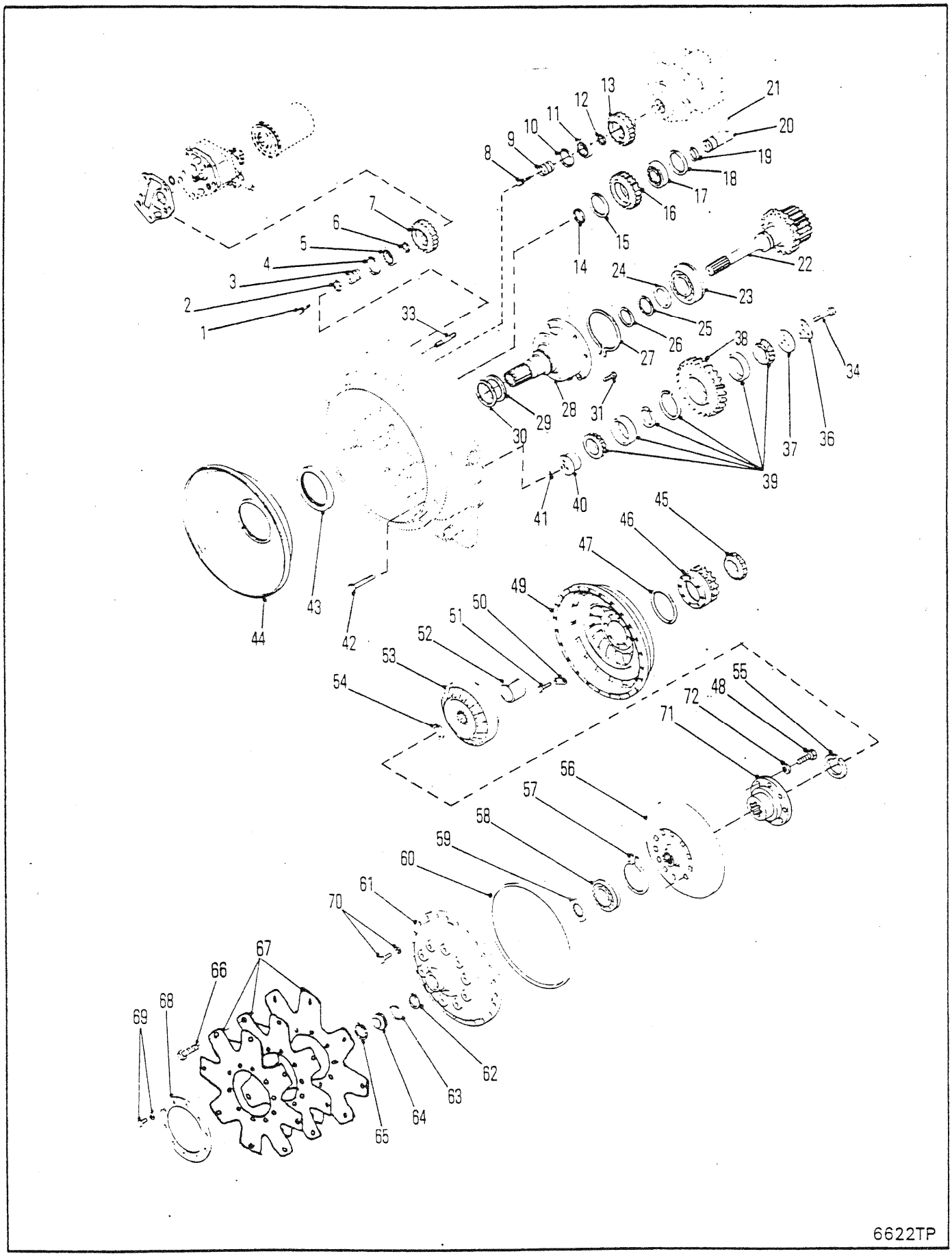
1
2
3
4
5
6
7
8
9
10
11
12
13
14
15
16
17
18
19
20
21
22
23
24
25
26
27
28
29
30
31
33
34
36
37
38
39
40
41
42
43
44
45
46
47
48
49
50
51
52
53
54
55
56
57
58
59
60
61
62
63
64
65
66
67
68
69
70
71
72
6622TP

CONVERTER SHAFT & GEAR ASSEMBLY
ARBRE DE CONVERSION & ENSEMBLE ENGRENAGE
DREHMOMENTWANDLERWELLE & ZAHNRADEINHEIT
IXO CONVERSOR & ENGREAGEM CONJUNTO
JE CONVERTIDO & CONJUNTO DE ENGRANAJES

No.	Part No.	Qty	Description	Description	Benennung	Descrição	Descripción
1	5C000620	2	Screw&lckwsher	vis&rondelle-frn	Schraube&Siche schr	paraf&arr trav	torn&aran seq
2	234908	1	Ring	anneau	Ring	anel	anillo
3	234327	1	Support	support	Abstützung	suporte	soporte
4	223922	1	Ring	anneau	Ring	anel	anillo
5	743458	1	Bearing	palier	Lager	mancal	cojinete
6	234908	1	Ring	anneau	Ring	anel	anillo
7	236584	1	Gear	engrenage	Zahnrad	engrenagem	engranaje
8	5C000620	2	Screw&lckwsher	vis&rondelle-frn	Schraube&Siche schr	paraf&arr trav	torn&aran seq
9	234327	1	Support	support	Abstützung	suporte	soporte
10	234908	1	Ring	anneau	Ring	anel	anillo
11	710047	1	Bearing	palier	Lager	mancal	cojinete
12	223878	1	Ring	anneau	Ring	anel	anillo
13	236585	1	Gear	engrenage	Zahnrad	engrenagem	engranaje
14	234908	1	Ring	anneau	Ring	anel	anillo
15	223878	1	Ring	anneau	Ring	anel	anillo
16	236583	1	Gear	engrenage	Zahnrad	engrenagem	engranaje
17	710047	1	Bearing	palier	Lager	mancal	cojinete
18	223878	1	Ring	anneau	Ring	anel	anillo
19	234908	1	Ring	anneau	Ring	anel	anillo
20	234248	1	Shaft	arbre	Welle	ávore	árbol
21	10J000008	1	Ball	bille	Kugel	esfera	bola
22	240772	1	Shaft&gear	arbre&engrenage	Welle&Zahnrad	eixo&engrenagem	eje&engranaje
23	239742	1	Bearing	palier	Lager	mancal	cojinete
24	234230	1	Washer	rondelle	Scheibe	arruela	arandela
25	231776	1	Ring	anneau	Ring	anel	anillo
26	223085	1	Piston ring	segment de piston	Kolbenring	anel do pistão	aro del pistón
27	234229	1	Snap ring	circlips	Sperring	anel de trava	anillo de retención
28	241038	1	Support	support	Abstützung	suporte	soporte
29	237378	1	Spring	ressort	Feder	mola	resorte
30	237377	1	Piston ring	segment de piston	Kolbenring	anel do pistão	aro del pistón
31	1C000616	6	Screw	vis	Schraube	parafuso	tornillo
32	†4E000006	6	Lockwasher	rondelle frein	Sicherungsscheibe	arruela de pressão	arandela seguridad
33	238900	1	Stud	goujon	Stift	prisioneiro	espárrago
34	18C000744	3	Bolt	boulon	Bolzen	parafuso	bulón
35	†4E000007	3	Lockwasher	rondelle frein	Sicherungsscheibe	arruela de pressão	arandela seguridad
36	234918	1	Plate	plaque	Platte	placa	placa
37	234299	1	Plate	plaque	Platte	placa	placa
38	238887	1	Gear	engrenage	Zahnrad	engrenagem	engranaje
39	238885	1	Bearing assy	ens palier	Lager vollst	conj mancal	conj cojinete
40	238884	1	Shaft	arbre	Welle	ávore	árbol
41	234309	1	Pin	goupille	Stift	pino	pasador
42	18C000716	3	Bolt	boulon	Bolzen	parafuso	bulón
43	235593	1	Oil seal	jnt étanchéité huile	Öldichtung	vedação de óleo	sello de aceite
44	234362	1	Baffle assy	ass du déflecteur	Prallblecheinheit	conj desviador	conj desviación
45	231624	1	Bearing	palier	Lager	mancal	cojinete

† Inc. 1-239577 Cover & 1-1321234 Snap Ring.
† Y compris 1 couvercle 239577 et 1 circlips 1321234.
† Einschliesslich 1 Deckel 139577 u. 1 Sperring 1321234.
† Inclindo 1 tampa 239577 e 1 anel de trava 1321234.
† Incluye 1 tapa 239577 y 1 anillo de rentención 1321234.

665GM 541E-101-CAC → 541G-9999-CAC
665GMGR 543E-101-CAC → 543E-9999-CAC 558F-101-CAC → 558G-9999-CAC

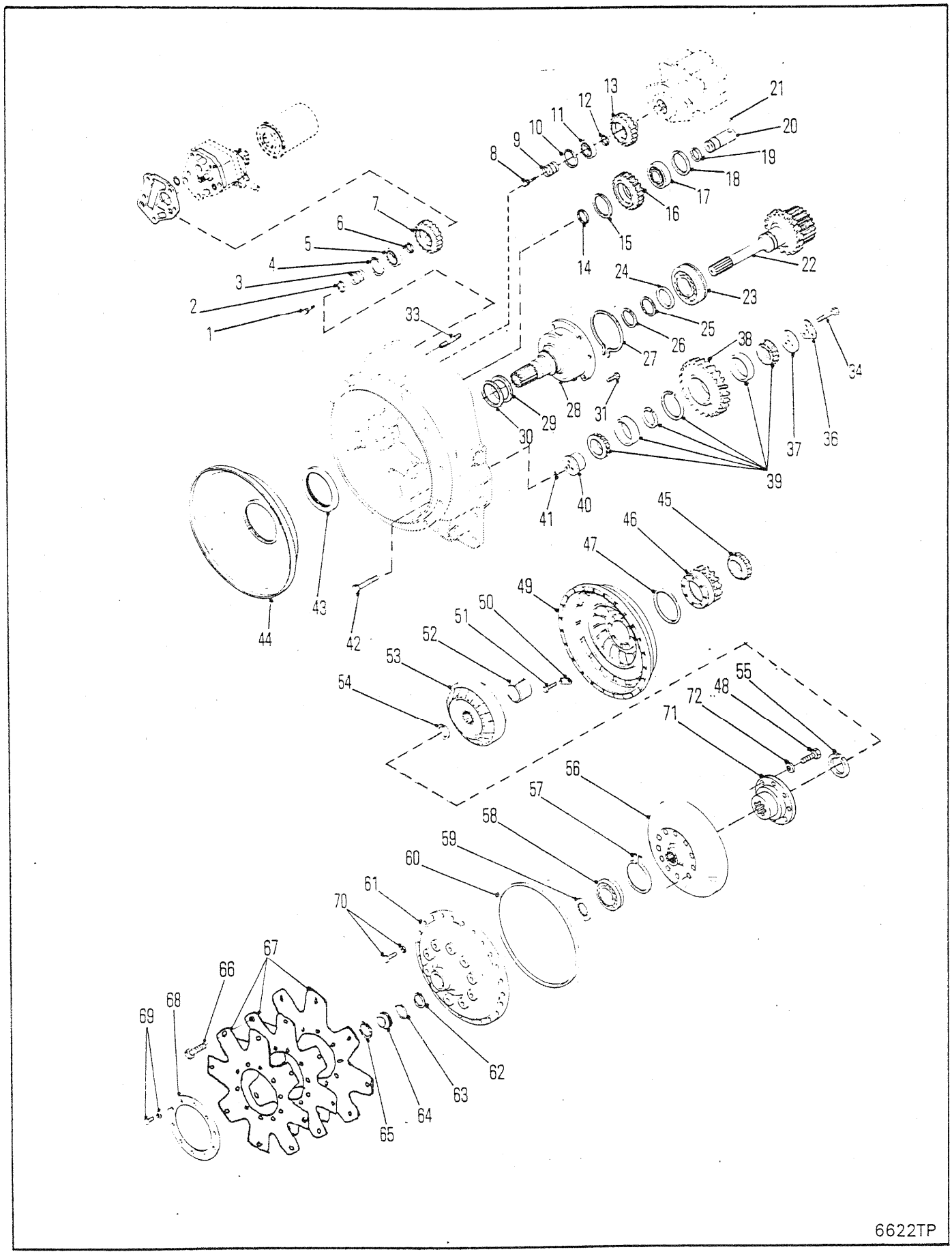
1
2
3
4
5
6
7
8
9
10
11
12
13
14
15
16
17
18
19
20
21
22
23
24
25
26
27
28
29
30
31
33
34
36
37
38
39
40
41
42
43
44
45
46
47
48
49
50
51
52
53
54
55
56
57
58
59
60
61
62
63
64
65
66
67
68
69
70
71
72
6622TP

CONVERTER SHAFT & GEAR ASSEMBLY
ARBRE DE CONVERSION & ENSEMBLE ENGRENAGE
DREHMOMENTWANDLERWELLE & ZAHNRADEINHEIT
IXO CONVERSOR & ENGREAGEM CONJUNTO
JE CONVERTIDO & CONJUNTO DE ENGRANAJES

No.	Part No.	Qty	Description	Description	Benennung	Descrição	Descripción
46	**236582**	1	Gear	engrenage	Zahnrad	engrenagem	engranaje
47	**234973**	1	O-ring	joint torique	O Ring	anel-O	anillo-O
48	**209313**	12	Screw	vis	Schraube	parafuso	tornillo
49	**235685**	1	Impeller	impulseur	Pumprad	impulsor	impulsor
50	**234210**	4	Lock	serrure	Schloss	fechadura	cerradura
51	**18C000612**	8	Screw	vis	Schraube	parafuso	tornillo
52	**234226**	1	Spacer	entretoise	Distanzteil	espaçador	espaciador
53	**239776**	1	Reaction member	stator	Stator	estator	Estator
54	**664141**	1	Ring	anneau	Ring	anel	anillo
55	**1300688**	1	Ring	anneau	Ring	anel	anillo
56	**239626**	1	Turbine	turbine	Turbine	turbina	turbina
57	**234216**	1	Ring	anneau	Ring	anel	anillo
58	**234215**	1	Bearing	palier	Lager	mancal	cojinete
59	**235591**	1	Washer	rondelle	Scheibe	arruela	arandela
60	**232535**	1	O-ring	joint torique	O Ring	anel-O	anillo-O
61	**[1]802042**	1	Cover kit	jeu de couvercle	Deckelsatz	jôgo tampa	juego tapa
62	**1300688**	1	Ring	anneau	Ring	anel	anillo
63	**60K030114**	1	O-ring	joint torique	O Ring	anel-O	anillo-O
64	**223015**	1	Plug	bouchon	Stopfen	bujão	tapón
65	**1321234**	1	Ring	anneau	Ring	anel	anillo
66	**34C000624**	8	Bolt	boulon	Bolzen	parafuso	bulón
67	**237144**	1	Plate assy	ens plaques	Platte vollst	conj placa	conj placa
68	**234286**	1	Ring	anneau	Ring	anel	anillo
69	**5C000612**	10	Screw&lckwsher	vis&rondelle-frn	Schraube&Siche schr	paraf&arr trav	torn&aran seq
70	**233128**	24	Screw&lckwsher	vis&rondelle-frn	Schraube&Siche schr	paraf&arr trav	torn&aran seq
71	**239627**	1	Hub	moyeu	Nabe	cubo	cubo
72	**215909**	12	Washer	rondelle	Scheibe	arruela	arandela

[1] Inc. 1-239577 Cover & 1-1321234 Snap Ring.
[1] Y compris 1 couvercle 239577 et 1 circlips 1321234.
[1] Einschliesslich 1 Deckel 139577 u. 1 Sperring 1321234.
[1] Inclindo 1 tampa 239577 e 1 anel de trava 1321234.
[1] Incluye 1 tapa 239577 y 1 anillo de rentención 1321234.

665GM 541E-101-CAC ➡ 541G-9999-CAC
665GMGR 543E-101-CAC ➡ 543E-9999-CAC 558F-101-CAC ➡ 558G-9999-CAC

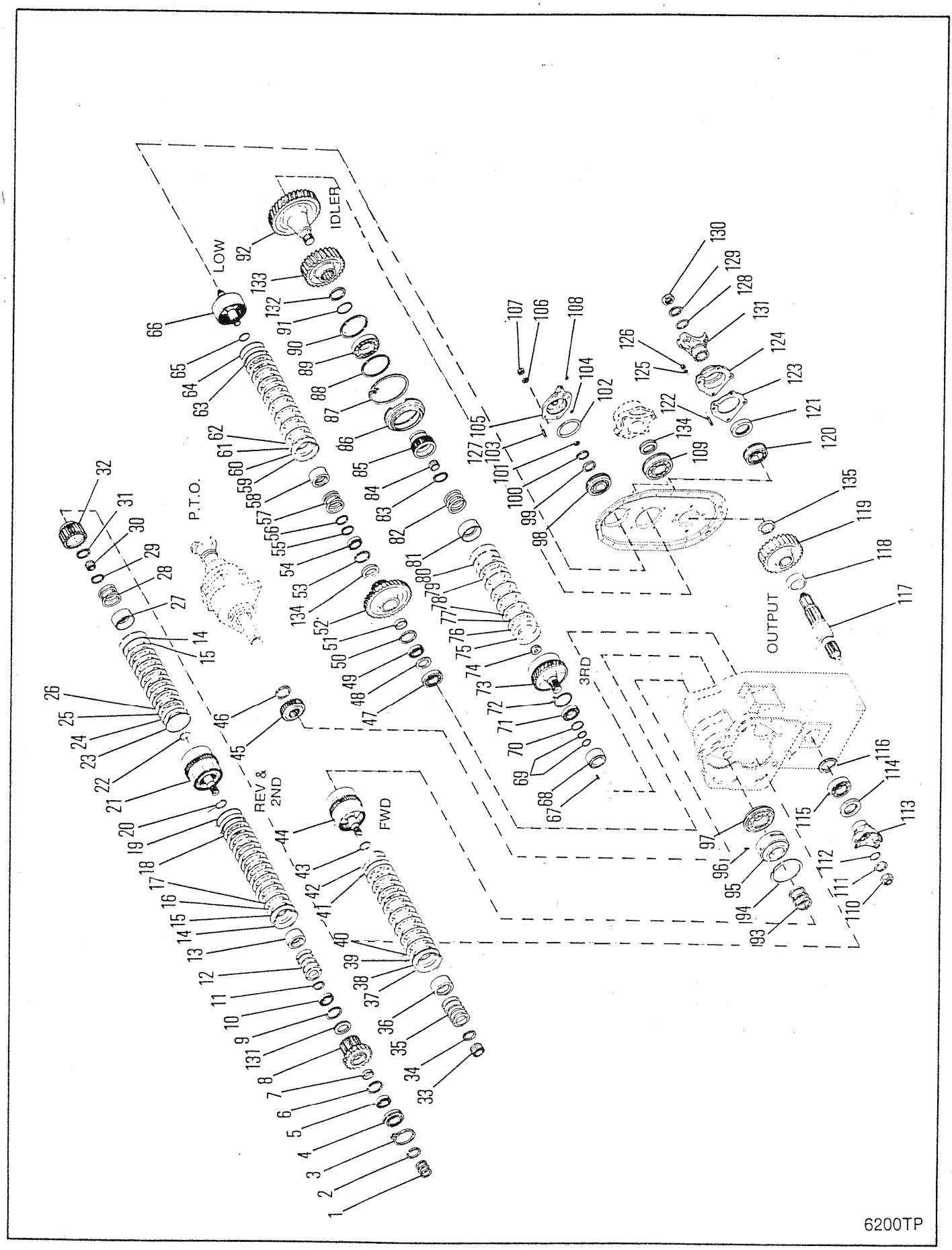
IDLER
LOW
P.T.O.
REV &
2ND
FWD
3RD
OUTPUT
6200TP

TRANSMISSION GEAR & SHAFT ASSEMBLY
TRANSMISSION, GROUP D'ARBRES & ENGRENAGES
GETRIEBEZAHNRÄDER & WELLENGRUPPE
TRANSMISSÃO GRUPO DE EIXOS & ENGREANGENS
TRANSMISIÓN GRUPO DE EJES & ENGRENAJES

No.	Part No.	Qty	Description	Description	Benennung	Descrição	Descripción
1	215183	3	Ring	anneau	Ring	anel	anillo
2	224083	1	Ring	anneau	Ring	anel	anillo
3	230889	1	Snap ring	circlips	Sperring	anel de trava	anillo de retención
4	223349	1	Bearing	palier	Lager	mancal	cojinete
5	233389	1	Bearing	palier	Lager	mancal	cojinete
6	234141	1	Ring	anneau	Ring	anel	anillo
7	234304	1	Spacer	entretoise	Distanzteil	espaçador	espaciador
8	240608	1	Gear	engrenage	Zahnrad	engrenagem	engranaje
9	234141	1	Ring	anneau	Ring	anel	anillo
10	230829	1	Bearing	palier	Lager	mancal	cojinete
11	237669	1	Snap ring	circlips	Sperring	anel de trava	anillo de retención
12	237443	5	Spring	ressort	Feder	mola	resorte
13	237442	1	Spacer	entretoise	Distanzteil	espaçador	espaciador
14	234111	2	Snap ring	circlips	Sperring	anel de trava	anillo de retención
15	236847	2	Plate	plaque	Platte	placa	placa
16	242101	8	Disc inner	disque interieur	Scheibe innen	disco interior	disco interno
17	234109	8	Disc outer	disque extérieur	Scheibe, aussen	disco exterior	disco externo
18	236150	2	Piston	piston	Kolben	pistão	pistón
19	237032	2	Seal outer	etanche exterieur	Aussendichtung	vedador exterior	sello externo
20	234113	2	Seal inner	etanche intér	Innendichtung	vedador interior	sello interior
21	242369	1	Shaft assy	arbre ens	Welle vollst	eixo conj	árbol conj
22	234113	2	Seal inner	etanche intér	Innendichtung	vedador interior	sello interior
23	237032	1	Seal outer	etanche exterieur	Aussendichtung	vedador exterior	sello externo
24	236178	1	Piston assy	piston ens	Kolben vollst	pistão conj	pistón conj
25	234109	6	Disc outer	disque extérieur	Scheibe, aussen	disco exterior	disco externo
26	242101	6	Disc inner	disque interieur	Scheibe innen	disco interior	disco interno
27	235959	1	Retainer	arrêtoir	Halterung	retentor	retén
28	235960	1	Spring	ressort	Feder	mola	resorte
29	234350	1	Snap ring	circlips	Sperring	anel de trava	anillo de retención
30	233065	1	Bearing	palier	Lager	mancal	cojinete
31	234347	1	Ring	anneau	Ring	anel	anillo
32	240626	1	Hub	moyeu	Nabe	cubo	cubo
33	235763	1	Bearing	palier	Lager	mancal	cojinete
34	237669	1	Snap ring	circlips	Sperring	anel de trava	anillo de retención
35	237443	5	Spring	ressort	Feder	mola	resorte
36	237442	1	Spacer	entretoise	Distanzteil	espaçador	espaciador
37	234111	1	Snap ring	circlips	Sperring	anel de trava	anillo de retención
38	236847	1	Plate	plaque	Platte	placa	placa
39	242101	8	Disc inner	disque interieur	Scheibe innen	disco interior	disco interno
40	234109	8	Disc outer	disque extérieur	Scheibe, aussen	disco exterior	disco externo
41	236150	1	Piston assy	piston ens	Kolben vollst	pistão conj	pistón conj
42	237032	1	Seal outer	etanche exterieur	Aussendichtung	vedador exterior	sello externo
43	234113	1	Seal inner	etanche intér	Innendichtung	vedador interior	sello interior
44	237595	1	Drum&shaft assy	tambour&arbre ens	Trommel&Welle vollst	tambor&eixo conj	tambor&eje conj
45	234328	1	Gear	engrenage	Zahnrad	engrenagem	engranaje

[1] Ref. S.B. Group No. 421, No. 170

665GM 541A-101-CAC → 541D-9999-CAC
665GMGR 543A-101-CAC → 543D-9999-CAC

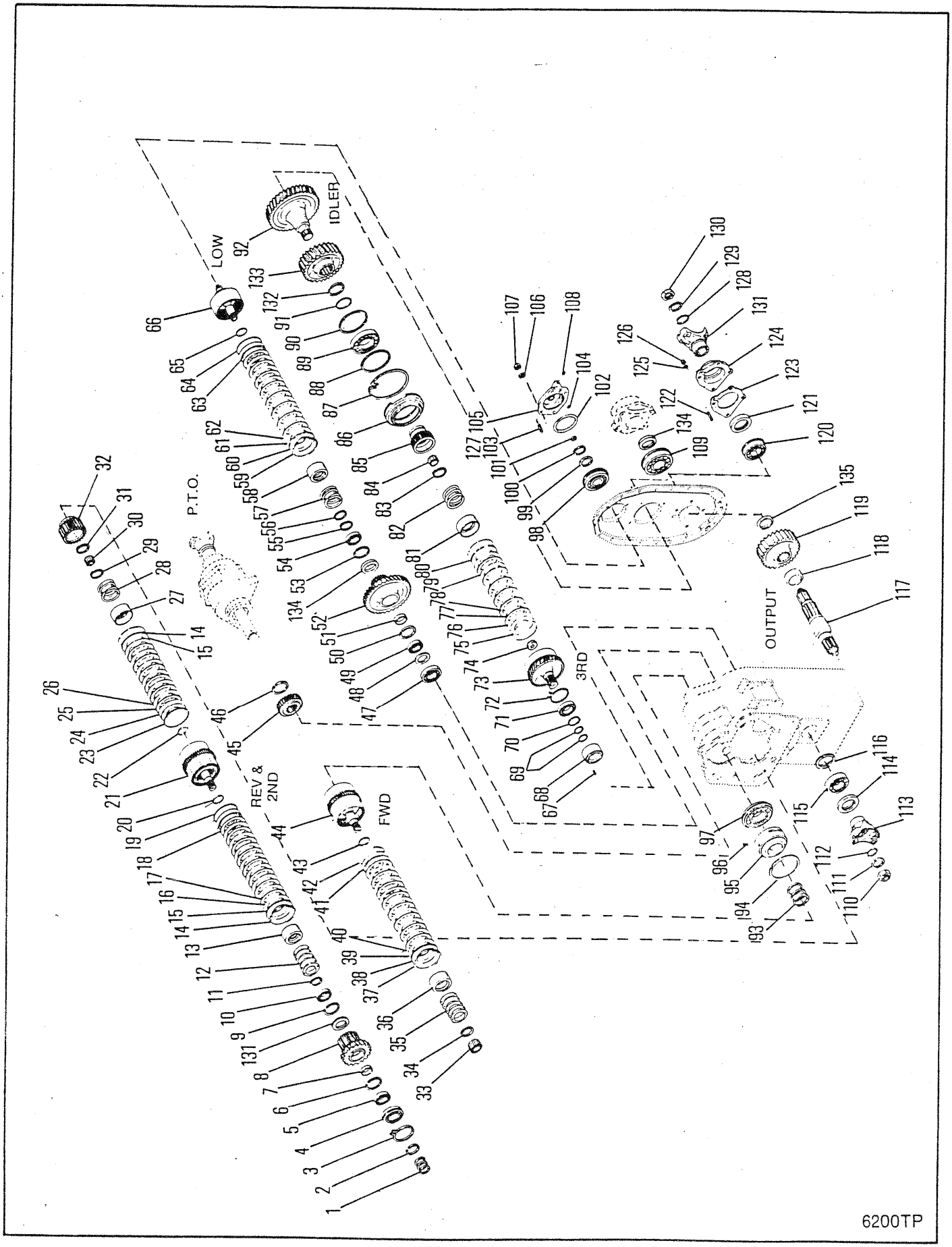
IDLER
LOW
P.T.O.
REV & 2ND
FWD
3RD
OUTPUT
6200TP

TRANSMISSION GEAR & SHAFT ASSEMBLY
TRANSMISSION, GROUP D'ARBRES & ENGRENAGES
GETRIEBEZAHNRÄDER & WELLENGRUPPE
TRANSMISSÃO GRUPO DE EIXOS & ENGREANGENS
TRANSMISIÓN GRUPO DE EJES & ENGRENAJES

No.	Part No.	Qty	Description	Description	Benennung	Descrição	Descripción
46	238034	1	Ring	anneau	Ring	anel	anillo
47	225605	1	Bearing	palier	Lager	mancal	cojinete
48	234145	1	Spacer	entretoise	Distanzteil	espaçador	espaciador
49	230885	1	Bearing	palier	Lager	mancal	cojinete
50	223964	1	Ring	anneau	Ring	anel	anillo
51	234305	1	Spacer	entretoise	Distanzteil	espaçador	espaciador
52	241145	1	Gear	engrenage	Zahnrad	engrenagem	engranaje
53	223964	1	Ring	anneau	Ring	anel	anillo
54	230885	1	Bearing	palier	Lager	mancal	cojinete
55	234347	1	Ring	anneau	Ring	anel	anillo
56	234350	1	Snap ring	circlips	Sperring	anel de trava	anillo de retención
57	235960	1	Spring	ressort	Feder	mola	resorte
58	235959	1	Retainer	arrêtoir	Halterung	retentor	retén
59	234111	1	Snap ring	circlips	Sperring	anel de trava	anillo de retención
60	236847	1	Plate	plaque	Platte	placa	placa
61	234336	8	Disc inner	disque interieur	Scheibe innen	disco interior	disco interno
62	234109	8	Disc outer	disque extérieur	Scheibe, aussen	disco exterior	disco externo
63	236150	1	Piston	piston	Kolben	pistão	pistón
64	237032	1	Seal outer	etanche exterieur	Aussendichtung	vedador exterior	sello externo
65	234113	1	Seal inner	etanche intér	Innendichtung	vedador interior	sello interior
66	237110	1	Drum&shaft assy	tambour&arbre ens	Trommel&Welle vollst	tambor&eixo conj	tambor&eje conj
67	664131	1	Roll pin	goupille de roulée	Rollenbolzen	pino de rolo	pasador rodillo
68	236612	1	Sleeve	manchon	Muffe	luva	manguito
69	215183	2	Ring	anneau	Ring	anel	anillo
70	654613	1	Ring	anneau	Ring	anel	anillo
71	230885	1	Bearing	palier	Lager	mancal	cojinete
72	236614	1	Ring	anneau	Ring	anel	anillo
73	236611	1	Drum&shaft assy	tambour&arbre ens	Trommel&Welle vollst	tambor&eixo conj	tambor&eje conj
74	234113	1	Seal inner	etanche intér	Innendichtung	vedador interior	sello interior
75	237032	1	Seal outer	etanche exterieur	Aussendichtung	vedador exterior	sello externo
76	236178	1	Piston assy	piston ens	Kolben vollst	pistão conj	pistón conj
77	234109	6	Disc outer	disque extérieur	Scheibe, aussen	disco exterior	disco externo
78	242101	6	Disc inner	disque interieur	Scheibe innen	disco interior	disco interno
79	236847	1	Plate	plaque	Platte	placa	placa
80	234111	1	Snap ring	circlips	Sperring	anel de trava	anillo de retención
81	235959	1	Retainer	arrêtoir	Halterung	retentor	retén
82	235960	1	Spring	ressort	Feder	mola	resorte
83	234350	1	Snap ring	circlips	Sperring	anel de trava	anillo de retención
84	233065	1	Bearing	palier	Lager	mancal	cojinete
85	240628	1	Hub	moyeu	Nabe	cubo	cubo
86	236622	1	Carrier	porteur	Trger	suporte	soporte
87	236625	1	Ring	anneau	Ring	anel	anillo
88	223997	1	Ring	anneau	Ring	anel	anillo
89	225843	1	Bearing	palier	Lager	mancal	cojinete
90	223997	1	Ring	anneau	Ring	anel	anillo

[1] Ref. S.B. Group No. 421, No. 170

665GM 541A-101-CAC→541D-9999-CAC
665GMGR 543A-101-CAC→543D-9999-CAC

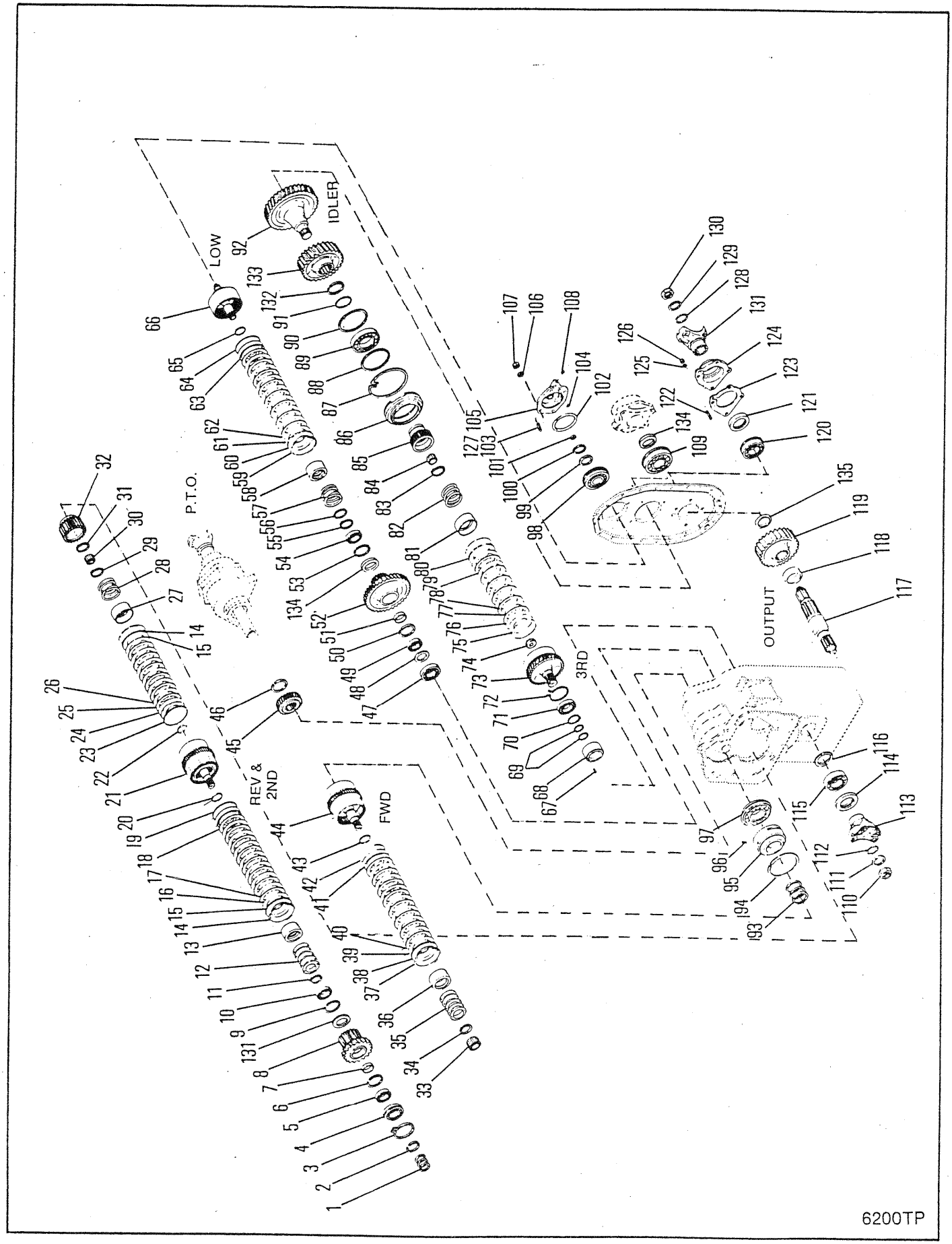
IDLER
LOW
P.T.O.
REV & 2ND
FWD
3RD
OUTPUT
6200TP

TRANSMISSION GEAR & SHAFT ASSEMBLY
TRANSMISSION, GROUP D'ARBRES & ENGRENAGES
GETRIEBEZAHNRÄDER & WELLENGRUPPE
TRANSMISSÃO GRUPO DE EIXOS & ENGREANGENS
TRANSMISIÓN GRUPO DE EJES & ENGRENAJES

No.	Part No.	Qty	Description	Description	Benennung	Descrição	Descripción
91	**230067**	1	Ring	anneau	Ring	anel	anillo
92	**240815**	1	Gear	engrenage	Zahnrad	engrenagem	engranaje
93	[1]**242651**	3	Ring	anneau	Ring	anel	anillo
93A	[1]†**237378**	3	Spring	ressort	Feder	mola	resorte
94	**235764**	1	Ring	anneau	Ring	anel	anillo
95	**241037**	1	Sleeve	manchon	Muffe	luva	manguito
96	**672572**	1	Roll pin	goupille de roulée	Rollenbolzen	pino de rolo	pasador rodillo
97	**241819**	1	Bearing	palier	Lager	mancal	cojinete
98	**239741**	1	Bearing	palier	Lager	mancal	cojinete
99	**234230**	1	Washer	rondelle	Scheibe	arruela	arandela
100	**234347**	1	Ring	anneau	Ring	anel	anillo
101	**234130**	1	Ring	anneau	Ring	anel	anillo
102	**60K040420**	1	O-ring	joint torique	O Ring	anel-O	anillo-O
103	**226862**	4	Stud	goujon	Stift	prisioneiro	espárrago
104	**60K030012**	1	O-ring	joint torique	O Ring	anel-O	anillo-O
105	**244601**	1	Cap	chapeau	Kappe	tampa	tapa
106	**4E000007**	4	Lockwasher	rondelle frein	Sicherungsscheibe	arruela de pressão	arandela seguridad
107	**62D000007**	4	Nut	écrou	Mutter	porca	tuerca
108	**24K000002**	1	Plug	bouchon	Stopfen	bujão	tapón
109	**658040**	1	Bearing	palier	Lager	mancal	cojinete
110	**222960**	1	Nut	écrou	Mutter	porca	tuerca
111	**222179**	1	Washer	rondelle	Scheibe	arruela	arandela
112	**60K060116**	1	O-ring	joint torique	O Ring	anel-O	anillo-O
113	**222029**	1	Flange	flange	Flansch	bride	brida
114	**230954**	1	Oil seal	jnt étanchéité huile	Öldichtung	vedação de óleo	sello de aceite
115	**225605**	1	Bearing	palier	Lager	mancal	cojinete
116	**237840**	1	Spacer	entretoise	Distanzteil	espaçador	espaciador
117	**237829**	1	Shaft	arbre	Welle	ávore	árbol
118	**235910**	1	Spacer	entretoise	Distanzteil	espaçador	espaciador
119	**237828**	1	Gear	engrenage	Zahnrad	engrenagem	engranaje
120	**237271**	1	Bearing	palier	Lager	mancal	cojinete
121	**236629**	1	Oil seal	jnt étanchéité huile	Öldichtung	vedação de óleo	sello de aceite
122	**238903**	4	Stud	goujon	Stift	prisioneiro	espárrago
123	**234922**	1	Gasket	garniture	Dichtung	gaxeta	empaquetadura
124	**242147**	1	Cap	chapeau	Kappe	tampa	tapa
125	**4E000009**	4	Lockwasher	rondelle frein	Sicherungsscheibe	arruela de pressão	arandela seguridad
126	**62D000009**	4	Nut	écrou	Mutter	porca	tuerca
127	[1]**226862**	4	Stud	goujon	Stift	prisioneiro	espárrago
128	**60K060116**	1	O-ring	joint torique	O Ring	anel-O	anillo-O
129	**222179**	1	Washer	rondelle	Scheibe	arruela	arandela
130	**222960**	1	Nut	écrou	Mutter	porca	tuerca
131	**222233**	1	Flange	flange	Flansch	bride	brida
132	**224173**	1	Snap ring	circlips	Sperring	anel de trava	anillo de retención
133	**240744**	1	Gear	engrenage	Zahnrad	engrenagem	engranaje
134	**240617**	2	Ring	anneau	Ring	anel	anillo
135	**60K040508**	1	O-ring	joint torique	O Ring	anel-O	anillo-O

[1] Ref. S.B. Group No. 421, No. 170

665GM 541A-101-CAC ➡ 541D-9999-CAC
665GMGR 543A-101-CAC ➡ 543D-9999-CAC

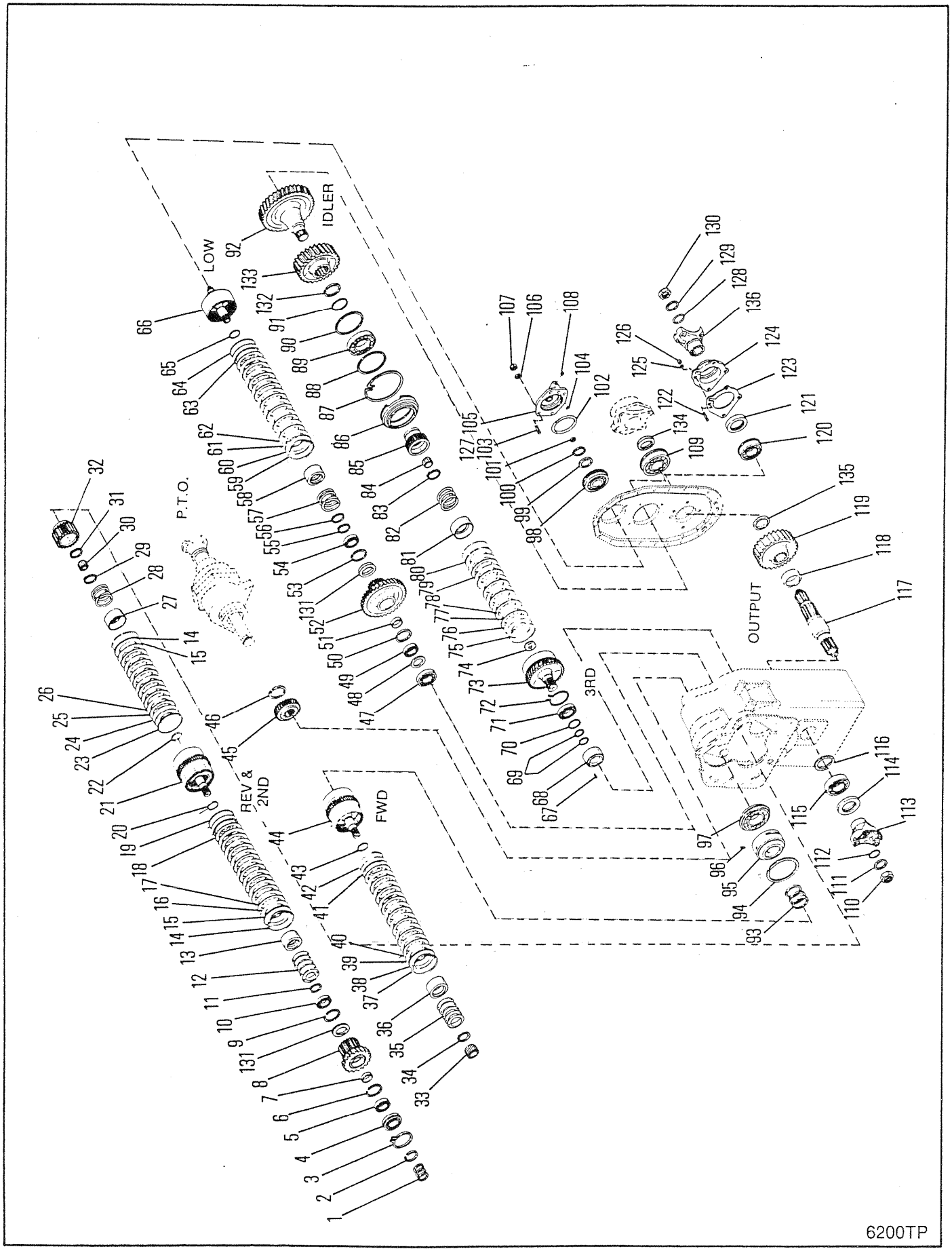
IDLER
LOW
P.T.O.
REV & 2ND
FWD
3RD
OUTPUT
6200TP

TRANSMISSION GEAR & SHAFT ASSEMBLY
TRANSMISSION, GROUP D'ARBRES & ENGRENAGES
GETRIEBEZAHNRÄDER & WELLENGRUPPE
TRANSMISSÃO GRUPO DE EIXOS & ENGREANGENS
TRANSMISIÓN GRUPO DE EJES & ENGRENAJES

No.	Part No.	Qty	Description	Description	Benennung	Descrição	Descripción
1	**215183**	3	Ring	anneau	Ring	anel	anillo
2	**224083**	1	Ring	anneau	Ring	anel	anillo
3	**230889**	1	Snap ring	circlips	Sperring	anel de trava	anillo de retención
4	**223349**	1	Bearing	palier	Lager	mancal	cojinete
5	**233389**	1	Bearing	palier	Lager	mancal	cojinete
6	**234141**	1	Ring	anneau	Ring	anel	anillo
7	**234304**	1	Spacer	entretoise	Distanzteil	espaçador	espaciador
8	**240608**	1	Gear	engrenage	Zahnrad	engrenagem	engranaje
9	**234141**	1	Ring	anneau	Ring	anel	anillo
10	**230829**	1	Bearing	palier	Lager	mancal	cojinete
11	**237669**	1	Snap ring	circlips	Sperring	anel de trava	anillo de retención
12	**237443**	5	Spring	ressort	Feder	mola	resorte
13	**237442**	1	Spacer	entretoise	Distanzteil	espaçador	espaciador
14	**234111**	2	Snap ring	circlips	Sperring	anel de trava	anillo de retención
15	**236847**	2	Plate	plaque	Platte	placa	placa
16	**242101**	8	Disc inner	disque interieur	Scheibe innen	disco interior	disco interno
17	**234109**	8	Disc outer	disque extérieur	Scheibe, aussen	disco exterior	disco externo
18	**237450**	2	Piston	piston	Kolben	pistão	pistón
19	**237032**	2	Seal outer	etanche exterieur	Aussendichtung	vedador exterior	sello externo
20	**234113**	2	Seal inner	etanche intér	Innendichtung	vedador interior	sello interior
21	**237453**	1	Shaft assy	arbre ens	Welle vollst	eixo conj	árbol conj
22	**234113**	2	Seal inner	etanche intér	Innendichtung	vedador interior	sello interior
23	**237032**	1	Seal outer	etanche exterieur	Aussendichtung	vedador exterior	sello externo
24	**236178**	1	Piston assy	piston ens	Kolben vollst	pistão conj	pistón conj
25	**234109**	6	Disc outer	disque extérieur	Scheibe, aussen	disco exterior	disco externo
26	**242101**	6	Disc inner	disque interieur	Scheibe innen	disco interior	disco interno
27	**235959**	1	Retainer	arrêtoir	Halterung	retentor	retén
28	**235960**	1	Spring	ressort	Feder	mola	resorte
29	**234350**	1	Snap ring	circlips	Sperring	anel de trava	anillo de retención
30	**233065**	1	Bearing	palier	Lager	mancal	cojinete
31	**234347**	1	Ring	anneau	Ring	anel	anillo
32	**240626**	1	Hub	moyeu	Nabe	cubo	cubo
33	**235763**	1	Bearing	palier	Lager	mancal	cojinete
34	**237669**	1	Snap ring	circlips	Sperring	anel de trava	anillo de retención
35	**237443**	5	Spring	ressort	Feder	mola	resorte
36	**237442**	1	Spacer	entretoise	Distanzteil	espaçador	espaciador
37	**234111**	1	Snap ring	circlips	Sperring	anel de trava	anillo de retención
38	**236847**	1	Plate	plaque	Platte	placa	placa
39	**242101**	8	Disc inner	disque interieur	Scheibe innen	disco interior	disco interno
40	**234109**	8	Disc outer	disque extérieur	Scheibe, aussen	disco exterior	disco externo
41	**237450**	1	Piston assy	piston ens	Kolben vollst	pistão conj	pistón conj
42	**237032**	1	Seal outer	etanche exterieur	Aussendichtung	vedador exterior	sello externo
43	**234113**	1	Seal inner	etanche intér	Innendichtung	vedador interior	sello interior
44	**237595**	1	Drum&shaft assy	tambour&arbre ens	Trommel&Welle vollst	tambor&eixo conj	tambor&eje conj
45	**234328**	1	Gear	engrenage	Zahnrad	engrenagem	engranaje

[1] Ref. S.B. Group No. 421, No. 170

665GM 541E-101-CAC → 541G-9999-CAC
665GMGR 543E-101-CAC → 543E-9999-CAC 558F-101-CAC → 558G-9999-CAC

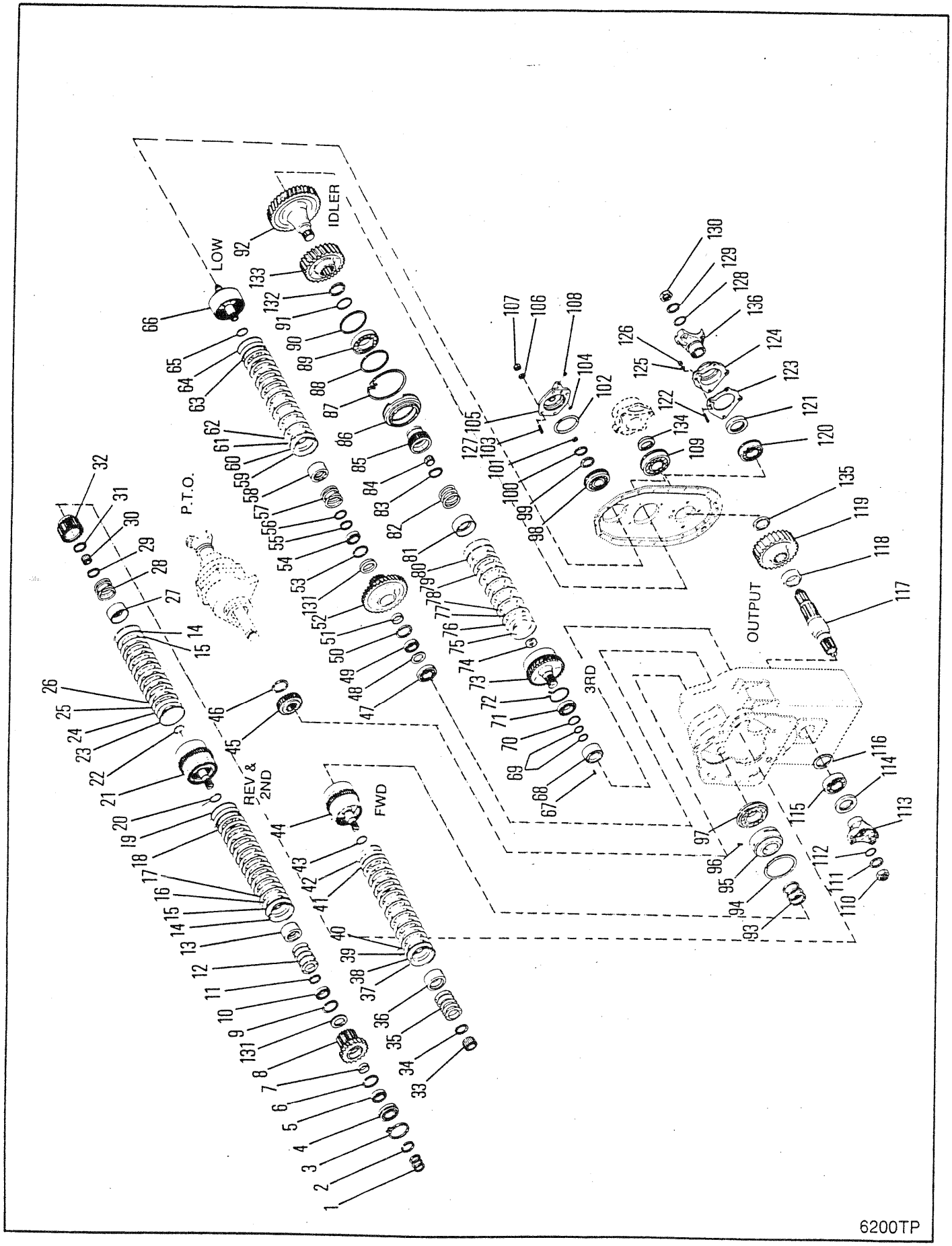
IDLER
LOW
P.T.O.
REV & 2ND
FWD
3RD
OUTPUT
6200TP

TRANSMISSION GEAR & SHAFT ASSEMBLY
TRANSMISSION, GROUP D'ARBRES & ENGRENAGES
GETRIEBEZAHNRÄDER & WELLENGRUPPE
TRANSMISSÃO GRUPO DE EIXOS & ENGREANGENS
TRANSMISIÓN GRUPO DE EJES & ENGRENAJES

No.	Part No.	Qty	Description	Description	Benennung	Descrição	Descripción
46	**238034**	1	Ring	anneau	Ring	anel	anillo
47	**225605**	1	Bearing	palier	Lager	mancal	cojinete
48	**234145**	1	Spacer	entretoise	Distanzteil	espaçador	espaciador
49	**230885**	1	Bearing	palier	Lager	mancal	cojinete
50	**223964**	1	Ring	anneau	Ring	anel	anillo
51	**234305**	1	Spacer	entretoise	Distanzteil	espaçador	espaciador
52	**241145**	1	Gear	engrenage	Zahnrad	engrenagem	engranaje
53	**223964**	1	Ring	anneau	Ring	anel	anillo
54	**230885**	1	Bearing	palier	Lager	mancal	cojinete
55	**234347**	1	Ring	anneau	Ring	anel	anillo
56	**234350**	1	Snap ring	circlips	Sperring	anel de trava	anillo de retención
57	**235960**	1	Spring	ressort	Feder	mola	resorte
58	**235959**	1	Retainer	arrêtoir	Halterung	retentor	retén
59	**234111**	1	Snap ring	circlips	Sperring	anel de trava	anillo de retención
60	**236847**	1	Plate	plaque	Platte	placa	placa
61	**234336**	8	Disc inner	disque interieur	Scheibe innen	disco interior	disco interno
62	**234109**	8	Disc outer	disque extérieur	Scheibe, aussen	disco exterior	disco externo
63	**236150**	1	Piston	piston	Kolben	pistão	pistón
64	**237032**	1	Seal outer	etanche exterieur	Aussendichtung	vedador exterior	sello externo
65	**234113**	1	Seal inner	etanche intér	Innendichtung	vedador interior	sello interior
66	**237110**	1	Drum&shaft assy	tambour&arbre ens	Trommel&Welle vollst	tambor&eixo conj	tambor&eje conj
67	**664131**	1	Roll pin	goupille de roulée	Rollenbolzen	pino de rolo	pasador rodillo
68	**236612**	1	Sleeve	manchon	Muffe	luva	manguito
69	**215183**	2	Ring	anneau	Ring	anel	anillo
70	**654613**	1	Ring	anneau	Ring	anel	anillo
71	**230885**	1	Bearing	palier	Lager	mancal	cojinete
72	**236614**	1	Ring	anneau	Ring	anel	anillo
73	**236611**	1	Drum&shaft assy	tambour&arbre ens	Trommel&Welle vollst	tambor&eixo conj	tambor&eje conj
74	**234113**	1	Seal inner	etanche intér	Innendichtung	vedador interior	sello interior
75	**237032**	1	Seal outer	etanche exterieur	Aussendichtung	vedador exterior	sello externo
76	**236178**	1	Piston assy	piston ens	Kolben vollst	pistão conj	pistón conj
77	**234109**	6	Disc outer	disque extérieur	Scheibe, aussen	disco exterior	disco externo
78	**242101**	6	Disc inner	disque interieur	Scheibe innen	disco interior	disco interno
79	**236847**	1	Plate	plaque	Platte	placa	placa
80	**234111**	1	Snap ring	circlips	Sperring	anel de trava	anillo de retención
81	**235959**	1	Retainer	arrêtoir	Halterung	retentor	retén
82	**235960**	1	Spring	ressort	Feder	mola	resorte
83	**234350**	1	Snap ring	circlips	Sperring	anel de trava	anillo de retención
84	**233065**	1	Bearing	palier	Lager	mancal	cojinete
85	**240628**	1	Hub	moyeu	Nabe	cubo	cubo
86	**236622**	1	Carrier	porteur	Trger	suporte	soporte
87	**236625**	1	Ring	anneau	Ring	anel	anillo
88	**223997**	1	Ring	anneau	Ring	anel	anillo
89	**225843**	1	Bearing	palier	Lager	mancal	cojinete
90	**223997**	1	Ring	anneau	Ring	anel	anillo

[1] Ref. S.B. Group No. 421, No. 170

665GM 541E-101-CAC→541G-9999-CAC
665GMGR 543E-101-CAC→543E-9999-CAC 558F-101-CAC→558G-9999-CAC

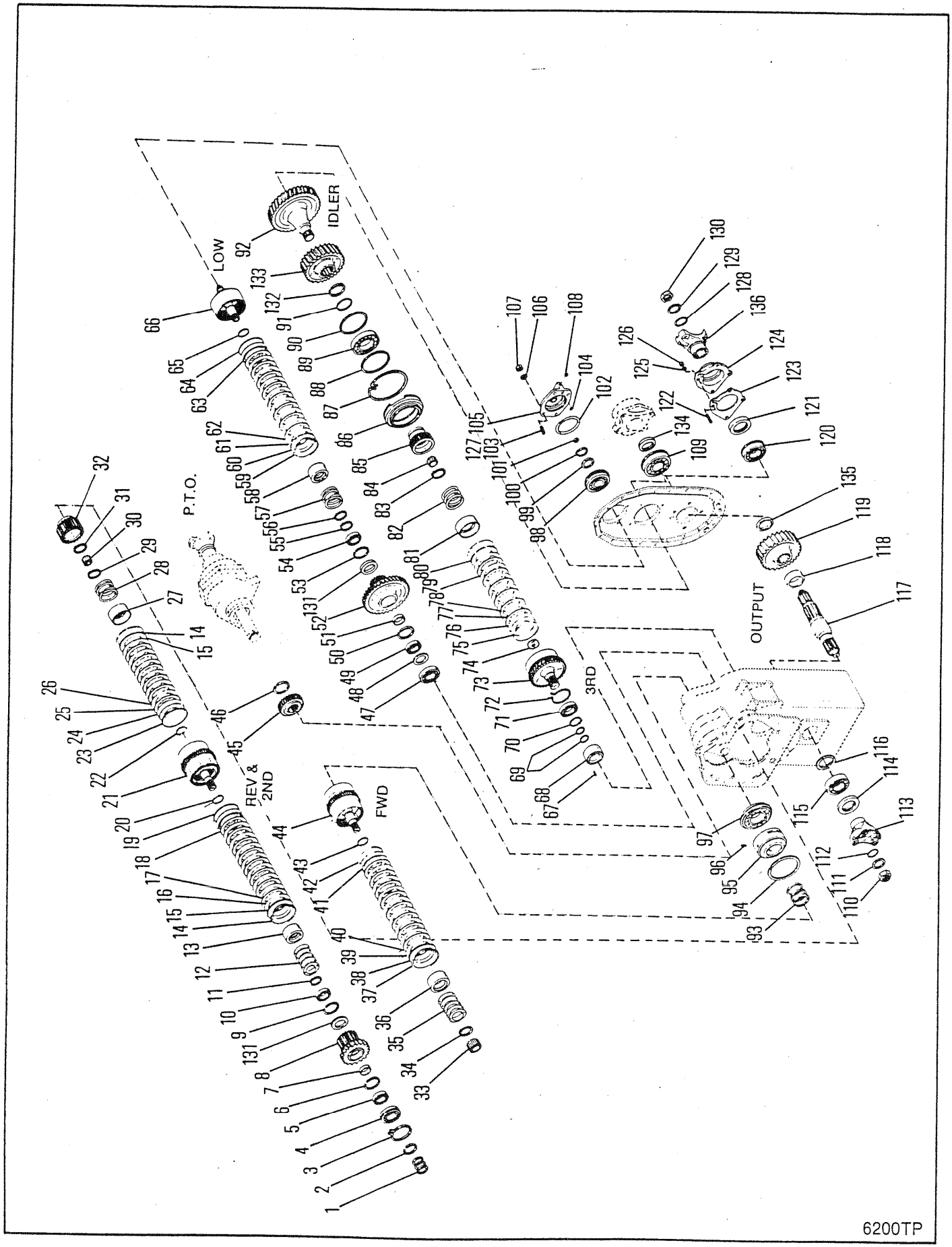
IDLER
LOW
P.T.O.
REV &
2ND
FWD
3RD
OUTPUT
6200TP

TRANSMISSION GEAR & SHAFT ASSEMBLY
TRANSMISSION, GROUP D'ARBRES & ENGRENAGES
GETRIEBEZAHNRÄDER & WELLENGRUPPE
TRANSMISSÃO GRUPO DE EIXOS & ENGREANGENS
TRANSMISIÓN GRUPO DE EJES & ENGRENAJES

No.	Part No.	Qty	Description	Description	Benennung	Descrição	Descripción
91	**230067**	1	Ring	anneau	Ring	anel	anillo
92	**240815**	1	Gear	engrenage	Zahnrad	engrenagem	engranaje
93	[1]**242651**	3	Ring	anneau	Ring	anel	anillo
93A	[1]†**237378**	3	Spring	ressort	Feder	mola	resorte
94	**235764**	1	Ring	anneau	Ring	anel	anillo
95	**241037**	1	Sleeve	manchon	Muffe	luva	manguito
96	**672572**	1	Roll pin	goupille de roulée	Rollenbolzen	pino de rolo	pasador rodillo
97	**241819**	1	Bearing	palier	Lager	mancal	cojinete
98	**239741**	1	Bearing	palier	Lager	mancal	cojinete
99	**234230**	1	Washer	rondelle	Scheibe	arruela	arandela
100	**234347**	1	Ring	anneau	Ring	anel	anillo
101	**234130**	1	Ring	anneau	Ring	anel	anillo
102	**60K040420**	1	O-ring	joint torique	O-Ring	anel-O	anillo-O
103	**226862**	4	Stud	goujon	Stift	prisioneiro	espárrago
104	**60K030012**	1	O-ring	joint torique	O Ring	anel-O	anillo-O
105	**236606**	1	Cap	chapeau	Kappe	tampa	tapa
106	**4E000007**	4	Lockwasher	rondelle frein	Sicherungsscheibe	arruela de pressão	arandela seguridad
107	**62D000007**	4	Nut	écrou	Mutter	porca	tuerca
108	**60K030012**	1	Plug	bouchon	Stopfen	bujão	tapón
109	**658040**	1	Bearing	palier	Lager	mancal	cojinete
110	**222960**	1	Nut	écrou	Mutter	porca	tuerca
111	**222179**	1	Washer	rondelle	Scheibe	arruela	arandela
112	**60K060116**	1	O-ring	joint torique	O Ring	anel-O	anillo-O
113	**222029**	1	Flange	flange	Flansch	bride	brida
114	**230954**	1	Oil seal	jnt étanchéité huile	Öldichtung	vedação de óleo	sello de aceite
115	**225605**	1	Bearing	palier	Lager	mancal	cojinete
116	**237840**	1	Spacer	entretoise	Distanzteil	espaçador	espaciador
117	**237829**	1	Shaft	arbre	Welle	ávore	árbol
18	**235910**	1	Spacer	entretoise	Distanzteil	espaçador	espaciador
19	**237828**	1	Gear	engrenage	Zahnrad	engrenagem	engranaje
120	**237271**	1	Bearing	palier	Lager	mancal	cojinete
121	**236629**	1	Seal	joint étanchéité	Dichtung	vedador	sello
122	**238903**	4	Stud	goujon	Stift	prisioneiro	espárrago
123	**234922**	1	Gasket	garniture	Dichtung	gaxeta	empaquetadura
124	**242147**	1	Cap	chapeau	Kappe	tampa	tapa
125	**4E000009**	4	Lockwasher	rondelle frein	Sicherungsscheibe	arruela de pressão	arandela seguridad
126	**62D000009**	4	Nut	écrou	Mutter	porca	tuerca
127	**226862**	4	Stud	goujon	Stift	prisioneiro	espárrago
128	**60K060116**	1	O-ring	joint torique	O Ring	anel-O	anillo-O
129	**222179**	1	Washer	rondelle	Scheibe	arruela	arandela
130	**222960**	1	Nut	écrou	Mutter	porca	tuerca
131	**240617**	2	Ring	anneau	Ring	anel	anillo
132	**224173**	1	Snap ring	circlips	Sperring	anel de trava	anillo de retención
133	**240744**	1	Gear	engrenage	Zahnrad	engrenagem	engranaje
134	**60K040508**	1	O-ring	joint torique	O Ring	anel-O	anillo-O
135	**237840**	1	Spacer	entretoise	Distanzteil	espaçador	espaciador
136	**222233**	1	Flange	flange	Flansch	bride	brida

[1] Ref. S.B. Group No. 421, No. 170

665GM 541E-101-CAC ➡ 541G-9999-CAC
665GMGR 543E-101-CAC ➡ 543E-9999-CAC 558F-101-CAC ➡ 558G-9999-CAC

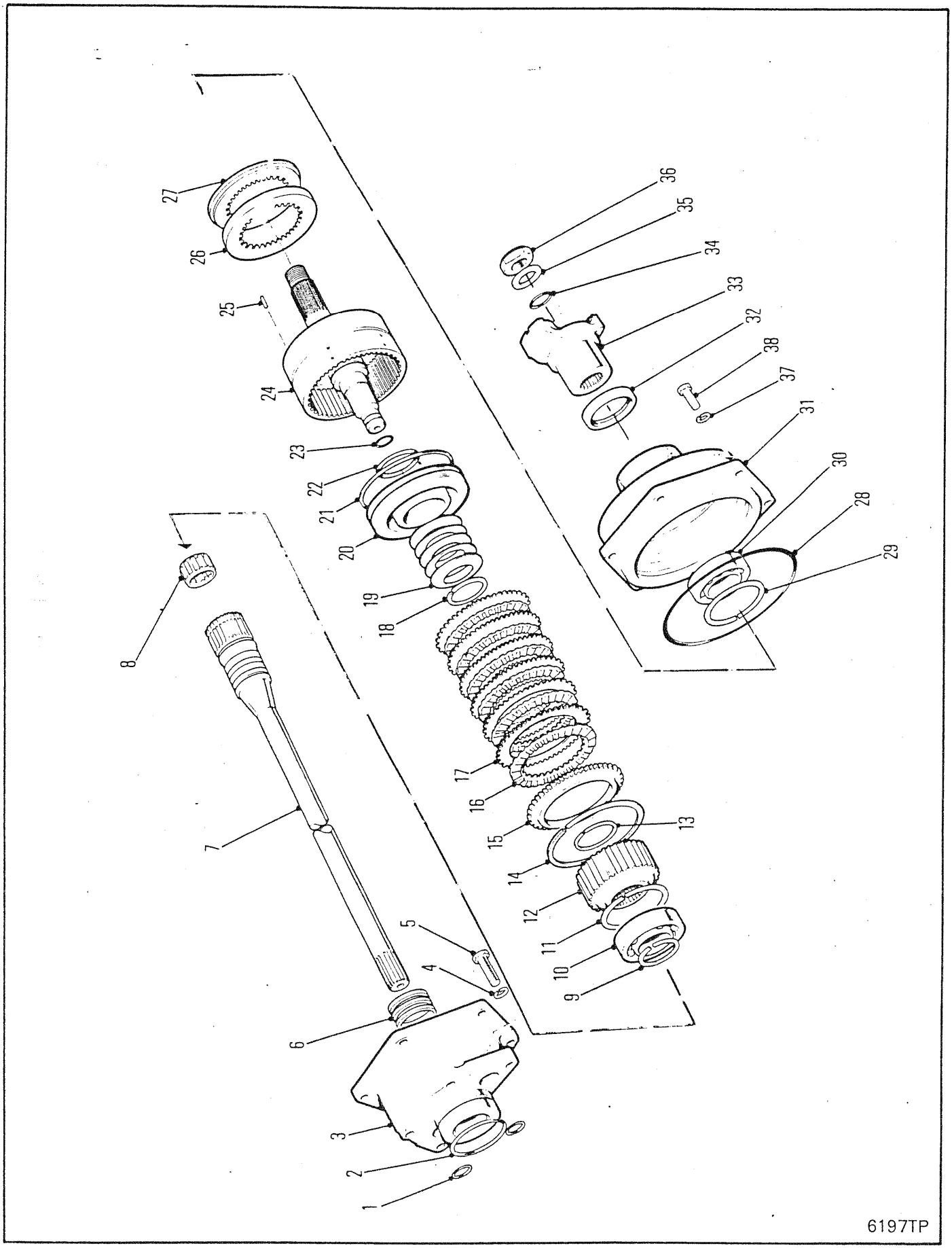
1
2
3
4
5
6
7
8
9
10
11
12
13
14
15
16
17
18
19
20
21
22
23
24
25
26
27
28
29
30
31
32
33
34
35
36
37
38
6197TP

P.T.O. CLUTCH
EMBRAYAGE P.T.O.
KUPPLUNG, P.T.O.
P.T.O. EMBRENHAGEM
EMBRAGUE P.T.O.

No.	Part No.	Qty	Description	Description	Benennung	Descrição	Descripción
1	60K040026	2	O-ring	joint torique	O Ring	anel-O	anillo-O
2	60K030300	1	O-ring	joint torique	O Ring	anel-O	anillo-O
3	238444	1	Housing	botier	Gehuse	carcaça	carcasa
4	4E000008	4	Lockwasher	rondelle frein	Sicherungsscheibe	arruela de pressão	arandela seguridad
5	17C000824	4	Bolt	boulon	Bolzen	parafuso	bulón
6	209560	3	Piston ring	segment de piston	Kolbenring	anel do pistão	aro del pistón
7	241026	1	Shaft	arbre	Welle	ávore	árbol
8	233065	1	Bearing	palier	Lager	mancal	cojinete
9	234347	1	Ring	anneau	Ring	anel	anillo
10	225825	1	Bearing	palier	Lager	mancal	cojinete
11	711022	1	Ring	anneau	Ring	anel	anillo
12	242495	1	Hub	moyeu	Nabe	cubo	cubo
13	234347	1	Ring	anneau	Ring	anel	anillo
14	234111	1	Snap ring	circlips	Sperring	anel de trava	anillo de retención
15	236847	1	Plate	plaque	Platte	placa	placa
16	242101	6	Disc inner	disque interieur	Scheibe innen	disco interior	disco interno
17	234109	6	Disc outer	disque extérieur	Scheibe, aussen	disco exterior	disco externo
18	237669	1	Snap ring	circlips	Sperring	anel de trava	anillo de retención
19	237443	7	Spring	ressort	Feder	mola	resorte
20	238451	1	Piston	piston	Kolben	pistão	pistón
21	237032	1	Ring	anneau	Ring	anel	anillo
22	234113	1	Seal	joint étanchéité	Dichtung	vedador	sello
23	234130	1	Seal ring	anneau du joint	Dichtungsring	anel de vedação	anillo de sello
24	241748	1	Drum&shaft assy	tambour&arbre ens	Trommel&Welle vollst	tambor&eixo conj	tambor&eje conj
25	238455	3	Pin	goupille	Stift	pino	pasador
26	242155	1	Plate	plaque	Platte	placa	placa
27	242101	1	Disc	disque	Scheibe	disco	disco
28	60K040708	1	O-ring	joint torique	O Ring	anel-O	anillo-O
29	224203	1	Ring	anneau	Ring	anel	anillo
30	710749	1	Bearing	palier	Lager	mancal	cojinete
31	238445	1	Cover	couvercle	Deckel	tampa	tapa
32	206864	1	Seal	joint étanchéité	Dichtung	vedador	sello
33	231059	1	Flange	bride	Flansch	flange	brida
34	60K040112	1	O-ring	joint torique	O Ring	anel-O	anillo-O
35	102745	1	Washer	rondelle	Scheibe	arruela	arandela
36	216058	1	Nut	écrou	Mutter	porca	tuerca
37	4E000006	6	Lockwasher	rondelle frein	Sicherungsscheibe	arruela de pressão	arandela seguridad
38	17C000620	6	Bolt	boulon	Bolzen	parafuso	bulón

665GM 541A-101-CAC→541G-9999-CAC
665GMGR 543A-101-CAC→543E-9999-CAC 558F-101-CAC→558G-9999-CAC

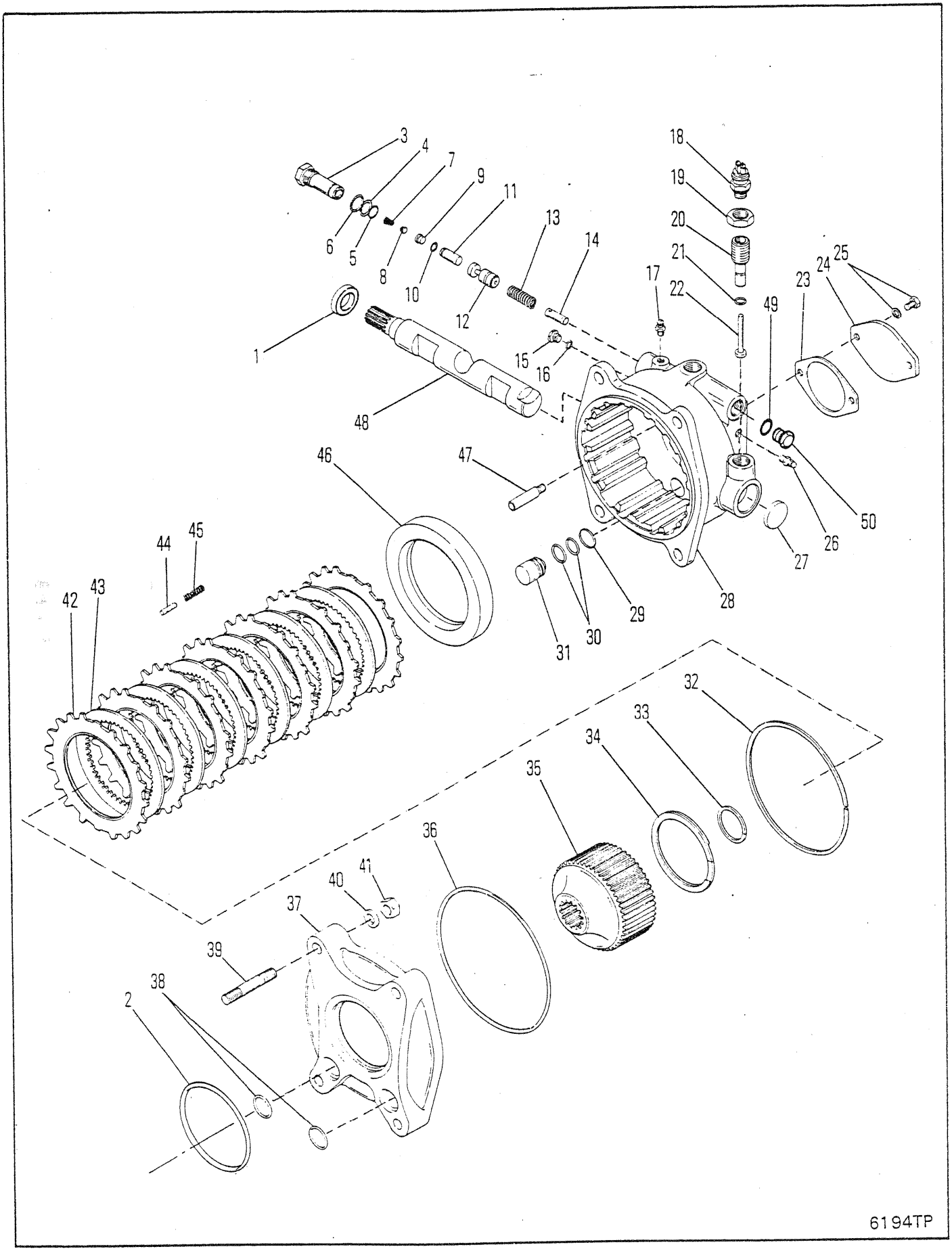
3
4
7
9
11
13
14
18
19
20
21
22
23
24
25
6
5
8
10
12
17
49
1
15
16
48
46
47
50
26
27
28
29
30
31
44
45
42
43
32
33
34
35
36
41
40
37
39
38
2
6194TP

TRANSMISSION HYDRAULIC BRAKE
FREIN HYDRAULIC, BOÎTE DE VITESSES
HYDRAULIKBREMSE, GETRIEBE
FREIO HIDRÁULICO, TRANSMISSAO
FRENO HIDRAULICO, TRANSMISIÓN

No.	Part No.	Qty	Description	Description	Benennung	Descrição	Descripción
A	[1]237757	1	Brake assy	frein ens	Bremse vollst	freio conj	freno conj
B	[2]239231	1	Cover&vlv assy	ens cvercle&soupape	Deckel&Ventileinheit	cj tampa&válvula	cj tapa&válvula
1	238515	1	Oil seal	jnt étanchéité huile	Öldichtung	vedação de óleo	sello de aceite
2	60K040508	1	O-ring	joint torique	O Ring	anel-O	anillo-O
3	[3]239493	1	Housing	botier	Gehuse	carcaça	carcasa
4	76K000017	1	O-ring	joint torique	O Ring	anel-O	anillo-O
5	237331	1	Back-up ring	anneau de renfort	Stü tzring	anel do retrocesso	anillo de respaldo
6	57K000008	1	O-ring	joint torique	O Ring	anel-O	anillo-O
7	4200080	1	Spring	ressort	Feder	mola	resorte
8	240979	1	Expander	expanseur	Dehner	expansor	expansor
9	227881	1	Cup	cuvette	Schale	capa	cubeta
10	76K000013	1	O-ring	joint torique	O Ring	anel-O	anillo-O
11	236893	1	Piston	piston	Kolben	pistão	pistón
12	240978	1	Spool	tiroir	Spule	carretel	carrete
13	231034	1	Spring	ressort	Feder	mola	resorte
14	238270	1	Stop	butoir	Anschlag	batente	tope
15	238283	1	Plug	bouchon	Stopfen	bujão	tapón
16	57K000005	1	O-ring	joint torique	O Ring	anel-O	anillo-O
17	892250	1	Screw	vis	Schraube	parafuso	tornillo
18	236395	1	Switch	interrupteur	Schalter	interruptor	interruptor
19	237305	1	Nut	écrou	Mutter	porca	tuerca
20	237304	1	Screw	vis	Schraube	parafuso	tornillo
21	76K000110	1	O-ring	joint torique	O Ring	anel-O	anillo-O
22	237306	1	Pin	goupille	Stift	pino	pasador
23	232640	1	Gasket	garniture	Dichtung	gaxeta	empaquetadura
24	219430	1	Cover	couvercle	Deckel	tampa	tapa
25	5C000610	1	Screw&lckwsher	vis&rondelle-frn	Schraube&Siche schr	paraf&arr trav	torn&aran seq
26	892250	1	Screw	vis	Schraube	parafuso	tornillo
27	237301	1	Plug	bouchon	Stopfen	bujão	tapón
28	239231	1	Cover	couvercle	Deckel	tampa	tapa
29	231701	3	Ring	anneau	Ring	anel	anillo
30	76K000023	6	O-ring	joint torique	O Ring	anel-O	anillo-O
31	237297	3	Piston	piston	Kolben	pistão	pistón
32	237291	1	Ring	anneau	Ring	anel	anillo
33	664813	1	Ring	anneau	Ring	anel	anillo
34	217509	1	Ring	anneau	Ring	anel	anillo
35	237299	1	Hub	moyeu	Nabe	cubo	cubo
36	76K000270	1	O-ring	joint torique	O Ring	anel-O	anillo-O
37	239196	1	Adapter	adaptateur	Zwischenstück	adaptador	adaptador
38	76K000218	2	O-ring	joint torique	O Ring	anel-O	anillo-O
39	238905	4	Stud	goujon	Stift	prisioneiro	espárrago
40	4E000010	4	Lockwasher	rondelle frein	Sicherungsscheibe	arruela de pressão	arandela seguridad
41	62D000010	4	Nut	écrou	Mutter	porca	tuerca
42	232394	8	Disc outer	disque extérieur	Scheibe, aussen	disco exterior	disco externo
43	227495	7	Disc inner	disque interieur	Scheibe innen	disco interior	disco interno
44	239200	4	Pin	goupille	Stift	pino	pasador
45	239199	4	Spring	ressort	Feder	mola	resorte
46	239198	1	End plate	plaque dextrémité	Endplatte	placa terminal	placa extrema
47	237302	1	Nipple	raccord	Nippel	niple	niple
48	237298	1	Shaft	arbre	Welle	ávore	árbol
49	57K000008	1	O-ring	joint torique	O Ring	anel-O	anillo-O
50	238561	1	Plug	bouchon	Stopfen	bujão	tapón

[1] Inc B, 1➡48

[2] Inc 3➡17, 28➡31

[3] Machines built prior to 541D-202-CAC & 543D-301-CAC

665GM 541A-101-CAC➡541G-9999-CAC
665GMGR 543A-101-CAC➡543E-9999-CAC 558F-101-CAC➡558G-9999-CAC

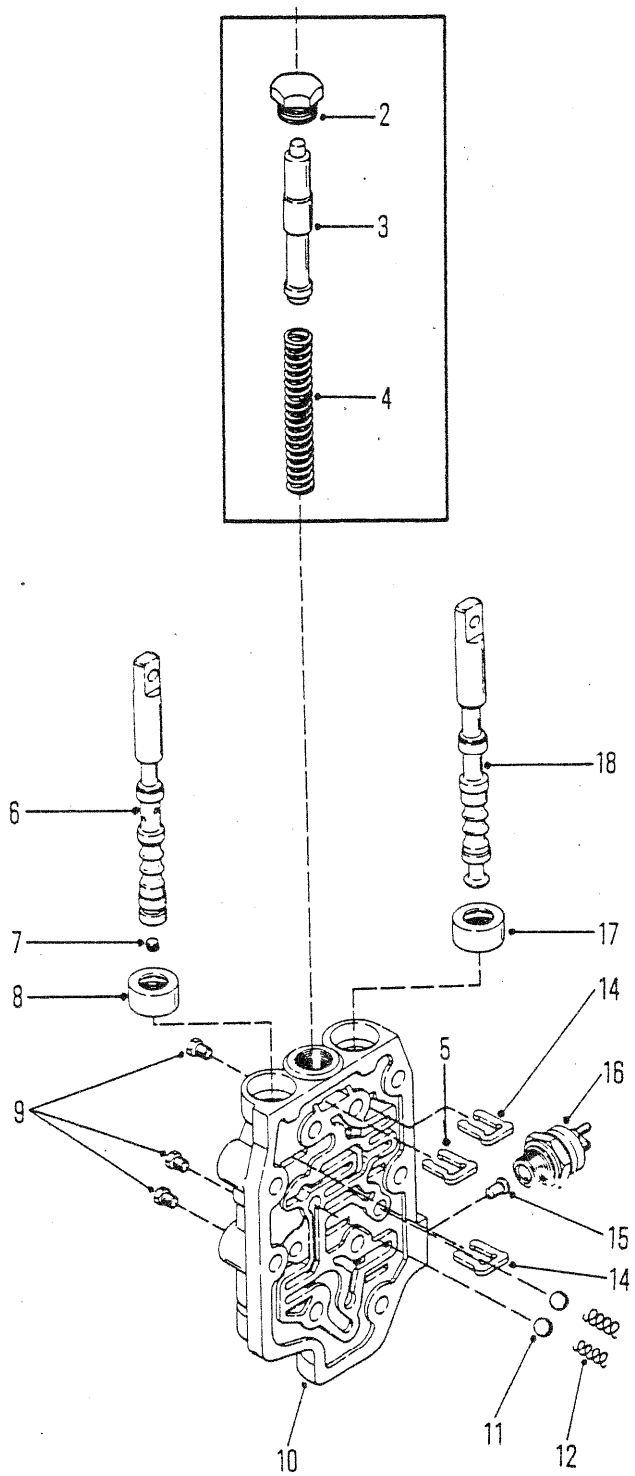

6198TP

TRANSMISSION CONTROL VALVE
SOUPAPE DE COMMANDE DE TRANSMISSION
GETRIEBEREGELVENTIL
VÁLVULA DE CONTRÔLE, TRANSMISSÃO
ÁLVULA DE CONTROL DE TRANSMISIÓN

No.	Part No.	Qty	Description	Description	Benennung	Descrição	Descripción
A	[1]236670	1	Control valve	soupape de contrôle	Steurventil	válv de contr	valv de control
1	§†------	1	Spool	tiroir	Spule	carretel	carrete
2	24K000007	1	Plug	bouchon	Stopfen	bujão	tapón
3	234185	1	Spool	tiroir	Spule	carretel	carrete
4	234181	1	Spring	ressort	Feder	mola	resorte
5	234170	1	Stop	butoir	Anschlag	batente	tope
6	[2]234167	1	Spool assy	ensemble tiroir	Spule vollst	conjunto carretel	conjunto carrete
7	239243	1	Plug	bouchon	Stopfen	bujão	tapón
8	234650	1	Oil seal	jnt étanchéité huile	Öldichtung	vedação de óleo	sello de aceite
9	40K000002	3	Plug	bouchon	Stopfen	bujão	tapón
10	236737	1	Housing	botier	Gehuse	carcaça	carcasa
11	10J000012	2	Ball	bille	Kugel	esfera	bola
12	235473	2	Spring	ressort	Feder	mola	resorte
13	†244002	1	Gasket	garniture	Dichtung	gaxeta	empaquetadura
14	234170	2	Stop	butoir	Anschlag	batente	tope
15	233779	1	Pin	goupille	Stift	pino	pasador
16	233778	1	Switch	interrupteur	Schalter	interruptor	interruptor
17	234650	1	Oil seal	jnt étanchéité huile	Öldichtung	vedação de óleo	sello de aceite
18	234169	1	Spool	tiroir	Spule	carretel	carrete

[1] Inc 1 ➡ 18

[2] Inc 1 & 7

665GM 541A-101-CAC ➡ 541D-9999-CAC
665GMGR 543A-101-CAC ➡ 543D-9999-CAC

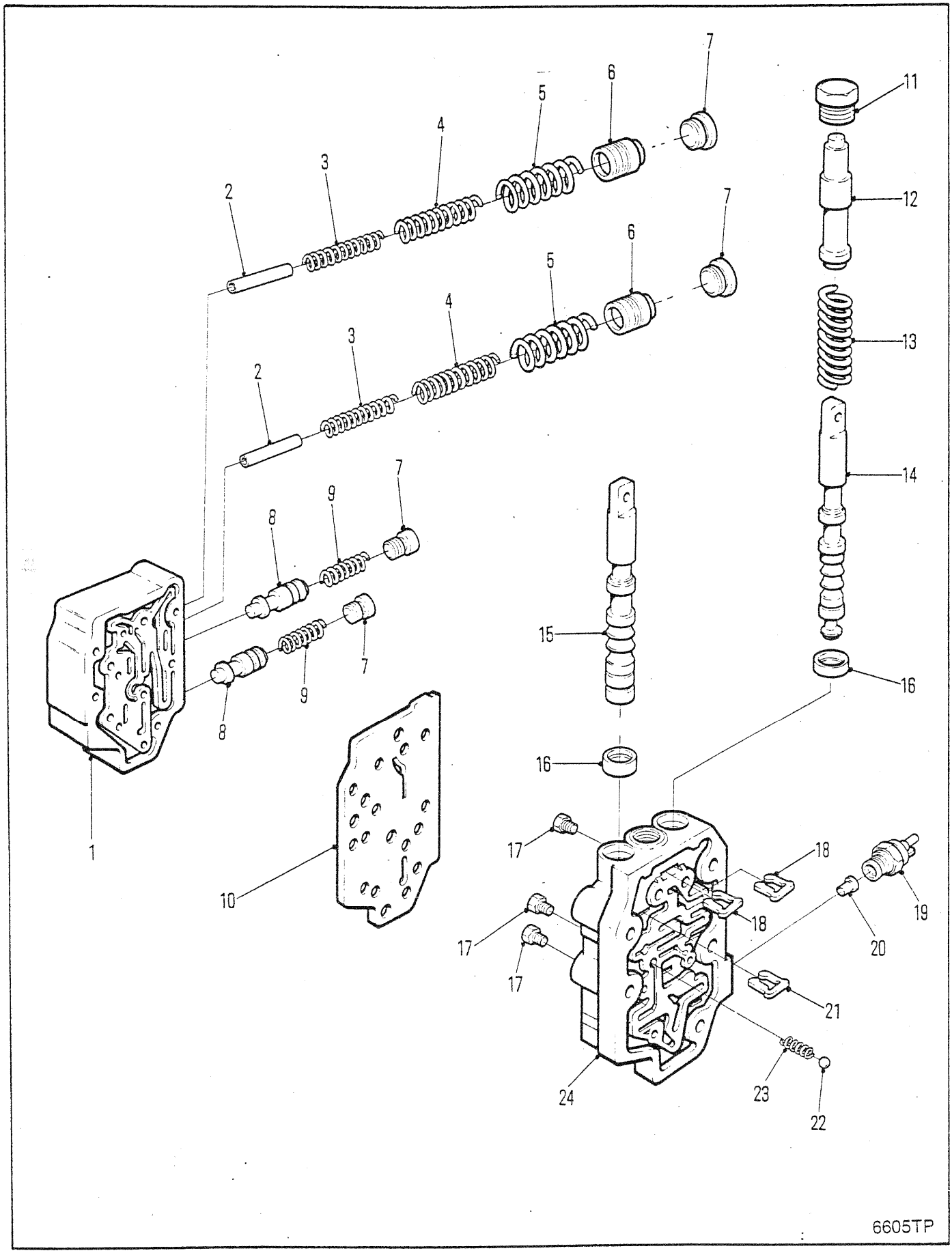
1
2
3
4
5
6
7
8
9
10
11
12
13
14
15
16
17
18
19
20
21
22
23
24
6605TP

TRANSMISSION CONTROL VALVE
SOUPAPE DE COMMANDE DE TRANSMISSION
GETRIEBEREGELVENTIL
VÁLVULA DE CONTRÔLE, TRANSMISSÃO
ÁLVULA DE CONTROL DE TRANSMISIÓN

No.	Part No.	Qty	Description	Description	Benennung	Descrição	Descripción
A	[1]237530	1	Control valve	soupape de contrôle	Steurventil	válv de contr	valv de control
B	[2]237875	1	Valve assy	soupape ens	Ventil vollst	válvula conj	válvula conj
1	237876	1	Housing	botier	Gehuse	carcaça	carcasa
2	237881	2	Pin	goupille	Stift	pino	pasador
3	241666	2	Spring	ressort	Feder	mola	resorte
4	237879	2	Spring	ressort	Feder	mola	resorte
5	237878	2	Spring	ressort	Feder	mola	resorte
6	237877	2	Valve	soupape	Ventil	válvula	válvula
7	47K000007	4	Plug	bouchon	Stopfen	bujão	tapón
8	237516	2	Spool	tiroir	Spule	carretel	carrete
9	241670	2	Spring	ressort	Feder	mola	resorte
10	234279	1	Gasket	garniture	Dichtung	gaxeta	empaquetadura
11	24K000007	1	Plug	bouchon	Stopfen	bujão	tapón
12	234185	1	Spool	tiroir	Spule	carretel	carrete
13	234181	1	Spring	ressort	Feder	mola	resorte
14	234169	1	Spool	tiroir	Spule	carretel	carrete
15	234167	1	Spool	tiroir	Spule	carretel	carrete
16	234650	2	Oil seal	jnt étanchéité huile	Öldichtung	vedação de óleo	sello de aceite
17	40K000002	3	Pipe plug	obturateur tuyau	Rohrstopfen	bujão do cano	tapón de cao
18	234170	2	Stop	butoir	Anschlag	batente	tope
19	233778	1	Switch	interrupteur	Schalter	interruptor	interruptor
20	233779	1	Pin	goupille	Stift	pino	pasador
21	234170	2	Stop	butoir	Anschlag	batente	tope
22	10J000012	2	Ball	bille	Kugel	esfera	bola
23	235473	2	Spring	ressort	Feder	mola	resorte
24	234356	1	Housing	botier	Gehuse	carcaça	carcasa

[1]nc 1➡24

[2]nc 1➡9

665GM 541E-101-CAC➡541G-9999-CAC
665GMGR 543E-101-CAC➡543E-9999-CAC 558F-101-CAC➡558G-9999-CAC

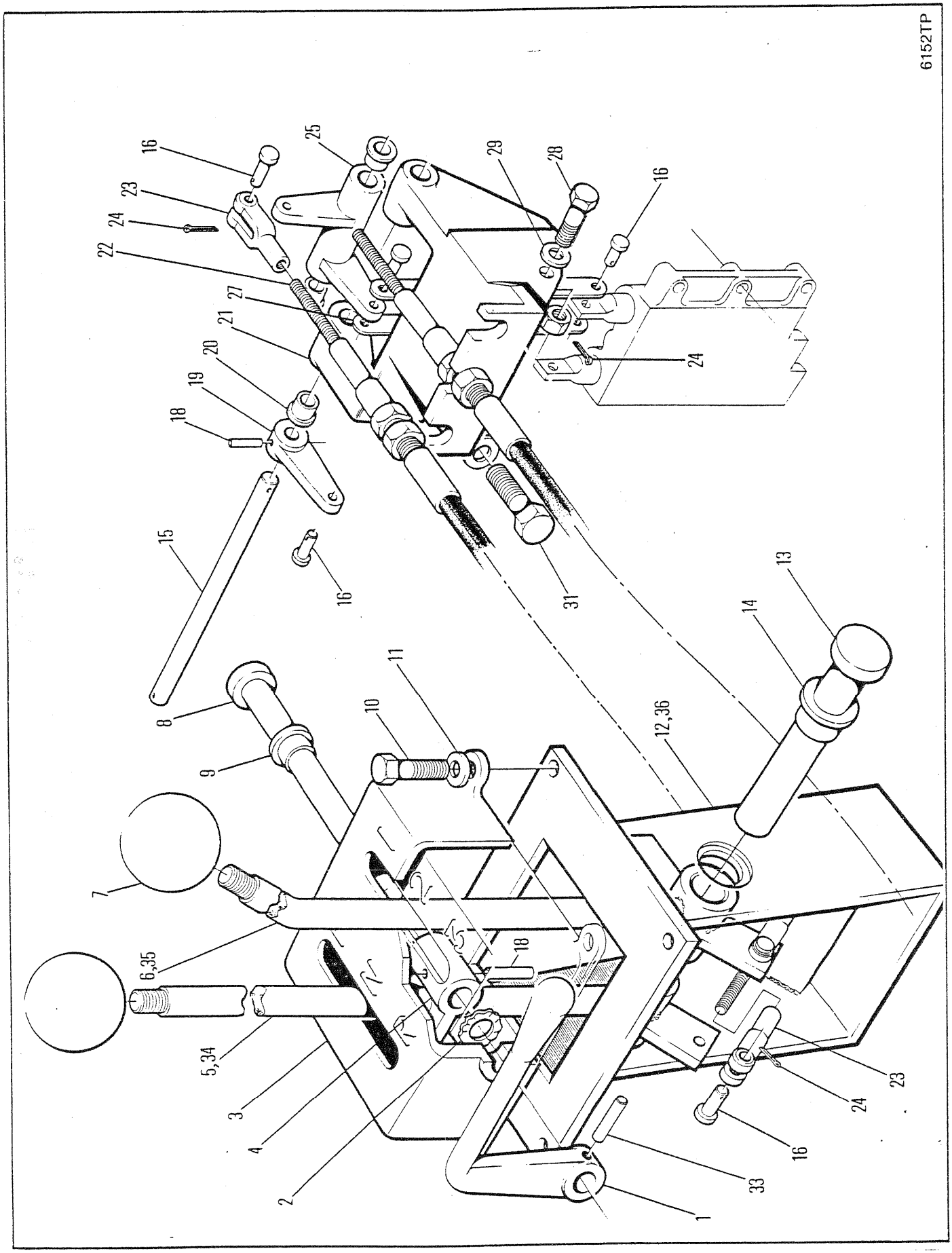
6152TP
16
23
24
22
27
21
20
19
18
15
8
9
7
6,35
5,34
3
4
2
25
29
28
16
24
31
16
11
10
18
12,36
14
13
23
24
16
33
1

TRANSMISSION CONTROLS-18000
COMMANDES DE LA TRANSMISSION-18000
GETRIEBESCHALTHEBEL-18000
CONTROLSES DE LA TRANSMISSÃO-18000
ONTROLES DE LA TRANSMISIÓN-18000

No.	Part No.	Qty	Description	Description	Benennung	Descrição	Descripción
1	1927021	1	Lever	levier	Hebel	alavanca	palanca
2	601783	1	Washer	rondelle	Scheibe	arruela	arandela
3	1927489	1	Housing	botier	Gehuse	carcaça	carcasa
4	1926999	1	Neutral lock	neutre de serrure	Leerlauf-Abriegelung	fechadura neutra	trabadura neutral
5	1927525	1	Lever assy	levier ens	Hebel vollst	alavanca conj	palanca conj
6	1927524	1	Lever assy	levier ens	Hebel vollst	alavanca conj	palanca conj
7	565389	2	Knob	bouton	Knopf	manípula	botón
8	1925354	1	Pin	goupille	Stift	pino	pasador
9	1610636	2	Bearing	palier	Lager	mancal	cojinete
10	17C000620	4	Bolt	boulon	Bolzen	parafuso	bulón
11	27E000006	4	Washer	rondelle	Scheibe	arruela	arandela
12	1927518	1	Bracket	support	Winkel	grampo	grampa
13	1923221	1	Pin	goupille	Stift	pino	pasador
14	1610636	1	Bearing	palier	Lager	mancal	cojinete
15	1930092	1	Pin	goupille	Stift	pino	pasador
16	4F0005062	3	Clevis pin	goupille chape	Schkelstift	pino garfo	pasador horquilla
17	†8D0000004	4	Nut	écrou	Mutter	porca	tuerca
18	774483	2	Pin	goupille	Stift	pino	pasador
19	1926997	1	Bell crank	levier couda	Kniehebel	balancinho	balancín
20	1610636	4	Bearing	palier	Lager	mancal	cojinete
21	1925966	1	Bracket	support	Winkel	grampo	grampa
22	1935365	2	Cable	câble	Kabel	cabo	cable
23	2J0005204	6	Clevis	étrier	Schkel	garfo	horquilla
24	1F0000312	9	Cotter pin	goupille fendue	Splint	contrapino	chaveta dos patos
25	1925969	1	Bell crank	levier couda	Kniehebel	balancinho	balancín
26	†18C000416	4	Bolt	boulon	Bolzen	parafuso	bulón
27	1936016	2	Link	articulation	Gelenk	articulação	articulación
28	17C000772	1	Bolt	boulon	Bolzen	parafuso	bulón
29	25E000019	1	Washer	rondelle	Scheibe	arruela	arandela
30	†1309037	1	Tube	tube	Rohr	tubo	tubo
31	17C000816	1	Bolt	boulon	Bolzen	parafuso	bulón
32	†27E000008	1	Washer	rondelle	Scheibe	arruela	arandela
33	774483	1	Pin	goupille	Stift	pino	pasador
34	[1]1935600	1	Lever assy	levier ens	Hebel vollst	alavanca conj	palanca conj
35	[1]1935599	1	Lever assy	levier ens	Hebel vollst	alavanca conj	palanca conj
36	[1]1935591	1	Bracket	support	Winkel	grampo	grampa

[1] □541D-101-CAC&→, 543D-101-CAC&→

665GM 541A-101-CAC→541G-9999-CAC
665GMGR 543A-101-CAC→543E-9999-CAC 558F-101-CAC→558G-9999-CAC

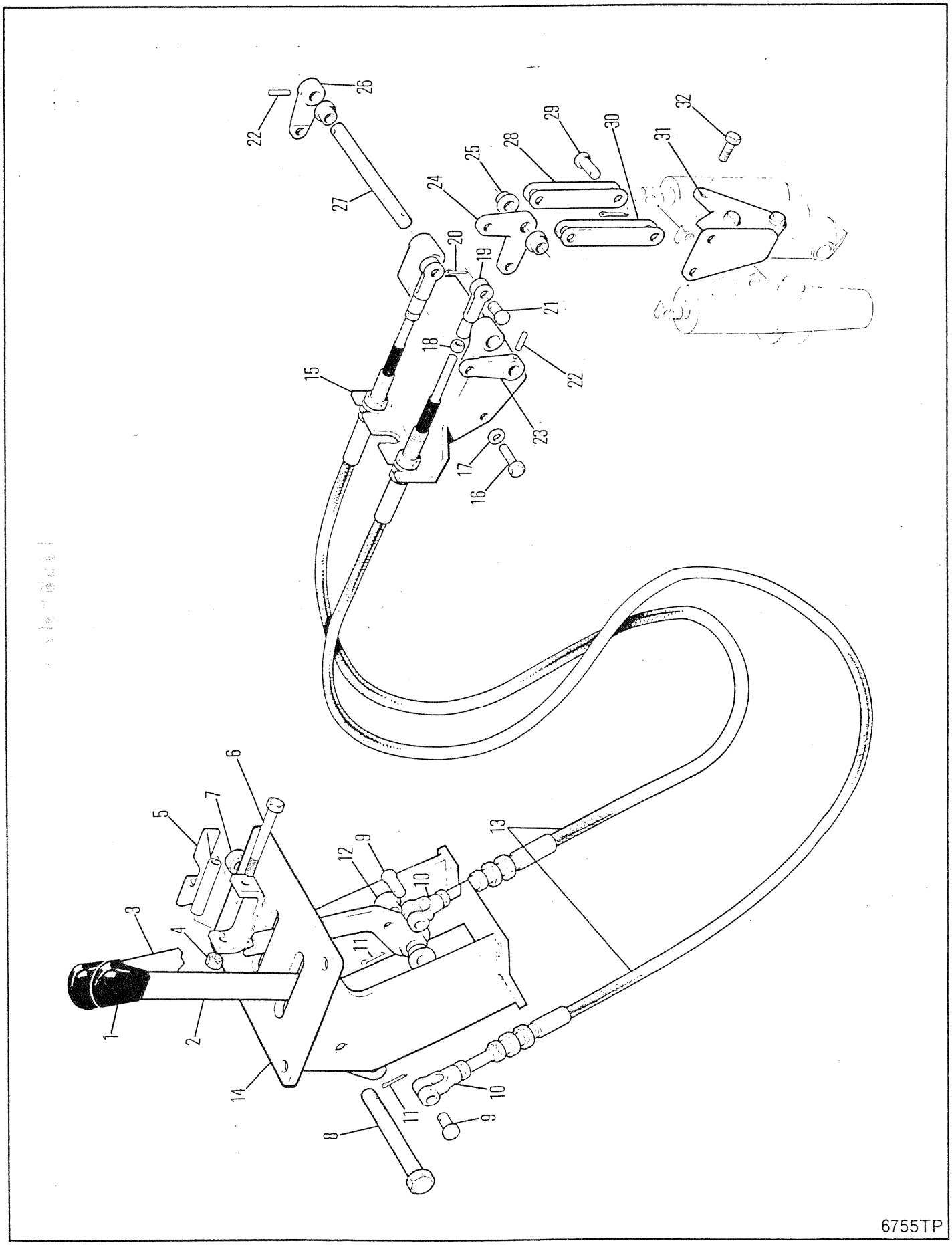
1
2
3
4
5
6
7
8
9
10
11
12
13
14
15
16
17
18
19
20
21
22
23
24
25
26
27
28
29
30
31
32
6755TP

TRANSMISSION CONTROLS-18000
COMMANDES DE LA TRANSMISSION-18000
GETRIEBESCHALTHEBEL-18000
CONTROLES DE LA TRANSMISSÃO-18000
CONTROLES DE LA TRANSMISIÓN-18000

No.	Part No.	Qty	Description	Description	Benennung	Descrição	Descripción
1	1935250	2	Grip	poignée	Griff	punho	mango
2	1937776	1	Lever	levier	Hebel	alavanca	palanca
3	1937775	1	Lever	levier	Hebel	alavanca	palanca
4	59D000006	1	Nut	écrou	Mutter	porca	tuerca
5	1937901	1	Lever	levier	Hebel	alavanca	palanca
6	17C000560	1	Bolt	boulon	Bolzen	parafuso	bulón
7	59D000008	1	Locknut	contre-écrou	Gegenmutter	contra porca	contratuerca
8	17C000884	1	Bolt	boulon	Bolzen	parafuso	bulón
9	4F005062	2	Pin	goupille	Stift	pino	pasador
10	2J005204	2	Clevis	étrier	Schkel	garfo	horquilla
11	1F000312	2	Cotter pin	goupille fendue	Splint	contrapino	chaveta dos patos
12	1610636	4	Bushing	chemise	Buchse	bucha	buje
13	1937774	2	Cable	câble	Kabel	cabo	cable
14	1937892	1	Bracket assy	ens support	Winkel vollst	conj suporte	conj soporte
15	1936799	1	Bracket	support	Winkel	grampo	grampa
16	17C000772	1	Bolt	boulon	Bolzen	parafuso	bulón
17	27E000007	1	Washer	rondelle	Scheibe	arruela	arandela
18	8D000005	4	Nut	écrou	Mutter	porca	tuerca
19	2J005204	2	Clevis	étrier	Schkel	garfo	horquilla
20	1F000312	2	Cotter pin	goupille fendue	Splint	contrapino	chaveta dos patos
21	4F005204	2	Pin clevis	goupille chape	Schäkelstift	pino garfo	pasador horquilla
22	774483	2	Pin	goupille	Stift	pino	pasador
23	1926996	1	Bell crank	levier couda	Kniehebel	balancinho	balancín
24	1925969	1	Bell crank	levier couda	Kniehebel	balancinho	balancín
25	1610636	4	Bushing	chemise	Buchse	bucha	buje
26	1926997	1	Bell crank	levier couda	Kniehebel	balancinho	balancín
27	1930092	1	Pin	goupille	Stift	pino	pasador
28	1936016	2	Link	articulation	Gelenk	articulação	articulación
29	4F005062	2	Pin	goupille	Stift	pino	pasador
30	1F000312	2	Cotter pin	goupille fendue	Splint	contrapino	chaveta dos patos
31	1937718	1	Bracket	support	Winkel	grampo	grampa
32	17C000660	2	Bolt	boulon	Bolzen	parafuso	bulón

665GM 541G-101-CAC→541G-9999-CAC
665GMGR 543G-101-CAC→543G-9999-CAC 558G-101-CAC→558G-9999-CAC

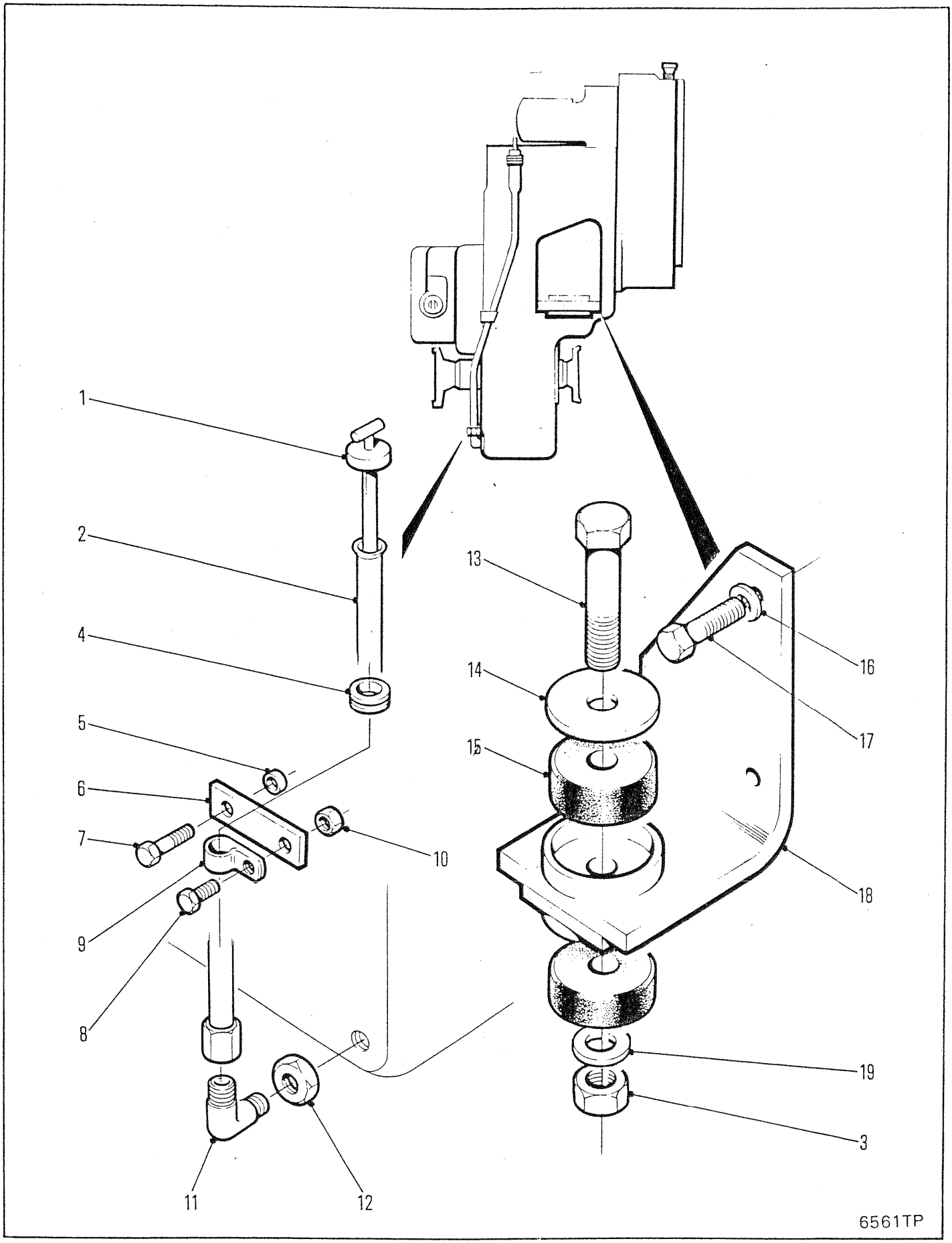
1
2
4
5
6
7
9
8
11
12
10
13
14
15
16
17
18
19
3
6561TP

TRANSMISSION MOUNTING
MONTAGE DE TRANSMISSION
GETRIEBE-MONTAGE
SUPORTE DA TRANSMISSÃO
SOPORTE DE LA TRANSMISION

No.	Part No.	Qty	Description	Description	Benennung	Descrição	Descripción
1	1931033	1	Dipstick	jauge	Messtab	vareta verif	varilla nivel
2	1933004	1	Tube dipstick	jauge de conduite	Tauchstabrohr	tubo vareta	var inmrs tubo
3	85D000007	2	Nut	écrou	Mutter	porca	tuerca
4	1931037	1	Grommet	oeillet	Augenring	ilhó	arandela pasacable
5	1310711	1	Spacer	entretoise	Distanzteil	espaçador	espaciador
6	1933005	1	Clamp	pince	Schelle	braçadeira	abrazadera
7	17C000732	1	Bolt	boulon	Bolzen	parafuso	bulón
8	17C000720	1	Bolt	boulon	Bolzen	parafuso	bulón
9	6H000026	1	Clip	attache	Schelle	braçadeira	abrazadera
10	85D000007	1	Nut	écrou	Mutter	porca	tuerca
11	83F000007	1	Elbow	coude	Winkelrohr	cotovêlo	codo
12	19F000009	1	Adapter	adaptateur	Zwischenstück	adaptador	adaptador
13	17C001064	2	Bolt	boulon	Bolzen	parafuso	bulón
14	1922486	2	Washer	rondelle	Scheibe	arruela	arandela
15	1921221	4	Mount	support	Befestigung	apoio	montura
16	27E000012	6	Washer	rondelle	Scheibe	arruela	arandela
17	17C001232	6	Bolt	boulon	Bolzen	parafuso	bulón
18	1929306	2	Mount	support	Befestigung	apoio	montura
19	27E000010	2	Washer	rondelle	Scheibe	arruela	arandela

665GM 541A-101-CAC → 541D-9999-CAC
665GMGR 543A-101C-AC → 543D-9999-CAC

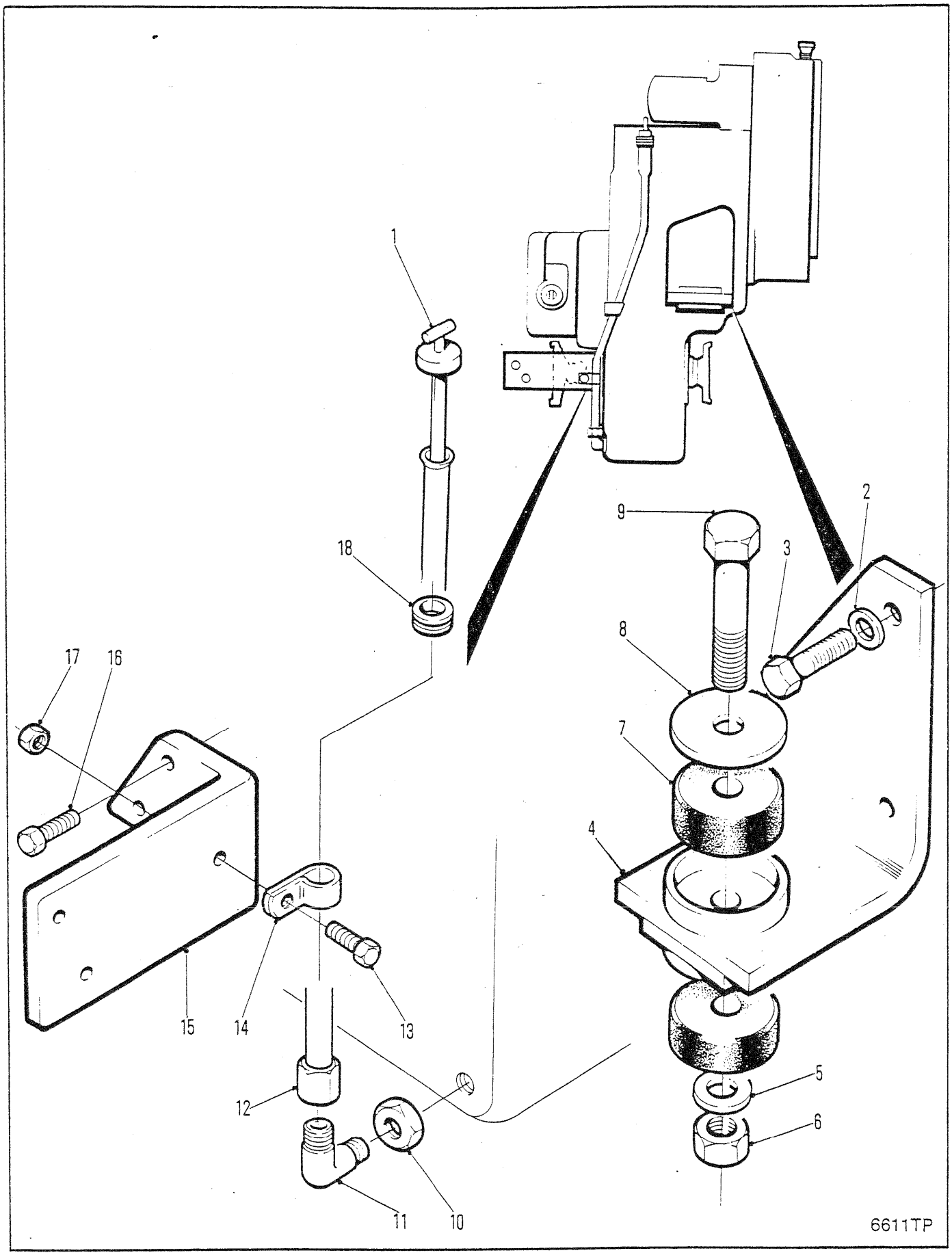
1
2
3
4
5
6
7
8
9
10
11
12
13
14
15
16
17
18
6611TP

TRANSMISSION MOUNTING
MONTAGE DE TRANSMISSION
GETRIEBE-MONTAGE
UPORTE DA TRANSMISSÃO
OPORTE DE LA TRANSMISION

No.	Part No.	Qty	Description	Description	Benennung	Descrição	Descripción
1	**1931033**	1	Dipstick	jauge	Messtab	vareta verif	varilla nivel
2	**27E000012**	6	Flatwasher	rondelle plate	Unterlegscheibe	arruela chata	arandela plana
3	**17C001232**	6	Bolt	boulon	Bolzen	parafuso	bulón
4	**1929306**	2	Mount assy	ass de montage	Befestigungseinheit	conj mont LE	conj mont LI
5	**27E000010**	2	Flatwasher	rondelle plate	Unterlegscheibe	arruela chata	arandela plana
6	**85D000010**	2	Nut	écrou	Mutter	porca	tuerca
7	**1921221**	4	Rubber mount	mont de caoutchouc	Gummibefestigung	montagem borracha	montura de caucho
8	**1922486**	3	Washer	rondelle	Scheibe	arruela	arandela
9	**17C001064**	2	Bolt	boulon	Bolzen	parafuso	bulón
10	**19F000009**	1	Bushing	chemise	Buchse	bucha	buje
11	**83F000007**	1	Elbow	coude	Winkelrohr	cotovêlo	codo
12	**1936614**	1	Tube assy	assemblage de tube	Rohreinheit	conjunto de tubos	conjunto del tubo
13	**17C000720**	2	Bolt	boulon	Bolzen	parafuso	bulón
14	**6H000026**	1	Clip	attache	Schelle	braçadeira	abrazadera
15	**1936259**	1	Bracket	support	Winkel	grampo	grampa
16	**17C000732**	1	Bolt	boulon	Bolzen	parafuso	bulón
17	**85D000007**	1	Nut	écrou	Mutter	porca	tuerca
18	**1931037**	1	Grommet	oeillet	Augenring	ilhó	arandela pasacable

665GM 541E-101-CAC➡541G-9999-CAC
665GMGR 543E-101-CAC➡543E-9999-CAC 558F-101-CAC➡558G-9999-CAC

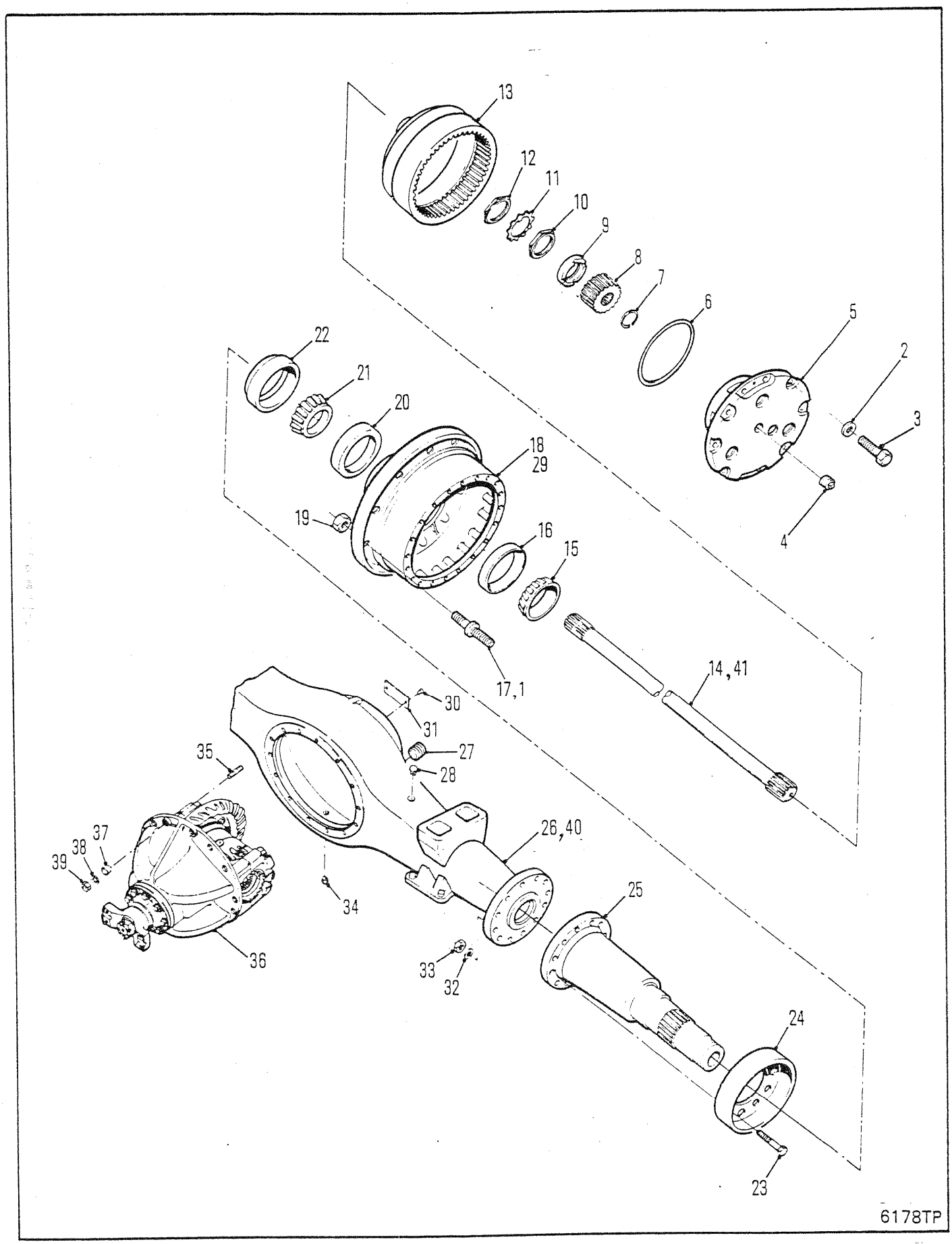
13
12
11
10
9
8
7
6
5
2
3
4
22
21
20
18
29
19
16
15
17,1
14,41
30
31
27
28
35
26,40
37
38
39
34
25
36
33
32
24
23
6178TP

AXLE ASSEMBLY, FRONT-17620
ESSIEU AV, ENSEMBLE-17620
ACHSE VOLLSTÄNDIG, VORDERRADANTRIEB-17620
EIXO DIANTEIRO, CONJUNTO-17620
EJE DELANTERO, CONJUNTO-17620

No.	Part No.	Qty	Description	Description	Benennung	Descrição	Descripción
A	[1,4]195837	1	Axle assy	essieu ensemble	Achse vollst	eixo conjunto	eje conjunto
B	[6]195969	1	Axle assy	essieu ensemble	Achse vollst	eixo conjunto	eje conjunto
1	[5]2106309	20	Stud	goujon	Stift	prisioneiro	espárrago
2	106762	24	Washer	rondelle	Scheibe	arruela	arandela
3	100593	24	Capscrew	vis àtête	Kopfschraube	parafuso de cabeça	tornilla de presió
4	24K000007	2	Plug	bouchon	Stopfen	bujão	tapón
5	O---------	2	Planet carr assy	port planétaire ens	Planetentraeger voll	sup planet conj	sop planet conj
6	107348	2	O-ring	joint torique	O Ring	anel-O	anillo-O
7	224026	2	Snap ring	circlips	Sperring	anel de trava	anillo de retención
8	126463	2	Sun gear	engrenage principal	Umlaufring	engrenagem solar	engrenaje planetario
9	128830	2	Thrust washer	rondelle pouss	Ritzeldruck	arruela empuxo	arandela empuje
10	121013	2	Nut	écrou	Mutter	porca	tuerca
11	121014	2	Locknut	contre-écrou	Gegenmutter	contra porca	contratuerca
12	121013	2	Nut	écrou	Mutter	porca	tuerca
13	123904	2	Gear&hub	engren&moyeu	Zahnrad&Nabe	engren&cubo	engran&cubo
14	113888	2	Shaft	arbre	Welle	ávore	árbol
15	675261	2	Cone	cône	Kegel	cone	cono
16	668553	2	Cup	cuvette	Schale	capa	cubeta
17	113929	20	Stud	goujon	Stift	prisioneiro	espárrago
18	[2]2106966	2	Hub&cup assy	ens moyeu&coupelle	Nabe&Schale vollst	conj cubo&copo	conj cubo&cubeta
19	86D000012	20	Nut	écrou	Mutter	porca	tuerca
20	672004	2	Cup	cuvette	Schale	capa	cubeta
21	672005	2	Cone	cône	Kegel	cone	cono
22	128117	2	Seal	joint étanchéité	Dichtung	vedador	sello
23	117336	20	Bolt	boulon	Bolzen	parafuso	bulón
24	2107443	2	Protector	protecteur	Schützerinrichtung	protetor	protector
25	129267	2	Spindle	fusée	Spindel	haste	eje
26	113883	1	Housing	botier	Gehuse	carcaça	carcasa
27	11F000012	1	Plug	bouchon	Stopfen	bujão	tapón
28	955743	1	Breather assy	souffleur	Entlüftereinheit	conj de respirador	conj respirador
29	[3]2106965	2	Hub&stud assy	ens moyeu&goujon	Nabe&Bolzen voll	cj cubo&prisioneiro	cj cubo&perno
30	6C000605	2	Screw	vis	Schraube	parafuso	tornillo
31	120707	1	Name plate	plaque duconstructr	Namensschild	placa do nome	placa de nombre
32	104412	20	Washer	rondelle	Scheibe	arruela	arandela
33	106998	20	Nut	écrou	Mutter	porca	tuerca
34	119469	1	Plug	bouchon	Stopfen	bujão	tapón
35	119270	14	Stud	goujon	Stift	prisioneiro	espárrago
36	O---------	1	Diff&carr assy	ens dif&porte-plan	Diff&Trger voll	conj difer&sup	conj difer&sop
37	103216	3	Dowel	goujon	Stift	espiga	espiga
38	112278	14	Washer	rondelle	Scheibe	arruela	arandela
39	64D000007	14	Nut	écrou	Mutter	porca	tuerca
40	[6]2108189	1	Housing assy	boitier ens	Gehuse vollst	carcaça conj	carcasa conj
41	[6]2108190	1	Shaft	arbre	Welle	ávore	árbol

[1] Inc 1➡41

[2] Inc 16 & 20

[3] Inc 1,17 & 18

[4] ☒528A101-CAC➡528D-9999-CAC,551D-101➡9999-CAC

[5] Push-in stud
[5] goujon d'insertion
[5] Einschiebestift
[5] empuxe prisioneiro
[5] espárrago de inserción

[6] Wide-Track
[6] Voie large
[6] Breitspurauflager
[6] Bitola larga
[6] Eje ancho

665GM 541A-101-CAC➡541D-9999-CAC
665GMGR 543A-101-CAC➡543D-9999-CAC

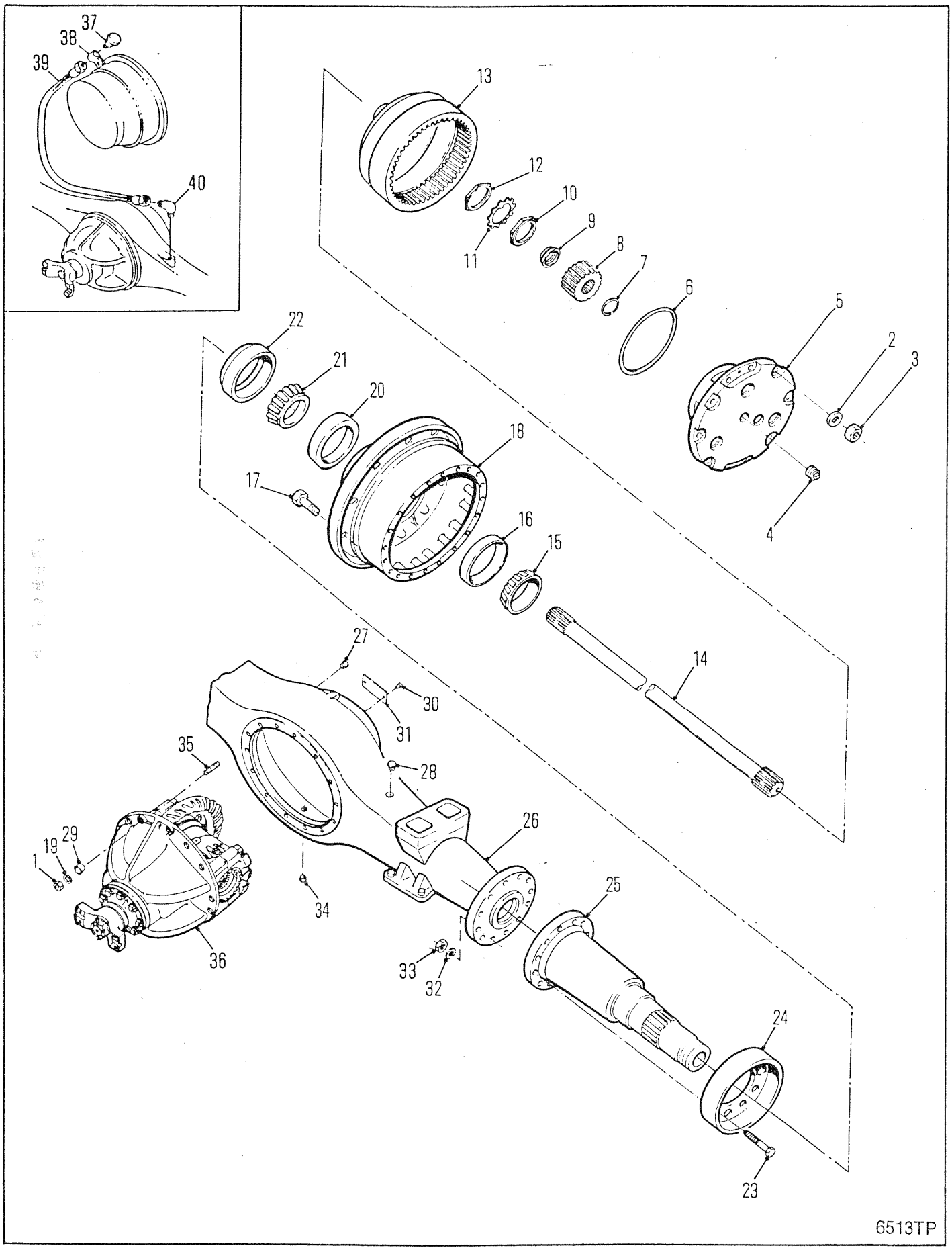
37
38
39
40
13
12
10
11
9
8
7
6
5
2
3
4
22
21
20
18
17
16
15
14
27
30
31
28
35
26
29
19
1
25
34
36
33
32
24
23
6513TP

AXLE ASSEMBLY, FRONT-17600
ESSIEU AV, ENSEMBLE-17600
ACHSE VOLLSTÄNDIG, VORDERRADANTRIEB-17600
EIXO DIANTEIRO, CONJUNTO-17600
EJE DELANTERO, CONJUNTO-17600

No.	Part No.	Qty	Description	Description	Benennung	Descrição	Descripción
A	[1]196046	1	Axle assy	essieu ensemble	Achse vollst	eixo conjunto	eje conjunto
B	[2]2106965	1	Hub&stud assy	ens moyeu&goujon	Nabe&Bolzen voll	cj cubo&prisioneiro	cj cubo&perno
1	64D000007	14	Nut	écrou	Mutter	porca	tuerca
2	106762	24	Washer	rondelle	Scheibe	arruela	arandela
3	100593	24	Capscrew	vis àtête	Kopfschraube	parafuso de cabeça	tornilla de presió
4	24K000007	2	Plug	bouchon	Stopfen	bujão	tapón
5	○---------	2	Planet carrier	port planétaire	Planeträger	sup planet	sup planet
6	107348	2	O-ring	joint torique	O Ring	anel-O	anillo-O
7	224026	2	Snap ring	circlips	Sperring	anel de trava	anillo de retención
8	2107673	2	Sun gear	engrenage principal	Umlaufring	engrenagem solar	engrenaje planetario
9	128830	2	Thrust washer	rondelle pouss	Ritzeldruck	arruela empuxo	arandela empuje
10	121013	2	Nut	écrou	Mutter	porca	tuerca
11	121014	2	Locknut	contre-écrou	Gegenmutter	contra porca	contratuerca
12	121013	2	Nut	écrou	Mutter	porca	tuerca
13	2109439	2	Gear & hub	engren et moyeu	Zahnrad & Nabe	engren & cubo	engran & cubo
14	113888	2	Shaft	arbre	Welle	ávore	árbol
15	675261	2	Cone	cône	Kegel	cone	cono
16	668553	2	Cup	cuvette	Schale	capa	cubeta
17	2106309	20	Stud	goujon	Stift	prisioneiro	espárrago
18	§---------	1	Hub	moyeu	Nabe	cubo	cubo
19	112278	14	Washer	rondelle	Scheibe	arruela	arandela
20	672004	2	Cup	cuvette	Schale	capa	cubeta
21	672005	2	Cone	cône	Kegel	cone	cono
22	128117	2	Seal	joint étanchéité	Dichtung	vedador	sello
23	117336	20	Bolt	boulon	Bolzen	parafuso	bulón
24	2107443	2	Protector	protecteur	Schützerinrichtung	protetor	protector
25	129267	2	Spindle	fusée	Spindel	haste	eje
26	2107615	1	Housing	botier	Gehuse	carcaça	carcasa
27	11F000012	2	Plug	bouchon	Stopfen	bujão	tapón
28	16F000006	1	Plug	bouchon	Stopfen	bujão	tapón
29	103216	3	Dowel	goujon	Stift	espiga	espiga
30	6C000605	2	Drive screw	vis enfoncée à mart	Nagelschraube	prego com cab paraf	clavo-tornillo
31	120707	1	Name plate	plaque duconstructr	Namensschild	placa do nome	placa de nombre
32	104412	20	Lockwasher	rondelle frein	Sicherungsscheibe	arruela de pressão	arandela seguridad
33	106998	20	Nut	écrou	Mutter	porca	tuerca
34	119469	1	Plug	bouchon	Stopfen	bujão	tapón
35	119270	14	Stud	goujon	Stift	prisioneiro	espárrago
36	○---------	1	Diff & carrier	dif porte-plan	Diff & Träger	difer & suporte	difer & soporte
37	[3]106656	1	Breather	reniflard	Entlüfter	respiradouro	respiradero
38	[3]30H000038	1	Clip	attache	Schelle	braçadeira	abrazadera
39	[3]1937571	1	Hose	tuyau flexible	Schlauch	mangueira	manguera
40	[3]1937536	1	Fitting	ajustage	Verbindung	ajuste	accesorio

[1] Inc B & 1➡36

[2] Inc 16,17 & 20

[3] □558G-437-CAC&➡, 554G-101-CAC&➡, 541F-101-CAC&➡

665GM 541G-345-CAC➡541G-9999-CAC
665GMGR 558G-437-CAC➡558G-9999-CAC

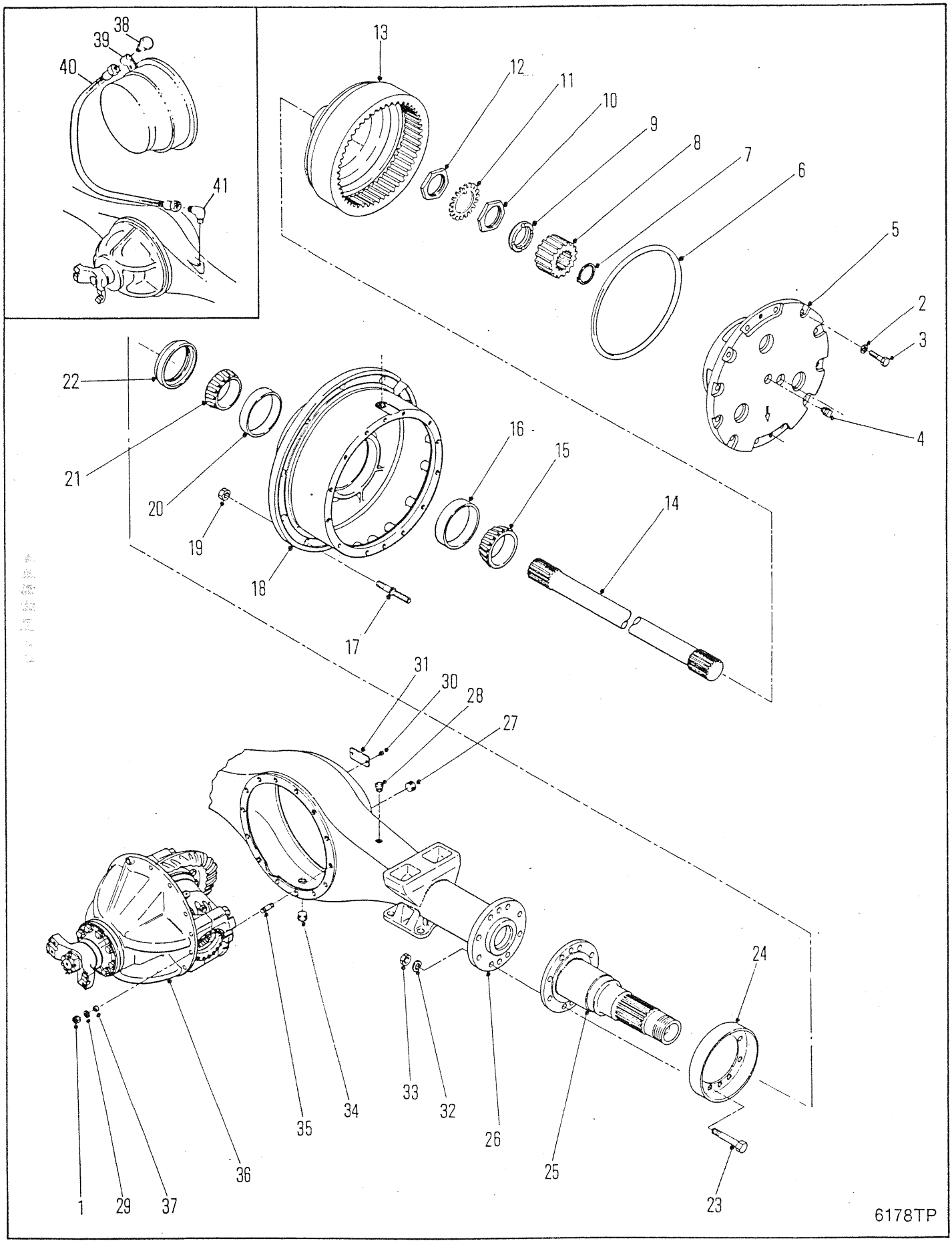
38
39
40
41
13
12
11
10
9
8
7
6
5
2
3
4
22
21
20
19
18
17
16
15
14
31
30
28
27
24
1
29
37
36
35
34
33
32
26
25
23
6178TP

AXLE ASSEMBLY, FRONT-17620
ESSIEU AV, ENSEMBLE-17620
ACHSE VOLLSTÄNDIG, VORDERRADANTRIEB-17620
EIXO DIANTEIRO, CONJUNTO-17620
JE DELANTERO, CONJUNTO-17620

No.	Part No.	Qty	Description	Description	Benennung	Descrição	Descripción
A	[5,1]195981	1	Axle assy	essieu ensemble	Achse vollst	eixo conjunto	eje conjunto
B	[3]2106965	2	Hub&stud assy	ens moyeu&goujon	Nabe&Bolzen voll	cj cubo&prisioneiro	cj cubo&perno
1	64D000007	14	Nut	écrou	Mutter	porca	tuerca
2	106762	24	Washer	rondelle	Scheibe	arruela	arandela
3	100593	24	Capscrew	vis àtête	Kopfschraube	parafuso de cabeça	tornilla de presió
4	24K000007	2	Plug	bouchon	Stopfen	bujão	tapón
5	○---------	2	Planet carr assy	port planétaire ens	Planetentraeger voll	sup planet conj	sop planet conj
6	107348	2	O-ring	joint torique	O Ring	anel-O	anillo-O
7	224026	2	Snap ring	circlips	Sperring	anel de trava	anillo de retención
8	126463	2	Sun gear	engrenage principal	Umlaufring	engrenagem solar	engrenaje planetario
9	128830	2	Thrust washer	rondelle pouss	Ritzeldruck	arruela empuxo	arandela empuje
10	121013	2	Nut	écrou	Mutter	porca	tuerca
11	121014	2	Locknut	contre-écrou	Gegenmutter	contra porca	contratuerca
12	121013	2	Nut	écrou	Mutter	porca	tuerca
13	123904	2	Gear&hub	engren&moyeu	Zahnrad&Nabe	engren&cubo	engran&cubo
14	113888	2	Shaft	arbre	Welle	ávore	árbol
15	675261	2	Cone	cône	Kegel	cone	cono
16	668553	2	Cup	cuvette	Schale	capa	cubeta
17	[4]2106309	20	Stud	goujon	Stift	prisioneiro	espárrago
18	[2]2106966	2	Hub&cup assy	ens moyeu&coupelle	Nabe&Schale vollst	conj cubo&copo	conj cubo&cubeta
19	86D000012	20	Nut	écrou	Mutter	porca	tuerca
20	672004	2	Cup	cuvette	Schale	capa	cubeta
21	672005	2	Cone	cône	Kegel	cone	cono
22	128117	2	Seal	joint étanchéité	Dichtung	vedador	sello
23	117336	20	Bolt	boulon	Bolzen	parafuso	bulón
24	2107443	2	Protector	protecteur	Schützerinrichtung	protetor	protector
25	129267	2	Spindle	fusée	Spindel	haste	eje
26	2107615	1	Housing	botier	Gehuse	carcaça	carcasa
7	11F000012	1	Plug	bouchon	Stopfen	bujão	tapón
28	955743	1	Breather assy	souffleur	Entlüftereinheit	conj de respirador	conj respirador
29	112278	14	Washer	rondelle	Scheibe	arruela	arandela
30	6C000605	2	Screw	vis	Schraube	parafuso	tornillo
31	120707	1	Name plate	plaque duconstructr	Namensschild	placa do nome	placa de nombre
32	104412	20	Washer	rondelle	Scheibe	arruela	arandela
33	106998	20	Nut	écrou	Mutter	porca	tuerca
34	119469	1	Plug	bouchon	Stopfen	bujão	tapón
35	119270	14	Stud	goujon	Stift	prisioneiro	espárrago
36	○---------	1	Diff&carr assy	ens dif&porte-plan	Diff&Trger voll	conj difer&sup	conj difer&sop
37	103216	3	Dowel	goujon	Stift	espiga	espiga
38	[6]106656	1	Breather	reniflard	Entlüfter	respiradouro	respiradero
39	[6]30H000038	1	Clip	attache	Schelle	braçadeira	abrazadera
40	[6]1937571	1	Hose	tuyau flexible	Schlauch	mangueira	manguera
41	[6]1937536	1	Fitting	ajustage	Verbindung	ajuste	accesorio

[1] Inc 1➡37

[2] Inc 16 & 20

[3] Inc 17 & 18

[4] Push-in stud
[4] goujon d'insertion
[4] Einschiebestift
[4] empuxe prisioneiro
[4] espárrago de inserción

[5] ☒ 551E-101-CAC➡551E-9999-CAC

[6] ☐558F-101-CAC➡558G-436-CAC, 551F-101-CAC➡551G-107-CAC, 541F-101-CAC➡541G-344-CAC

665GM 541E-101-CAC➡541G-344-CAC
665GMGR 543E-101-CAC➡543E-9999-CAC 558F-101-CAC➡558G-436-CAC

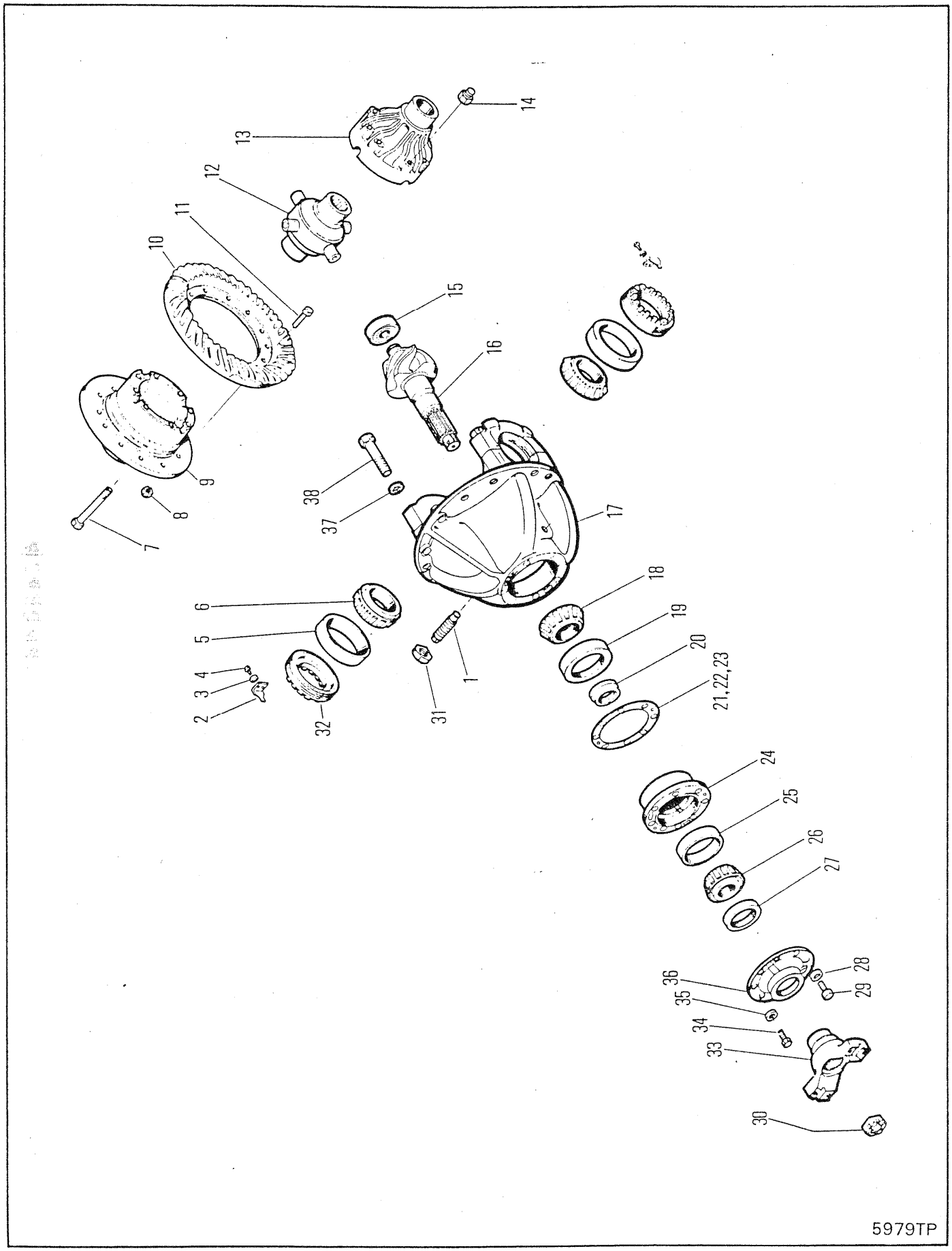
14
13
12
11
10
15
16
9
8
7
38
37
17
6
5
4
3
2
32
31
1
18
19
20
21,22,23
24
25
26
27
36
35
34
33
30
28
29
5979TP

DIFFERENTIAL & CARRIER ASSEMBLY, FRONT-17620
ENSEMBLE DE DIFFÉRENTIEL & PORTE-PLAN, AVANT-17620
DIFFERENTIAL & TRÄGER VOLLSTÄNDIG, VORNE-17620
CONJUNTO DO DIFERENCIAL & SUPORTE, DIANTEIRO-17620
CONJUNTO DE DIFERENCIAL & SOPORTE, DELANTERO-17620

No.	Part No.	Qty	Description	Description	Benennung	Descrição	Descripción
A	2108622	1	Diff&carr assy	ens dif&porte-plan	Diff&Trger voll	conj difer&sup	conj difer&sop
B	[6]126165	1	Diff body	corps de diff	Differentialkrper	corpo do dif	cuerpo diferenc
C	[5]111116	1	Rng gear&pin set	ens cour dentée goup	Tellerrad&Ritzlstz	jogo coroa&pinhão	jg corona&pasador
D	126897	1	Diff case assy	boitier differential ens	Differentialgehäuse voll	dif carcaça cj	dif carcasa cj
E	[3]127205	1	Diff Assy	différential ens	Differential voll	diferencial conj	diferencial conj
1	123800	1	Screw	vis	Schraube	parafuso	tornillo
2	126468	2	Nut lock	frein décrou	Scraubensicherung	contraporca	contratuerca
3	4E000006	2	Lockwasher	rondelle frein	Sicherungsscheibe	arruela de pressão	arandela seguridad
4	1C000614	2	Bolt	boulon	Bolzen	parafuso	bulón
5	675249	2	Bearing cup	coupelle de roul	Lagerschale	copo do rolamento	taza del coj
6	675248	2	Bearing cone	cône de roulement	Lagerkegel	cone do rolamento	cono del conj
7	17C000856	12	Bolt	boulon	Bolzen	parafuso	bulón
8	18D000008	12	Nut	écrou	Mutter	porca	tuerca
9	§---------	1	Flange half	demi-flasque	Flanschhlfte	meia flange	media brida
10	§---------	1	Ring gear	couronne dentée	Zahnkranz	corõa	corona
11	100176	12	Bolt	boulon	Bolzen	parafuso	bulón
12	126136	1	No-spin unit	ens anti-patinage	No-spin Anlage	conj anti-patinante	conj anti-patinaje
13	§---------	1	Plain half	môtié lisse	Glatte Hlfte	metada simples	mitad sencilla
14	106762	12	Washer	rondelle	Scheibe	arruela	arandela
15	675536	1	Bearing	palier	Lager	mancal	cojinete
16	§---------	1	Pinion	pignon	Ritzel	pinhão	pion
17	[1]112279	1	Carr & cap	bouchon&porteur	Träger&Verschluss	cobert&veiculo	capota&transportador
18	667277	1	Bearing cone	cône de roulement	Lagerkegel	cone do rolamento	cono del conj
19	667278	1	Bearing cup	coupelle de roul	Lagerschale	copo do rolamento	taza del coj
20	840446	1	Spacer kit	entretoises jeu	Distanzteil Satz	espaçador jôgo	espaciador jgo
21	[2]‡112354	-	Shim	cale	Beilage	calço	planchita
22	‡125577	-	Shim	cale	Beilage	calço	planchita
23	‡125576	-	Shim	cale	Beilage	calço	planchita
24	124041	1	Pinion brg cage	cage roul de pign	Ritzellagerkäfig	grade rol pinhão	jaula coj piñon
25	675257	1	Bearing cup	coupelle de roul	Lagerschale	copo do rolamento	taza del coj
26	710288	1	Bearing cone	cône de roulement	Lagerkegel	cone do rolamento	cono del conj
27	127989	1	Oil seal	jnt étanchéité huile	Öldichtung	vedação de óleo	sello de aceite
28	4E000009	5	Lockwasher	rondelle frein	Sicherungsscheibe	arruela de pressão	arandela seguridad
29	17C000932	5	Bolt	boulon	Bolzen	parafuso	bulón
30	238026	1	Nut	écrou	Mutter	porca	tuerca
31	8D000014	1	Nut	écrou	Mutter	porca	tuerca
32	122765	2	Adjusting nut	vis dajustage	Einstellmutter	porca de ajuste	tuerca de ajuste
33	106081	1	Flange	bride	Flansch	flange	brida
34	17C000828	1	Bolt	boulon	Bolzen	parafuso	bulón
35	4E000008	1	Washer	rondelle	Scheibe	arruela	arandela
36	[4]112352	1	Retainer	arrêtoir	Halterung	retentor	retén
37	26E000012	4	Washer	rondelle	Scheibe	arruela	arandela
38	123830	4	Capscrew	vis àtête	Kopfschraube	parafuso de cabeça	tornilla de presió

[1] Inc 37&38

[2] Quantity two (2) needed when ordering one (1) 112354 Shim
[2] Quantité (2) lors de la commande de (1) cale 112354
[2] Menge (2) bei Bestellung von (1) Beilag 112354
[2] Quantidade (2) pedir quando necessitar (1) Calço no. 112354
[2] Cantidad Se necesitan (2) cuando se ordena (1) Planchita 112354

[3] Inc B,D,7,9,12,13,14&15

[4] Use Loctite 277 as sealant on inside surface
[4] Utiliser Loctite 277 pur sceller la surface intérieure
[4] Loctite 277 als Dichtmittel für Innenseite benutzen
[4] Usar Loctite 277 para vedar as superficies internas
[4] Usar Loctite 277 como sellader de las superficies interiores

[5] Inc 10 & 16

[6] Inc D,7,9,12,13&14

665GM 541E-101-CAC→541G-9999-CAC
665GMGR 543E-101-CAC→543E-9999-CAC 558F-101-CAC→558G-9999-CAC

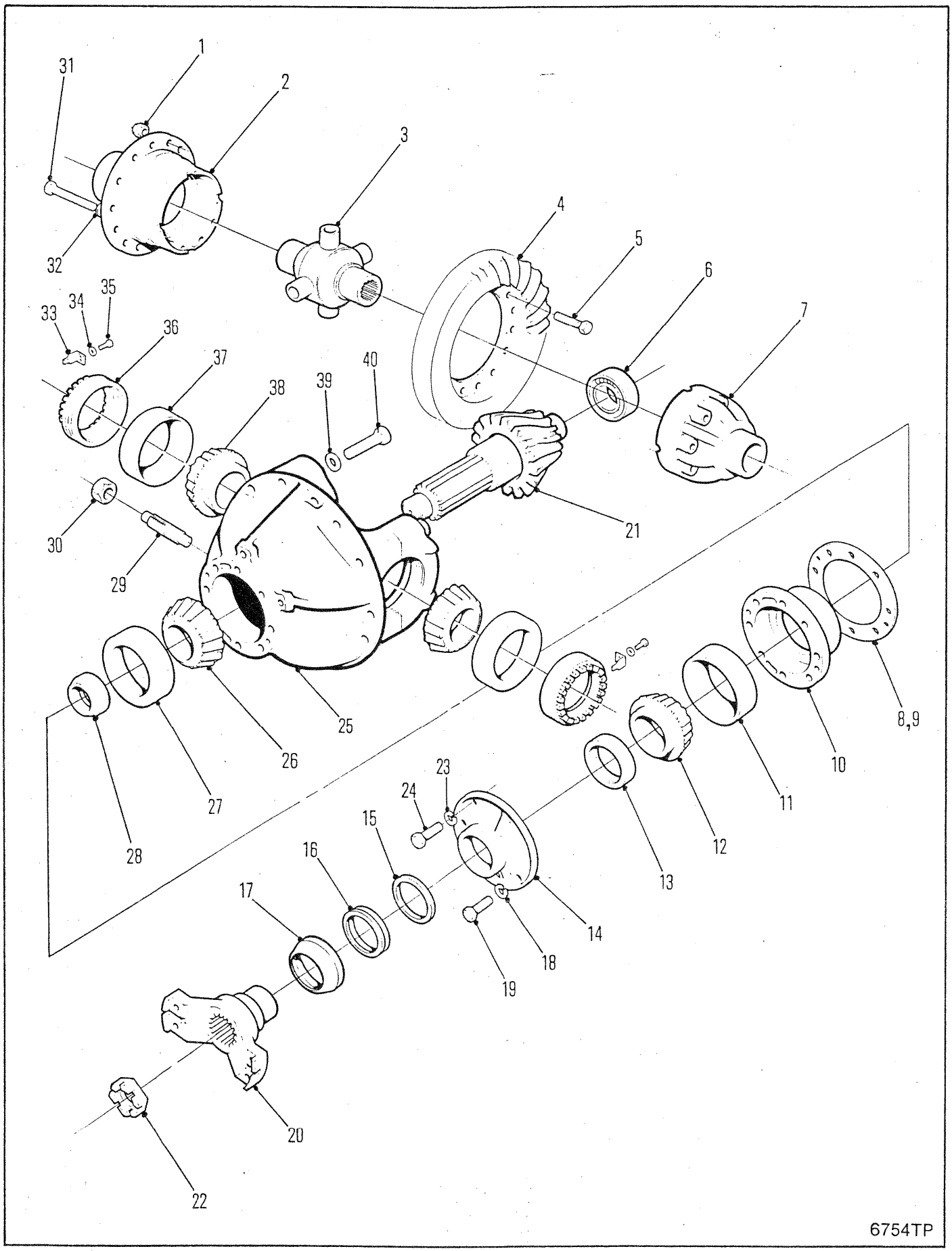
1
2
3
4
5
6
7
8,9
10
11
12
13
14
15
16
17
18
19
20
21
22
23
24
25
26
27
28
29
30
31
32
33
34
35
36
37
38
39
40
6754TP

DIFFERENTIAL & CARRIER ASSEMBLY, FRONT
ENSEMBLE DE DIFFÉRENTIEL & PORTE-PLAN, AVANT
DIFFERENTIAL & TRÄGER VOLLSTÄNDIG, VORNE
CONJUNTO DO DIFERENCIAL & SUPORTE, DIANTEIRO
CONJUNTO DE DIFERENCIAL & SOPORTE, DELANTERO

No.	Part No.	Qty	Description	Description	Benennung	Descrição	Descripción
A	[1]2109633	1	Diff & carrier	dif porte-plan	Diff & Träger	difer & suporte	difer & soporte
B	112279	1	Carr & cap	bouchon&porteur	Träger&Verschluss	cobert&veiculo	capota&transportador
C	[3]111116	1	Rng gear&pin set	ens cour dentée goup	Tellerrad&Ritzlstz	jogo coroa&pinhão	jg corona&pasador
D	[4]126165	1	Diff body	corps de diff	Differentialkrper	corpo do dif	cuerpo diferenc
E	126897	1	Diff case	boitier differentiel	Differentialgehäuse	diferencial carcaça	diferencial carcasa
1	86D000008	12	Nut	écrou	Mutter	porca	tuerca
2	§---------	1	Flange half	demi-flasque	Flanschhlfte	meia flange	media brida
3	126136	1	No-spin unit	ens anti-patinage	No-spin Anlage	conj anti-patinante	conj anti-patinaje
4	§---------	1	Ring gear	couronne dentée	Zahnkranz	corõa	corona
5	100176	12	Bolt	boulon	Bolzen	parafuso	bulón
6	675536	1	Bearing	palier	Lager	mancal	cojinete
7	§---------	1	Plain half	môtié lisse	Glatte Hlfte	metada simples	mitad sencilla
8	125576	-	Shim	cale	Beilage	calço	planchita
9	125577	-	Shim	cale	Beilage	calço	planchita
10	124041	1	Pinion brg cage	cage roul de pign	Ritzellagerkäfig	grade rol pinhão	jaula coj piñon
11	675257	1	Bearing cup	coupelle de roul	Lagerschale	copo do rolamento	taza del coj
12	710288	1	Bearing cone	cône de roulement	Lagerkegel	cone do rolamento	cono del conj
13	127989	1	Oil seal	jnt étanchéité huile	Öldichtung	vedação de óleo	sello de aceite
14	2109632	1	Retainer	arrêtoir	Halterung	retentor	retén
15	2109630	1	Washer	rondelle	Scheibe	arruela	arandela
16	2109631	1	Seal	joint étanchéité	Dichtung	vedador	sello
17	2109664	1	Dust shield	cache poussire	Staubschild	proteção de poeira	protec ctra polvo
18	4E000009	5	Lockwasher	rondelle frein	Sicherungsscheibe	arruela de pressão	arandela seguridad
19	17C000932	5	Bolt	boulon	Bolzen	parafuso	bulón
20	106081	1	Flange	bride	Flansch	flange	brida
21	§---------	1	Pinion	pignon	Ritzel	pinhão	pion
22	238026	1	Nut	écrou	Mutter	porca	tuerca
23	4E000008	1	Lockwasher	rondelle frein	Sicherungsscheibe	arruela de pressão	arandela seguridad
24	17C000828	1	Bolt	boulon	Bolzen	parafuso	bulón
25	§---------	1	Carrier	porteur	Trger	suporte	soporte
26	667277	1	Bearing cone	cône de roulement	Lagerkegel	cone do rolamento	cono del conj
27	667278	1	Bearing cup	coupelle de roul	Lagerschale	copo do rolamento	taza del coj
28	815040	1	Spacer kit	entretoises jeu	Distanzteil Satz	espaçador jôgo	espaciador jgo
29	123800	1	Screw	vis	Schraube	parafuso	tornillo
30	8D000014	1	Nut	écrou	Mutter	porca	tuerca
31	17C000856	12	Bolt	boulon	Bolzen	parafuso	bulón
32	106762	12	Washer	rondelle	Scheibe	arruela	arandela
33	100941	2	Nut lock	frein décrou	Scraubensicherung	contraporca	contratuerca
34	4E000006	2	Lockwasher	rondelle frein	Sicherungsscheibe	arruela de pressão	arandela seguridad
35	1C000614	2	Bolt	boulon	Bolzen	parafuso	bulón
36	122765	2	Adjusting nut	vis dajustage	Einstellmutter	porca de ajuste	tuerca de ajuste
37	675249	2	Bearing cup	coupelle de roul	Lagerschale	copo do rolamento	taza del coj
38	675248	2	Bearing cone	cône de roulement	Lagerkegel	cone do rolamento	cono del conj
39	26E000012	4	Washer	rondelle	Scheibe	arruela	arandela
40	123830	4	Capscrew	vis àtête	Kopfschraube	parafuso de cabeça	tornilla de presió

665GM 541G-345-CAC ➡ 541G-9999-CAC
665GMGR 558G-437-CAC ➡ 558G-9999-CAC

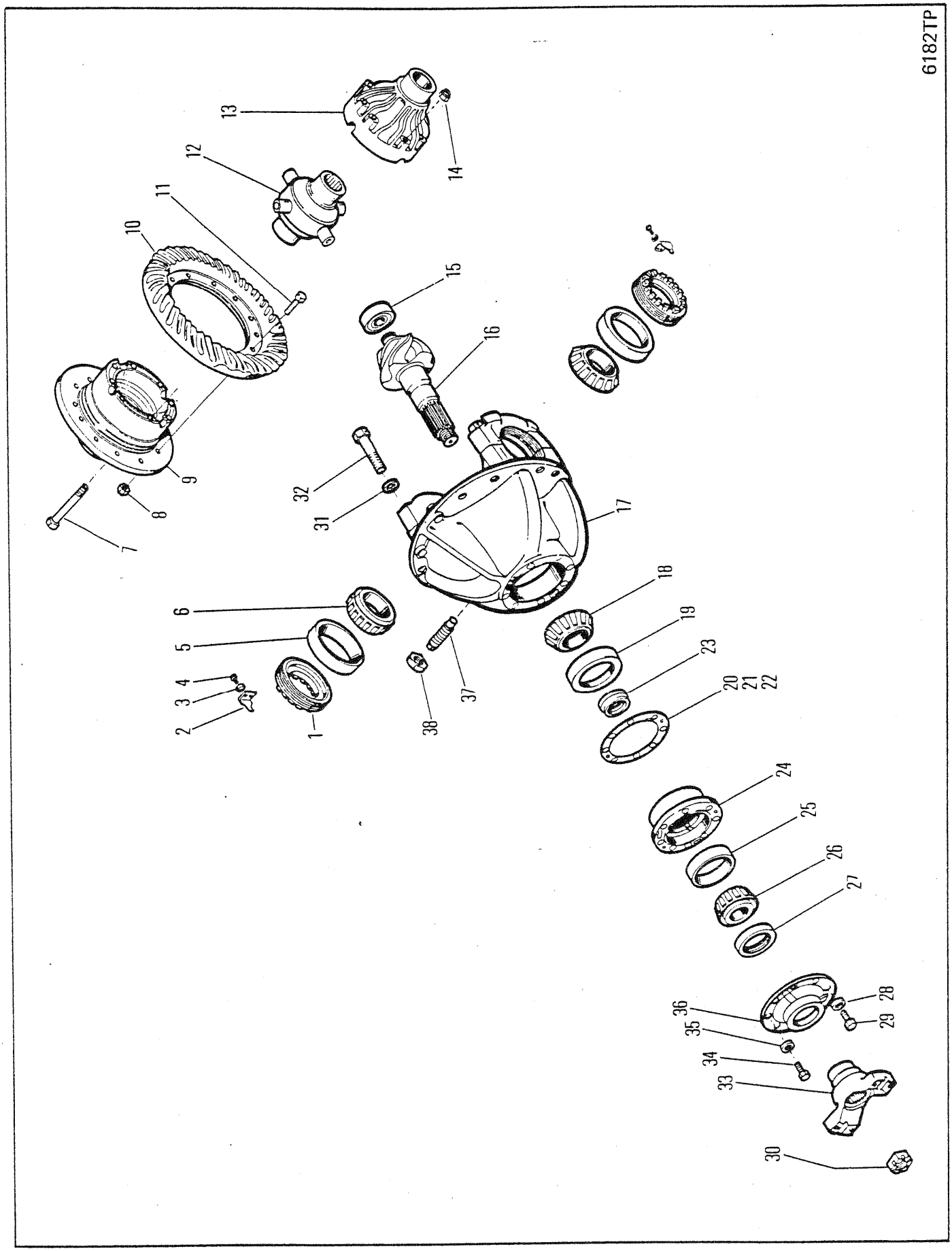
6182TP
1
2
3
4
5
6
7
8
9
10
11
12
13
14
15
16
17
18
19
20
21
22
23
24
25
26
27
28
29
30
31
32
33
34
35
36
37
38

DIFFERENTIAL & CARRIER ASSEMBLY, FRONT-17620
ENSEMBLE DE DIFFÉRENTIEL & PORTE-PLAN, AVANT-17620
DIFFERENTIAL & TRÄGER VOLLSTÄNDIG, VORNE-17620
CONJUNTO DO DIFERENCIAL & SUPORTE, DIANTEIRO-17620
CONJUNTO DE DIFERENCIAL & SOPORTE, DELANTERO-17620

No.	Part No.	Qty	Description	Description	Benennung	Descrição	Descripción
A	[1]2106642	1	Diff&carr assy	ens dif&porte-plan	Diff&Trger voll	conj difer&sup	conj difer&sop
B	[6]126165	1	Diff body	corps de diff	Differentialkrper	corpo do dif	cuerpo diferenc
C	[7]126897	1	Diff case	boitier differentiel	Differentialgehäuse	diferencial carcaça	diferencial carcasa
D	[5]111111	1	Gear & pin set	ens cour dentée goup	Tellerrad & Ritzlstz	jogo coroa & pinhão	jg corona & pasador
1	122765	2	Nut	écrou	Mutter	porca	tuerca
2	126468	2	Nut lock	frein décrou	Scraubensicherung	contraporca	contratuerca
3	4E0000006	2	Lockwasher	rondelle frein	Sicherungsscheibe	arruela de pressão	arandela seguridad
4	1C0000614	2	Bolt	boulon	Bolzen	parafuso	bulón
5	675249	2	Cup	cuvette	Schale	capa	cubeta
6	675248	2	Cone	cône	Kegel	cone	cono
7	17C000856	12	Bolt	boulon	Bolzen	parafuso	bulón
8	86D000008	12	Nut	écrou	Mutter	porca	tuerca
9	[3]§---------	1	Flange half	demi-flasque	Flanschhlfte	meia flange	media brida
10	[2]§---------	1	Ring gear	couronne dentée	Zahnkranz	corõa	corona
11	100176	12	Bolt	boulon	Bolzen	parafuso	bulón
12	126136	1	No-spin unit	ens anti-patinage	No-spin Anlage	conj anti-patinante	conj anti-patinaje
13	[3]§---------	1	Plain half	môtié lisse	Glatte Hlfte	metada simples	mitad sencilla
14	106762	12	Washer	rondelle	Scheibe	arruela	arandela
15	675536	1	Bearing	palier	Lager	mancal	cojinete
16	[2]§---------	1	Pinion	pignon	Ritzel	pinhão	pion
17	[4]112279	1	Carr&cap assy	ens bouch&porteur	träger&verschluss	cj cobert&veiculo	capota&transportador
18	667277	1	Cone	cône	Kegel	cone	cono
19	667278	1	Cup	cuvette	Schale	capa	cubeta
20	112354	-	Shim	cale	Beilage	calço	planchita
21	125576	-	Shim	cale	Beilage	calço	planchita
22	125577	-	Shim	cale	Beilage	calço	planchita
23	815040	1	Spacer kit	entretoises jeu	Distanzteil Satz	espaçador jôgo	espaciador jgo
24	124041	1	Cage	cage	Käfig	grade	jaula
25	675257	1	Cup	cuvette	Schale	capa	cubeta
26	710288	1	Cone	cône	Kegel	cone	cono
27	127989	1	Oil seal	jnt étanchéité huile	Öldichtung	vedação de óleo	sello de aceite
28	4E0000009	5	Lockwasher	rondelle frein	Sicherungsscheibe	arruela de pressão	arandela seguridad
29	17C000932	5	Bolt	boulon	Bolzen	parafuso	bulón
30	2107447	1	Nut	écrou	Mutter	porca	tuerca
31	26E000012	4	Lockwasher	rondelle frein	Sicherungsscheibe	arruela de pressão	arandela seguridad
32	123830	4	Capscrew	vis àtête	Kopfschraube	parafuso de cabeça	tornilla de presió
33	106081	1	Flange	bride	Flansch	flange	brida
34	17C000828	1	Bolt	boulon	Bolzen	parafuso	bulón
35	4E0000008	1	Washer	rondelle	Scheibe	arruela	arandela
36	112352	1	Retainer	arrêtoir	Halterung	retentor	retén
37	123800	1	Screw	vis	Schraube	parafuso	tornillo
38	8D0000014	1	Nut	écrou	Mutter	porca	tuerca

[1] Inc 1→38

[2] See D
[2] Voir D
[2] Siehe D
[2] Veja D
[2] Véase D

[3] See C
[3] Voir C
[3] Siehe C
[3] Veja C
[3] Véase C

[4] Inc 31 & 32

[5] Inc 10 & 16

[6] Inc 7, 9, 12→14

[7] Inc 7, 9, 13, 14

665GM 541A-101-CAC→541E-9999-CAC
665GMGR 543A-101-CAC→543E-9999-CAC

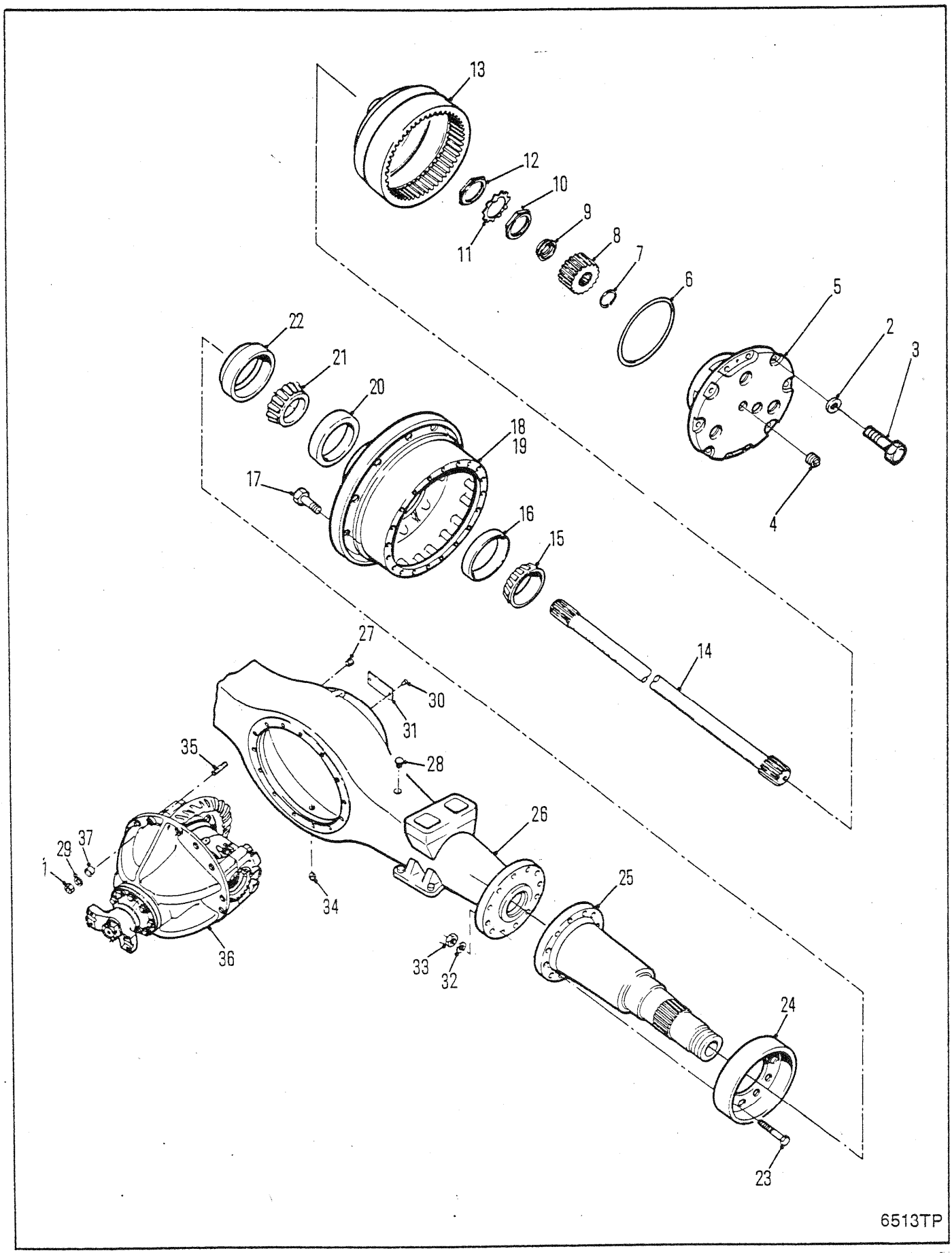
13
12
10
11
9
8
7
6
5
2
3
4
22
21
20
18
19
17
16
15
14
27
30
31
35
28
26
29
37
1
34
25
36
33
32
24
23
6513TP

AXLE ASSEMBLY, REAR-17620
ESSIEU AR, ENSEMBLE-17620
ACHSE VOLLSTÄNDIG, HINTERANTRIEB-17620
EIXO TRASEIRO, CONJUNTO-17620
EJE TRASERO, CONJUNTO-17620

RANGER

No.	Part No.	Qty	Description	Description	Benennung	Descrição	Descripción
A	[1]195838	1	Axle assy	essieu ensemble	Achse vollst	eixo conjunto	eje conjunto
1	64D000007	14	Nut	écrou	Mutter	porca	tuerca
2	106762	24	Washer	rondelle	Scheibe	arruela	arandela
3	100593	24	Capscrew	vis àtête	Kopfschraube	parafuso de cabeça	tornilla de presió
4	24K000007	2	Plug	bouchon	Stopfen	bujão	tapón
5	O---------	2	Planet carr assy	port planétaire ens	Planetentraeger voll	sup planet conj	sop planet conj
6	107348	2	O-ring	joint torique	O Ring	anel-O	anillo-O
7	224026	2	Snap ring	circlips	Sperring	anel de trava	anillo de retención
8	126463	2	Sun gear	engrenage principal	Umlaufring	engrenagem solar	engrenaje planetario
9	128830	2	Thrust washer	rondelle pouss	Ritzeldruck	arruela empuxo	arandela empuje
10	121013	2	Nut	écrou	Mutter	porca	tuerca
11	121014	2	Locknut	contre-écrou	Gegenmutter	contra porca	contratuerca
12	121013	2	Nut	écrou	Mutter	porca	tuerca
13	123904	2	Gear&hub	engren&moyeu	Zahnrad&Nabe	engren&cubo	engran&cubo
14	113888	2	Shaft	arbre	Welle	ávore	árbol
15	675261	2	Cone	cône	Kegel	cone	cono
16	668553	2	Cup	cuvette	Schale	capa	cubeta
17	2106309	20	Stud	goujon	Stift	prisioneiro	espárrago
18	[2]2106966	2	Hub&cup assy	ens moyeu&coupelle	Nabe&Schale vollst	conj cubo&copo	conj cubo&cubeta
19	[3]2106965	2	Hub&stud assy	ens moyeu&goujon	Nabe&Bolzen voll	cj cubo&prisioneiro	cj cubo&perno
20	672004	2	Cup	cuvette	Schale	capa	cubeta
21	672005	2	Cone	cône	Kegel	cone	cono
22	128117	2	Seal	joint étanchéité	Dichtung	vedador	sello
23	117336	20	Bolt	boulon	Bolzen	parafuso	bulón
24	2107443	2	Protector	protecteur	Schützerinrichtung	protetor	protector
25	129267	2	Spindle	fusée	Spindel	haste	eje
26	113883	1	Housing	botier	Gehuse	carcaça	carcasa
27	11F000012	1	Plug	bouchon	Stopfen	bujão	tapón
28	955743	1	Breather assy	souffleur	Entlüftereinheit	conj de respirador	conj respirador
29	112278	14	Washer	rondelle	Scheibe	arruela	arandela
30	6C0000605	2	Screw	vis	Schraube	parafuso	tornillo
31	120707	1	Name plate	plaque duconstructr	Namensschild	placa do nome	placa de nombre
32	104412	20	Washer	rondelle	Scheibe	arruela	arandela
33	106998	20	Nut	écrou	Mutter	porca	tuerca
34	119469	1	Plug	bouchon	Stopfen	bujão	tapón
35	119270	14	Stud	goujon	Stift	prisioneiro	espárrago
36	O---------	1	Diff&carr assy	ens dif&porte-plan	Diff&Trger voll	conj difer&sup	conj difer&sop
37	103216	3	Dowel	goujon	Stift	espiga	espiga

[1] Inc 1➡37

[2] Inc 16 & 20

[3] Inc 17 & 18

665GM 541A-101-CAC➡541D-9999-CAC
665GMGR 543A-101-CAC➡543D-9999-CAC

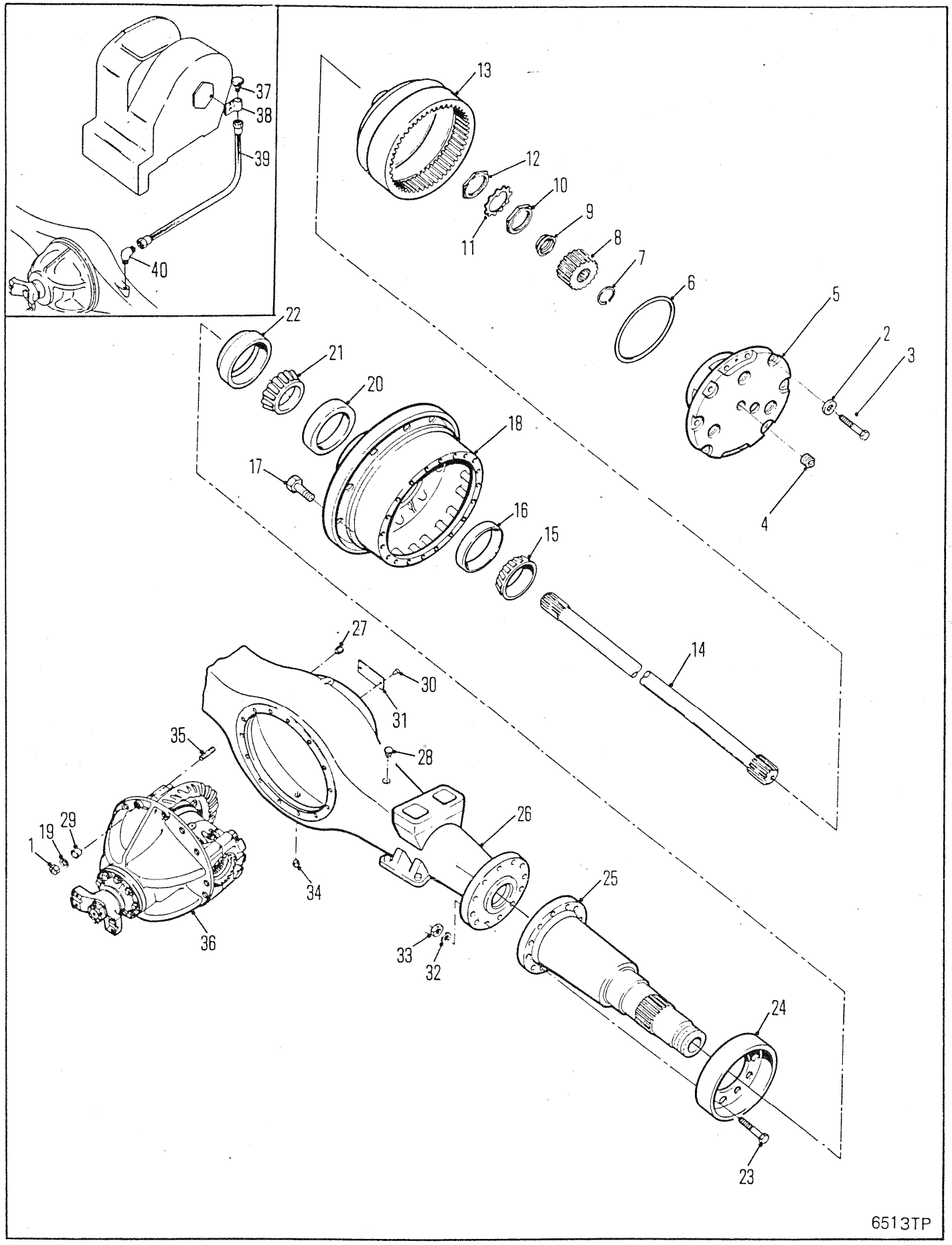
37
38
39
40
13
12
10
11
9
8
7
6
5
2
3
4
22
21
20
18
17
16
15
14
27
30
31
35
28
26
29
19
1
34
25
36
33
32
24
23
6513TP

AXLE ASSEMBLY, REAR-17620
ESSIEU AR, NSEMBLE-17620
ACHSE VOLLSTÄNDIG, HINTERANTRIEB-17620
EIXO TRASEIRO, CONJUNTO-17620
EJE TRASERO, CONJUNTO-17620

No.	Part No.	Qty	Description	Description	Benennung	Descrição	Descripción
A	[1]195985	1	Axle assy	essieu ensemble	Achse vollst	eixo conjunto	eje conjunto
B	[3]2106965	2	Hub&stud assy	ens moyeu&goujon	Nabe&Bolzen voll	cj cubo&prisioneiro	cj cubo&perno
1	64D000007	14	Nut	écrou	Mutter	porca	tuerca
2	106762	24	Washer	rondelle	Scheibe	arruela	arandela
3	100593	24	Capscrew	vis àtête	Kopfschraube	parafuso de cabeça	tornilla de presió
4	24K000007	2	Plug	bouchon	Stopfen	bujão	tapón
5	○---------	2	Planet carr assy	port planétaire ens	Planetentraeger voll	sup planet conj	sop planet conj
6	107348	2	O-ring	joint torique	O Ring	anel-O	anillo-O
7	224026	2	Snap ring	circlips	Sperring	anel de trava	anillo de retención
8	126463	2	Sun gear	engrenage principal	Umlaufring	engrenagem solar	engrenaje planetario
9	128830	2	Thrust washer	rondelle pouss	Ritzeldruck	arruela empuxo	arandela empuje
10	121013	2	Nut	écrou	Mutter	porca	tuerca
11	121014	2	Locknut	contre-écrou	Gegenmutter	contra porca	contratuerca
12	121013	2	Nut	écrou	Mutter	porca	tuerca
13	123904	2	Gear&hub	engren&moyeu	Zahnrad&Nabe	engren&cubo	engran&cubo
14	113888	2	Shaft	arbre	Welle	ávore	árbol
15	675261	2	Cone	cône	Kegel	cone	cono
16	668553	2	Cup	cuvette	Schale	capa	cubeta
17	2106309	20	Stud	goujon	Stift	prisioneiro	espárrago
18	[2]2106966	2	Hub&cup assy	ens moyeu&coupelle	Nabe&Schale vollst	conj cubo&copo	conj cubo&cubeta
19	112278	14	Washer	rondelle	Scheibe	arruela	arandela
20	672004	2	Cup	cuvette	Schale	capa	cubeta
21	672005	2	Cone	cône	Kegel	cone	cono
22	128117	2	Seal	joint étanchéité	Dichtung	vedador	sello
23	117336	20	Bolt	boulon	Bolzen	parafuso	bulón
24	2107443	2	Protector	protecteur	Schützerinrichtung	protetor	protector
25	129267	2	Spindle	fusée	Spindel	haste	eje
26	2107615	1	Housing	botier	Gehuse	carcaça	carcasa
27	11F000012	1	Plug	bouchon	Stopfen	bujão	tapón
28	955743	1	Breather assy	souffleur	Entlüftereinheit	conj de respirador	conj respirador
29	103216	3	Dowel	goujon	Stift	espiga	espiga
30	6C000605	2	Screw	vis	Schraube	parafuso	tornillo
31	120707	1	Name plate	plaque duconstructr	Namensschild	placa do nome	placa de nombre
32	104412	20	Washer	rondelle	Scheibe	arruela	arandela
33	106998	20	Nut	écrou	Mutter	porca	tuerca
34	119469	1	Plug	bouchon	Stopfen	bujão	tapón
35	119270	14	Stud	goujon	Stift	prisioneiro	espárrago
36	○---------	1	Diff&carr assy	ens dif&porte-plan	Diff&Trger voll	conj difer&sup	conj difer&sop
37	[4]106656	1	Breather	reniflard	Entlüfter	respiradouro	respiradero
38	[4]30H000040	1	Clip	attache	Schelle	braçadeira	abrazadera
39	[4]1937537	1	Hose	tuyau flexible	Schlauch	mangueira	manguera
39A	[5]1937539	1	Hose	tuyau flexible	Schlauch	mangueira	manguera
40	[4]1937536	1	Fitting	ajustage	Verbindung	ajuste	accesorio

[1] Inc 1➡36

[2] Inc 16 & 20

[3] Inc 17 & 18

[4] □558F-101-CAC➡558G-9999-CAC,541F-101-CAC➡541G-9999-CAC

[5] □541F-101-CAC➡541G-9999-CAC

665GM 541E-101-CAC➡541G-9999-CAC
665GMGR 543E-101-CAC➡543E-9999-CAC 558F-101-CAC➡558G-9999-CAC

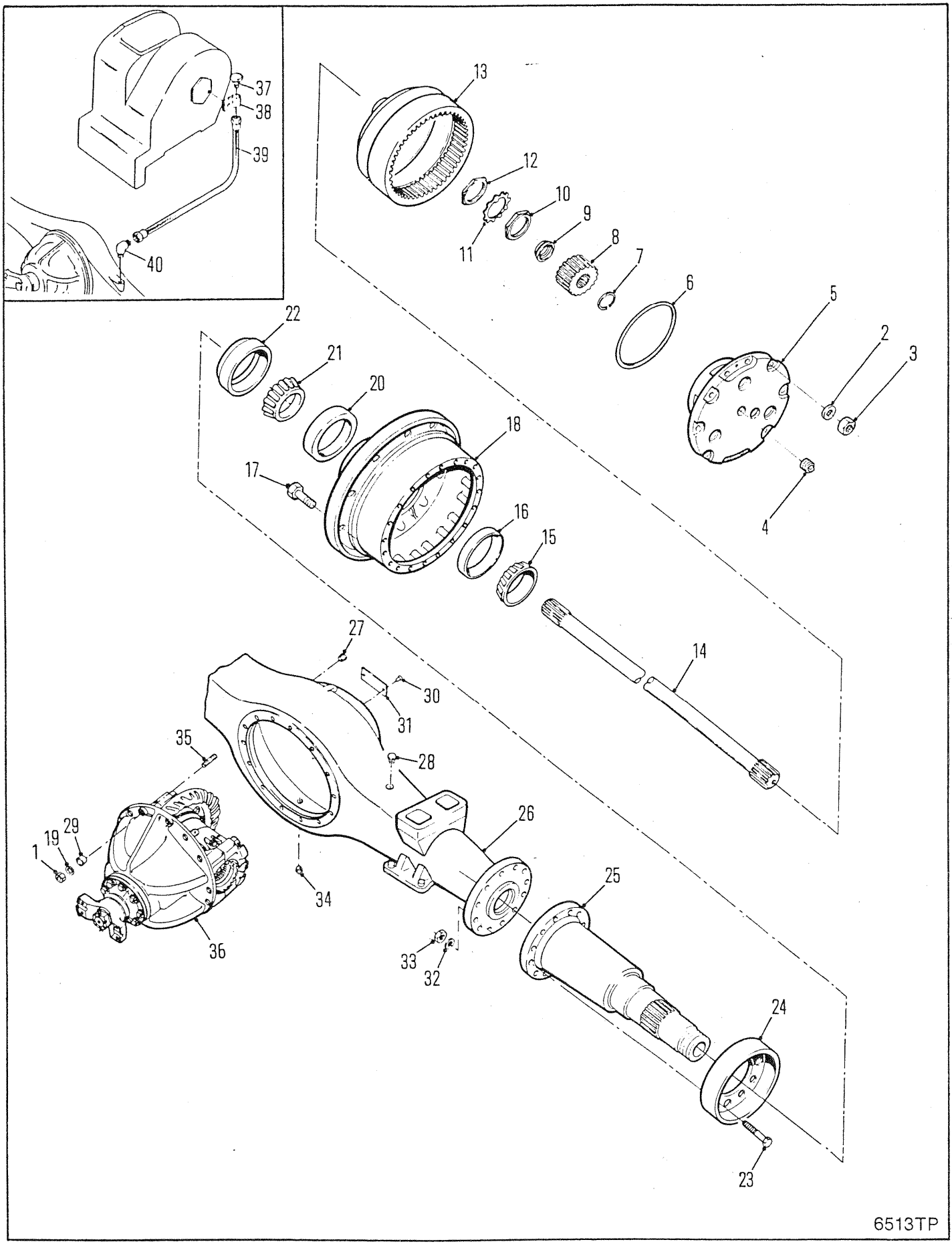
37
38
39
40
13
12
10
9
8
7
6
5
2
3
4
22
21
20
18
17
16
15
14
27
30
31
28
35
26
29
19
1
25
34
36
33
32
24
23
6513TP

AXLE ASSEMBLY, REAR-17620
ESSIEU AR ENSEMBLE-17620
ACHSE VOLLSTÄNDIG, HINTERRADANTRIEB-17620
EIXO TRASEIRO, CONJUNTO-17620
EJE TRASERO, CONJUNTO-17620

No.	Part No.	Qty	Description	Description	Benennung	Descrição	Descripción
A	[1]196049	1	Axle assy	essieu ensemble	Achse vollst	eixo conjunto	eje conjunto
B	[2]2106965	2	Hub&stud assy	ens moyeu&goujon	Nabe&Bolzen voll	cj cubo&prisioneiro	cj cubo&perno
1	64D000007	14	Nut	écrou	Mutter	porca	tuerca
2	106762	24	Washer	rondelle	Scheibe	arruela	arandela
3	100593	24	Capscrew	vis àtête	Kopfschraube	parafuso de cabeça	tornilla de presió
4	24K000007	2	Plug	bouchon	Stopfen	bujão	tapón
5	§---------	1	Planet carrier	port planétaire	Planeträger	sup planet	sup planet
6	107348	2	O-ring	joint torique	O Ring	anel-O	anillo-O
7	224026	2	Snap ring	circlips	Sperring	anel de trava	anillo de retención
8	2107673	2	Sun gear	engrenage principal	Umlaufring	engrenagem solar	engrenaje planetario
9	128830	2	Thrust washer	rondelle pouss	Ritzeldruck	arruela empuxo	arandela empuje
10	121013	2	Nut	écrou	Mutter	porca	tuerca
11	121014	2	Locknut	contre-écrou	Gegenmutter	contra porca	contratuerca
12	121013	2	Nut	écrou	Mutter	porca	tuerca
13	2109439	2	Gear & hub	engren et moyeu	Zahnrad & Nabe	engren & cubo	engran & cubo
14	113888	2	Shaft	arbre	Welle	ávore	árbol
15	675261	2	Cone	cône	Kegel	cone	cono
16	668553	2	Cup	cuvette	Schale	capa	cubeta
17	2106309	20	Stud	goujon	Stift	prisioneiro	espárrago
18	§---------	1	Hub	moyeu	Nabe	cubo	cubo
19	112278	14	Washer	rondelle	Scheibe	arruela	arandela
20	672004	2	Cup	cuvette	Schale	capa	cubeta
21	672005	2	Cone	cône	Kegel	cone	cono
22	128117	2	Seal	joint étanchéité	Dichtung	vedador	sello
23	117336	20	Bolt	boulon	Bolzen	parafuso	bulón
24	2107443	2	Protector	protecteur	Schützerinrichtung	protetor	protector
25	129267	2	Spindle	fusée	Spindel	haste	eje
26	2107615	1	Housing	botier	Gehuse	carcaça	carcasa
27	11F000012	2	Plug	bouchon	Stopfen	bujão	tapón
28	16F000006	1	Plug	bouchon	Stopfen	bujão	tapón
29	103216	3	Dowel	goujon	Stift	espiga	espiga
30	6C000605	2	Drive screw	vis enfoncée à mart	Nagelschraube	prego com cab paraf	clavo-tornillo
31	120707	1	Name plate	plaque duconstructr	Namensschild	placa do nome	placa de nombre
32	104412	20	Lockwasher	rondelle frein	Sicherungsscheibe	arruela de pressão	arandela seguridad
33	106998	20	Nut	écrou	Mutter	porca	tuerca
34	119469	1	Plug	bouchon	Stopfen	bujão	tapón
35	119270	14	Stud	goujon	Stift	prisioneiro	espárrago
36	§---------	1	Diff & carrier	dif porte-plan	Diff & Träger	difer & suporte	difer & soporte
37	106656	1	Breather	reniflard	Entlüfter	respiradouro	respiradero
38	30H000040	1	Clip	attache	Schelle	braçadeira	abrazadera
39	[3]1937537	1	Hose	tuyau flexible	Schlauch	mangueira	manguera
39A	1937539	1	Hose	tuyau flexible	Schlauch	mangueira	manguera
40	1937536	1	Fitting	ajustage	Verbindung	ajuste	accesorio

[1] Inc B & 1➡36

[2] Inc 16,17 & 20

[3] □558G-345-CAC&➡, 554G-101-CAC&➡

665GM 541G-345-CAC➡541G-9999-CAC
665GMGR 558G-437-CAC➡558G-9999-CAC

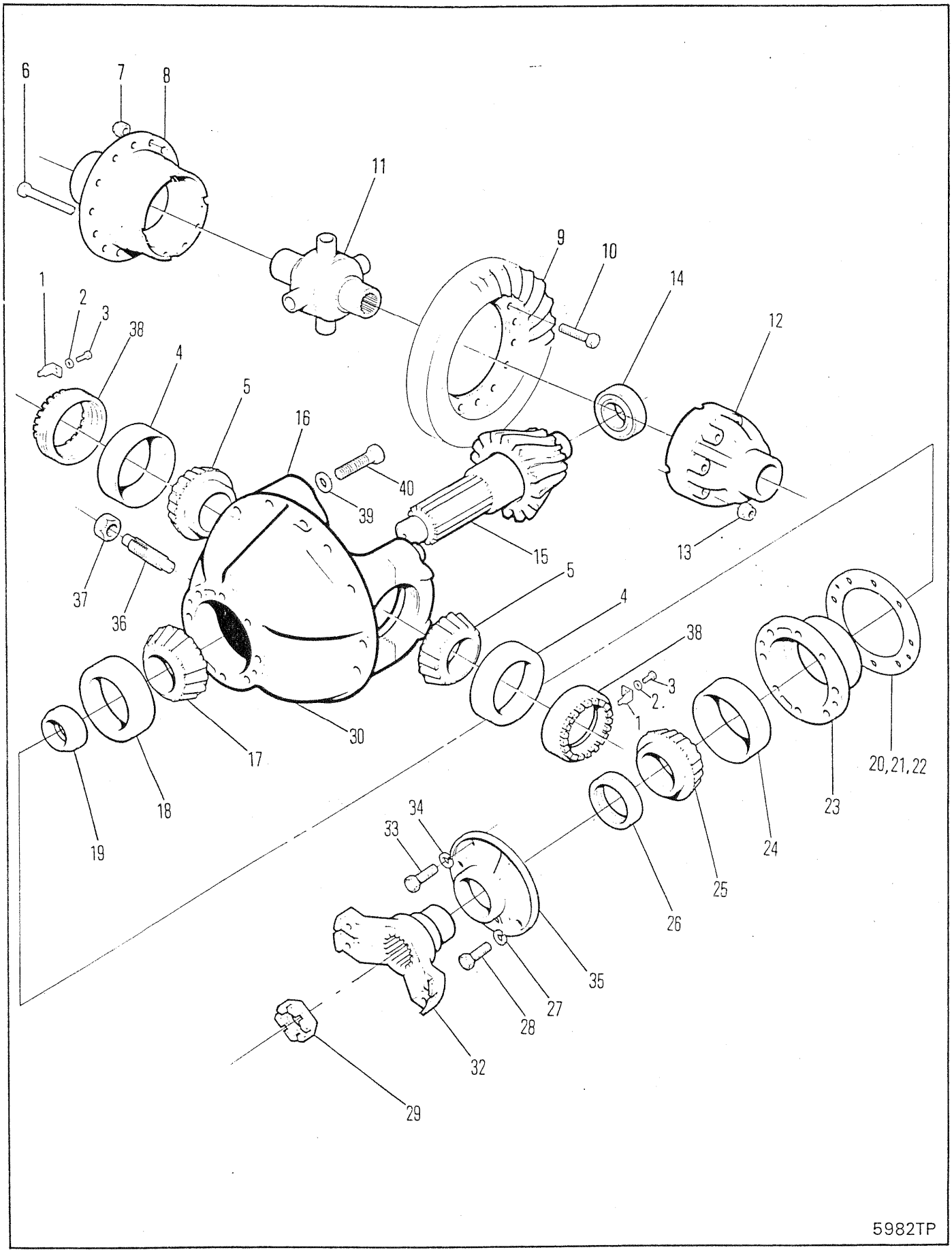
6
7
8
11
9
10
14
12
1
2
3
38
4
5
16
40
39
15
13
37
36
5
4
38
3
2.
1
30
17
18
19
20,21,22
23
24
25
26
34
33
35
27
28
32
29
5982TP

DIFFERENTIAL & CARRIER ASSEMBLY-REAR 17620, 17210
ENSEMBLE DIFFÉRENTIAL-PALIER & COUSSINET, ARRIÈRE 17620, 17210
DIFFERENTIAL & TRÄGER VOLLSÄNDIG, HINTEN-17620, 17210
CONJUNTO DO DIFERENCIAL & SUPORTE, TRASEIRA-17620, 17210
CONJUNTO DE DIFERENCIAL & SOPORTE, TRASERO-17620, 17210

No.	Part No.	Qty	Description	Description	Benennung	Descrição	Descripción
A	[9]2108626	1	Diff&carr assy	ens dif&porte-plan	Diff&Trger voll	conj difer&sup	conj difer&sop
B	[7]126897	1	Diff case	boitier differentiel	Differentialgehäuse	diferencial carcaça	diferencial carcasa
C	[5]111111	1	Gear & pin set	ens cour dentée goup	Tellerrad & Ritzlstz	jogo coroa & pinhão	jg corona & pasador
D	[6]126165	1	Diff body	corps de diff	Differentialkrper	corpo do dif	cuerpo diferenc
1	100941	2	Nut lock	frein décrou	Scraubensicherung	contraporca	contratuerca
2	4E000006	2	Lockwasher	rondelle frein	Sicherungsscheibe	arruela de pressão	arandela seguridad
3	1C000614	2	Bolt	boulon	Bolzen	parafuso	bulón
4	675249	2	Bearing cup	coupelle de roul	Lagerschale	copo do rolamento	taza del coj
5	675248	2	Bearing cone	cône de roulement	Lagerkegel	cone do rolamento	cono del conj
6	17C000856	12	Bolt	boulon	Bolzen	parafuso	bulón
7	86D000008	12	Nut	écrou	Mutter	porca	tuerca
8	[3]§---------	1	Flange half	demi-flasque	Flanschhlfte	meia flange	media brida
9	[2]§---------	1	Ring gear	couronne dentée	Zahnkranz	corõa	corona
10	100176	12	Bolt	boulon	Bolzen	parafuso	bulón
11	126136	1	No-spin unit	ens anti-patinage	No-spin Anlage	conj anti-patinante	conj anti-patinaje
12	[3]§---------	1	Plain half	môtié lisse	Glatte Hlfte	metada simples	mitad sencilla
13	106762	12	Washer	rondelle	Scheibe	arruela	arandela
14	675536	1	Bearing	palier	Lager	mancal	cojinete
15	[2]§---------	1	Pinion	pignon	Ritzel	pinhão	pion
16	[1]128981	1	Carr & cap	bouchon&porteur	Träger&Verschluss	cobert&veiculo	capota&transportador
17	667277	1	Bearing cone	cône de roulement	Lagerkegel	cone do rolamento	cono del conj
18	667278	1	Bearing cup	coupelle de roul	Lagerschale	copo do rolamento	taza del coj
19	840446	1	Spacer kit	entretoises jeu	Distanzteil Satz	espaçador jógo	espaciador jgo
20	[8]‡112354	-	Shim	cale	Beilage	calço	planchita
21	‡125576	-	Shim	cale	Beilage	calço	planchita
22	‡125577	-	Shim	cale	Beilage	calço	planchita
23	124041	1	Pinion brg cage	cage roul de pign	Ritzellagerkäfig	grade rol pinhão	jaula coj piñon
24	675257	1	Bearing cup	coupelle de roul	Lagerschale	copo do rolamento	taza del coj
25	710288	1	Bearing cone	cône de roulement	Lagerkegel	cone do rolamento	cono del conj

[1] Inc 39 & 40

[2] See C
[2] Voir C
[2] Siehe C
[2] Veja C
[2] Véase C

[3] See B & D
[3] Voir B & D
[3] Siehe B & D
[3] Veja B & D
[3] Véase B & D

[4] Use Loctite 277 as sealant on inside surface
[4] Utiliser Loctite 277 pur sceller la surface intérieure
[4] Loctite 277 als Dichtmittel für Innenseite benutzen
[4] Usar Loctite 277 para vedar as superficies internas
[4] Usar Loctite 277 como sellader de las superficies interiores

[5] Inc 9 & 15

[6] Inc 6, 8, 11, 12 & 13

[7] Inc 6, 8, 12 & 13

[8] Quantity two needed when ordering one (1) 112354 shim
[8] Quantité (2) lors de la commande de (1) cale 112354
[8] Menge (2) bei Bestellung von (1) Beilag 112354
[8] Quantidade (2) pedir quando necessitar (1) calço no. 112354
[8] Cantidad Se necesitan (2) cuando se ordena (1) planchita 112354

[9] Inc B,C,D, & 1➡40

665GM 541E-101-CAC➡541G-9999-CAC
665GMGR 543E-101-CAC➡543E-9999-CAC 558F-101-CAC➡558G-9999-CAC

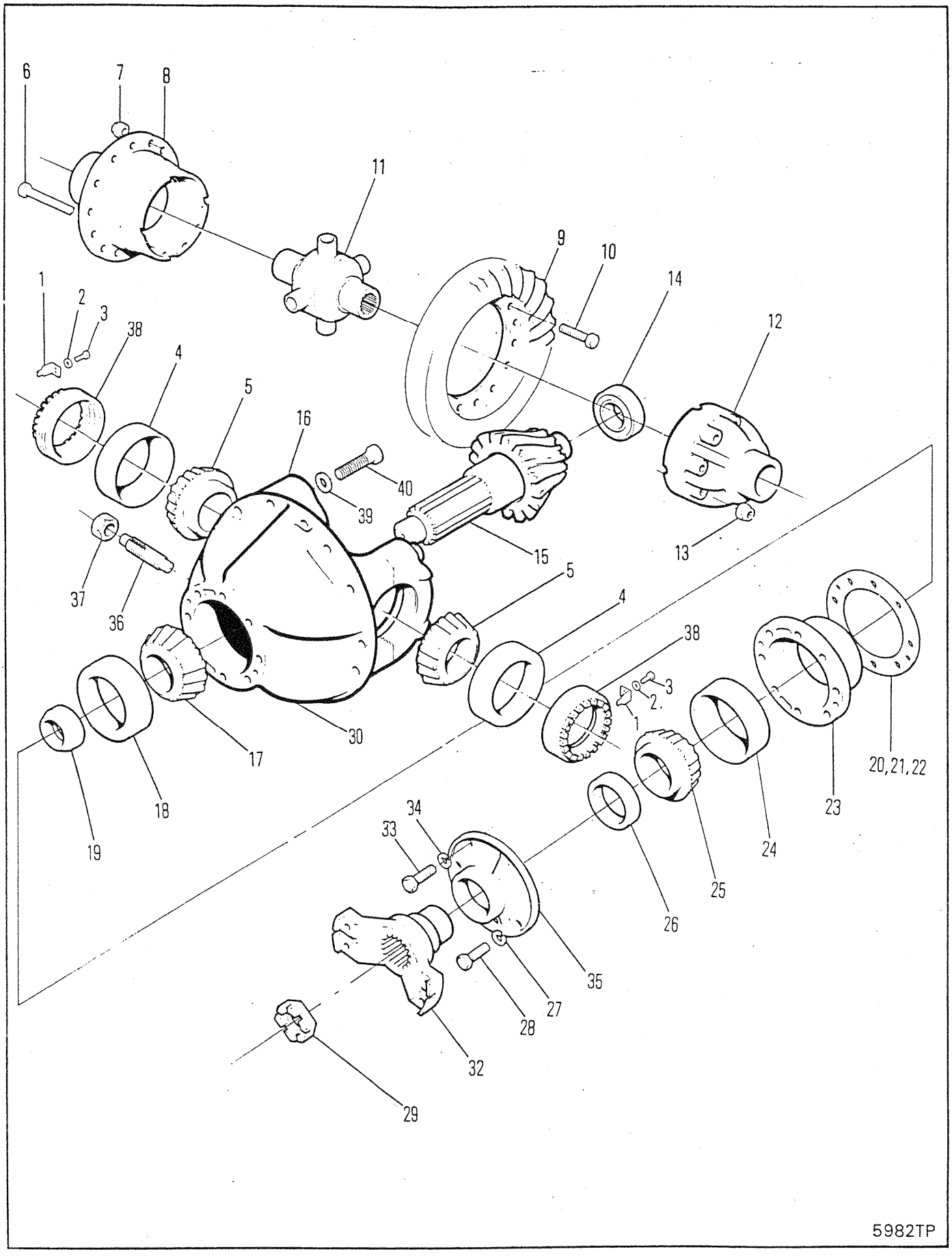
6
7
8
11
9
10
14
12
1
2
3
38
4
5
16
40
39
15
13
37
36
5
4
38
3
2.
1
30
17
18
19
20,21,22
23
24
25
26
34
33
35
27
28
32
29
5982TP

DIFFERENTIAL & CARRIER ASSEMBLY-REAR 17620, 17210
ENSEMBLE DIFFÉRENTIAL-PALIER & COUSSINET, ARRIÈRE 17620, 17210
DIFFERENTIAL & TRÄGER VOLLSÄNDIG, HINTEN-17620, 17210
CONJUNTO DO DIFERENCIAL & SUPORTE, TRASEIRA-17620, 17210
CONJUNTO DE DIFERENCIAL & SOPORTE, TRASERO-17620, 17210

No.	Part No.	Qty	Description	Description	Benennung	Descrição	Descripción
26	**127989**	1	Oil seal	jnt étanchéité huile	Öldichtung	vedação de óleo	sello de aceite
27	**4E000009**	5	Lockwasher	rondelle frein	Sicherungsscheibe	arruela de pressão	arandela seguridad
28	**17C000932**	5	Bolt	boulon	Bolzen	parafuso	bulón
29	**238026**	1	Nut	écrou	Mutter	porca	tuerca
30	**†17C001228**	4	Bolt	boulon	Bolzen	parafuso	bulón
31	**†111656**	4	Lockwasher	rondelle frein	Sicherungsscheibe	arruela de pressão	arandela seguridad
32	**2106640**	1	Flange	bride	Flansch	flange	brida
33	**17C000828**	1	Bolt	boulon	Bolzen	parafuso	bulón
34	**4E000008**	1	Lockwasher	rondelle frein	Sicherungsscheibe	arruela de pressão	arandela seguridad
35	**[4]112352**	1	Retainer	arrêtoir	Halterung	retentor	retén
36	**123800**	1	Screw	vis	Schraube	parafuso	tornillo
37	**8D000014**	1	Nut	écrou	Mutter	porca	tuerca
38	**122765**	2	Adjusting nut	vis dajustage	Einstellmutter	porca de ajuste	tuerca de ajuste
39	**26E000012**	4	Washer	rondelle	Scheibe	arruela	arandela
40	**123830**	4	Capscrew	vis àtête	Kopfschraube	parafuso de cabeça	tornilla de presió

[1] Inc 39 & 40

[2] See C
[2] Voir C
[2] Siehe C
[2] Veja C
[2] Véase C

[3] See B & D
[3] Voir B & D
[3] Siehe B & D
[3] Veja B & D
[3] Véase B & D

[4] Use Loctite 277 as sealant on inside surface
[4] Utiliser Loctite 277 pur sceller la surface intérieure
[4] Verwenden Loctite 277 als Dichtmittel für Innenseite benutzen
[4] Usar Loctite 277 para vedar as superficies internas
[4] Usar Loctite 277 como sellader de las superficies interiores

[5] Inc 9 & 15

[6] Inc 6, 8, 11, 12 & 13

[7] Inc 6, 8, 12 & 13

[8] Quantity two needed when ordering one (1) 112354 shim
[8] Quantité (2) lors de la commande de (1) cale 112354
[8] Menge (2) bei Bestellung von (1) Beilag 112354
[8] Quantidade (2) pedir quando necessitar (1) calço no. 112354
[8] Cantidad Se necesitan (2) cuando se ordena (1) planchita 112354

[9] Inc B,C,D, & 1➡40

665GM 541E-101-CAC➡541G-9999-CAC
665GMGR 543E-101-CAC➡543E-9999-CAC 558F-101-CAC➡558G-9999-CAC

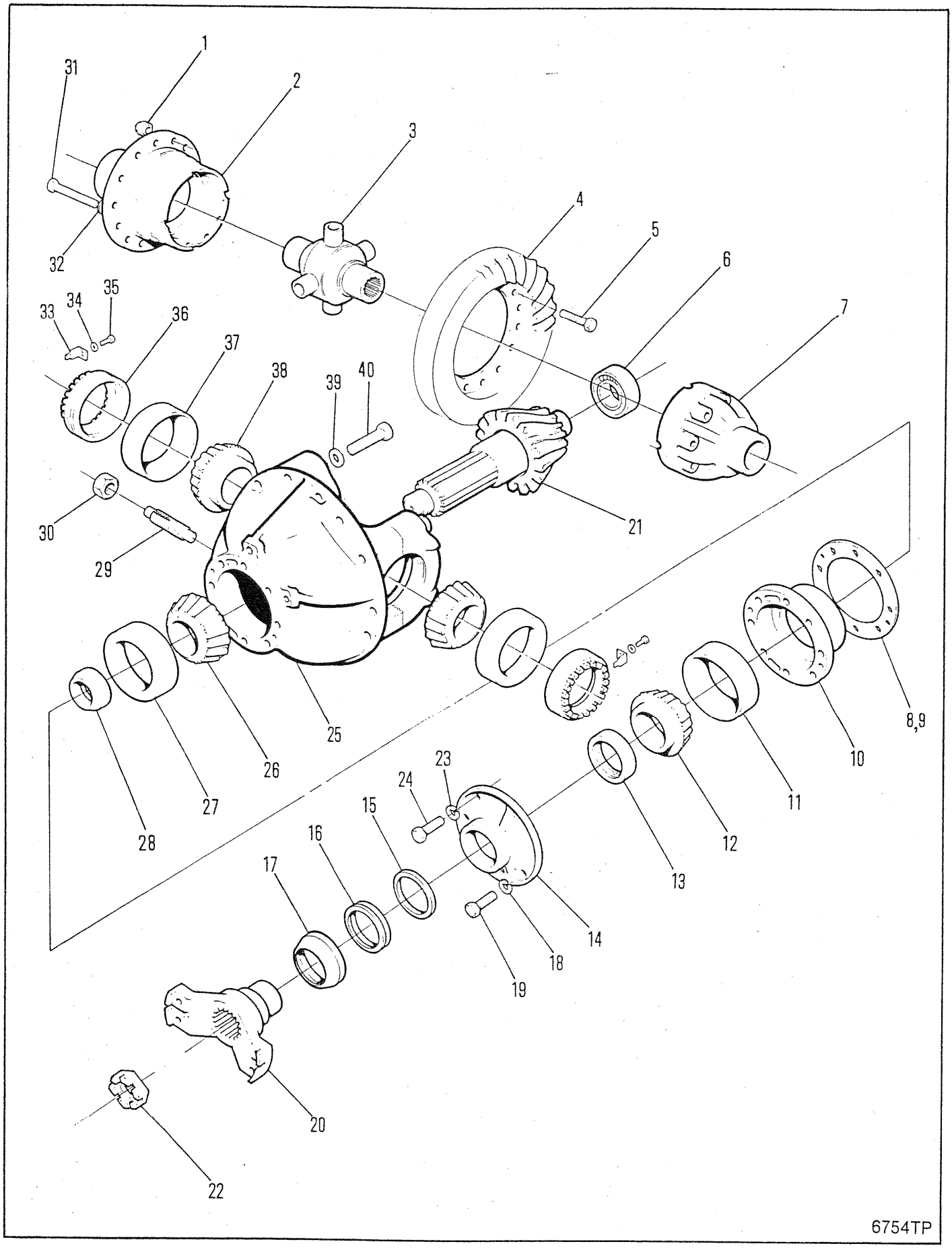
1
2
3
4
5
6
7
8,9
10
11
12
13
14
15
16
17
18
19
20
21
22
23
24
25
26
27
28
29
30
31
32
33
34
35
36
37
38
39
40
6754TP

DIFFERENTIAL & CARRIER ASSEMBLY, REAR
ENSEMBLE DIFFÉRENTIAL-PALIER & COUSSINENT, ARRIÈRE
DIFFERENTIALGETRIEBE & TRÄGERAUFBAU, HINTEN
CONJUNTO DO DIFFERENCIAL & SUPORTE, TRASEIRA
CONJUNTO DE LA SUSPENSIÓN & DIFERENCIAL, TRASERO

No.	Part No.	Qty	Description	Description	Benennung	Descrição	Descripción
A	[1]2109635	1	Diff & carrier	dif porte-plan	Diff & Träger	difer & suporte	difer & soporte
B	[2]128981	1	Carr & cap	bouchon&porteur	Träger&Verschluss	cobert&veiculo	capota&transportador
C	[3]111111	1	Gear & pin set	ens cour dentée goup	Tellerrad & Ritzlstz	jogo coroa & pinhão	jg corona & pasador
D	[4]126165	1	Diff body	corps de diff	Differentialkrper	corpo do dif	cuerpo diferenc
E	[5]126897	1	Diff case	boitier differentiel	Differentialgehäuse	diferencial carcaça	diferencial carcasa
1	86D000008	12	Nut	écrou	Mutter	porca	tuerca
2	§---------	1	Flange half	demi-flasque	Flanschhlfte	meia flange	media brida
3	126136	1	No-spin unit	ens anti-patinage	No-spin Anlage	conj anti-patinante	conj anti-patinaje
4	§---------	1	Ring gear	couronne dentée	Zahnkranz	corõa	corona
5	100176	12	Bolt	boulon	Bolzen	parafuso	bulón
6	675536	1	Bearing	palier	Lager	mancal	cojinete
7	---------	1	Plain half	môtié lisse	Glatte Hlfte	metada simples	mitad sencilla
8	125576	-	Shim	cale	Beilage	calço	planchita
9	125577	-	Shim	cale	Beilage	calço	planchita
10	124041	1	Pinion brg cage	cage roul de pign	Ritzellagerkäfig	grade rol pinhão	jaula coj piñon
11	675257	1	Bearing cup	coupelle de roul	Lagerschale	copo do rolamento	taza del coj
12	710288	1	Bearing cone	cône de roulement	Lagerkegel	cone do rolamento	cono del conj
13	127989	1	Oil seal	jnt étanchéité huile	Öldichtung	vedação de óleo	sello de aceite
14	2109632	1	Retainer	arrêtoir	Halterung	retentor	retén
15	2109630	1	Washer	rondelle	Scheibe	arruela	arandela
16	2109631	1	Seal	joint étanchéité	Dichtung	vedador	sello
17	2109664	1	Dust shield	cache poussire	Staubschild	proteção de poeira	protec ctra polvo
18	4E000009	5	Lockwasher	rondelle frein	Sicherungsscheibe	arruela de pressão	arandela seguridad
19	17C000932	5	Bolt	boulon	Bolzen	parafuso	bulón
20	2106640	1	Flange	bride	Flansch	flange	brida
21	§---------	1	Pinion	pignon	Ritzel	pinhão	pion
22	238026	1	Nut	écrou	Mutter	porca	tuerca
23	4E000008	1	Lockwasher	rondelle frein	Sicherungsscheibe	arruela de pressão	arandela seguridad
24	17C000832	1	Bolt	boulon	Bolzen	parafuso	bulón
25	§---------	1	Housing	boîier	Gehuse	carcaça	carcasa
26	667277	1	Bearing cone	cône de roulement	Lagerkegel	cone do rolamento	cono del conj
27	667278	1	Bearing cup	coupelle de roul	Lagerschale	copo do rolamento	taza del coj
28	815040	1	Spacer kit	entretoises jeu	Distanzteil Satz	espaçador jôgo	espaciador jgo
29	123800	1	Screw	vis	Schraube	parafuso	tornillo
30	8D000014	1	Nut	écrou	Mutter	porca	tuerca
31	17C000856	12	Bolt	boulon	Bolzen	parafuso	bulón
32	106762	12	Washer	rondelle	Scheibe	arruela	arandela
33	100941	2	Nut lock	frein décrou	Scraubensicherung	contraporca	contratuerca
34	4E000006	2	Lockwasher	rondelle frein	Sicherungsscheibe	arruela de pressão	arandela seguridad
35	1C000614	2	Bolt	boulon	Bolzen	parafuso	bulón
36	122765	2	Adjusting nut	vis dajustage	Einstellmutter	porca de ajuste	tuerca de ajuste
37	675249	2	Bearing cup	coupelle de roul	Lagerschale	copo do rolamento	taza del coj
38	675248	2	Bearing cone	cône de roulement	Lagerkegel	cone do rolamento	cono del conj
39	26E000012	4	Washer	rondelle	Scheibe	arruela	arandela
40	123830	4	Capscrew	vis àtête	Kopfschraube	parafuso de cabeça	tornilla de presió

[1] Inc B,C,D,E & 1➡40

[2] Inc 39 & 40

[3] Inc 4 & 21

[4] Inc E,2,3,7,31 & 32

[5] Inc 8,12,13,14

665GM 541G-345-CAC➡541G-9999-CAC
665GMGR 558G-437-CAC➡558G-9999-CAC

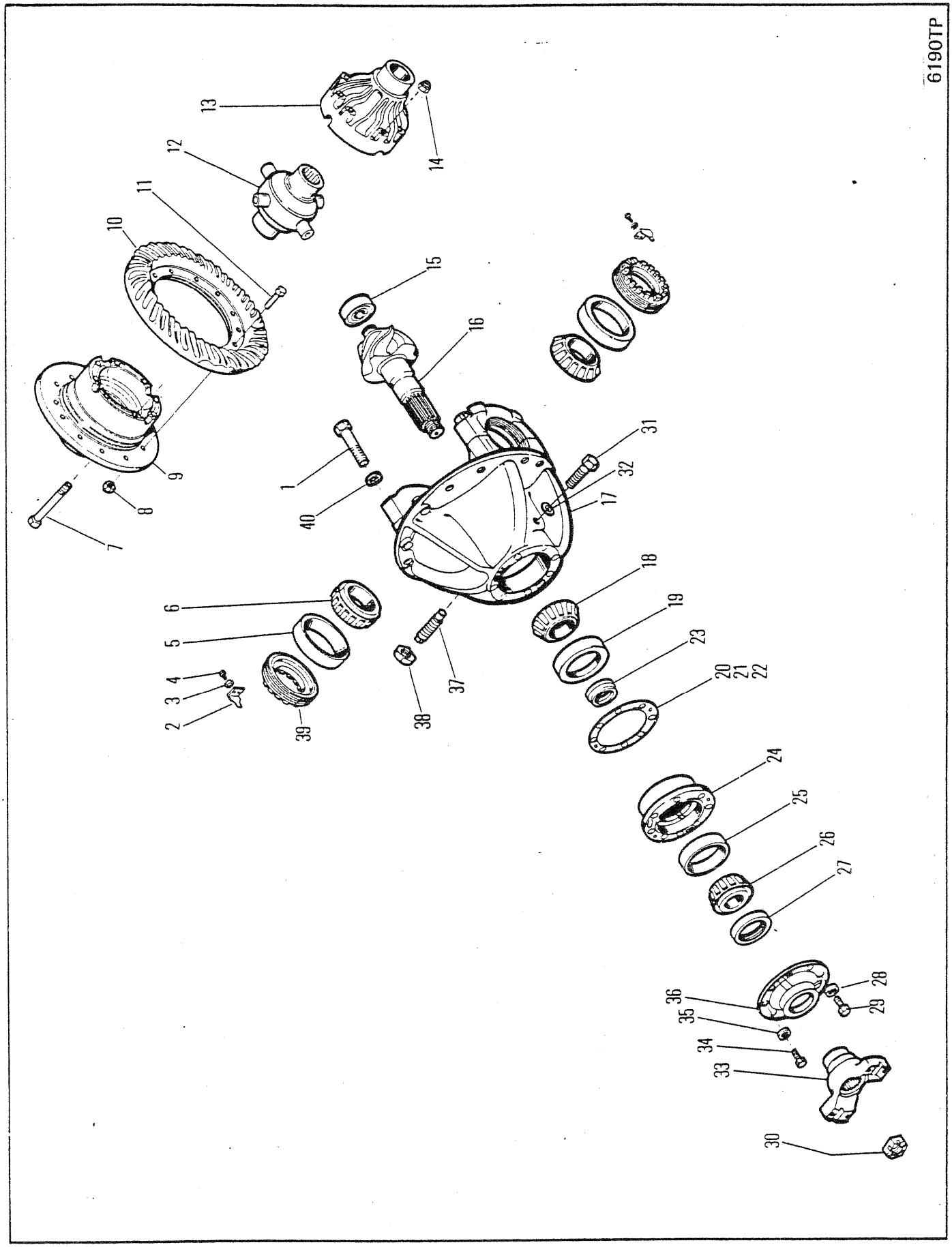
6190TP
1
2
3
4
5
6
7
8
9
10
11
12
13
14
15
16
17
18
19
20
21
22
23
24
25
26
27
28
29
30
31
32
33
34
35
36
37
38
39
40

DIFFERENTIAL & CARRIER ASSEMBLY, REAR RD17620
ENSEMBLE DE DIFFÉRENTIEL & PORTE-PLAN, AR RD17620
DIFFERENTIAL & TRÄGER VOLLSTÄNDIG, HINTER RD17620
CONJUNTO DO DIFERENCIAL & SUPORTE, TRASEIRO RD17620
ONJUNTO DE DIFERENCIAL & SOPORTE, TRASERO RD17620

No.	Part No.	Qty	Description	Description	Benennung	Descrição	Descripción
A	[1]2106641	1	Diff&carr assy	ens dif&porte-plan	Diff&Trger voll	conj difer&sup	conj difer&sop
B	[5]111116	1	Gear & pin set	ens cour dentée goup	Tellerrad & Ritzlstz	jogo coroa & pinhão	jg corona & pasador
C	[6]126165	1	Diff body	corps de diff	Differentialkrper	corpo do dif	cuerpo diferenc
D	[7]126897	1	Diff case	boitier differentiel	Differentialgehäuse	diferencial carcaça	diferencial carcasa
1	123830	4	Capscrew	vis àtête	Kopfschraube	parafuso de cabeça	tornilla de presió
2	126468	2	Nut lock	frein décrou	Scraubensicherung	contraporca	contratuerca
3	4E0000006	2	Lockwasher	rondelle frein	Sicherungsscheibe	arruela de pressão	arandela seguridad
4	1C0000614	2	Bolt	boulon	Bolzen	parafuso	bulón
5	675249	2	Cup	cuvette	Schale	capa	cubeta
6	675248	2	Cone	cône	Kegel	cone	cono
7	17C000856	12	Bolt	boulon	Bolzen	parafuso	bulón
8	86D000008	12	Nut	écrou	Mutter	porca	tuerca
9	[2]§---------	1	Flange half	demi-flasque	Flanschhlfte	meia flange	media brida
10	[2]§---------	1	Ring gear	couronne dentée	Zahnkranz	corõa	corona
11	100176	12	Bolt	boulon	Bolzen	parafuso	bulón
12	126136	1	No-spin unit	ens anti-patinage	No-spin Anlage	conj anti-patinante	conj anti-patinaje
13	[3]§---------	1	Plain half	môtié lisse	Glatte Hlfte	metada simples	mitad sencilla
14	106762	12	Washer	rondelle	Scheibe	arruela	arandela
15	675536	1	Bearing	palier	Lager	mancal	cojinete
16	[3]§---------	1	Pinion	pignon	Ritzel	pinhão	pion
17	[4]128981	1	Carr&cap assy	ens bouch&porteur	träger&verschluss	cj cobert&veiculo	capota&transportador
18	667277	1	Cone	cône	Kegel	cone	cono
19	667278	1	Cup	cuvette	Schale	capa	cubeta
20	112354	-	Shim	cale	Beilage	calço	planchita
21	125576	-	Shim	cale	Beilage	calço	planchita
22	125577	-	Shim	cale	Beilage	calço	planchita
23	815040	1	Spacer kit	entretoises jeu	Distanzteil Satz	espaçador jôgo	espaciador jgo
24	124041	1	Cage	cage	Käfig	grade	jaula
25	675257	1	Cup	cuvette	Schale	capa	cubeta
26	710288	1	Cone	cône	Kegel	cone	cono
27	127989	1	Oil seal	jnt étanchéité huile	Öldichtung	vedação de óleo	sello de aceite
28	4E0000009	5	Lockwasher	rondelle frein	Sicherungsscheibe	arruela de pressão	arandela seguridad
29	17C000932	5	Bolt	boulon	Bolzen	parafuso	bulón
30	238026	1	Nut	écrou	Mutter	porca	tuerca
31	17C001228	4	Bolt	boulon	Bolzen	parafuso	bulón
32	111656	4	Lockwasher	rondelle frein	Sicherungsscheibe	arruela de pressão	arandela seguridad
33	2106640	1	Flange	bride	Flansch	flange	brida
34	17C000828	1	Bolt	boulon	Bolzen	parafuso	bulón
35	4E0000008	1	Washer	rondelle	Scheibe	arruela	arandela
36	112352	1	Retainer	arrêtoir	Halterung	retentor	retén
37	123800	1	Screw	vis	Schraube	parafuso	tornillo
38	8D0000014	1	Nut	écrou	Mutter	porca	tuerca
39	122765	2	Nut	écrou	Mutter	porca	tuerca
40	26E000012	4	Lockwasher	rondelle frein	Sicherungsscheibe	arruela de pressão	arandela seguridad

[1] Inc 1→40

[2] See B
[2] Voir B
[2] Siehe B
[2] Veja B
[2] Véase B

[3] See D
[3] Voir D
[3] Siehe D
[3] Veja D
[3] Véase D

[4] Inc 1 & 40

[5] Inc 10 & 16

[6] Inc 7, 9, 12→14

[7] Inc 7, 9, 13, 14

665GM 541A-101-CAC→541D-9999-CAC
665GMGR 543A-101-CAC→543D-9999-CAC

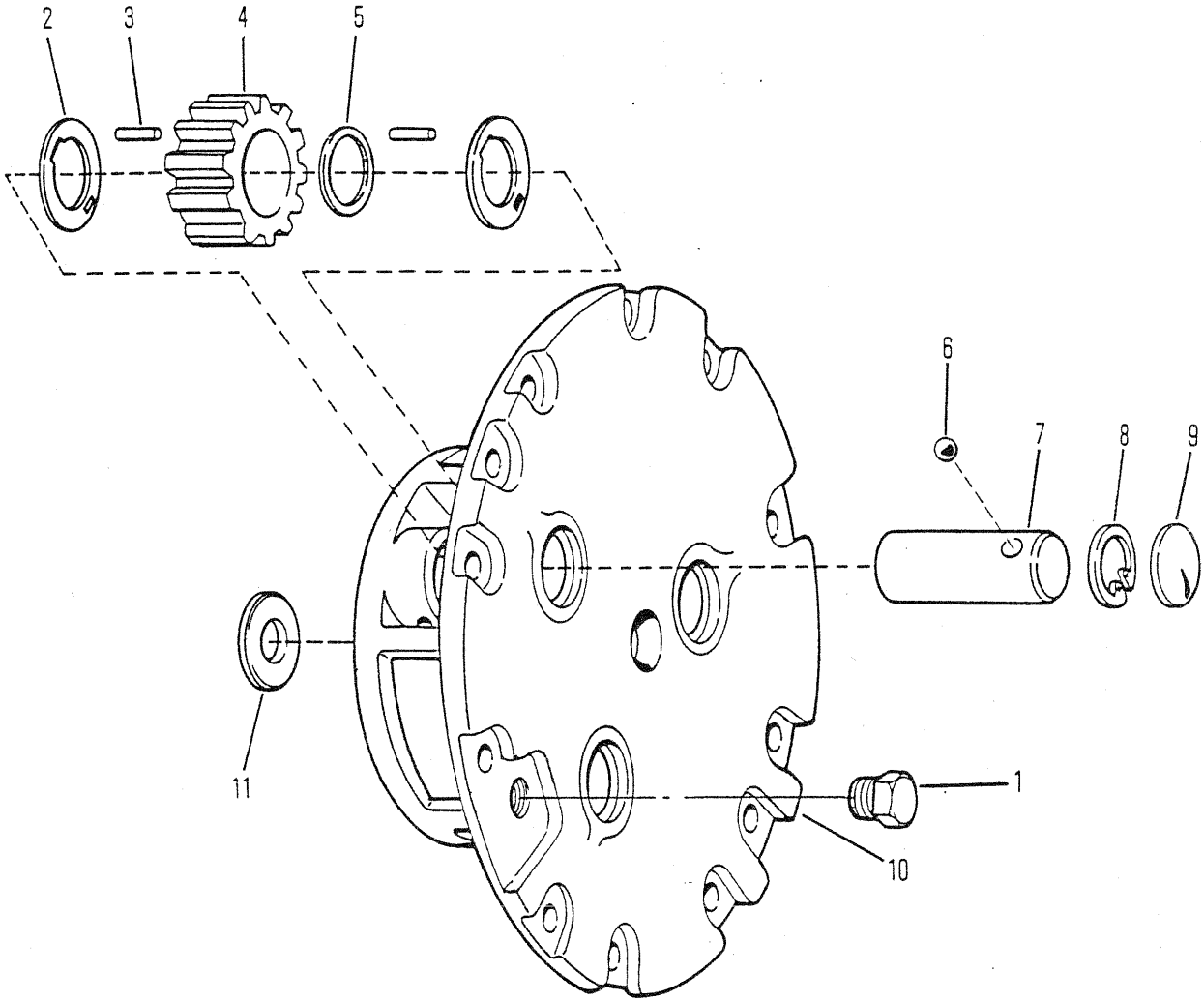

5983TP

PLANET CARRIER ASSEMBLY-17620 & 17800
PORTE PLANÉTAIRE ENSEMBLE FD & RD 17620 & 17800
PLANENTRÄGER VOLLST FD & RD 17620 & 17800
SUPORTE PLANET CONJUNTO FD & RD 17620 & 17800
OPORTE PLANET CONJUNTO FD & RD 17620 & 17800

No.	Part No.	Qty	Description	Description	Benennung	Descrição	Descripción
A	[1,2]127398	1	Planet carr assy	port planétaire ens	Planetentraeger voll	sup planet conj	sop planet conj
1	24K000007	1	Plug	bouchon	Stopfen	bujão	tapón
2	124574	6	Thrust washer	rondelle pouss	Ritzeldruck	arruela empuxo	arandela empuje
3	124576	174	Roller needle	roul à aiguilles	Nadelrolle	rolete agulha	rodillo aguja
4	124573	3	Gear	engrenage	Zahnrad	engrenagem	engranaje
5	124577	3	Spacer	entretoise	Distanzteil	espaçador	espaciador
6	10J000012	3	Lock ball	boule de verrouillage	Sperrkugel	esfera de travamento	bola de sejuridad
7	124575	3	Shaft	arbre	Welle	ávore	árbol
8	672907	3	Snap ring	circlips	Sperring	anel de trava	anillo de retención
9	12F000200	3	Plug	bouchon	Stopfen	bujão	tapón
10	127399	1	Planet carrier	port planétaire	Planeträger	sup planet	sup planet
11	121166	1	Thrust washer	rondelle pouss	Ritzeldruck	arruela empuxo	arandela empuje

[1] Inc 1➡11

[2] No longer available. To service complete assembly order 1-2107707. See Group A4 30120.
[2] Plus disponible. Pour l'entretien de l'ensemble, commander 1 pièce 2107707. Voir groupe A4 30120.
[2] Nicht mehr erhältlich. Zur Instandhaltung der vollständigen Einheit, bestelle man 1 Teil 2107707. Siehe Gruppe A4 30120.
[2] Nao disponibilidade. Para o serviço de manutenção do conjunto completo, solicite 1 no. 2107707. Veja o grupo A4 30120.
[2] No se produce más. Para el servicio del conjunto completo ordene 1 no. 2107707. Ver grupo A4 30120.

665GM 541A-101-CAC➡541G-9999-CAC
665GMGR 543A-101-CAC➡543E-9999-CAC 558F-101-CAC➡558G-9999-CAC

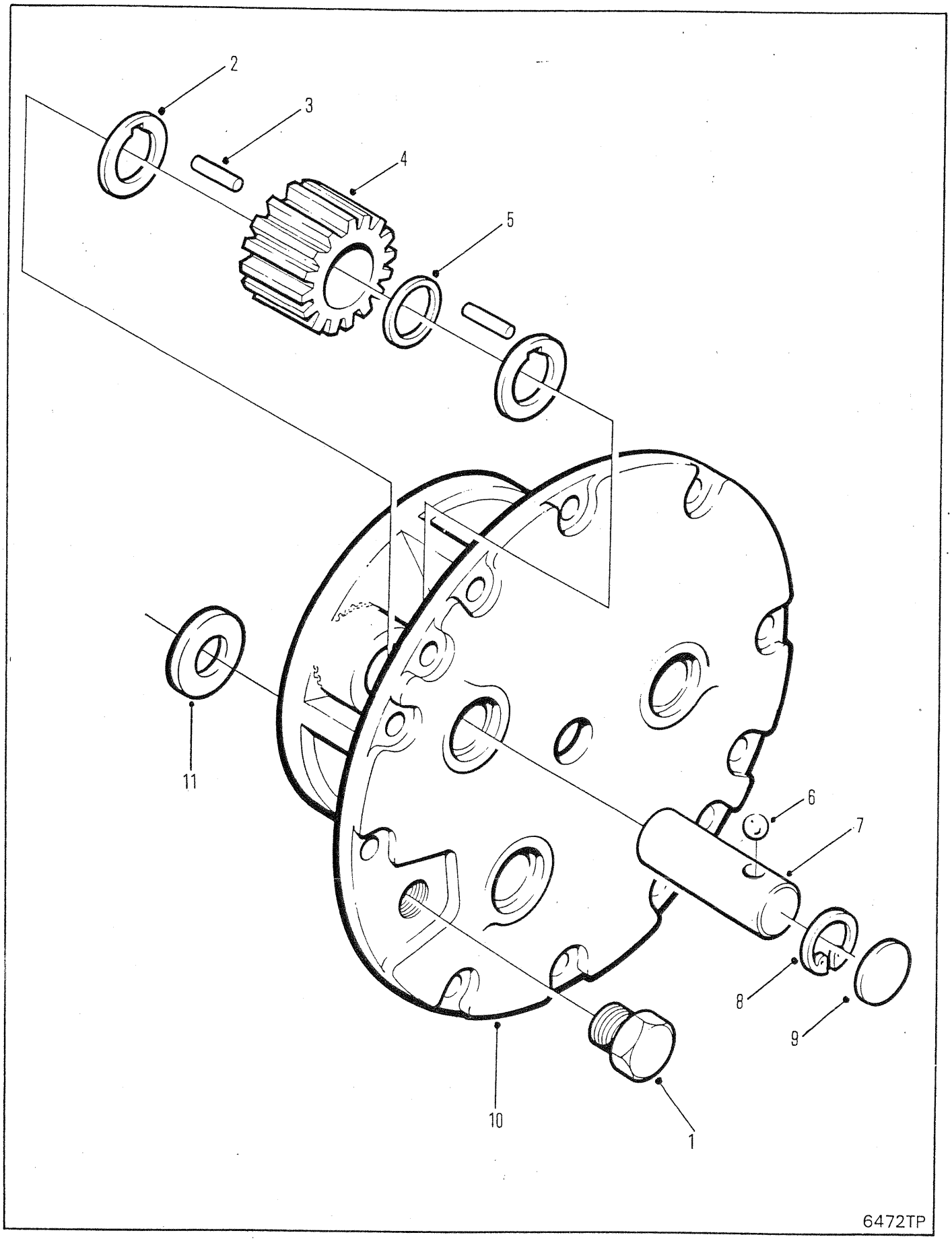
2
3
4
5
11
6
7
8
9
10
1
6472TP

PLANET CARRIER ASSEMBLY-17620
PORTE PLANÉTAIRE ENSEMBLE-17620
PLANENTRÄGER VOLLST-17620
SUPORTE PLANET CONJUNTO-17620
OPORTE PLANET CONJUNTO-17620

No.	Part No.	Qty	Description	Description	Benennung	Descrição	Descripción
A	[1]2107707	1	Planet carr assy	port planétaire ens	Planetentraeger voll	sup planet conj	sop planet conj
1	24K000007	1	Plug	bouchon	Stopfen	bujão	tapón
2	124574	6	Thrust washer	rondelle pouss	Ritzeldruck	arruela empuxo	arandela empuje
3	124576	174	Roller needle	roul à aiguilles	Nadelrolle	rolete agulha	rodillo aguja
4	124573	3	Gear	engrenage	Zahnrad	engrenagem	engranaje
5	124577	3	Spacer	entretoise	Distanzteil	espaçador	espaciador
6	10J000012	3	Lock ball	boule de verrouillage	Sperrkugel	esfera de travamento	bola de sejuridad
7	2107714	3	Shaft	arbre	Welle	ávore	árbol
8	672907	3	Snap ring	circlips	Sperring	anel de trava	anillo de retención
9	2107736	3	Plug	bouchon	Stopfen	bujão	tapón
10	2107713	1	Cover	couvercle	Deckel	tampa	tapa
11	121166	1	Thrust washer	rondelle pouss	Ritzeldruck	arruela empuxo	arandela empuje

[1] Inc 1➡11

665GM 541C-101-CAC➡541G-9999-CAC
665GMGR 543C-101-CAC➡543E-9999-CAC 558F-101-CAC➡558G-9999-CAC

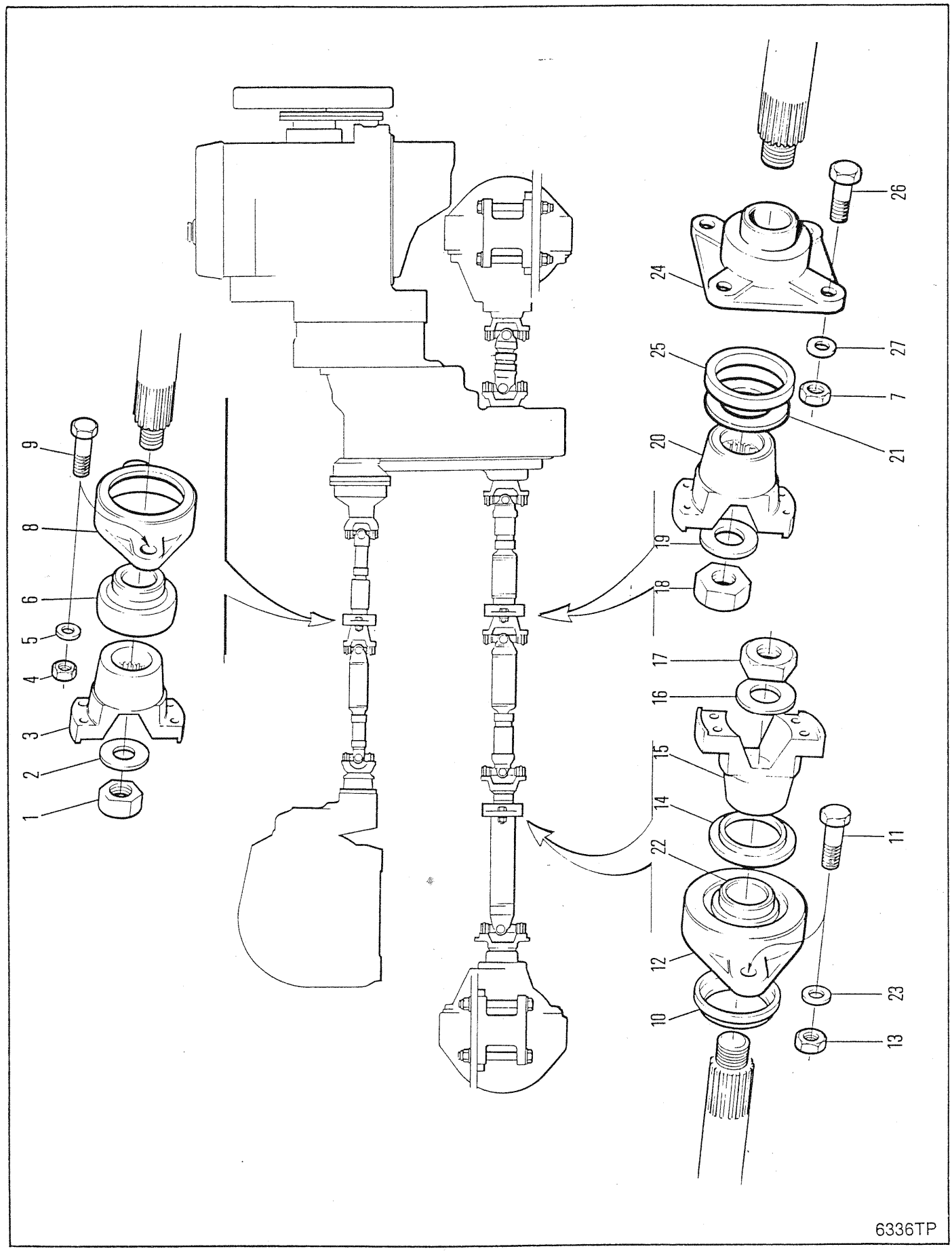
1
2
3
4
5
6
8
9
10
11
12
13
14
15
16
17
18
19
20
21
22
23
24
25
26
27
7
6336TP

PILLOW BLOCK
BLOC COUSSIN
LAGERBOCK
BLOCO DE APOIO
CAJA DE CHUMACERA

No.	Part No.	Qty	Description	Description	Benennung	Descrição	Descripción
1	961909	1	Nut	écrou	Mutter	porca	tuerca
2	1933941	1	Nut	écrou	Mutter	porca	tuerca
3	1921801	1	Yoke	chape	Joch	garfo	horqueta
4	85D000008	2	Nut	écrou	Mutter	porca	tuerca
5	27E000008	2	Washer	rondelle	Scheibe	arruela	arandela
6	1992355	1	Bearing	palier	Lager	mancal	cojinete
7	85D000010	4	Nut	écrou	Mutter	porca	tuerca
8	[1]1927372	1	Pillow block	bloc coussin	Lagerbock	bloco de apoio	caja de chumacera
9	17C000828	2	Bolt	boulon	Bolzen	parafuso	bulón
10	1932406	1	Shield	protecteur	Schutzschild	protetor	protector
11	17C001236	2	Bolt	boulon	Bolzen	parafuso	bulón
12	[2]1933948	1	Pillow block	bloc coussin	Lagerbock	bloco de apoio	caja de chumacera
13	85D000012	2	Nut	écrou	Mutter	porca	tuerca
14	1932406	1	Shield	protecteur	Schutzschild	protetor	protector
15	1929342	1	Yoke	chape	Joch	garfo	horqueta
16	1929491	1	Washer	rondelle	Scheibe	arruela	arandela
17	1929492	1	Nut	écrou	Mutter	porca	tuerca
18	1929492	1	Nut	écrou	Mutter	porca	tuerca
19	1929491	1	Washer	rondelle	Scheibe	arruela	arandela
20	1929342	1	Yoke	chape	Joch	garfo	horqueta
21	1929490	1	Spacer	entretoise	Distanzteil	espaçador	espaciador
22	1933953	1	Bearing	palier	Lager	mancal	cojinete
23	27E000012	2	Washer	rondelle	Scheibe	arruela	arandela
24	1938021	1	Pillow block	bloc coussin	Lagerbock	bloco de apoio	caja de chumacera
25	1938167	1	Seal	joint étanchéité	Dichtung	vedador	sello
26	17C001040	4	Bolt	boulon	Bolzen	parafuso	bulón
27	27E000010	4	Washer	rondelle	Scheibe	arruela	arandela

[1] 6

[2] Ref S.B. Group 453, No. 02, 9/86.

665GM 541A-101-CAC → 541B-9999-CAC
665GMGR 543A-101-CAC → 543B-9999-CAC

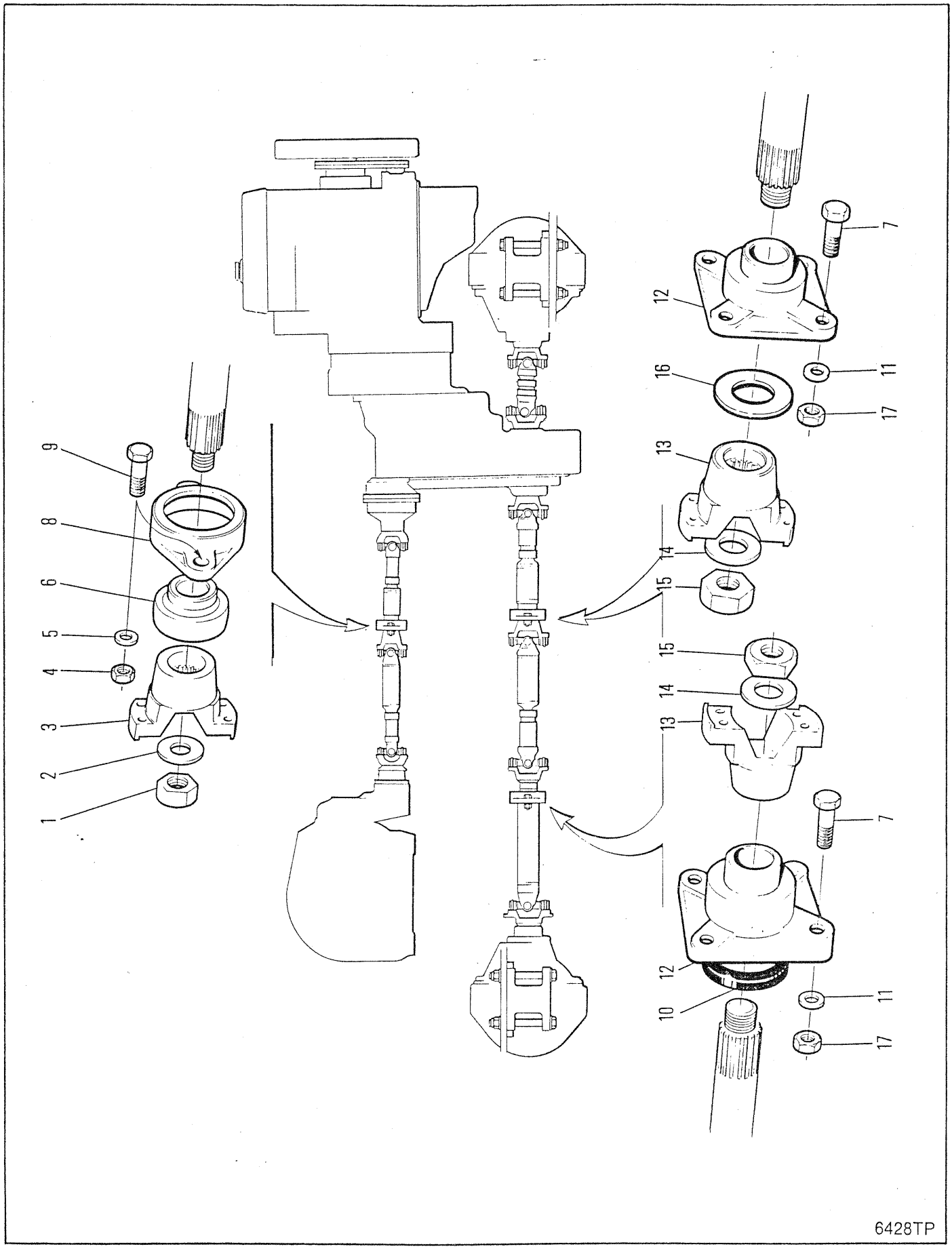
1
2
3
4
5
6
8
9
7
12
16
11
17
13
14
15
15
14
13
7
12
10
11
17
6428TP

PILLOW BLOCK
BLOC COUSSIN
LAGERBOCK
BLOCO DE APOIO
CAJA DE CHUMACERA

No.	Part No.	Qty	Description	Description	Benennung	Descrição	Descripción
1	961909	1	Nut	écrou	Mutter	porca	tuerca
2	1933941	1	Washer	rondelle	Scheibe	arruela	arandela
3	1921801	1	Yoke	chape	Joch	garfo	horqueta
4	85D000008	2	Nut	écrou	Mutter	porca	tuerca
5	27E000008	2	Washer	rondelle	Scheibe	arruela	arandela
6	1992355	1	Bearing	palier	Lager	mancal	cojinete
7	17C001040	8	Bolt	boulon	Bolzen	parafuso	bulón
8	[1]1927372	1	Pillow block	bloc coussin	Lagerbock	bloco de apoio	caja de chumacera
9	17C000828	2	Bolt	boulon	Bolzen	parafuso	bulón
10	[2]1938167	2	Seal	joint étanchéité	Dichtung	vedador	sello
11	27E000012	8	Washer	rondelle	Scheibe	arruela	arandela
12	[2]1938021	1	Pillow block	bloc coussin	Lagerbock	bloco de apoio	caja de chumacera
13	1929342	2	Yoke	chape	Joch	garfo	horqueta
14	1929491	2	Washer	rondelle	Scheibe	arruela	arandela
15	85D000006	2	Locknut	contre-écrou	Gegenmutter	contra porca	contratuerca
16	1929490	1	Spacer	entretoise	Distanzteil	espaçador	espaciador
17	85D000012	8	Nut	écrou	Mutter	porca	tuerca

[1] Inc 6

[2] Ref S.B. Group 453, No. 02, 9/86.

665GM 541C-101-CAC→541C-9999-CAC
665GMGR 543C-101-CAC→543C-9999-CAC

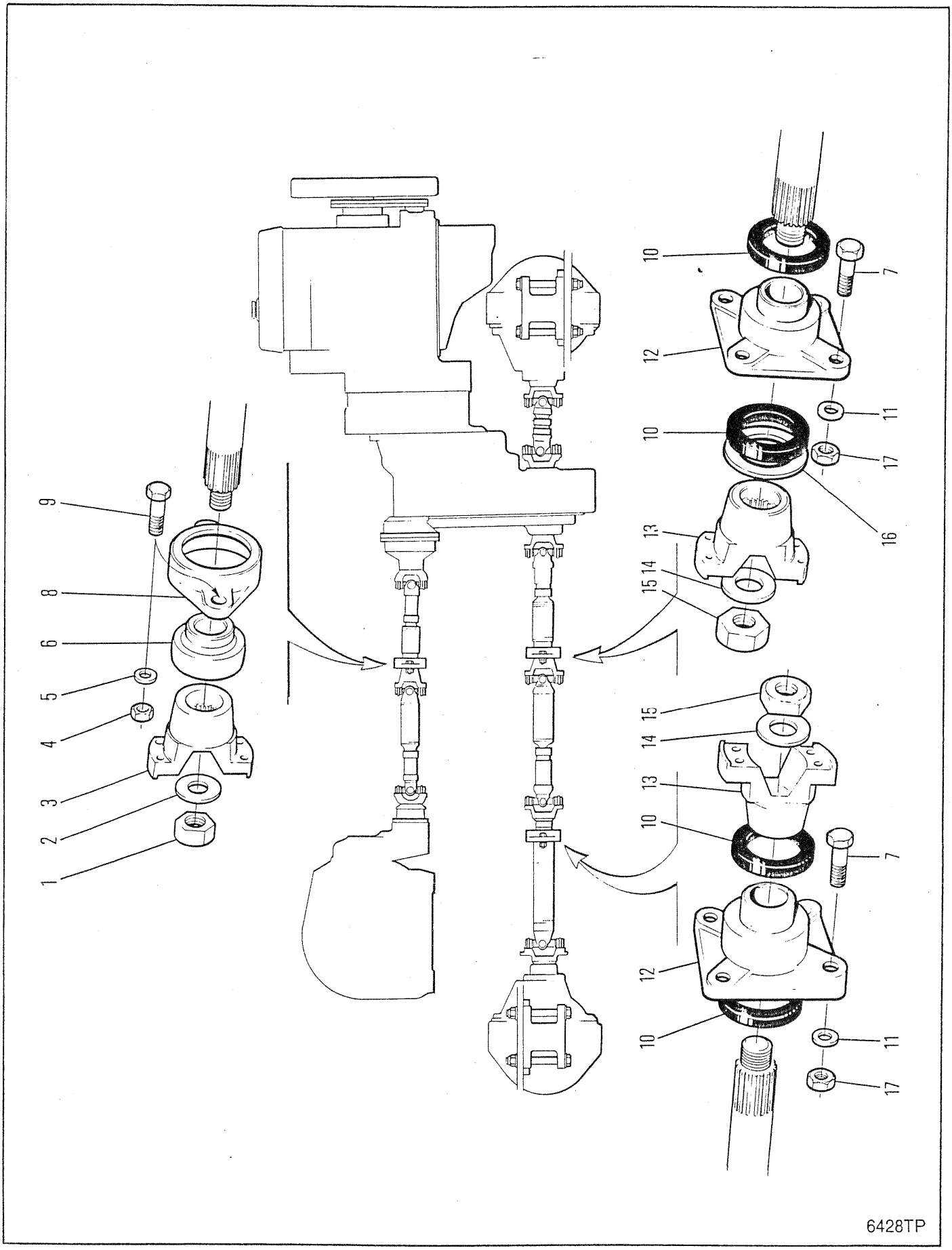
1
2
3
4
5
6
8
9
10
7
12
11
17
16
13
14
15
6428TP

PILLOW BLOCK
BLOC COUSSIN
LAGERBOCK
BLOCO DE APOIO
CAJA DE CHUMACERA

No.	Part No.	Qty	Description	Description	Benennung	Descrição	Descripción
1	961909	1	Nut	écrou	Mutter	porca	tuerca
2	1933941	1	Washer	rondelle	Scheibe	arruela	arandela
3	1921801	1	Yoke	chape	Joch	garfo	horqueta
4	85D000010	2	Nut	écrou	Mutter	porca	tuerca
5	27E000010	2	Washer	rondelle	Scheibe	arruela	arandela
6	1992353	1	Bearing	palier	Lager	mancal	cojinete
7	17C001040	8	Bolt	boulon	Bolzen	parafuso	bulón
8	[1]1935596	1	Pillow block	bloc coussin	Lagerbock	bloco de apoio	caja de chumacera
9	17C001028	2	Bolt	boulon	Bolzen	parafuso	bulón
10	[2]1938167	4	Seal	joint étanchéité	Dichtung	vedador	sello
11	27E000010	8	Washer	rondelle	Scheibe	arruela	arandela
12	[2]1938021	2	Pillow block	bloc coussin	Lagerbock	bloco de apoio	caja de chumacera
13	1929342	2	Yoke	chape	Joch	garfo	horqueta
14	1929491	2	Washer	rondelle	Scheibe	arruela	arandela
15	85D000012	2	Nut	écrou	Mutter	porca	tuerca
16	1929490	1	Spacer	entretoise	Distanzteil	espaçador	espaciador
17	85D000010	8	Nut	écrou	Mutter	porca	tuerca

[1] Inc 6

[2] Ref S.B. Group 453, No. 02, 9/86.

665GM 541D-101-CAC→541D-9999-CAC
665GMGR 543D-101-CAC→543D-9999-CAC

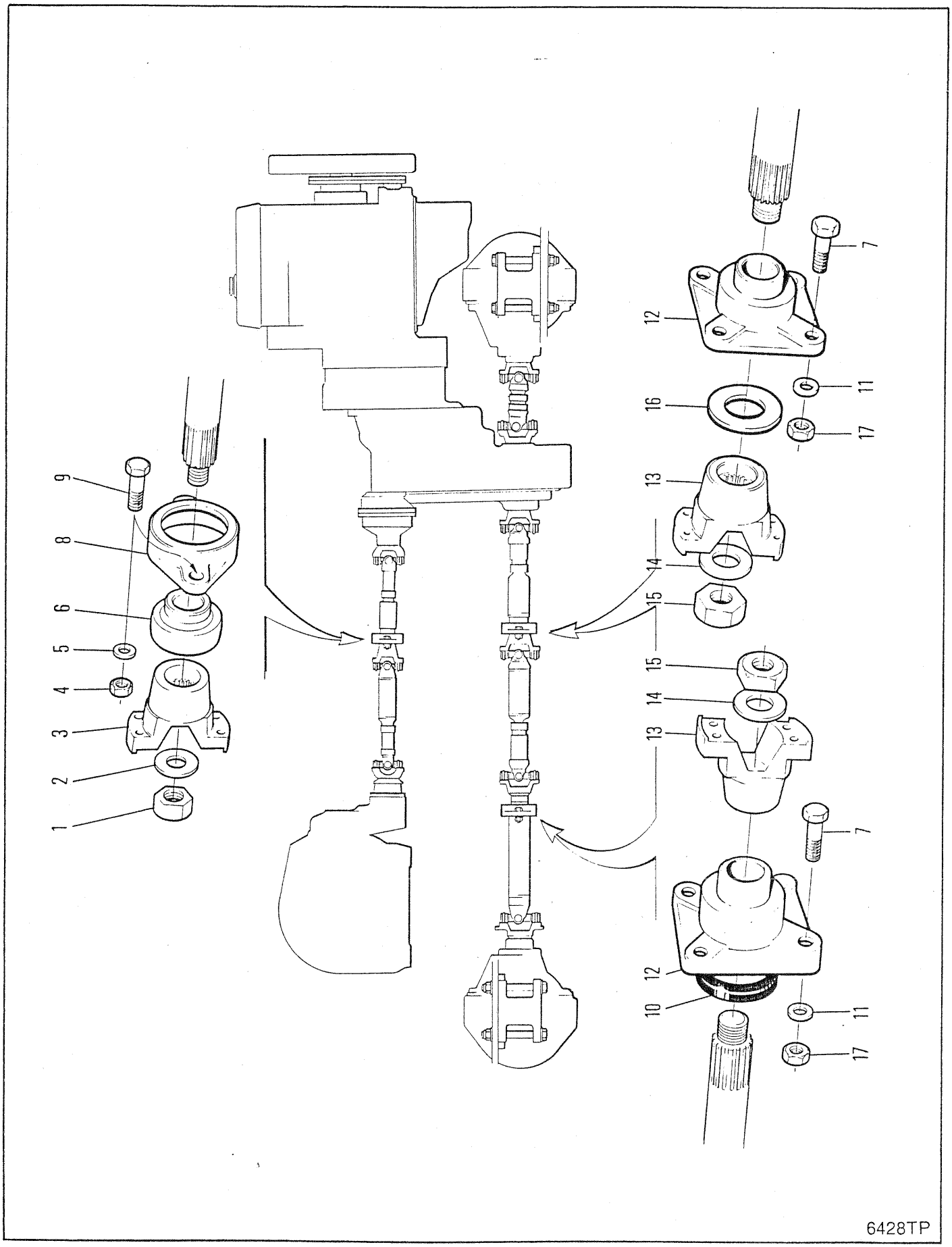
1
2
3
4
5
6
8
9
10
11
12
13
14
15
16
17
7
6428TP

PILLOW BLOCK
BLOC COUSSIN
LAGERBOCK
BLOCO DE APOIO
AJA DE CHUMACERA

No.	Part No.	Qty	Description	Description	Benennung	Descrição	Descripción
1	961909	1	Nut	écrou	Mutter	porca	tuerca
2	1933941	1	Washer	rondelle	Scheibe	arruela	arandela
3	1921801	1	Yoke	chape	Joch	garfo	horqueta
4	85D000010	2	Nut	écrou	Mutter	porca	tuerca
5	27E000010	2	Washer	rondelle	Scheibe	arruela	arandela
6	1992410	1	Bearing	palier	Lager	mancal	cojinete
7	17C001040	8	Bolt	boulon	Bolzen	parafuso	bulón
8	[1]1934186	1	Pillow block	bloc coussin	Lagerbock	bloco de apoio	caja de chumacera
9	17C001032	2	Bolt	boulon	Bolzen	parafuso	bulón
10	[2]1938167	4	Seal	joint étanchéité	Dichtung	vedador	sello
11	27E000010	8	Washer	rondelle	Scheibe	arruela	arandela
12	[2]1938021	1	Pillow block	bloc coussin	Lagerbock	bloco de apoio	caja de chumacera
13	1929342	2	Yoke	chape	Joch	garfo	horqueta
14	1929491	2	Washer	rondelle	Scheibe	arruela	arandela
15	1929492	2	Nut	écrou	Mutter	porca	tuerca
16	1929490	1	Spacer	entretoise	Distanzteil	espaçador	espaciador
17	85D000010	8	Nut	écrou	Mutter	porca	tuerca

[1] Inc 6

[2] Ref S.B. Group 453, No. 02, 9/86.

665GM 541E-101-CAC → 541G-9999-CAC
665GMGR 543E-101-CAC → 543E-9999-CAC 558F-101-CAC → 558G-9999-CAC

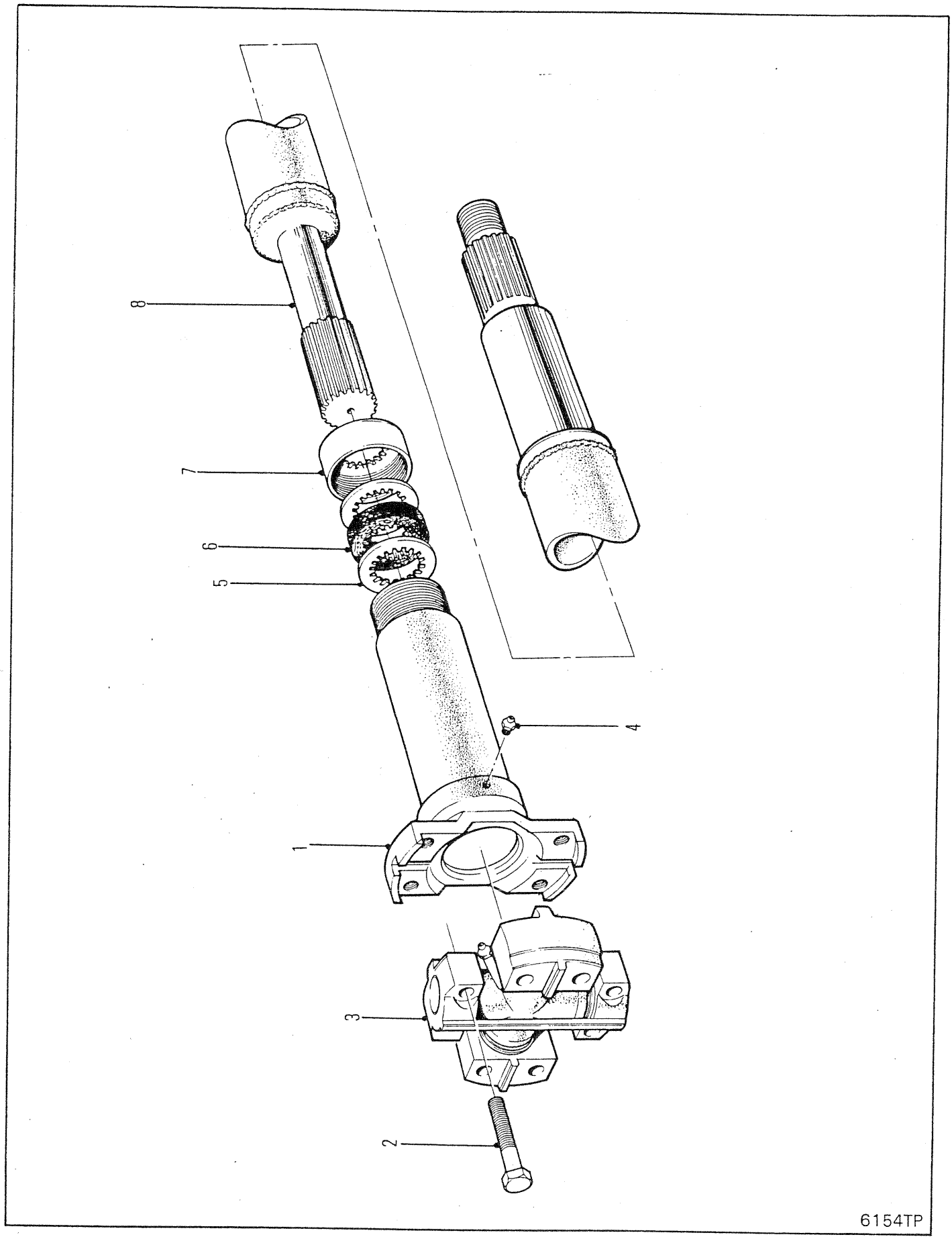
8
7
6
5
4
1
3
2
6154TP

PROPELLER SHAFT ASSEMBLY-P.T.O. CLUTCH/PILLOW BLOCK
EMBRAYAGE PTO DE L'ARBRE D'ENTRAINEMENT/BLOC COUSSIN
KUPPLUNG PTO DER ANTRIEBSWELLE/LAGERBLOCK
CONJUNTO DO EIXO DE PROPULSOR-PTO EMBREANAGEM/BLOCO DE APOIO
MBRAGUE PTO DE CONJUNTO EJE IMPUSLOR/CAJA DE CHUMACERA

No.	Part No.	Qty	Description	Description	Benennung	Descrição	Descripción
A	[1]1928291	1	Prop shaft	arbre de transmission	Antriebswelle	eixo da hélice	eje de propulsión
B	[2]1992250	1	Slip yoke assy	ens chape coulissnte	Gleitjoch vollst	cj bloco corredìào	cj acople telescop
1	§---------	1	Slip yoke	chape coulissnte	Gleitkupplg	garfo corredìào	acople telescop
2	18C000524	4	Bolt	boulon	Bolzen	parafuso	bulón
3	887737	1	Spider&bearing	roue&roulement	Drehkreuz	aranha e rolamento	araña y coj
4	10H000035	1	Fitting	ajustage	Verbindung	ajuste	accesorio
5	1991954	2	Washer	rondelle	Scheibe	arruela	arandela
6	940081	1	Seal	joint étanchéité	Dichtung	vedador	sello
7	940654	1	Cap	chapeau	Kappe	tampa	tapa
8	1992092	1	Tube assy	assemblage de tube	Rohreinheit	conjunto de tubos	conjunto del tubo

[1] Inc B & 1➡8

[2] Inc 1,4,5, 6 & 7

665GM 541A-101-CAC➡541G-9999-CAC
665GMGR 543A-101-CAC➡543E-9999-CAC 558F-101-CAC➡558G-9999-CAC

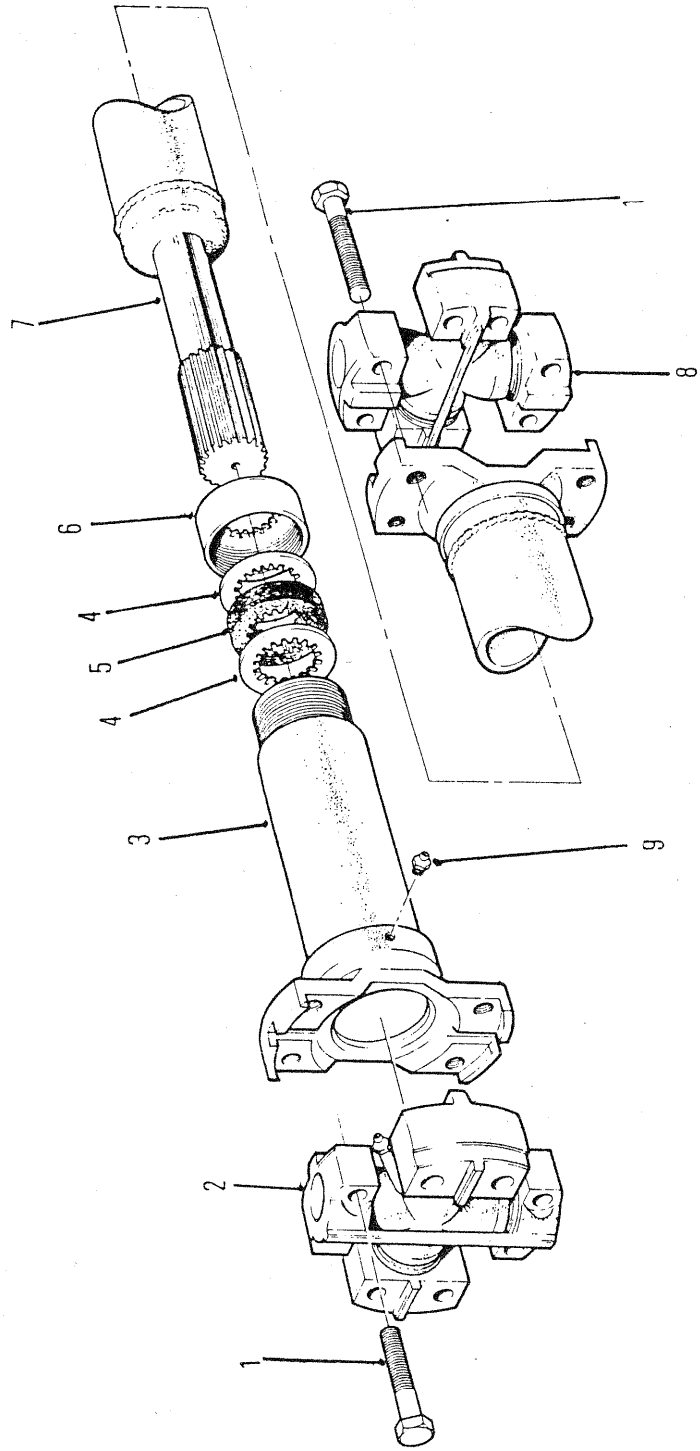

6068TP

PROPELLER SHAFT ASSEMBLY-TRANSMISSION-FRONT AXLE
ENSEMBLE ARBRE CARDAN-TRANSMISSION-PONT AVANT
PROPELLER WELLENAGGREGAT-ÜBERSETZUNG-VORDERACHSE
CONJUNTO HÉLICE EIXO-TRANSMISSÃO-EIXO FRENTE
ONJUNTO DEL EJE CARDAN-TRANSMISIÓN-EJE DELANTERO

No.	Part No.	Qty	Description	Description	Benennung	Descrição	Descripción
A	[1]2515521	1	Prop shaft	arbre de transmission	Antriebswelle	eixo da hélice	eje de propulsión
1	18C000628	8	Bolt	boulon	Bolzen	parafuso	bulón
2	944862	1	Spider assy	ens croisillon	Kreuzgelenk vollst	conj cruzeta	conj cruceta
3	1992054	1	Slip yoke	chape coulissnte	Gleitkupplg	garfo corredìào	acople telescop
4	5299100	2	Washer	rondelle	Scheibe	arruela	arandela
5	5299099	1	Seal	joint étanchéité	Dichtung	vedador	sello
6	940090	1	Retainer	arrêtoir	Halterung	retentor	retén
7	963088	1	Stub yoke	chape de fusé	Stumpfjoch	ponta do garfo	horquilla tocon
8	944862	1	Spider assy	ens croisillon	Kreuzgelenk vollst	conj cruzeta	conj cruceta
9	10H000035	1	Grease fitting	graisseur	Nippel Schmier	graxeira	grasera

[1] Inc. 1➡9

665GM 541A-101-CAC➡541G-9999-CAC
665GMGR 543A-101-CAC➡543E-9999-CAC 558F-101-CAC➡558G-9999-CAC

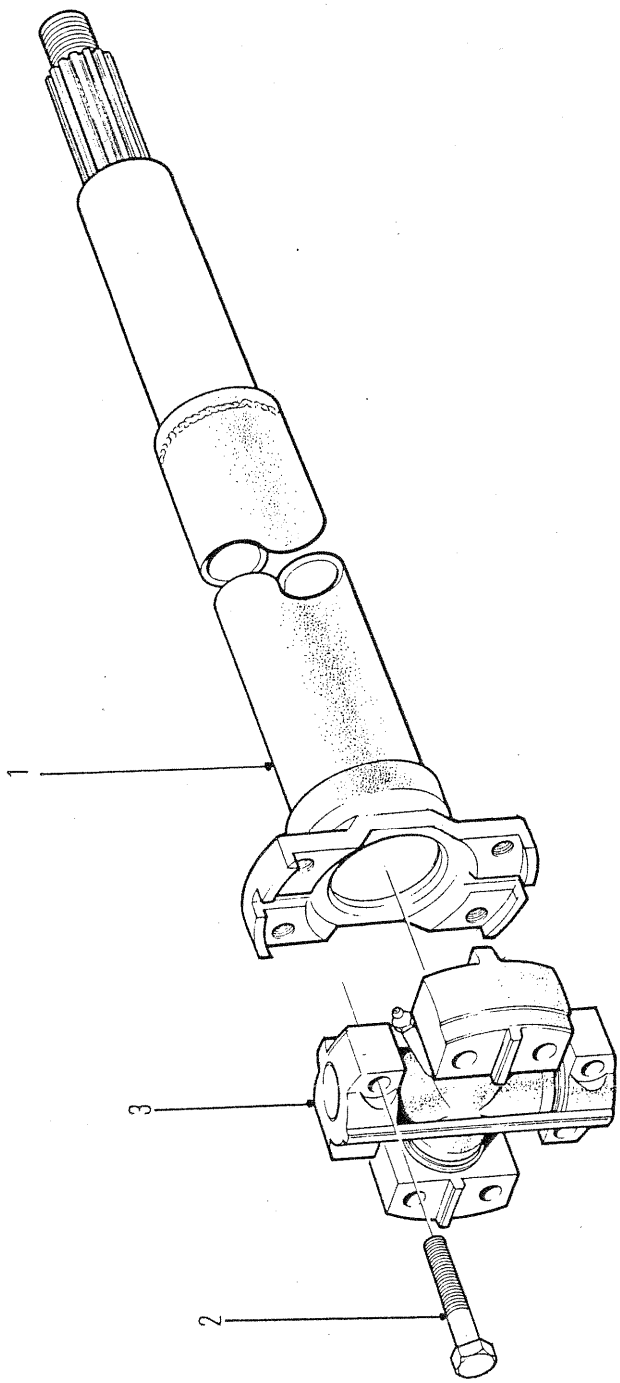

6157TP

PROPELLER SHAFT ASSEMBLY-REAR AXLE INPUT
ENSEMBLE D'ARBRE D'ENTRÎNEMENT-ESSIEUX ARRIÈRE
KARDANWELLE, VOLLSTÄNDIG-HIBTERACHSEN
CONJUNTO DE EIXO PROPULSOR-EIXOS TRASEIROS
ONJUNTO DEL EJE PROPULSOR-EJES TRASEROS

No.	Part No.	Qty	Description	Description	Benennung	Descrição	Descripción
A	[1]1929340	1	Prop shaft	arbre de transmission	Antriebswelle	eixo da hélice	eje de propulsión
1	1992119	1	Tube assy	assemblage de tube	Rohreinheit	conjunto de tubos	conjunto del tubo
2	18C000832	4	Bolt	boulon	Bolzen	parafuso	bulón
3	942735	1	Spider&bearing	roue&roulement	Drehkreuz	aranha e rolamento	araña y coj

[1] Inc 1➡3

665GM 541A-101-CAC➡541G-9999-CAC
665GMGR 543A-101-CAC➡543E-9999-CAC

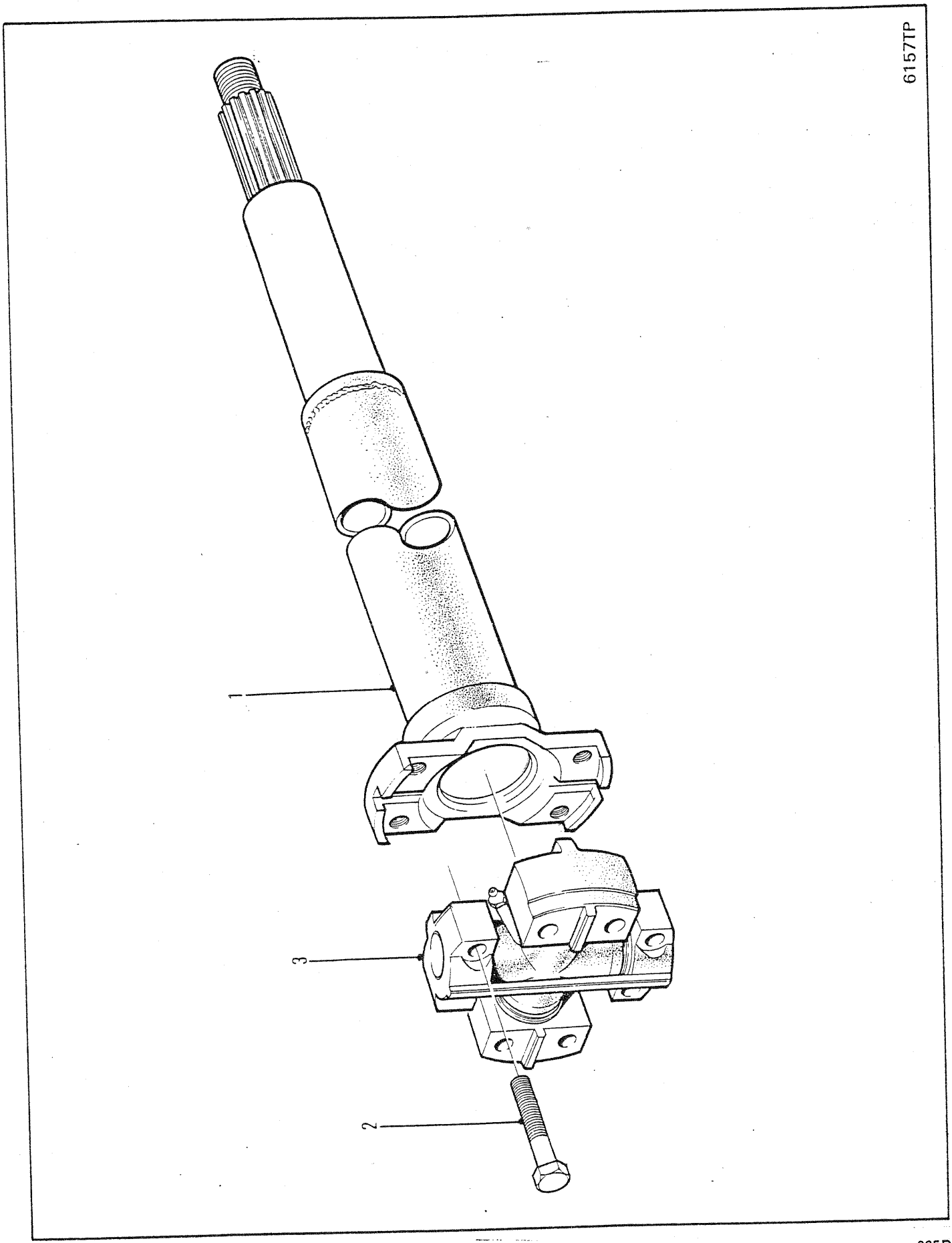
6157TP
1
2
3

PROPELLER SHAFT ASSEMBLY-REAR AXLE INPUT
ENSEMBLE D'ARBRE D'ENTRAÎNEMENT-ESSIEUX ARRIÈRE
KARDANWELLE, VOLLSTÄNDIG-HIBTERACHSEN
CONJUNTO DE EIXO PROPULSOR-EIXOS TRASEIROS
CONJUNTO DEL EJE PROPULSOR-EJES TRASEROS

No.	Part No.	Qty	Description	Description	Benennung	Descrição	Descripción
A	[1]1936955	1	Prop shaft	arbre de transmission	Antriebswelle	eixo da hélice	eje de propulsión
1	1992433	1	Tube assy	assemblage de tube	Rohreinheit	conjunto de tubos	conjunto del tubo
2	18C000832	4	Bolt	boulon	Bolzen	parafuso	bulón
3	942735	1	Spider&brg assy	ens satel&roulement	Kreuzgel&Lager voll	conj cruzeta&mancal	conj cojinete&estr

[1] Inc 1→3

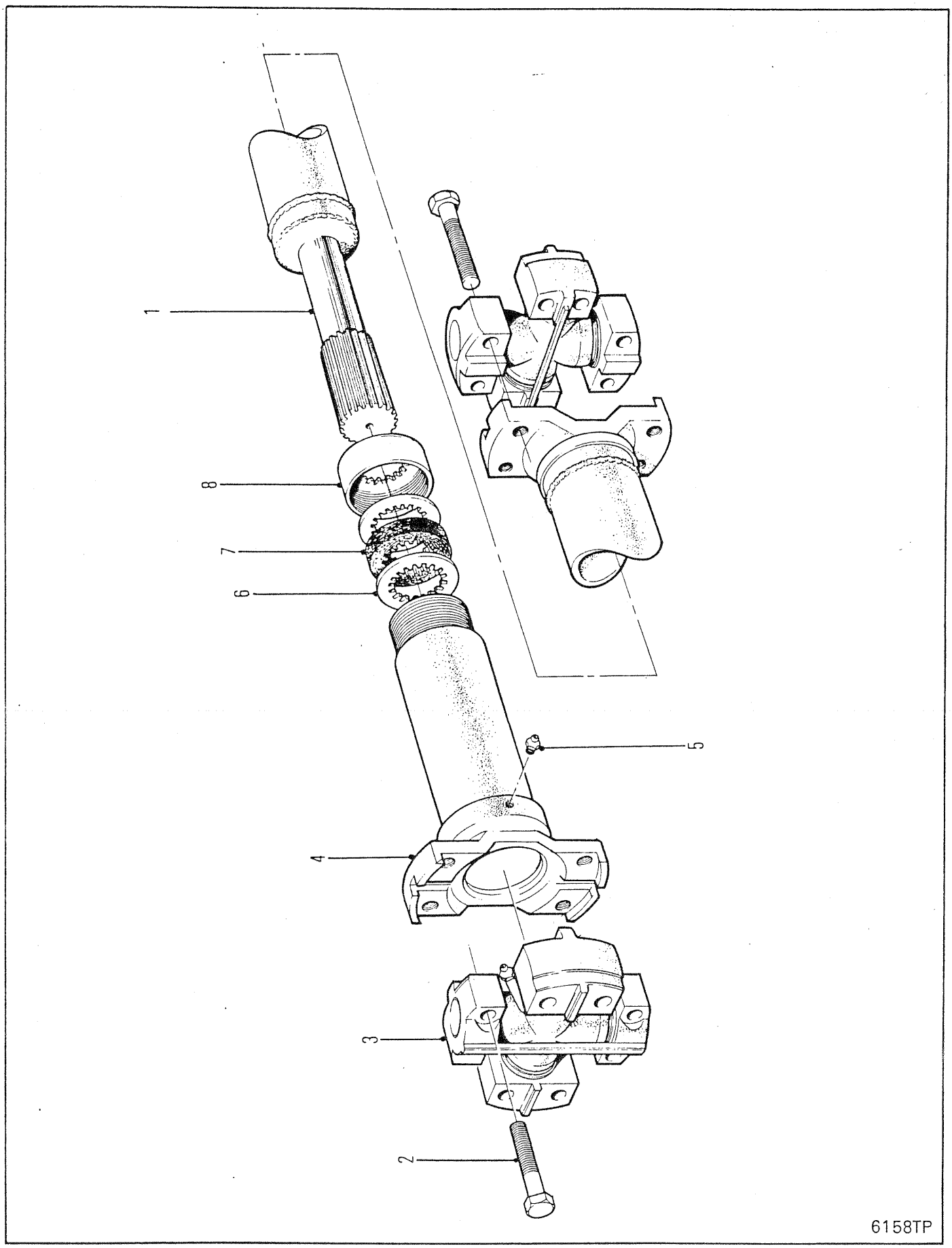
1
8
7
6
5
4
3
2
6158TP

PROPELLER SHAFT ASSEMBLY-PILLOW BLOCK/WINCH
ARBRE D'ENTRAÎNEMENT-BLOC COUSSIN/TREUIL
ENTREIBSWELLE-LAGERBLOCK/WINDE
CONJUNTO DO EIXO DE PROPULSOR-BLOCO DE APOIO/GUINCHO
ONJUNTO EJE PROPULSOR-IMPULSOR & CAJA DE CHUMACERO

No.	Part No.	Qty	Description	Description	Benennung	Descrição	Descripción
A	[1]1920198	1	Prop shaft	arbre de transmission	Antriebswelle	eixo da hélice	eje de propulsión
1	1992057	1	Tube assy	assemblage de tube	Rohreinheit	conjunto de tubos	conjunto del tubo
2	18C000524	8	Bolt	boulon	Bolzen	parafuso	bulón
3	887737	2	Spider&bearing	roue&roulement	Drehkreuz	aranha e rolamento	araña y coj
4	1992250	1	Slip yoke	chape coulissnte	Gleitkupplg	garfo corrediào	acople telescop
5	10H000035	1	Grease fitting	graisseur	Nippel Schmier	graxeira	grasera
6	1991954	2	Washer	rondelle	Scheibe	arruela	arandela
7	940081	1	Seal	joint étanchéité	Dichtung	vedador	sello
8	940654	1	Cap	chapeau	Kappe	tampa	tapa

[1] Inc 1➡8

665GM 541A-101-CAC➡541G-9999-CAC
665GMGR 543A-101-CAC➡543F-9999-CAC 558F-101-CAC➡558G-9999-CAC

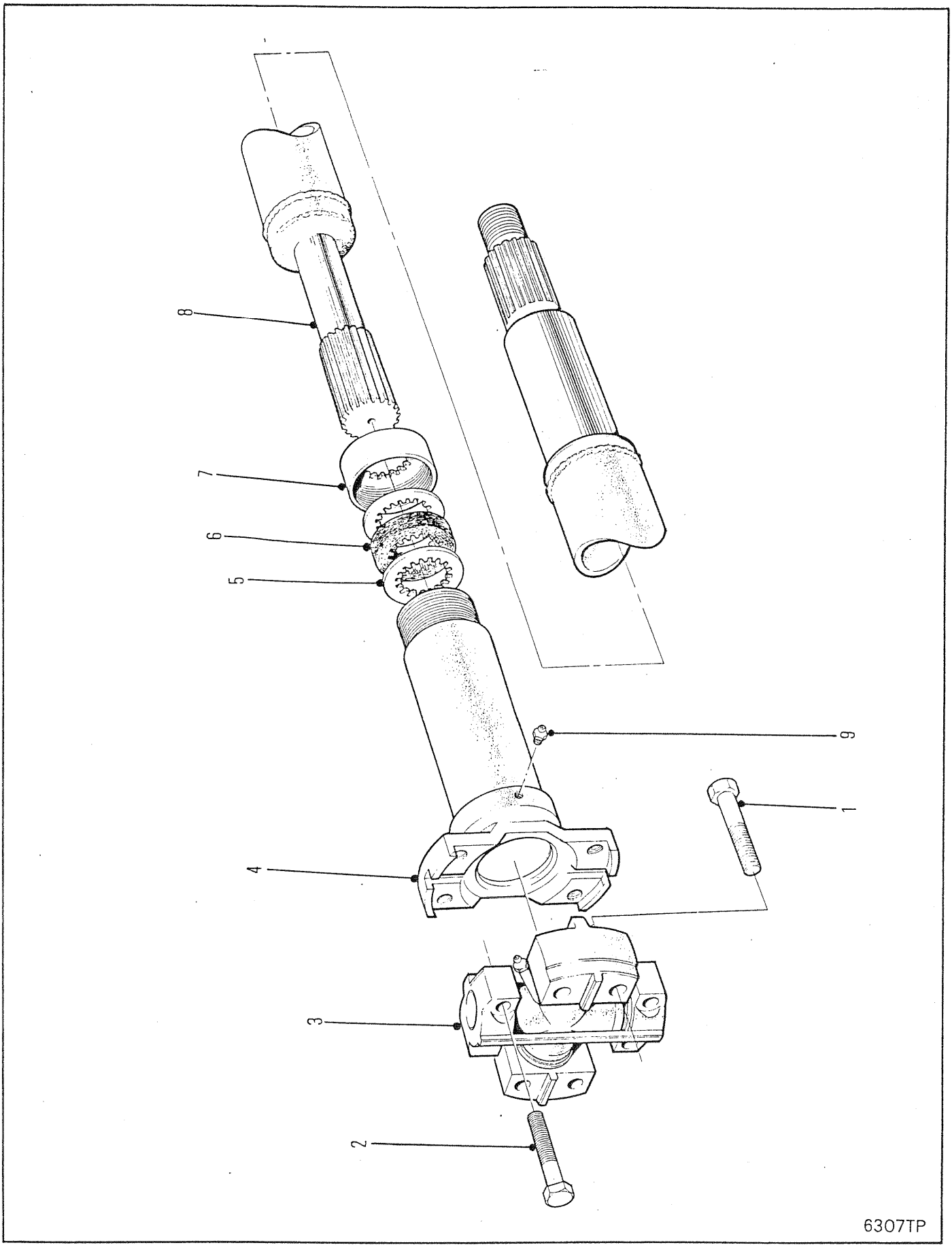
8
7
6
5
9
1
4
3
2
6307TP

PROPELLER SHAFT ASSEMBLY-TRANSMISSION/PILLOW BLOCK
ENSEMBLE D'ARBRE D'ENTRAINEMENT-BOÎTE DE VITESSE/PALIER
ANTRIEBSWELLEN-AGGREGAT GETRIEBE/LAGERBOCK
CONJUNTO EIXO DE PROPULSÃO-TRANSMISSÃO/CHUMACEIRA
ONJUNTO EJE PROPULSOR-TRANSMISIÓN/DESCANSO

No.	Part No.	Qty	Description	Description	Benennung	Descrição	Descripción
A	[1]1929341	1	Prop shaft	arbre de transmission	Antriebswelle	eixo da hélice	eje de propulsión
B	[2]999476	1	Slip yoke assy	ens chape coulissnte	Gleitjoch vollst	cj bloco corredião	cj acople telescop
1	18C000524	4	Bolt	boulon	Bolzen	parafuso	bulón
2	18C000832	4	Bolt	boulon	Bolzen	parafuso	bulón
3	942735	1	Spider&bearing	roue&roulement	Drehkreuz	aranha e rolamento	araña y coj
4	§---------	1	Slip yoke	chape coulissnte	Gleitkupplg	garfo corredião	acople telescop
5	999525	2	Washer	rondelle	Scheibe	arruela	arandela
6	5207432	1	Seal	joint étanchéité	Dichtung	vedador	sello
7	940250	1	Cap	chapeau	Kappe	tampa	tapa
8	1992120	1	Tube assy	assemblage de tube	Rohreinheit	conjunto de tubos	conjunto del tubo
9	10H000035	1	Grease fitting	graisseur	Nippel Schmier	graxeira	grasera

[1] Inc B & 1➡9

[2] Inc 1, 5, 6, 7 & 9

665GM 541A-101-CAC➡541G-9999-CAC
665GMGR 543A-101-CAC➡543E-9999-CAC 558F-101-CAC➡558G-9999-CAC

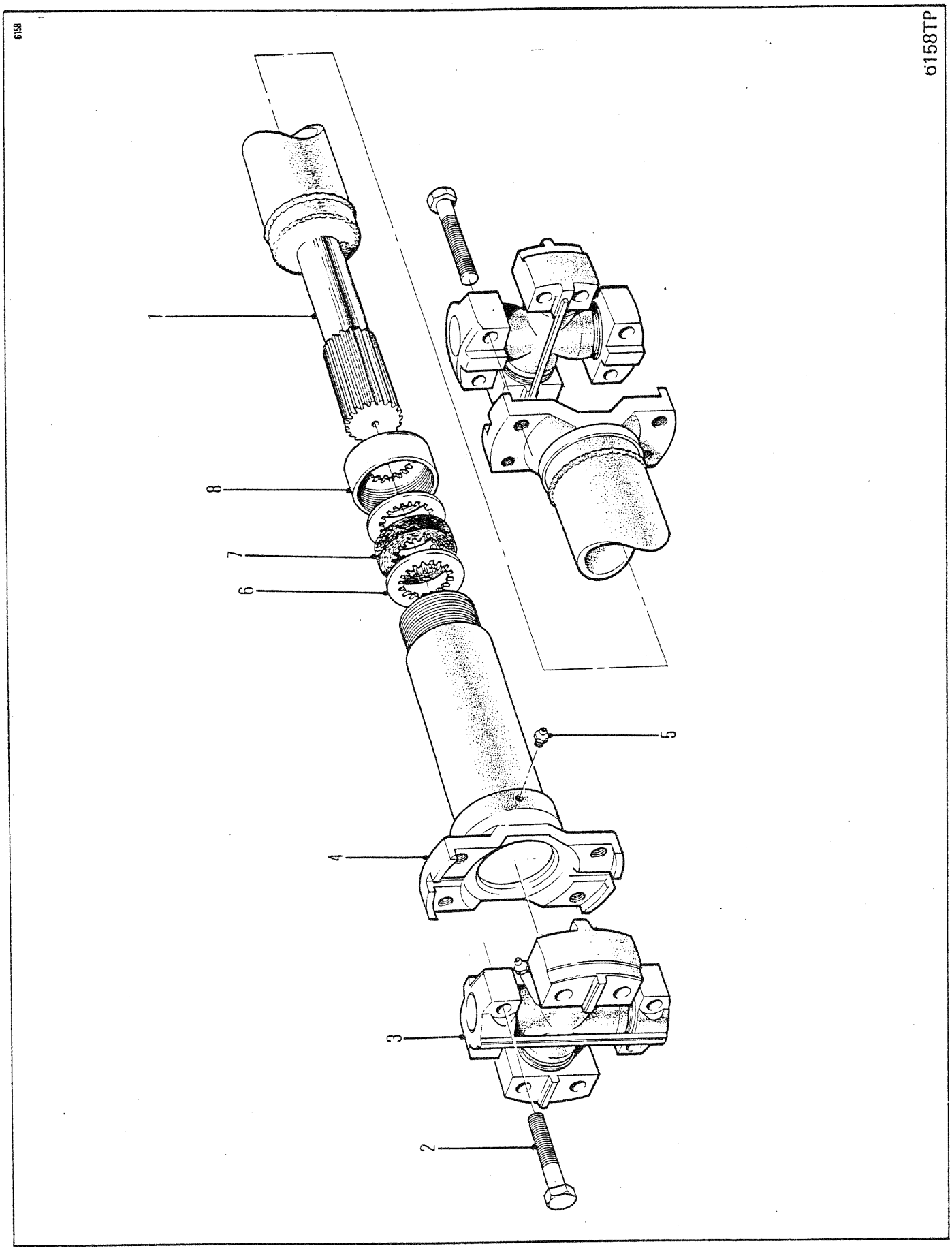
6158
6158TP
1
2
3
4
5
6
7
8

PROPELLER SHAFT ASSEMBLY-FRONT PILLOW BLOCK/REAR PILLOW BLOCK
ENSEMBLE D'ARBRE D'ENTRAÎNEMENT-PALIER AVANT/PALIER ARRIÈRE
ENTREIBSWELLEN-AGGREGAT-VORDERER UND HINTERER LAGERBOCK
CONJUNTO EIXO DE PROPULSÃO-CHUMACEIRA DIANTEIRA/CHUMACEIRA TRASEIRA
ONJUNTO EJE PROPULSOR-DESCANSO DELANTERO/DESCANSO TRASERO

No.	Part No.	Qty	Description	Description	Benennung	Descrição	Descripción
A	[1]1929343	1	Prop shaft	arbre de transmission	Antriebswelle	eixo da hélice	eje de propulsión
1	1992121	1	Tube assy	assemblage de tube	Rohreinheit	conjunto de tubos	conjunto del tubo
2	18C000832	8	Bolt	boulon	Bolzen	parafuso	bulón
3	942735	2	Spider&bearing	roue&roulement	Drehkreuz	aranha e rolamento	araña y coj
4	999476	1	Slip yoke	chape coulissnte	Gleitkupplg	garfo corredião	acople telescop
5	10H000035	1	Grease fitting	graisseur	Nippel Schmier	graxeira	grasera
6	999525	2	Washer	rondelle	Scheibe	arruela	arandela
7	5207432	1	Seal	joint étanchéité	Dichtung	vedador	sello
8	940250	1	Cap	chapeau	Kappe	tampa	tapa

[1] Inc 2→9

665GM 541A-101-CAC→541D-9999-CAC
665GMGR 543A-101-CAC→543D-9999-CAC

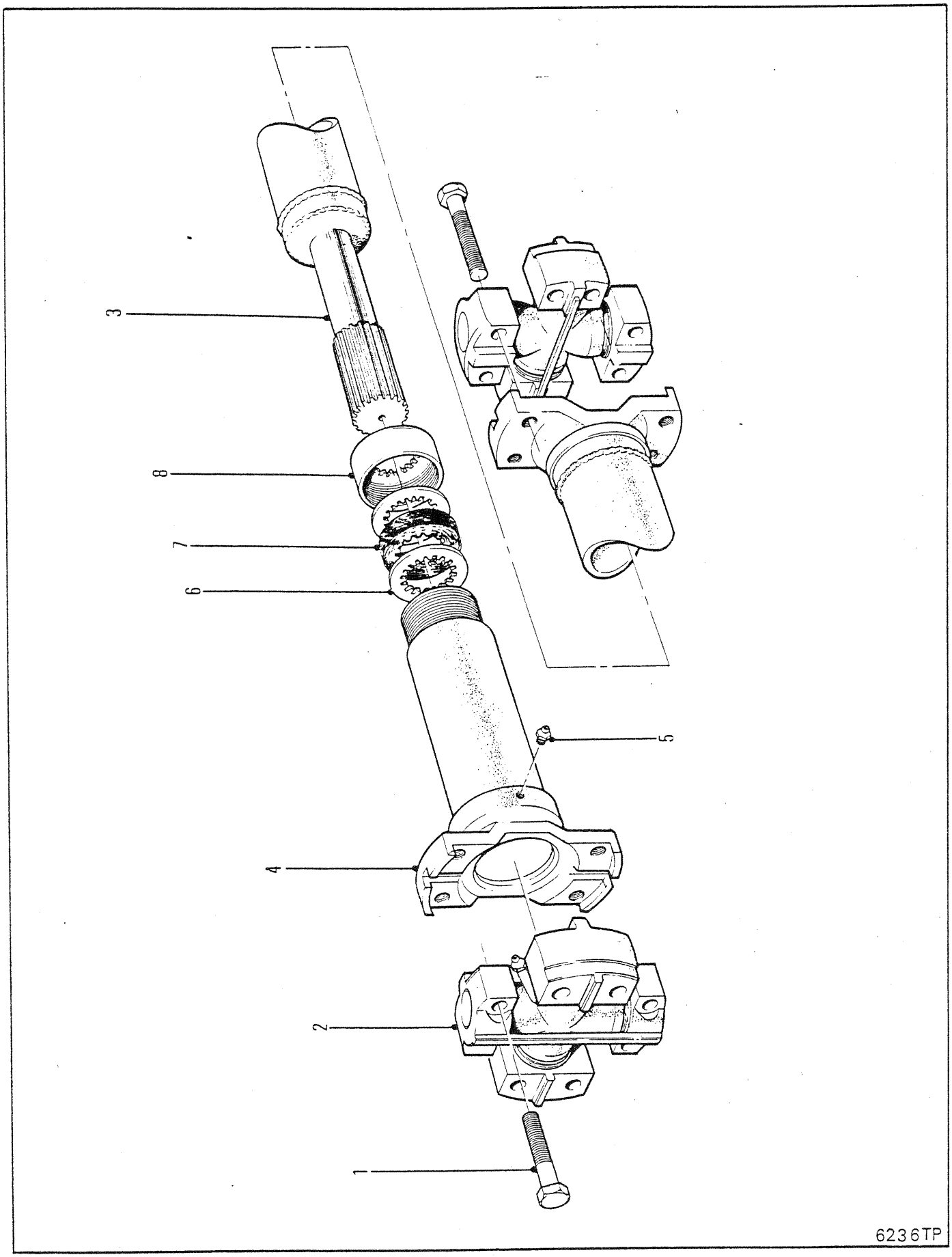
3
8
7
6
5
4
2
1
6236TP

PROPELLER SHAFT ASSEMBLY-FRONT PILLOW BLOCK/REAR PILLOW BLOCK
ENSEMBLE D'ARBRE D'ENTRAÎNEMENT-PALIER AVANT/PALIER ARRIÈRE
ENTREIBSWELLEN-AGGREGAT-VORDERER UND HINTERER LAGERBOCK
CONJUNTO EIXO DE PROPULSÃO-CHUMACEIRA DIANTEIRA/CHUMACEIRA TRASEIRA
CONJUNTO EJE PROPULSOR-DESCANSO DELANTERO/DESCANSO TRASERO

No.	Part No.	Qty	Description	Description	Benennung	Descrição	Descripción
A	[1]1936853	1	Propshaft	arbre de lhélice	Propellerwelle	eixo de propulsão	eje propulsor
B	[2]999476	1	Slip yoke assy	ens chape coulissnte	Gleitjoch vollst	cj bloco corrediào	cj acople telescop
1	18C000832	8	Bolt	boulon	Bolzen	parafuso	bulón
2	942735	2	Spider&bearing	roue&roulement	Drehkreuz	aranha e rolamento	araña y coj
3	1992411	1	Stub yoke	chape de fusé	Stumpfjoch	ponta do garfo	horquilla tocon
4	§---------	1	Slip yoke	chape coulissnte	Gleitkupplg	garfo corrediào	acople telescop
5	10H000035	1	Grease fitting	graisseur	Nippel Schmier	graxeira	grasera
6	999525	2	Washer	rondelle	Scheibe	arruela	arandela
7	5207432	1	Seal	joint étanchéité	Dichtung	vedador	sello
8	940250	1	Cap	chapeau	Kappe	tampa	tapa

[1] Inc B & 1➡8

[2] Inc 3, 5, 7 & 8

665GM 541E-101-CAC➡541G-9999-CAC
665GMGR 543E-101-CAC➡543E-9999-CAC 558F-101-CAC➡558G-9999-CAC

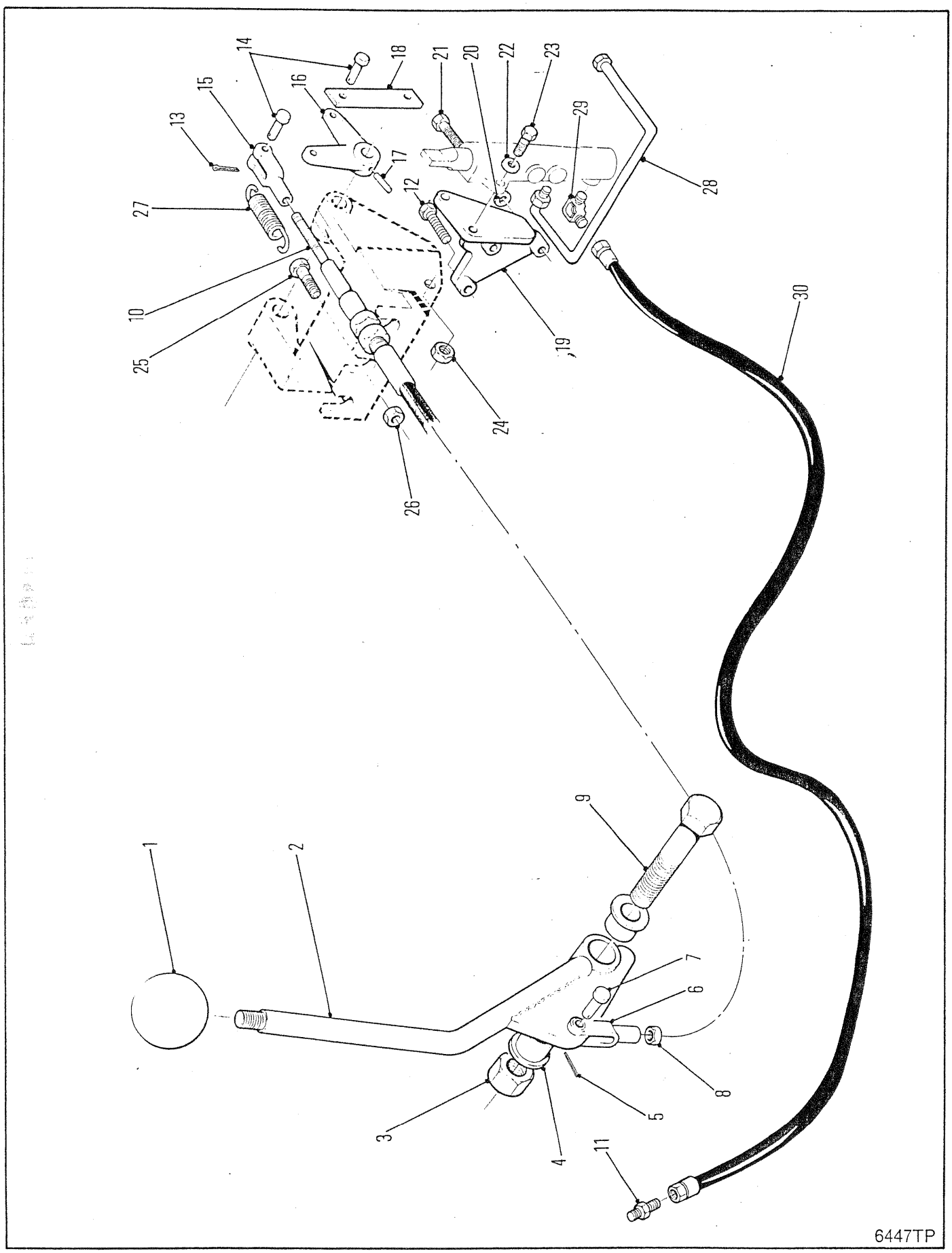
1
2
3
4
5
6
7
8
9
10
11
12
13
14
15
16
17
18
19
20
21
22
23
24
25
26
27
28
29
30
6447TP

WINCH CONTROLS & HYDRAULICS
COMMANDES DE TREUIL & D'HYDRAULIQUE
WINDEN- & HYDRAULIKBEDIENUNG
ONTROLE & HIDRÁULICO DO GUINCHO
ONTROLES & HIDÁULICA DEL GUINCHE

No.	Part No.	Qty	Description	Description	Benennung	Descrição	Descripción
1	565389	1	Knob	bouton	Knopf	manípula	botón
2	1932698	1	Lever assy	levier ens	Hebel vollst	alavanca conj	palanca conj
3	85D000008	1	Nut	écrou	Mutter	porca	tuerca
4	1610636	2	Bearing	palier	Lager	mancal	cojinete
5	1F000312	1	Cotter pin	goupille fendue	Splint	contrapino	chaveta dos patos
6	2J005204	1	Clevis	étrier	Schkel	garfo	horquilla
7	4F005062	1	Clevis pin	goupille chape	Schkelstift	pino garfo	pasador horquilla
8	8D000005	1	Nut	écrou	Mutter	porca	tuerca
9	17C000848	1	Bolt	boulon	Bolzen	parafuso	bulón
10	1935366	1	Cable	câble	Kabel	cabo	cable
11	18K000005	1	Fitting	ajustage	Verbindung	ajuste	accesorio
12	17C000652	1	Bolt	boulon	Bolzen	parafuso	bulón
13	1F000312	3	Cotter pin	goupille fendue	Splint	contrapino	chaveta dos patos
14	4F005062	3	Clevis pin	goupille chape	Schkelstift	pino garfo	pasador horquilla
15	2J005204	1	Clevis	étrier	Schkel	garfo	horquilla
16	1926996	1	Bell crank	levier couda	Kniehebel	balancinho	balancín
17	774483	1	Pin	goupille	Stift	pino	pasador
18	1930091	2	Link	articulation	Gelenk	articulação	articulación
19	1930087	1	Bracket assy	ens support	Winkel vollst	conj suporte	conj soporte
20	27E000006	3	Washer	rondelle	Scheibe	arruela	arandela
21	17C000644	3	Bolt	boulon	Bolzen	parafuso	bulón
22	27E000006	3	Washer	rondelle	Scheibe	arruela	arandela
23	17C000628	2	Bolt	boulon	Bolzen	parafuso	bulón
24	85D000006	2	Nut	écrou	Mutter	porca	tuerca
25	1933983	1	Anchor	ancre	Anker	ancoragem	anclaje
26	85D000004	1	Nut	écrou	Mutter	porca	tuerca
27	1933976	1	Spring	ressort	Feder	mola	resorte
[illegible]	1930964	1	Tube assy	assemblage de tube	Rohreinheit	conjunto de tubos	conjunto del tubo
[illegible]	2535834	1	Elbow	coude	Winkelrohr	cotovêlo	codo
30	1933918	1	Hose	tuyau flexible	Schlauch	mangueira	manguera

665GM 541A-101-CAC→541C-9999-CAC
665GMGR 543A-101-CAC→543C-9999-CAC

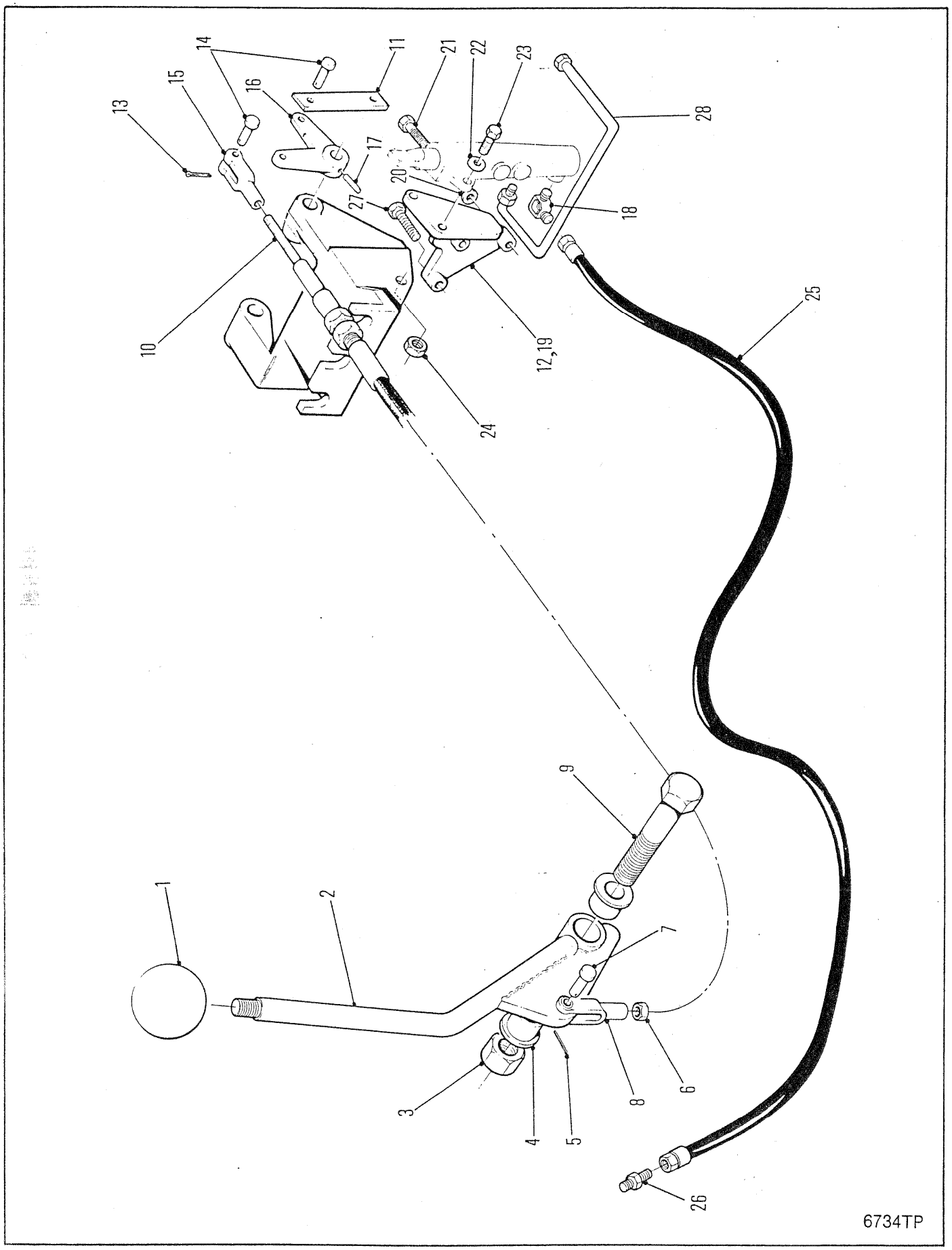
1
2
3
4
5
6
7
8
9
10
11
12,19
13
14
15
16
17
18
20
21
22
23
24
25
26
27
28
6734TP

WINCH CONTROLS & HYDRAULICS
COMMANDES DE TREUIL & D'HYDRAULIQUE
WINDEN- & HYDRAULIKBEDIENUNG
ONTROLE & HIDRÁULICO DO GUINCHO
ONTROLES & HIDÁULICA DEL GUINCHE

No.	Part No.	Qty	Description	Description	Benennung	Descrição	Descripción
1	565389	1	Knob	bouton	Knopf	manípula	botón
2	1932698	1	Lever assy	levier ens	Hebel vollst	alavanca conj	palanca conj
3	85D000008	1	Nut	écrou	Mutter	porca	tuerca
4	1610636	2	Bearing	palier	Lager	mancal	cojinete
5	1F000312	1	Cotter pin	goupille fendue	Splint	contrapino	chaveta dos patos
6	2J005204	1	Clevis	étrier	Schkel	garfo	horquilla
7	4F005062	1	Clevis pin	goupille chape	Schkelstift	pino garfo	pasador horquilla
8	8D000005	1	Nut	écrou	Mutter	porca	tuerca
9	17C000848	1	Bolt	boulon	Bolzen	parafuso	bulón
10	1936266	1	Cable	câble	Kabel	cabo	cable
11	[1]1936016	2	Link	articulation	Gelenk	articulação	articulación
12	[2]1936630	1	Bracket assy	ens support	Winkel vollst	conj suporte	conj soporte
13	1F000312	3	Cotter pin	goupille fendue	Splint	contrapino	chaveta dos patos
14	4F005062	3	Clevis pin	goupille chape	Schkelstift	pino garfo	pasador horquilla
15	2J005204	1	Clevis	étrier	Schkel	garfo	horquilla
16	1926996	1	Bell crank	levier couda	Kniehebel	balancinho	balancín
17	774483	1	Pin	goupille	Stift	pino	pasador
18	2535834	1	Elbow	coude	Winkelrohr	cotovêlo	codo
19	1930087	1	Bracket assy	ens support	Winkel vollst	conj suporte	conj soporte
20	27E000006	3	Washer	rondelle	Scheibe	arruela	arandela
21	17C000644	3	Bolt	boulon	Bolzen	parafuso	bulón
22	27E000006	3	Washer	rondelle	Scheibe	arruela	arandela
23	17C000628	2	Bolt	boulon	Bolzen	parafuso	bulón
24	85D000006	2	Nut	écrou	Mutter	porca	tuerca
25	1933918	1	Hose	tuyau flexible	Schlauch	mangueira	manguera
26	18K000005	1	Fitting	ajustage	Verbindung	ajuste	accesorio
27	17C000652	1	Bolt	boulon	Bolzen	parafuso	bulón
28	1930964	1	Tube assy	assemblage de tube	Rohreinheit	conjunto de tubos	conjunto del tubo

[1] □541D-101➡9999-CAC, 543D-101➡9999-CAC

[2] □541E-101-CAC➡541F-9999-CAC, 543E-101-CAC➡543F-9999-CAC

665GM 541D-101-CAC➡541F-9999-CAC
665GMGR 543D-101-CAC➡543F-9999-CAC 558F-101-CAC➡558F-9999-CAC

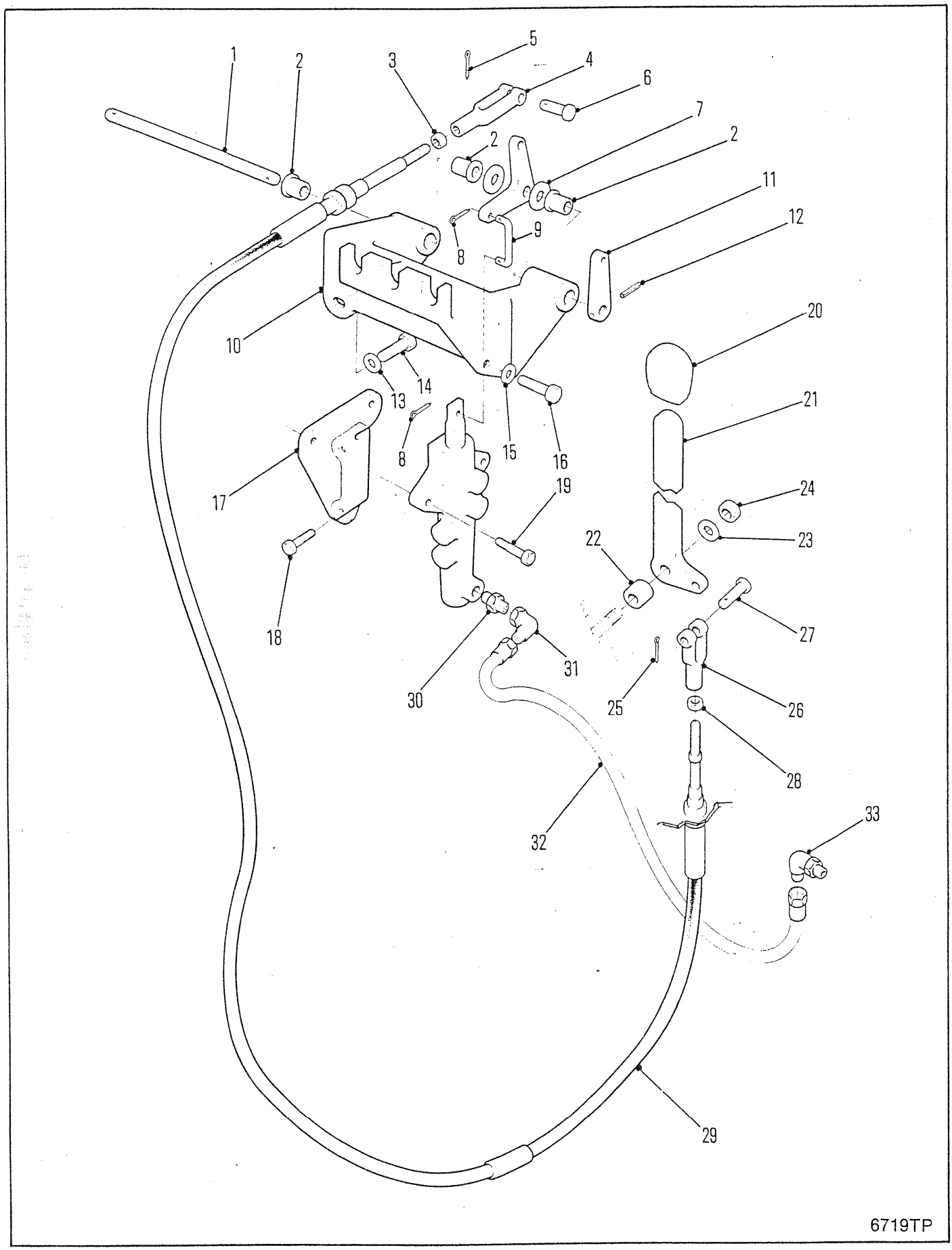
1
2
3
5
4
6
7
2
2
11
12
9
8
10
20
13
14
21
8
15
16
17
19
24
23
22
18
27
31
30
25
26
28
32
33
29
6719TP

WINCH CONTROLS & HYDRAULICS
COMMANDES DE TREUIL & D'HYDRAULIQUE
WINDEN- & HYDRAULIKBEDIENUNG
CONTROLE & HIDRÁULICO DO GUINCHO
CONTROLES & HIDÁULICA DEL GUINCHE

No.	Part No.	Qty	Description	Description	Benennung	Descrição	Descripción
1	1930092	1	Pin	goupille	Stift	pino	pasador
2	1610636	4	Bushing	chemise	Buchse	bucha	buje
3	8D000004	2	Nut	écrou	Mutter	porca	tuerca
4	1539181	1	Clevis	étrier	Schkel	garfo	horquilla
5	1F000312	1	Cotter pin	goupille fendue	Splint	contrapino	chaveta dos patos
6	4F005062	1	Pin	goupille	Stift	pino	pasador
7	27E000008	2	Washer	rondelle	Scheibe	arruela	arandela
8	1F000312	2	Cotter pin	goupille fendue	Splint	contrapino	chaveta dos patos
9	1937903	1	Link	articulation	Gelenk	articulação	articulación
10	1936799	1	Bracket	support	Winkel	grampo	grampa
11	1926997	1	Bell crank	levier couda	Kniehebel	balancinho	balancín
12	774483	1	Pin	goupille	Stift	pino	pasador
13	17C000816	1	Bolt	boulon	Bolzen	parafuso	bulón
14	27E000008	1	Washer	rondelle	Scheibe	arruela	arandela
15	17C000772	1	Bolt	boulon	Bolzen	parafuso	bulón
16	27E000007	2	Washer	rondelle	Scheibe	arruela	arandela
17	1937718	1	Bracket	support	Winkel	grampo	grampa
18	17C000660	2	Bolt	boulon	Bolzen	parafuso	bulón
19	17C000628	2	Bolt	boulon	Bolzen	parafuso	bulón
20	1935250	1	Grip	poignée	Griff	punho	mango
21	1938470	1	Lever	levier	Hebel	alavanca	palanca
22	1935313	1	Spacer	entretoise	Distanzteil	espaçador	espaciador
23	616792	1	Washer	rondelle	Scheibe	arruela	arandela
24	59D000006	1	Nut	écrou	Mutter	porca	tuerca
25	1F000312	1	Cotter pin	goupille fendue	Splint	contrapino	chaveta dos patos
26	1539181	1	Clevis	étrier	Schkel	garfo	horquilla
27	4F005062	1	Pin	goupille	Stift	pino	pasador
28	8D000004	2	Nut	écrou	Mutter	porca	tuerca
29	1938523	1	Cable	câble	Kabel	cabo	cable
30	1902863	1	Connector	raccord	Verbindungsstück	ligador	conector
31	11K000005	1	Elbow	coude	Winkelrohr	cotovêlo	codo
32	2527232	1	Hose	tuyau flexible	Schlauch	mangueira	manguera
33	17K000005	1	Fitting	ajustage	Verbindung	ajuste	accesorio

665GM 541G-101-CAC → 541G-9999-CAC
665GMGR 558G-101-CAC → 558G-9999-CAC

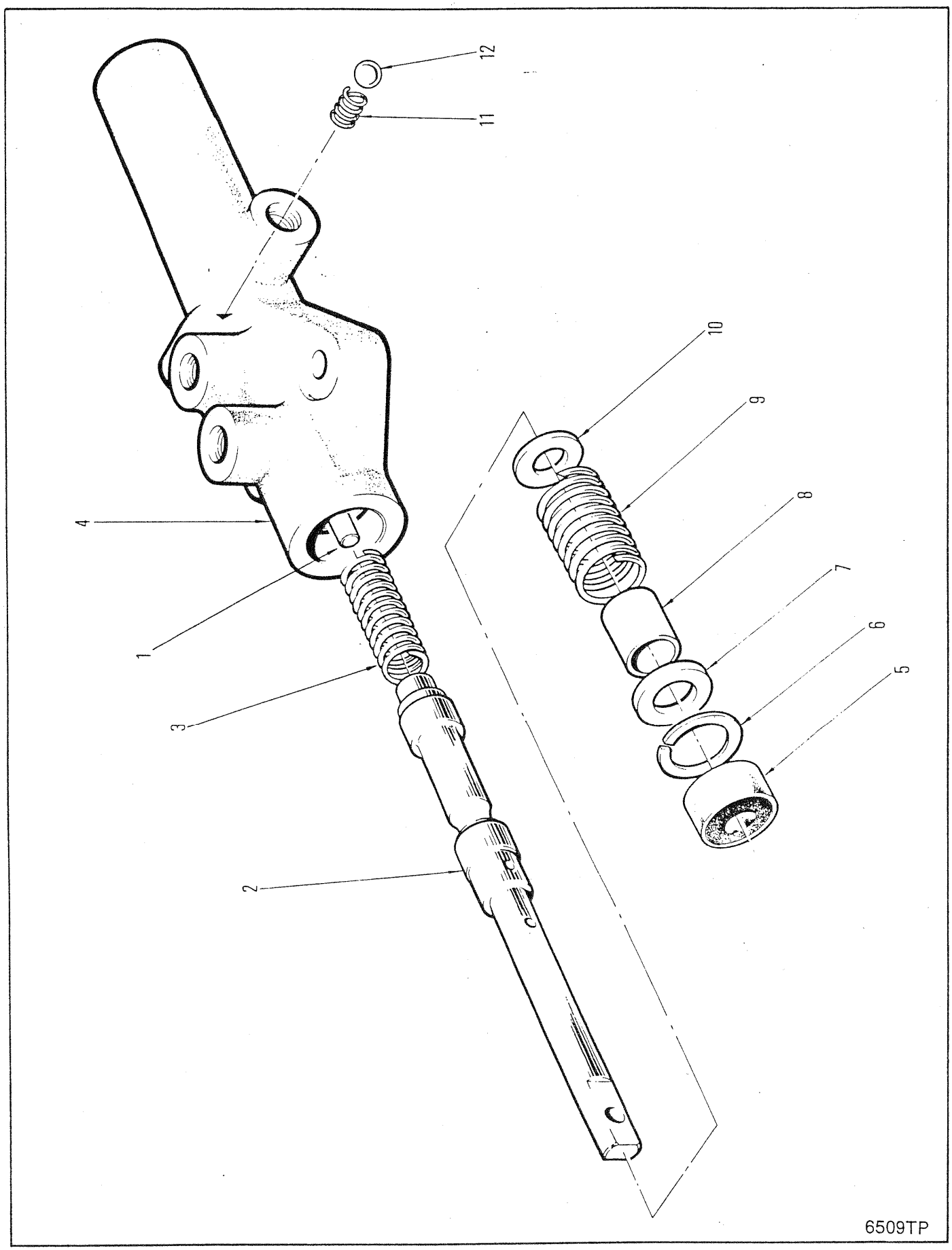
12
11
10
9
8
7
6
5
4
1
3
2
6509TP

WINCH CONTROL VALVE ASSEMBLY W-200
ENSEMBLE DE SOUPAPE DE CONTRÔLE DU TREUIL W-200
STEUERVENTILKOMBINATION DE WINDE W-200
CONJUNTO DE VALVULA DE CONTRÔLE DO GUINCHO W-200
ONJUNTO VÁLVULA DE CONTROL DEL GUINCHE W-200

No.	Part No.	Qty	Description	Description	Benennung	Descrição	Descripción
A	[1]238028	1	Control vlv assy	ens soup commande	Regelventil vollst	conj válv controle	conj válv control
1	214805	1	Roll pin	goupille de roulée	Rollenbolzen	pino de rolo	pasador rodillo
2	241105	1	Spool	tiroir	Spule	carretel	carrete
3	238440	1	Spring	ressort	Feder	mola	resorte
4	238439	1	Body	carrosserie	Karosserie	carroçria	carrocería
5	234651	1	Seal	joint étanchéité	Dichtung	vedador	sello
6	664140	1	Snap ring	circlips	Sperring	anel de trava	anillo de retención
7	217657	1	Washer	rondelle	Scheibe	arruela	arandela
8	231320	1	Spacer	entretoise	Distanzteil	espaçador	espaciador
9	231319	1	Spring	ressort	Feder	mola	resorte
10	231387	1	Retainer	arrêtoir	Halterung	retentor	retén
11	202200	1	Spring	ressort	Feder	mola	resorte
12	10J000012	1	Ball	bille	Kugel	esfera	bola

[1] No longer available. For service replacement, order 241087 Control Valve Assembly.
[1] Plus disponoble. Pour le remplacement, commander l'ensemble de soupape de contrôle 2535726.
[1] Nicht mehr erhältlich. Zum Ersatz bestelle man das Regelventil 241087.
[1] Não disponibilidade. Para reposição ordene conjunto de válvula de control 241087.
[1] No se produce más. Para el servicio de reemplazo, ordene de válvula de control 241087.

665GM 541A-101-CAC → 541C-9999-CAC
665GMGR 543A-101-CAC → 543C-9999-CAC

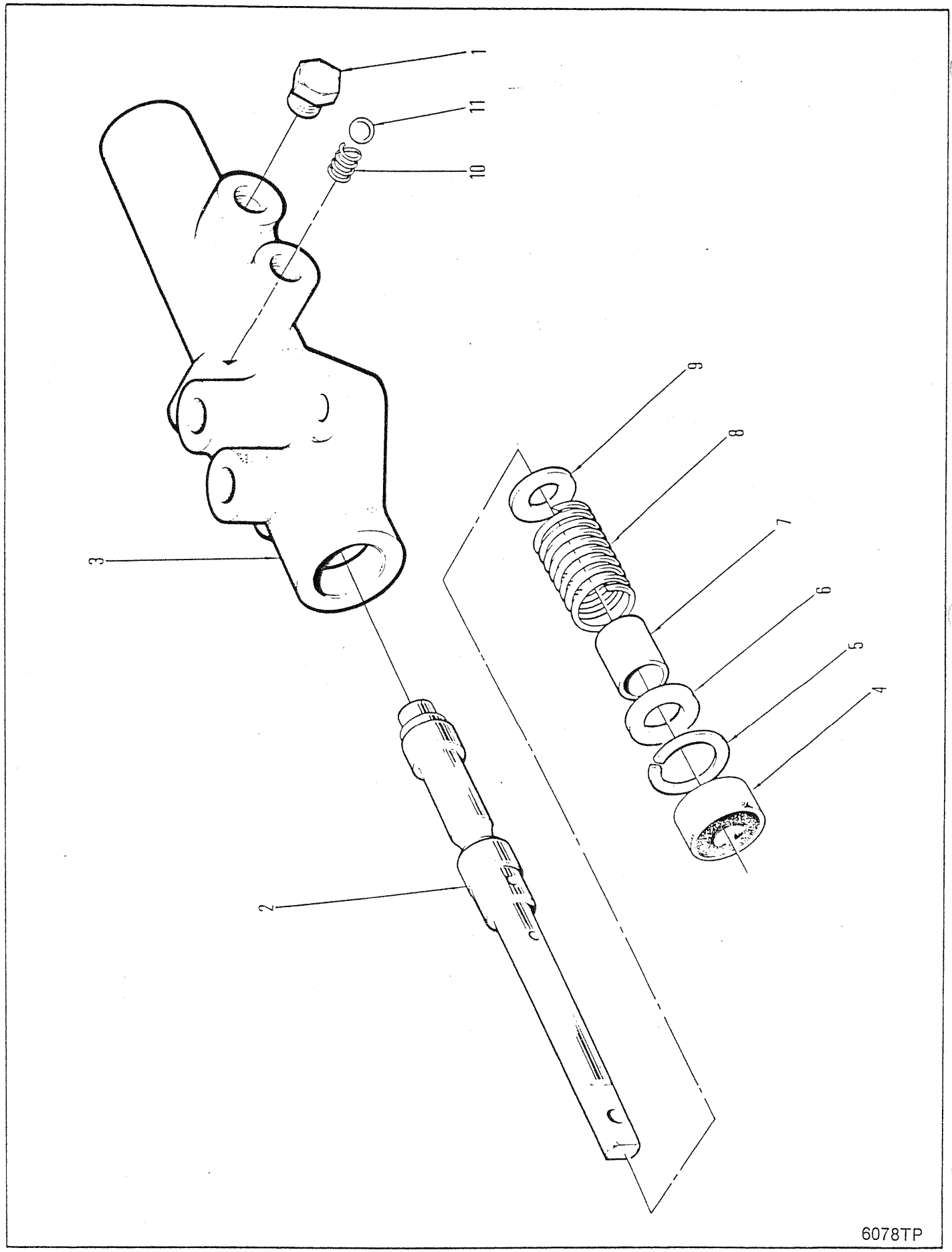
1
11
10
9
8
7
6
5
4
3
2
6078TP

WINCH CONTROL VALVE ASSEMBLY W-200
ENSEMBLE DE SOUPAPE DE CONTRÔLE DU TREUIL W-200
STEUERVENTILKOMBINATION DE WINDE W-200
CONJUNTO DE VALVULA DE CONTRÔLE DO GUINCHO W-200
ONJUNTO VÁLVULA DE CONTROL DEL GUINCHE W-200

No.	Part No.	Qty	Description	Description	Benennung	Descrição	Descripción
A	[1]241087	1	Control vlv assy	ens soup commande	Regelventil vollst	conj válv controle	conj válv control
1	47K000012	1	Plug	bouchon	Stopfen	bujão	tapón
2	241105	1	Spool	tiroir	Spule	carretel	carrete
3	241104	1	Body	carrosserie	Karosserie	carroçria	carrocería
4	234651	1	Seal	joint étanchéité	Dichtung	vedador	sello
5	664140	1	Snap ring	circlips	Sperring	anel de trava	anillo de retención
6	217657	1	Washer	rondelle	Scheibe	arruela	arandela
7	231320	1	Spacer	entretoise	Distanzteil	espaçador	espaciador
8	231319	1	Spring	ressort	Feder	mola	resorte
9	231387	1	Retainer	arrêtoir	Halterung	retentor	retén
10	202200	1	Spring	ressort	Feder	mola	resorte
11	10J000012	1	Ball	bille	Kugel	esfera	bola

[1] No longer available. For service replacement, order 242044 Control Valve Assembly.
[1] Plus disponoble. Pour le remplacement, commander l'ensemble de soupape de contrôle 242044.
[1] Nicht mehr erhältlich. Zum Ersatz bestelle man das Regelventil 242044.
[1] Não disponibilidade. Para reposição ordene conjunto de válvula de control 242044.
[1] No se produce más. Para el servicio de reemplazo, ordene de válvula de control 242044.

665GM 541D-101-CAC→541D-9999-CAC
665GMGR 543D-101-CAC→543D-9999-CAC

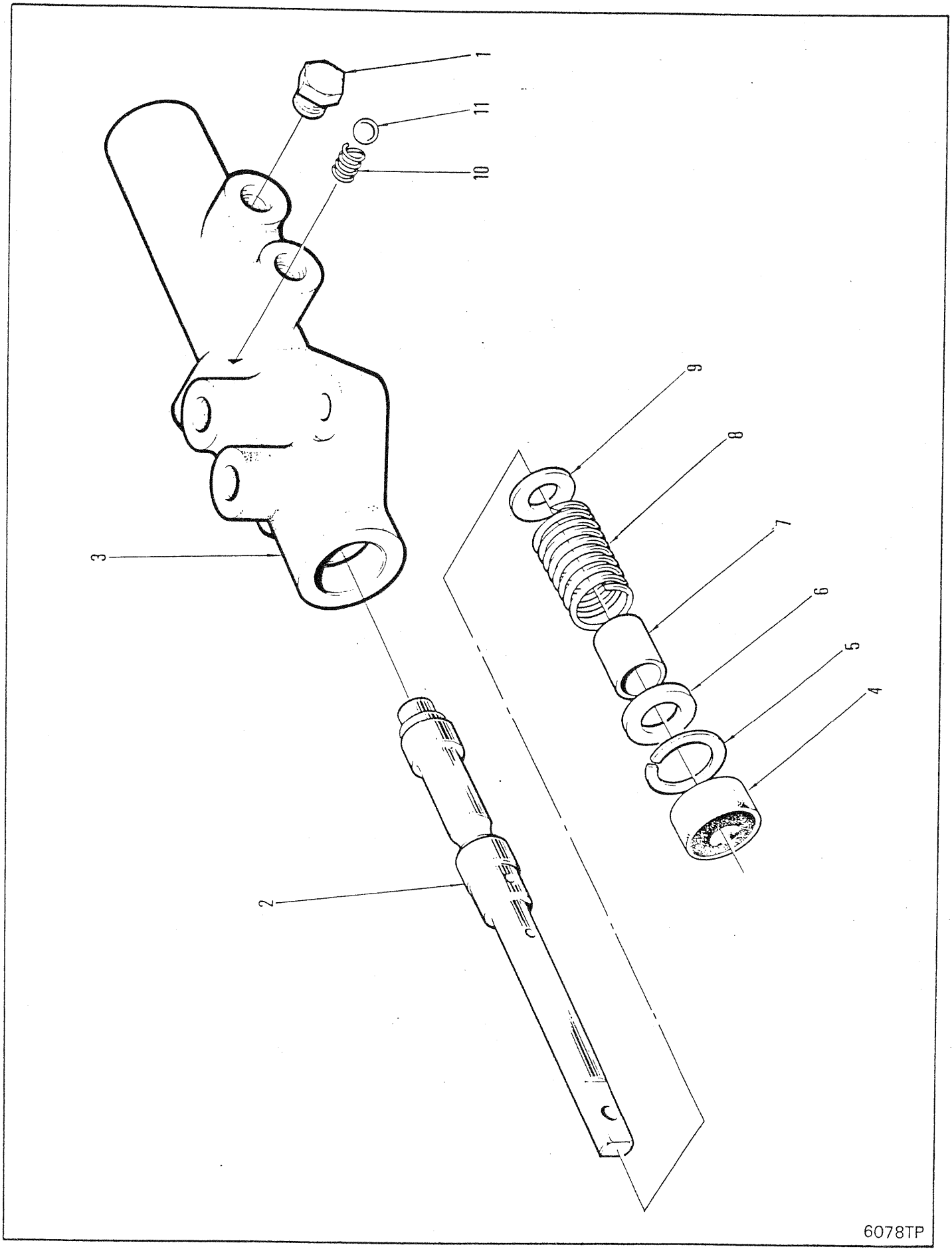
1
11
10
9
8
7
6
5
4
3
2
6078TP

WINCH CONTROL VALVE ASSEMBLY
ENSEMBLE DE SOUPAPE DE CONTRÔLE DU TREUIL
STEUERVENTILKOMBINATION DE WINDE
CONJUNTO DE VALVULA DE CONTRÔLE DO GUINCHO
CONJUNTO VÁLVULA DE CONTROL DEL GUINCHE

No.	Part No.	Qty	Description	Description	Benennung	Descrição	Descripción
A	[1]242044	1	Control vlv assy	ens soup commande	Regelventil vollst	conj válv controle	conj válv control
1	47K000004	1	Plug	bouchon	Stopfen	bujão	tapón
2	242042	1	Spool	tiroir	Spule	carretel	carrete
3	242043	1	Body	carrosserie	Karosserie	carroçria	carrocería
4	234651	1	Seal	joint étanchéité	Dichtung	vedador	sello
5	664140	1	Snap ring	circlips	Sperring	anel de trava	anillo de retención
6	217657	1	Washer	rondelle	Scheibe	arruela	arandela
7	231320	1	Spacer	entretoise	Distanzteil	espaçador	espaciador
8	231319	1	Spring	ressort	Feder	mola	resorte
9	231387	1	Retainer	arrêtoir	Halterung	retentor	retén
10	202200	1	Spring	ressort	Feder	mola	resorte
11	10J000012	1	Ball	bille	Kugel	esfera	bola

[1] Inc 1➡11

665GM 541E-101-CAC➡541G-9999-CAC
665GMGR 543E-101-CAC➡543E-9999-CAC 558F-101-CAC➡558G-9999-CAC

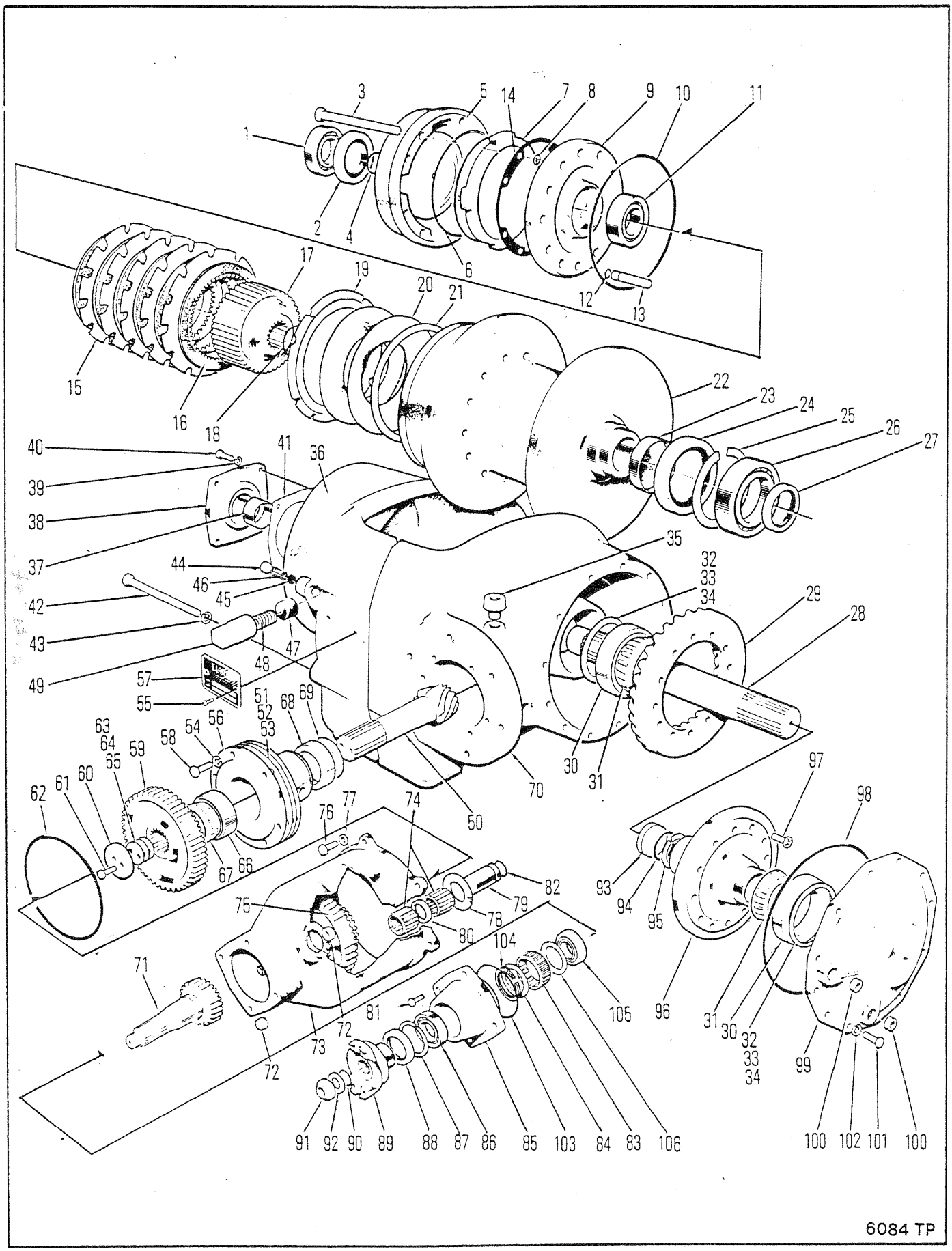
1
2
3
4
5
6
7
8
9
10
11
12
13
14
15
16
17
18
19
20
21
22
23
24
25
26
27
28
29
30
31
32
33
34
35
36
37
38
39
40
41
42
43
44
45
46
47
48
49
50
51
52
53
54
55
56
57
58
59
60
61
62
63
64
65
66
67
68
69
70
71
72
73
74
75
76
77
78
79
80
81
82
83
84
85
86
87
88
89
90
91
92
93
94
95
96
97
98
99
100
101
102
103
104
105
106
6084 TP

WINCH ASSEMBLY WD200-1
ENSEMBLE DE TREUIL WD200-1
WINDENBAUGRUPPE WD200-1
CONJUNTO GUINCHO WD200-1
CONJUNTO DE GUINCHE WD200-1

No.	Part No.	Qty	Description	Description	Benennung	Descrição	Descripción
A	[1]286092	1	Winch assy	treuil ens	Winde vollst	guincho conj	guinche conj
B	[3]238478	1	Ring gear	couronne dentée	Zahnkranz	corõa	corona
C	[2]802070	1	Kit	jeu	Satz	jogo	juego
1	239965	1	Bearing	palier	Lager	mancal	cojinete
2	225763	1	Oil seal	jnt étanchéité huile	Öldichtung	vedação de óleo	sello de aceite
3	242434	8	Bolt	boulon	Bolzen	parafuso	bulón
4	233894	1	Ring	anneau	Ring	anel	anillo
5	240230	1	Housing	botier	Gehuse	carcaça	carcasa
6	239962	1	O-ring	joint torique	O Ring	anel-O	anillo-O
7	238466	1	Piston	piston	Kolben	pistão	pistón
8	25K030020	8	O-ring	joint torique	O Ring	anel-O	anillo-O
9	238464	1	Plate	plaque	Platte	placa	placa
10	25K041016	1	O-ring	joint torique	O Ring	anel-O	anillo-O
11	239967	1	Bearing	palier	Lager	mancal	cojinete
12	239963	4	O-ring	joint torique	O Ring	anel-O	anillo-O
13	243083	4	Pin	goupille	Stift	pino	pasador
14	239964	1	Gasket	garniture	Dichtung	gaxeta	empaquetadura
15	238463	6	Disc-outer .105 in	disque extrieur 2,7mm	Scheibe, aussen 2,7mm	disco exterior 2,7mm	disco externo 2,7mm
16	232628	7	Disc-inner	disque interieur	Scheibe innen	disco interior	disco interno
17	238459	1	Hub	moyeu	Nabe	cubo	cubo
18	238460	1	Retaining ring	bague darrêt	Haltering	anel retentor	anillo de retención
19	244261	1	End plate	plaque dextrémité	Endplatte	placa terminal	placa extrema
20	238461	2	Spring	ressort	Feder	mola	resorte
21	243081	-	Shim	cale	Beilage	calço	planchita
22	240866	1	Cable Drum Assy	ass câb du tam	Kabeltrommeleinheit	cj tambor do cabo	disp tambor cable
23	238491	1	Sleeve	manchon	Muffe	luva	manguito
24	112055	1	Oil seal	jnt étanchéité huile	Öldichtung	vedação de óleo	sello de aceite
25	507691	1	Ring	anneau	Ring	anel	anillo
26	239966	1	Bearing	palier	Lager	mancal	cojinete
27	234761	1	Oil seal	jnt étanchéité huile	Öldichtung	vedação de óleo	sello de aceite
28	238481	1	Shaft	arbre	Welle	ávore	árbol
29	---------	1	Ring gear	couronne dentée	Zahnkranz	corõa	corona
30	238483	1	Cup	cuvette	Schale	capa	cubeta
31	238484	1	Cone	cône	Kegel	cone	cono
32	238486	-	Shim .004	cale-0,10MM	Beilage-0,10MM	calço-0,10MM	planchita-0,10MM
33	238487	-	Shim .007	cale-0,18MM	Beilage-0,18MM	calço-0,18MM	planchita-0,18MM
34	238488	-	Shim .010	cale-0,25MM	Beilage-0,25MM	calço-0,25MM	planchita-0,25MM
35	238535	1	Breather assy	souffleur	Entlüftereinheit	conj de respirador	conj respirador
36	238529	1	Housing	botier	Gehuse	carcaça	carcasa
37	238471	1	Sleeve	manchon	Muffe	luva	manguito
38	238469	1	Cap assy	ass du couvercle	Kappeneinheit	conj da tampa	dispositivo de tapa
39	4E000006	4	Lockwasher	rondelle frein	Sicherungsscheibe	arruela de pressão	arandela seguridad
40	17C000620	4	Cap screw	vis à tête	Kopfschraube	parafuso de cabeça	tornillo de presión
41	238468	1	Gasket	garniture	Dichtung	gaxeta	empaquetadura
42	17C010104	5	Bolt	boulon	Bolzen	parafuso	bulón
43	4E000010	5	Lockwasher	rondelle frein	Sicherungsscheibe	arruela de pressão	arandela seguridad
44	16F000010	1	Plug	bouchon	Stopfen	bujão	tapón
45	232947	1	Lock	serrure	Schloss	fechadura	cerradura
46	201413	1	Spring	ressort	Feder	mola	resorte
47	232904	1	Button	bouton	Knopf	botão	botón
48	232903	1	Spring	ressort	Feder	mola	resorte
49	238458	1	Bolt	boulon	Bolzen	parafuso	bulón
50	[4]---------	1	Pinion	pignon	Ritzel	pinhão	pion

[1] Inc B, C, & 1➡106

[2] Inc 5 & 6

[3] Inc 29 & 50

[4] See B
[4] Voir B
[4] Siehe B
'eja B
éase B

665GM 541A-101-CAC➡541B-524-CAC
665GMGR 543A-101-CAC➡543B-511-CAC

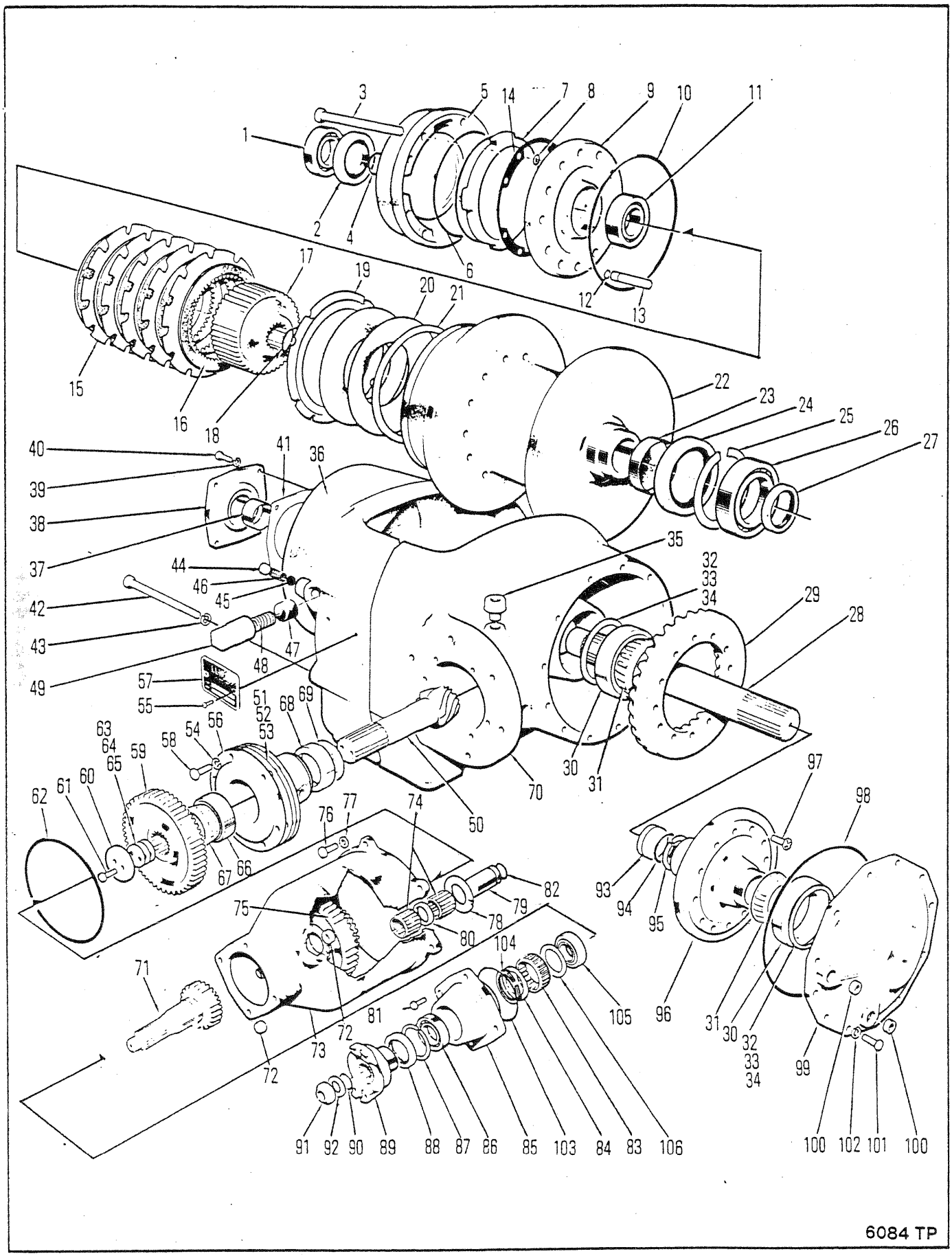
1
2
3
4
5
6
7
8
9
10
11
12
13
14
15
16
17
18
19
20
21
22
23
24
25
26
27
28
29
30
31
32
33
34
35
36
37
38
39
40
41
42
43
44
45
46
47
48
49
50
51
52
53
54
55
56
57
58
59
60
61
62
63
64
65
66
67
68
69
70
71
72
73
74
75
76
77
78
79
80
81
82
83
84
85
86
87
88
89
90
91
92
93
94
95
96
97
98
99
100
101
102
103
104
105
106
6084 TP

WINCH ASSEMBLY WD200-1
ENSEMBLE DE TREUIL WD200-1
WINDENBAUGRUPPE WD200-1
CONJUNTO GUINCHO WD200-1
ONJUNTO DE GUINCHE WD200-1

No.	Part No.	Qty	Description	Description	Benennung	Descrição	Descripción
51	238473	-	Shim	cale	Beilage	calço	planchita
52	238474	-	Shim	cale	Beilage	calço	planchita
53	238475	-	Shim	cale	Beilage	calço	planchita
54	4E000008	6	Lockwasher	rondelle frein	Sicherungsscheibe	arruela de pressão	arandela seguridad
55	207873	2	Screw	vis	Schraube	parafuso	tornillo
56	238472	1	Carrier	porteur	Trger	suporte	soporte
57	221391	1	Name plate	plaque duconstructr	Namensschild	placa do nome	placa de nombre
58	17C000824	6	Cap screw	vis à tête	Kopfschraube	parafuso de cabeça	tornillo de presión
59	238476	1	Gear	engrenage	Zahnrad	engrenagem	engranaje
60	238477	1	Retainer	arrêtoir	Halterung	retentor	retén
61	17C000724	2	Cap screw	vis à tête	Kopfschraube	parafuso de cabeça	tornillo de presión
62	25K040724	1	O-ring	joint torique	O Ring	anel-O	anillo-O
63	231283	-	Shim	cale	Beilage	calço	planchita
64	231284	-	Shim	cale	Beilage	calço	planchita
65	231285	-	Shim	cale	Beilage	calço	planchita
66	856250	1	Cup	cuvette	Schale	capa	cubeta
67	654141	1	Cone	cône	Kegel	cone	cono
68	658740	1	Cup	cuvette	Schale	capa	cubeta
69	658977	1	Cone	cône	Kegel	cone	cono
70	238456	1	Housing	botier	Gehuse	carcaça	carcasa
71	239170	1	Shaft & gear	arbre et engrenage	Welle & Zahnrad	eixo e engrenagem	eje y engranaje
72	16F000012	2	Plug	bouchon	Stopfen	bujão	tapón
73	238493	1	Housing	botier	Gehuse	carcaça	carcasa
74	230469	2	Bearing	palier	Lager	mancal	cojinete
75	238500	1	Gear	engrenage	Zahnrad	engrenagem	engranaje
76	17C000824	5	Cap screw	vis à tête	Kopfschraube	parafuso de cabeça	tornillo de presión
77	4E000008	5	Lockwasher	rondelle frein	Sicherungsscheibe	arruela de pressão	arandela seguridad
78	106357	2	Thrust washer	rondelle pouss	Ritzeldruck	arruela empuxo	arandela empuje
9	238499	1	Shaft	arbre	Welle	ávore	árbol
0	238503	1	Spacer	entretoise	Distanzteil	espaçador	espaciador
81	17C000620	4	Cap screw	vis à tête	Kopfschraube	parafuso de cabeça	tornillo de presión
82	25K040116	1	O-ring	joint torique	O Ring	anel-O	anillo-O
83	239174	1	Sprag assy	ass de bras danc	Bremsklotzeinheit	conj de calços	conjunto del calzo
84	239175	1	Washer	rondelle	Scheibe	arruela	arandela
85	239173	1	Cap	chapeau	Kappe	tampa	tapa
86	237972	1	Bearing	palier	Lager	mancal	cojinete
87	662003	1	Ring	anneau	Ring	anel	anillo
88	241593	1	Oil seal	jnt étanchéité huile	Öldichtung	vedação de óleo	sello de aceite
89	231059	1	Input flange	bride entrée	Flansch Eingangs	flange entrada	platina entrada
90	25K040112	1	O-ring	joint torique	O Ring	anel-O	anillo-O
91	216058	1	Nut	écrou	Mutter	porca	tuerca
92	102745	1	Washer	rondelle	Scheibe	arruela	arandela
93	238482	1	Plug	bouchon	Stopfen	bujão	tapón
94	25K030204	1	O-ring	joint torique	O Ring	anel-O	anillo-O
95	663823	1	Ring	anneau	Ring	anel	anillo
96	238480	1	Carrier	porteur	Trger	suporte	soporte
97	30C000820	12	Screw	vis	Schraube	parafuso	tornillo
98	25K041200	1	O-ring	joint torique	O Ring	anel-O	anillo-O
99	238485	1	Cover	couvercle	Deckel	tampa	tapa
100	16F000012	2	Plug	bouchon	Stopfen	bujão	tapón

[1] Inc B, C, & 1→106

[2] Inc 5 & 6

[3] Inc 29 & 50

[4] See B
[4] Voir B
[4] Siehe B
[4] Veja B
[4] Véase B

665GM 541A-101-CAC→541B-524-CAC
665GMGR 543A-101-CAC→543B-511-CAC

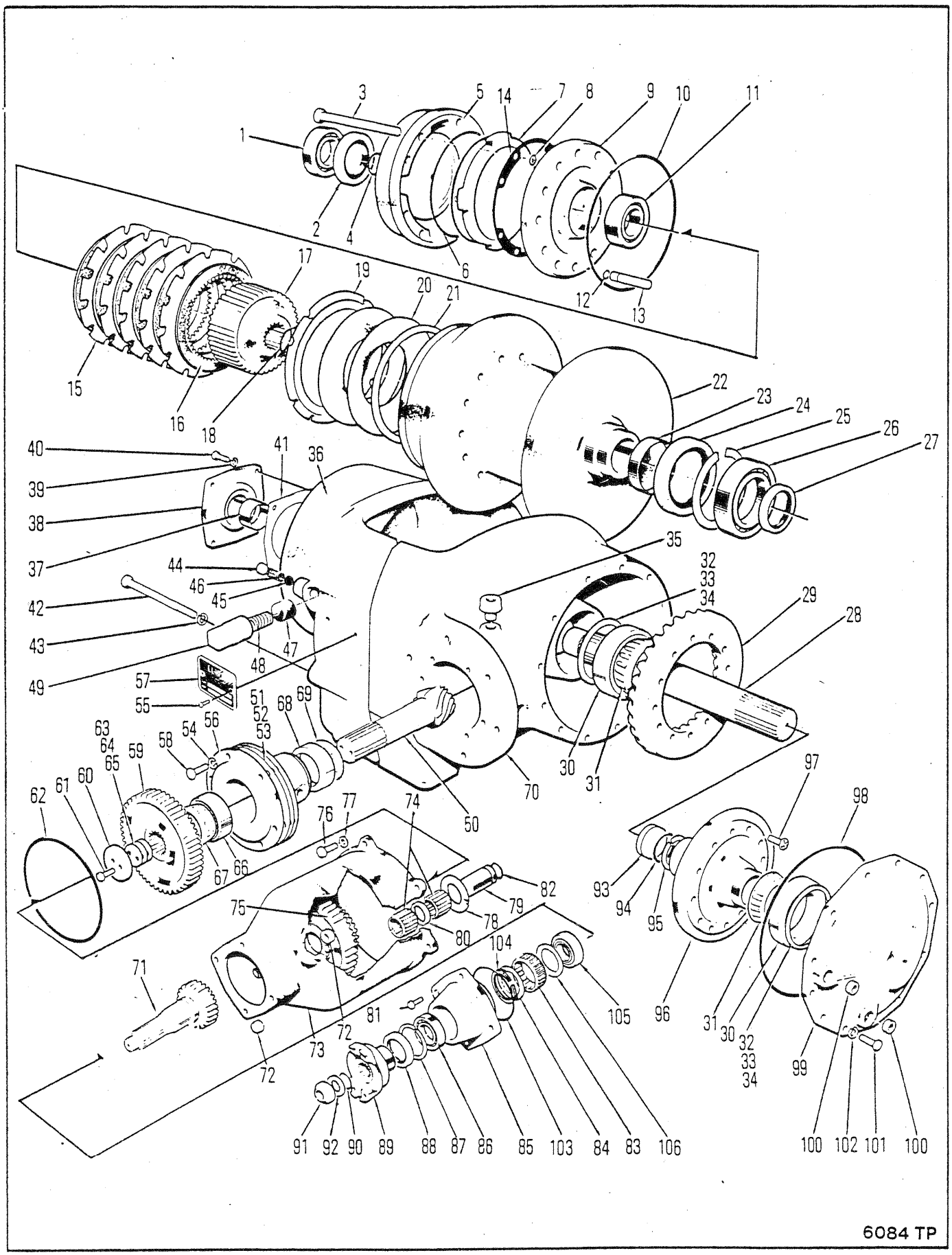
1
2
3
4
5
6
7
8
9
10
11
12
13
14
15
16
17
18
19
20
21
22
23
24
25
26
27
28
29
30
31
32
33
34
35
36
37
38
39
40
41
42
43
44
45
46
47
48
49
50
51
52
53
54
55
56
57
58
59
60
61
62
63
64
65
66
67
68
69
70
71
72
73
74
75
76
77
78
79
80
81
82
84
85
86
87
88
89
90
91
92
93
94
95
96
97
98
99
100
101
102
103
104
105
106
6084 TP

WINCH ASSEMBLY WD200-1
ENSEMBLE DE TREUIL WD200-1
WINDENBAUGRUPPE WD200-1
CONJUNTO GUINCHO WD200-1
ONJUNTO DE GUINCHE WD200-1

No.	Part No.	Qty	Description	Description	Benennung	Descrição	Descripción
101	**17C000824**	12	Bolt	boulon	Bolzen	parafuso	bulón
102	**4E000008**	12	Lockwasher	rondelle frein	Sicherungsscheibe	arruela de pressão	arandela seguridad
103	**25K040416**	1	O ring	joint torique	O ring	anel-O	anillo-O
104	**669863**	1	Ring	anneau	Ring	anel	anillo
105	**990694**	1	Bearing	palier	Lager	mancal	cojinete
106	**239176**	1	Washer	rondelle	Scheibe	arruela	arandela

[1] Inc B, C, & 1➡106

[2] Inc 5 & 6

[3] Inc 29 & 50

[4] See B
[4] Voir B
[4] Siehe B
[4] Veja B
[4] Véase B

665GM 541A-101-CAC➡541B-524-CAC
665GMGR 543A-101-CAC➡543B-511-CAC

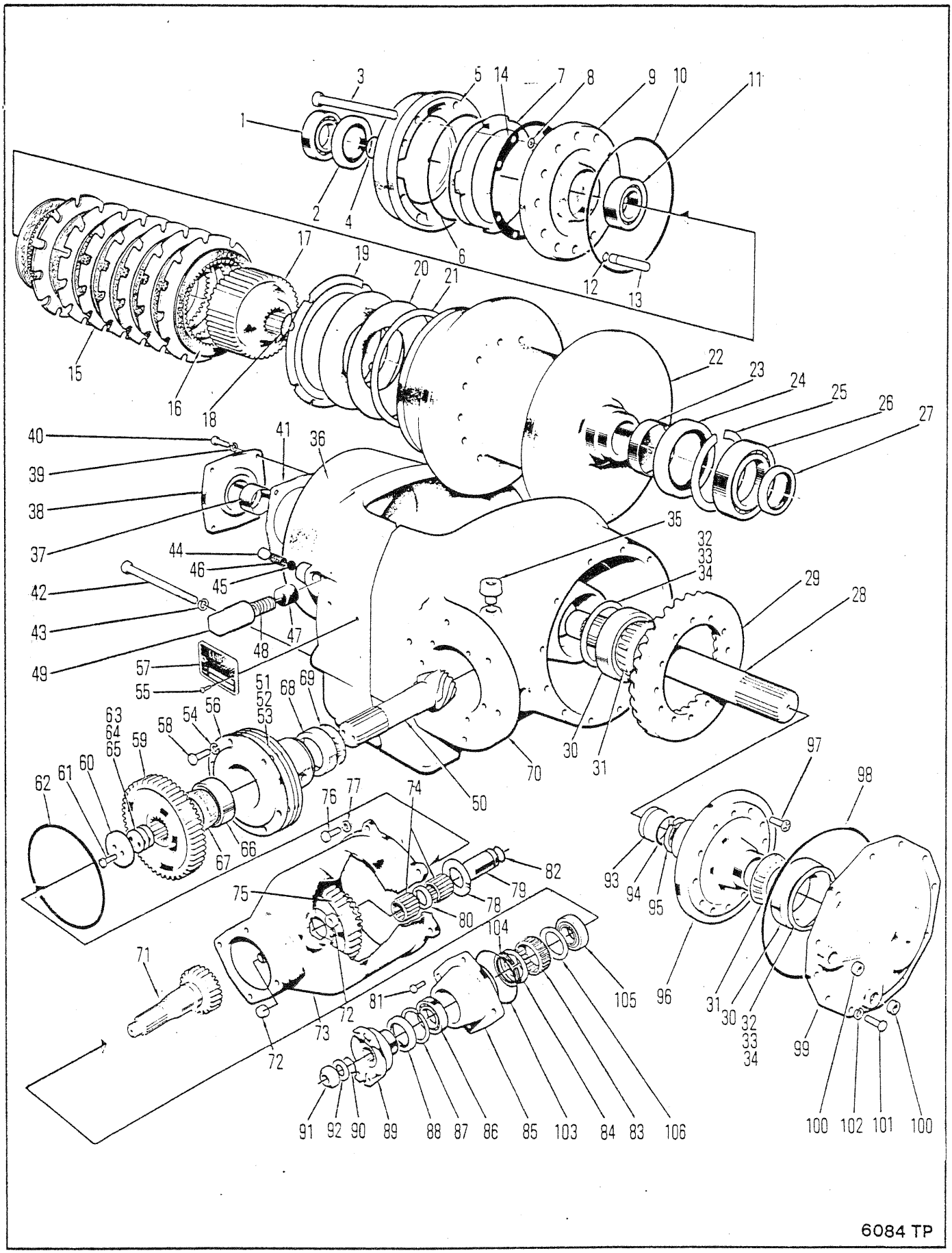
1
2
3
4
5
6
7
8
9
10
11
12
13
14
15
16
17
18
19
20
21
22
23
24
25
26
27
28
29
30
31
32
33
34
35
36
37
38
39
40
41
42
43
44
45
46
47
48
49
50
51
52
53
54
55
56
57
58
59
60
61
62
63
64
65
66
67
68
69
70
71
72
73
74
75
76
77
78
79
80
81
82
83
84
85
86
87
88
89
90
91
92
93
94
95
96
97
98
99
100
101
102
103
104
105
106
6084 TP

WINCH ASSEMBLY WD200-5
ENSEMBLE DE TREUIL WD200-5
WINDENBAUGRUPPE WD200-5
CONJUNTO GUINCHO WD200-5
ONJUNTO DE GUINCHE WD200-5

No.	Part No.	Qty	Description	Description	Benennung	Descrição	Descripción
A	[1,5]---------	1	Winch assy	treuil ens	Winde vollst	guincho conj	guinche conj
B	[2]802070	1	Kit	jeu	Satz	jogo	juego
1	239965	1	Bearing	palier	Lager	mancal	cojinete
2	225763	1	Oil seal	jnt étanchéité huile	Öldichtung	vedação de óleo	sello de aceite
3	242434	8	Bolt	boulon	Bolzen	parafuso	bulón
4	233894	1	Ring	anneau	Ring	anel	anillo
5	240230	1	Housing	botier	Gehuse	carcaça	carcasa
6	239962	1	O-ring	joint torique	O Ring	anel-O	anillo-O
7	238466	1	Piston	piston	Kolben	pistão	pistón
8	25K030020	8	O-ring	joint torique	O Ring	anel-O	anillo-O
9	238464	1	Plate	plaque	Platte	placa	placa
10	25K041016	1	O-ring	joint torique	O Ring	anel-O	anillo-O
11	239967	1	Bearing	palier	Lager	mancal	cojinete
12	239963	4	O-ring	joint torique	O Ring	anel-O	anillo-O
13	243083	4	Pin	goupille	Stift	pino	pasador
14	239964	1	Gasket	garniture	Dichtung	gaxeta	empaquetadura
15	240133	7	Disc-outer .060in	disqu extrieur 1,5mm	Scheibe, aussen 1,5 mm	disco exterior 1,5 mm	disco externo 1,5 mm
16	232628	8	Disc-inner	disque interieur	Scheibe innen	disco interior	disco interno
17	238459	1	Hub	moyeu	Nabe	cubo	cubo
18	238460	1	Retaining ring	bague darrēt	Haltering	anel retentor	anillo de retención
19	244261	1	End plate	plaque dextrémité	Endplatte	placa terminal	placa extrema
20	238461	2	Spring	ressort	Feder	mola	resorte
21	243081	-	Shim	cale	Beilage	calço	planchita
22	240866	1	Cable Drum Assy	ass câb du tam	Kabeltrommeleinheit	cj tambor do cabo	disp tambor cable
23	238491	1	Sleeve	manchon	Muffe	luva	manguito
24	112055	1	Oil seal	jnt étanchéité huile	Öldichtung	vedação de óleo	sello de aceite
25	507691	1	Ring	anneau	Ring	anel	anillo
26	239966	1	Bearing	palier	Lager	mancal	cojinete
27	234761	1	Oil seal	jnt étanchéité huile	Öldichtung	vedação de óleo	sello de aceite
28	238481	1	Shaft	arbre	Welle	ávore	árbol
29	[3]244937	1	Rng gear&pin set	ens cour dentée goup	Tellerrad&Ritzsatz	jogo coroa&pinhão	jg corona&pasador
30	238483	1	Cup	cuvette	Schale	capa	cubeta
31	238484	1	Cone	cône	Kegel	cone	cono
32	238486	-	Shim .004	cale-0,10MM	Beilage-0,10MM	calço-0,10MM	planchita-0,10MM
33	238487	-	Shim .007	cale-0,18MM	Beilage-0,18MM	calço-0,18MM	planchita-0,18MM
34	238488	-	Shim .010	cale-0,25MM	Beilage-0,25MM	calço-0,25MM	planchita-0,25MM
35	238535	1	Breather assy	souffleur	Entlüftereinheit	conj de respirador	conj respirador

[1] Inc 1➡106

[2] Inc 5 & 6

[3] Inc 50

[4] See 29
[4] Voir 29
[4] Siehe 29
[4] Veja 29
[4] Véase 29

[5] No longer available. For service replacement, see Group A 6 50100.
[5] Plus disponible. Pour le remplacement, voir groupe A 6 50100.
[5] Nicht mehr erhältlich. Zum Ersatz siehe man Gruppe A 6 50100.
[5] Não disponibilidade. Para reposição veja grupo A 6 50100.
[5] No se produce más. Para el servicio de reemplazo, ver grupo A 6 50100.

665GM 541B-525-CAC➡541G-305-CAC
665GMGR 543B-512-CAC➡543E-9999-CAC 558F-101-CAC➡558F-9999-CAC

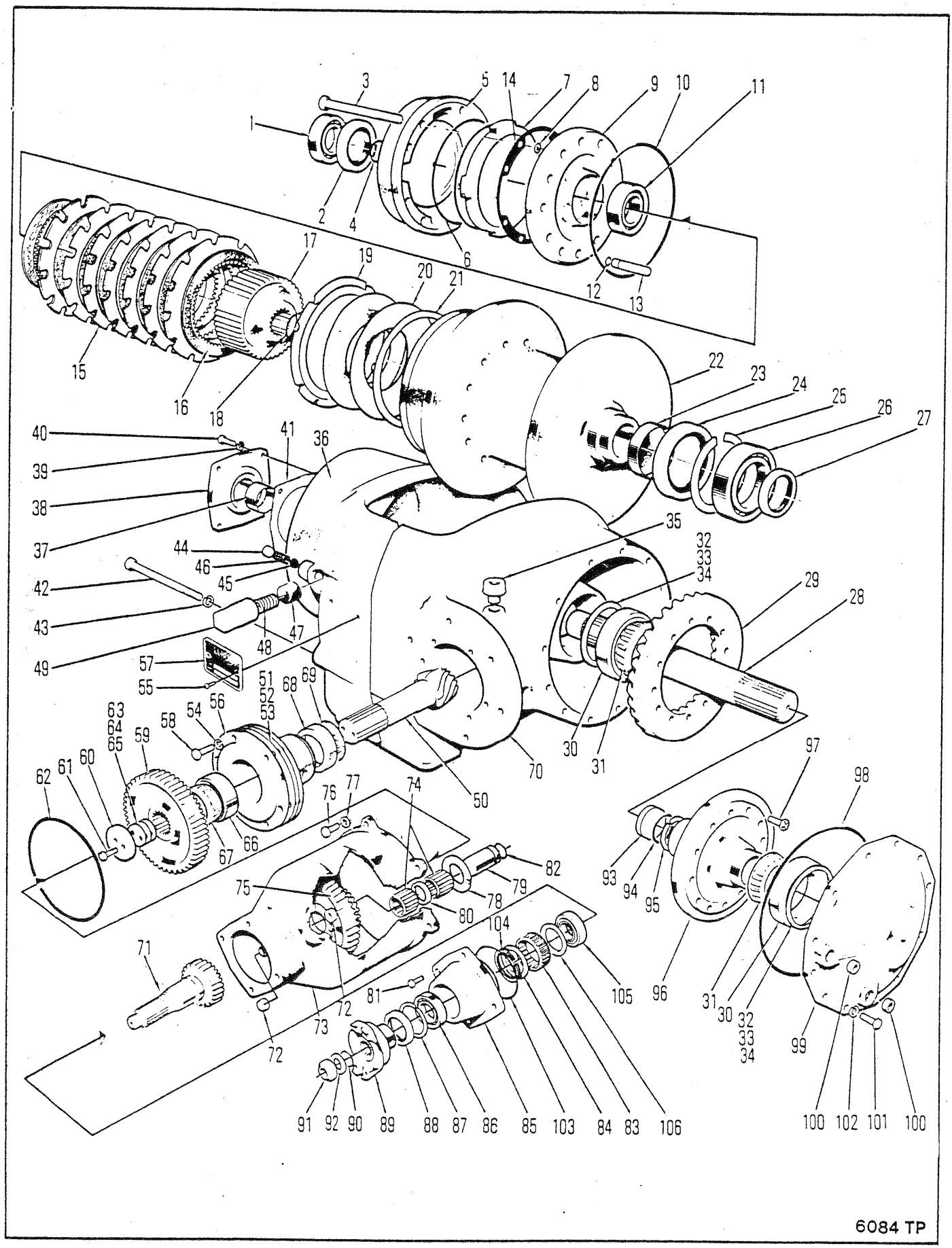
1
2
3
4
5
6
7
8
9
10
11
12
13
14
15
16
17
18
19
20
21
22
23
24
25
26
27
28
29
30
31
32
33
34
35
36
37
38
39
40
41
42
43
44
45
46
47
48
49
50
51
52
53
54
55
56
57
58
59
60
61
62
63
64
65
66
67
68
69
70
71
72
73
74
75
76
77
78
79
80
81
82
83
84
85
86
87
88
89
90
91
92
93
94
95
96
97
98
99
100
101
102
103
104
105
106
6084 TP

WINCH ASSEMBLY WD200-5
ENSEMBLE DE TREUIL WD200-5
WINDENBAUGRUPPE WD200-5
CONJUNTO GUINCHO WD200-5
ONJUNTO DE GUINCHE WD200-5

No.	Part No.	Qty	Description	Description	Benennung	Descrição	Descripción
36	238529	1	Housing	botier	Gehuse	carcaça	carcasa
37	238471	1	Sleeve	manchon	Muffe	luva	manguito
38	244940	1	Sleeve assy	manchon ens	Muffe vollst	luva conj	manguito conj
39	4E000006	4	Lockwasher	rondelle frein	Sicherungsscheibe	arruela de pressão	arandela seguridad
40	17C000620	4	Bolt	boulon	Bolzen	parafuso	bulón
41	238468	1	Gasket	garniture	Dichtung	gaxeta	empaquetadura
42	17C010104	5	Bolt	boulon	Bolzen	parafuso	bulón
43	4E000010	5	Lockwasher	rondelle frein	Sicherungsscheibe	arruela de pressão	arandela seguridad
44	16F000006	1	Plug	bouchon	Stopfen	bujão	tapón
45	232947	1	Lock	serrure	Schloss	fechadura	cerradura
46	201413	1	Spring	ressort	Feder	mola	resorte
47	232904	1	Button	bouton	Knopf	botão	botón
48	232903	1	Spring	ressort	Feder	mola	resorte
49	238458	1	Bolt	boulon	Bolzen	parafuso	bulón
50	[4]------	1	Shaft	arbre	Welle	ávore	árbol
51	238473	-	Shim	cale	Beilage	calço	planchita
52	238474	-	Shim	cale	Beilage	calço	planchita
53	238475	-	Shim	cale	Beilage	calço	planchita
54	4E000008	6	Lockwasher	rondelle frein	Sicherungsscheibe	arruela de pressão	arandela seguridad
55	207873	2	Screw	vis	Schraube	parafuso	tornillo
56	238472	1	Carrier	porteur	Trger	suporte	soporte
57	221391	1	Name plate	plaque duconstructr	Namensschild	placa do nome	placa de nombre
58	17C000824	6	Cap screw	vis à tête	Kopfschraube	parafuso de cabeça	tornillo de presión
59	238476	1	Gear	engrenage	Zahnrad	engrenagem	engranaje
60	238477	1	Retainer	arrêtoir	Halterung	retentor	retén
61	17C000724	2	Cap screw	vis à tête	Kopfschraube	parafuso de cabeça	tornillo de presión
62	25K040724	1	O-ring	joint torique	O Ring	anel-O	anillo-O
63	231283	-	Shim	cale	Beilage	calço	planchita
4	231284	-	Shim	cale	Beilage	calço	planchita
5	231285	-	Shim	cale	Beilage	calço	planchita
66	856250	1	Cup	cuvette	Schale	capa	cubeta
67	654141	1	Cone	cône	Kegel	cone	cono
68	658740	1	Cup	cuvette	Schale	capa	cubeta
69	658977	1	Cone	cône	Kegel	cone	cono
70	238456	1	Housing	botier	Gehuse	carcaça	carcasa
71	239170	1	Shaft & gear	arbre et engrenage	Welle & Zahnrad	eixo e engrenagem	eje y engranaje
72	16F000012	2	Plug	bouchon	Stopfen	bujão	tapón
73	238493	1	Housing	botier	Gehuse	carcaça	carcasa
74	230469	2	Bearing	palier	Lager	mancal	cojinete
75	238500	1	Gear	engrenage	Zahnrad	engrenagem	engranaje
76	17C000824	5	Cap screw	vis à tête	Kopfschraube	parafuso de cabeça	tornillo de presión
77	4E000008	5	Lockwasher	rondelle frein	Sicherungsscheibe	arruela de pressão	arandela seguridad
78	106357	2	Thrust washer	rondelle pouss	Ritzeldruck	arruela empuxo	arandela empuje
79	238499	1	Shaft	arbre	Welle	ávore	árbol
80	238503	1	Spacer	entretoise	Distanzteil	espaçador	espaciador

[1] Inc 1➡106

[2] Inc 5 & 6

[3] Inc 50

[4] See 29
[4] Voir 29
[4] Siehe 29
[4] Veja 29
[4] Véase 29

[5] No longer available. For service replacement, see Group A 6 50100.
[5] Plus disponible. Pour le remplacement, voir groupe A 6 50100.
[5] Nicht mehr erhältlich. Zum Ersatz siehe man Gruppe A 6 50100.
[5] Não disponibilidade. Para reposição veja grupo A 6 50100.
[5] No se produce más. Para el servicio de reemplazo, ver grupo A 6 50100.

665GM 541B-525-CAC➡541G-305-CAC
665GMGR 543B-512-CAC➡543E-9999-CAC 558F-101-CAC➡558F-9999-CAC

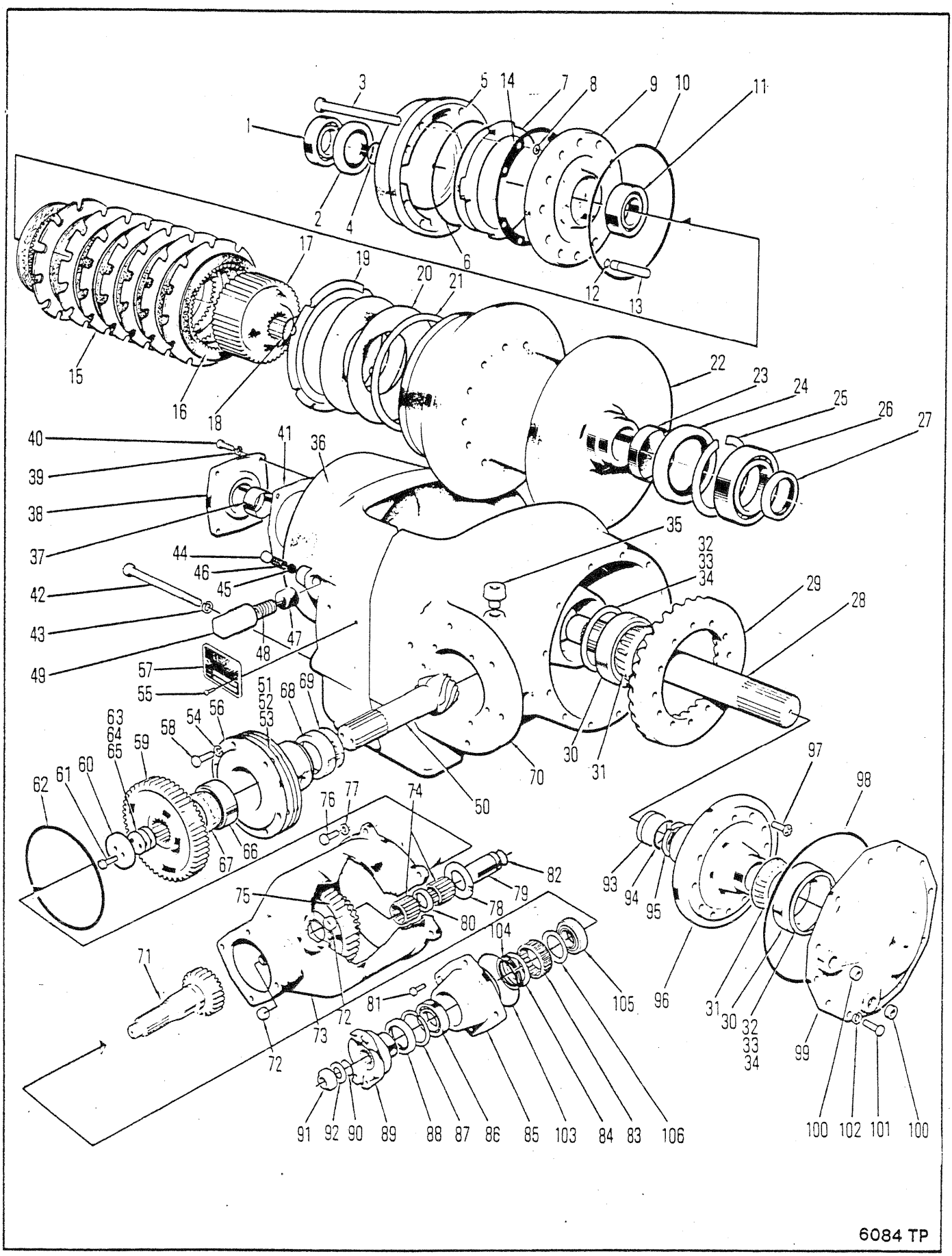
1
2
3
4
5
6
7
8
9
10
11
12
13
14
15
16
17
18
19
20
21
22
23
24
25
26
27
28
29
30
31
32
33
34
35
36
37
38
39
40
41
42
43
44
45
46
47
48
49
50
51
52
53
54
55
56
57
58
59
60
61
62
63
64
65
66
67
68
69
70
71
72
73
74
75
76
77
78
79
80
81
82
83
84
85
86
87
88
89
90
91
92
93
94
95
96
97
98
99
100
101
102
103
104
105
106
6084 TP

WINCH ASSEMBLY WD200-5
ENSEMBLE DE TREUIL WD200-5
WINDENBAUGRUPPE WD200-5
CONJUNTO GUINCHO WD200-5
ONJUNTO DE GUINCHE WD200-5

No.	Part No.	Qty	Description	Description	Benennung	Descrição	Descripción
81	17C000620	4	Bolt	boulon	Bolzen	parafuso	bulón
82	25K040116	1	O-ring	joint torique	O Ring	anel-O	anillo-O
83	239174	1	Sprag assy	ass de bras danc	Bremsklotzeinheit	conj de calços	conjunto del calzo
84	239175	1	Washer	rondelle	Scheibe	arruela	arandela
85	239173	1	Cap	chapeau	Kappe	tampa	tapa
86	237972	1	Bearing	palier	Lager	mancal	cojinete
87	662003	1	Ring	anneau	Ring	anel	anillo
88	241593	1	Oil seal	jnt étanchéité huile	Öldichtung	vedação de óleo	sello de aceite
89	231059	1	Flange	bride	Flansch	flange	brida
90	25K040112	1	O-ring	joint torique	O Ring	anel-O	anillo-O
91	216058	1	Nut	écrou	Mutter	porca	tuerca
92	102745	1	Washer	rondelle	Scheibe	arruela	arandela
93	238482	1	Plug	bouchon	Stopfen	bujão	tapón
94	25K030204	1	O-ring	joint torique	O Ring	anel-O	anillo-O
95	663823	1	Ring	anneau	Ring	anel	anillo
96	238480	1	Carrier	porteur	Trger	suporte	soporte
97	30C000820	12	Screw	vis	Schraube	parafuso	tornillo
98	25K041200	1	O-ring	joint torique	O Ring	anel-O	anillo-O
99	238485	1	Cover	couvercle	Deckel	tampa	tapa
100	16F000012	2	Plug	bouchon	Stopfen	bujão	tapón
101	17C000824	12	Bolt	boulon	Bolzen	parafuso	bulón
102	4E000008	12	Lockwasher	rondelle frein	Sicherungsscheibe	arruela de pressão	arandela seguridad
103	25K040416	1	O ring	joint torique	O ring	anel-O	anillo-O
104	669863	1	Ring	anneau	Ring	anel	anillo
105	990694	1	Bearing	palier	Lager	mancal	cojinete
106	239176	1	Washer	rondelle	Scheibe	arruela	arandela

[1] Inc 1➡106

[2] Inc 5 & 6

[3] Inc 50

[4] See 29
[4] Voir 29
[4] Siehe 29
[4] Veja 29
[4] Véase 29

[5] No longer available. For service replacement, see Group A 6 50100.
[5] Plus disponible. Pour le remplacement, voir groupe A 6 50100.
[5] Nicht mehr erhältlich. Zum Ersatz siehe man Gruppe A 6 50100.
[5] Não disponibilidade. Para reposição veja grupo A 6 50100.
[5] No se produce más. Para el servicio de reemplazo, ver grupo A 6 50100.

665GM 541B-525-CAC➡541G-305-CAC
665GMGR 543B-512-CAC➡543E-9999-CAC 558F-101-CAC➡558F-9999-CAC

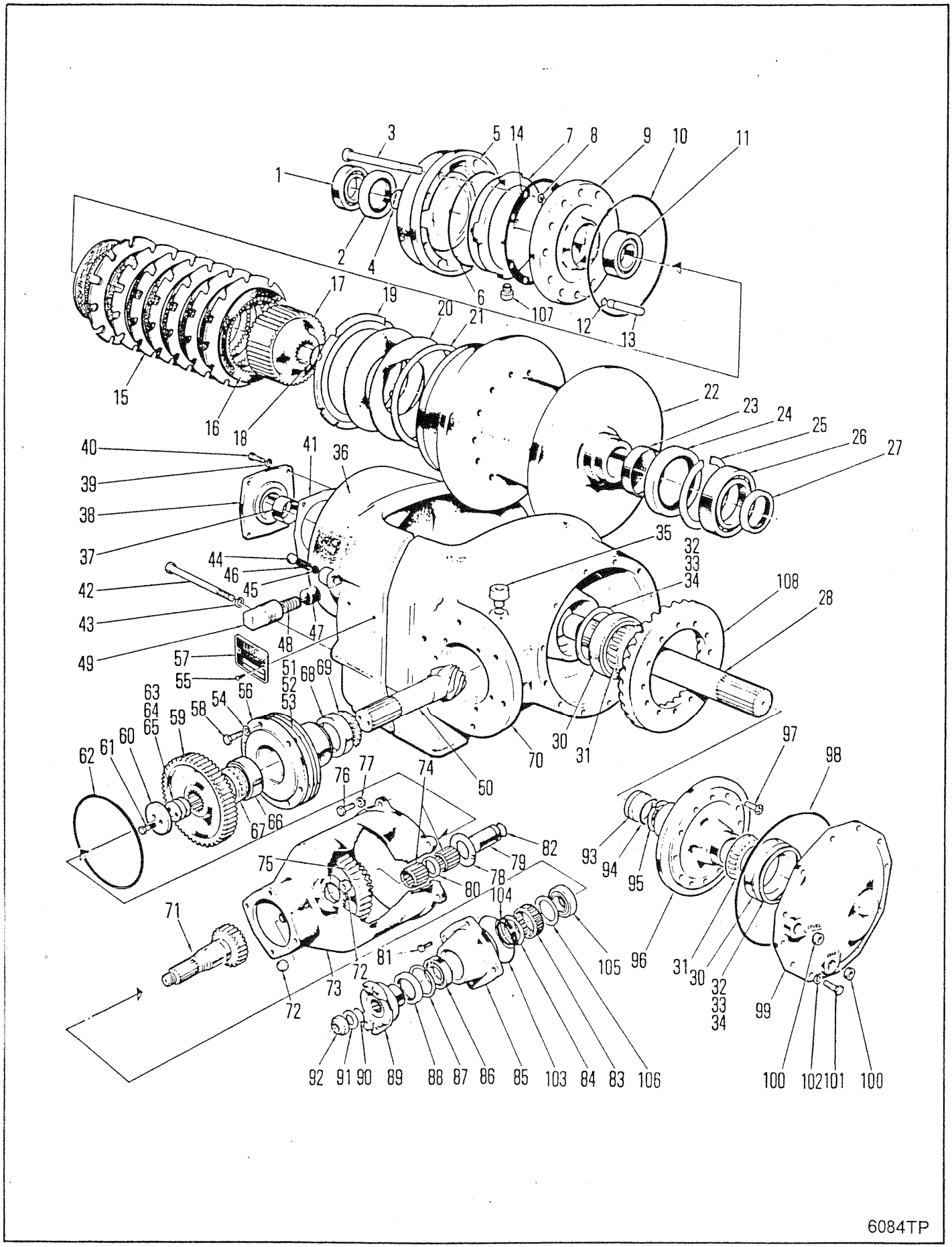
1
2
3
4
5
6
7
8
9
10
11
12
13
14
15
16
17
18
19
20
21
22
23
24
25
26
27
28
30
31
32
33
34
35
36
37
38
39
40
41
42
43
44
45
46
47
48
49
50
51
52
53
54
55
56
57
58
59
60
61
62
63
64
65
66
67
68
69
70
71
72
73
74
75
76
77
78
79
80
81
82
83
84
85
86
87
88
89
90
91
92
93
94
95
96
97
98
99
100
101
102
103
104
105
106
107
108
6084TP

WINCH ASSEMBLY WD200-10
ENSEMBLE DE TREUIL WD200-10
WINDENBAUGRUPPE WD200-10
CONJUNTO GUINCHO WD200-10
ONJUNTO DE GUINCHE WD200-10

No.	Part No.	Qty	Description	Description	Benennung	Descrição	Descripción
A	[1]289315	1	Winch assy	treuil ens	Winde vollst	guincho conj	guinche conj
B	[2]802070	1	Kit	jeu	Satz	jogo	juego
C	[3]238478	1	Ring gear	couronne dentée	Zahnkranz	corõa	corona
1	239965	1	Bearing	palier	Lager	mancal	cojinete
2	225763	1	Oil seal	jnt étanchéité huile	Öldichtung	vedação de óleo	sello de aceite
3	242434	8	Bolt	boulon	Bolzen	parafuso	bulón
4	233894	1	Ring	anneau	Ring	anel	anillo
5	240230	1	Housing	botier	Gehuse	carcaça	carcasa
6	239962	1	O-ring	joint torique	O Ring	anel-O	anillo-O
7	238466	1	Piston	piston	Kolben	pistão	pistón
8	25K030020	8	O-ring	joint torique	O Ring	anel-O	anillo-O
9	238464	1	Plate	plaque	Platte	placa	placa
10	25K041016	1	O-ring	joint torique	O Ring	anel-O	anillo-O
11	239967	1	Bearing	palier	Lager	mancal	cojinete
12	239963	4	O-ring	joint torique	O Ring	anel-O	anillo-O
13	243083	4	Pin	goupille	Stift	pino	pasador
14	239964	1	Gasket	garniture	Dichtung	gaxeta	empaquetadura
15	240133	7	Disc-outer .060in	disqu extrieur 1,5mm	Scheibe, aussen 1,5 mm	disco exterior 1,5 mm	disco externo 1,5 mm
16	232628	8	Disc-inner	disque interieur	Scheibe innen	disco interior	disco interno
17	238459	1	Hub	moyeu	Nabe	cubo	cubo
18	238460	1	Retaining ring	bague darrêt	Haltering	anel retentor	anillo de retención
19	243082	1	End plate	plaque dextrémité	Endplatte	placa terminal	placa extrema
20	238461	2	Spring	ressort	Feder	mola	resorte
21	243081	-	Shim	cale	Beilage	calço	planchita
22	240866	1	Cable Drum Assy	ass câb du tam	Kabeltrommeleinheit	cj tambor do cabo	disp tambor cable
23	238491	1	Sleeve	manchon	Muffe	luva	manguito
24	112055	1	Oil seal	jnt étanchéité huile	Öldichtung	vedação de óleo	sello de aceite
25	507691	1	Ring	anneau	Ring	anel	anillo
6	239966	1	Bearing	palier	Lager	mancal	cojinete
27	234761	1	Oil seal	jnt étanchéité huile	Öldichtung	vedação de óleo	sello de aceite
28	238481	1	Shaft	arbre	Welle	ávore	árbol
29	†743835	2	Pin	goupille	Stift	pino	pasador
30	238483	1	Cup	cuvette	Schale	capa	cubeta
31	238484	1	Cone	cône	Kegel	cone	cono
32	§238486	-	Shim .004	cale-0,10MM	Beilage-0,10MM	calço-0,10MM	planchita-0,10MM
33	§238487	-	Shim .007	cale-0,18MM	Beilage-0,18MM	calço-0,18MM	planchita-0,18MM
34	§238488	-	Shim .010	cale-0,25MM	Beilage-0,25MM	calço-0,25MM	planchita-0,25MM
35	238535	1	Breather assy	souffleur	Entlüftereinheit	conj de respirador	conj respirador
36	238529	1	Housing	botier	Gehuse	carcaça	carcasa
37	238471	1	Sleeve	manchon	Muffe	luva	manguito
38	[5]238469	1	Cap assy	ass du couvercle	Kappeneinheit	conj da tampa	dispositivo de tapa
39	4E000006	4	Lockwasher	rondelle frein	Sicherungsscheibe	arruela de pressão	arandela seguridad
40	17C000620	4	Bolt	boulon	Bolzen	parafuso	bulón
41	238468	1	Gasket	garniture	Dichtung	gaxeta	empaquetadura
42	17C010104	5	Bolt	boulon	Bolzen	parafuso	bulón
43	4E000010	5	Lockwasher	rondelle frein	Sicherungsscheibe	arruela de pressão	arandela seguridad
44	16F000006	1	Plug	bouchon	Stopfen	bujão	tapón
45	232947	1	Lock	serrure	Schloss	fechadura	cerradura

[1] Inc B, C, & 1➡108

[2] Inc 5 & 6

[3] Inc 50 & 108

[4] See C
[4] Voir C
[4] Siehe C
[4] Veja C
[4] Véase C

[5] Inc 37

665GM 541G-306-CAC➡541G-9999-CAC
665GMGR 558G-101-CAC➡558G-9999-CAC

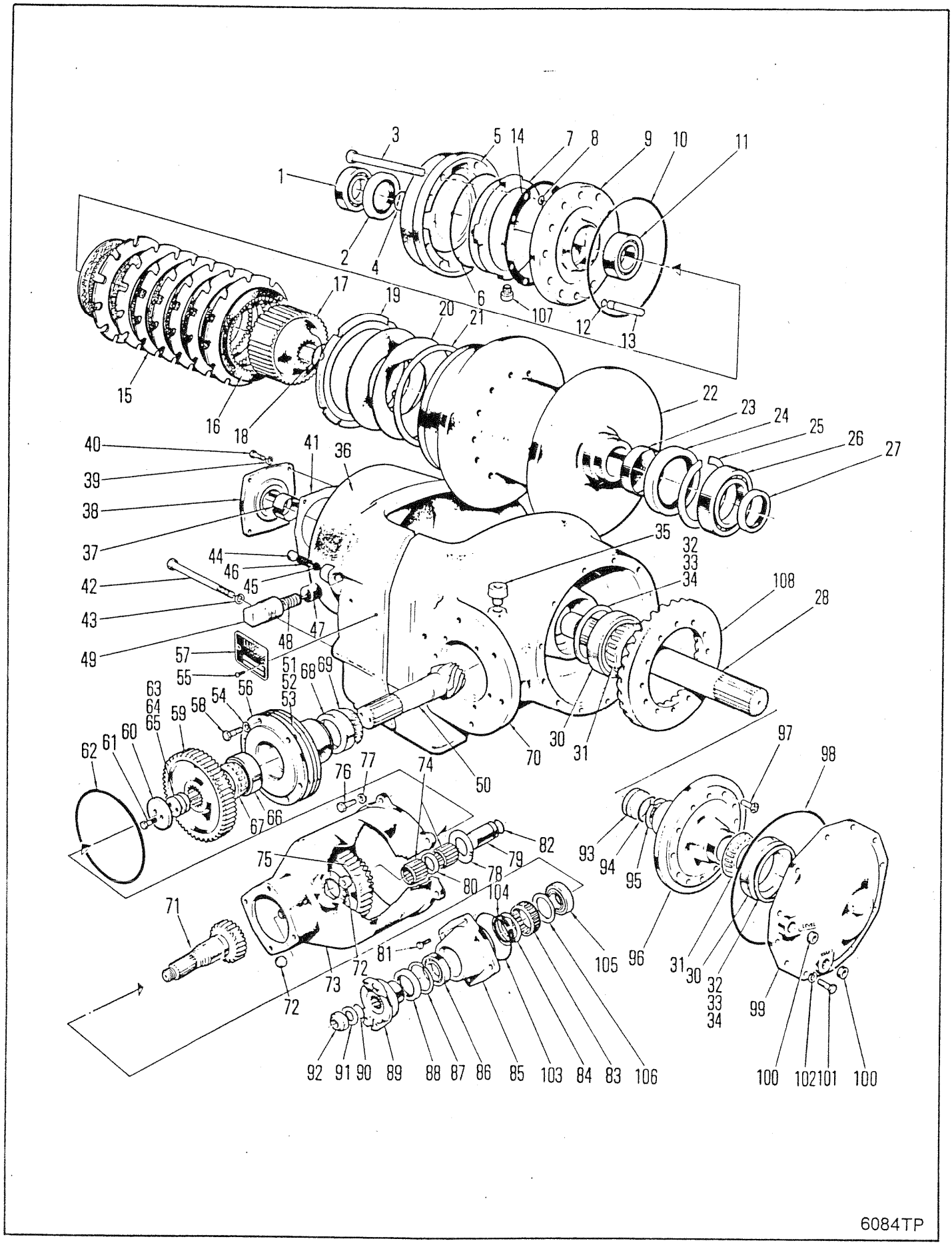
3
5
14
7
8
9
10
11
1
2
4
6
107
12
13
17
19
20
21
15
16
18
22
23
24
25
26
27
40
41
36
39
38
37
35
32
33
34
108
28
44
46
45
42
43
47
48
49
57
55
51
52
53
68
69
63
64
65
59
58
54
56
62
61
60
70
30
31
97
98
76
77
74
50
67
66
82
93
94
95
75
79
78
80
104
71
81
105
96
31
30
32
33
34
99
72
73
92
91
90
89
88
87
86
85
103
84
83
106
100
102
101
100
6084TP

WINCH ASSEMBLY WD200-10
ENSEMBLE DE TREUIL WD200-10
WINDENBAUGRUPPE WD200-10
CONJUNTO GUINCHO WD200-10
ONJUNTO DE GUINCHE WD200-10

No.	Part No.	Qty	Description	Description	Benennung	Descrição	Descripción
46	201413	1	Spring	ressort	Feder	mola	resorte
47	232904	1	Button	bouton	Knopf	botão	botón
48	232903	1	Spring	ressort	Feder	mola	resorte
49	238458	1	Bolt	boulon	Bolzen	parafuso	bulón
50	[4]------	1	Shaft	arbre	Welle	ávore	árbol
51	§238473	-	Shim	cale	Beilage	calço	planchita
52	§238474	-	Shim	cale	Beilage	calço	planchita
53	§238475	-	Shim	cale	Beilage	calço	planchita
54	4E000008	6	Lockwasher	rondelle frein	Sicherungsscheibe	arruela de pressão	arandela seguridad
55	207873	2	Screw	vis	Schraube	parafuso	tornillo
56	238472	1	Carrier	porteur	Trger	suporte	soporte
57	221391	1	Name plate	plaque duconstructr	Namensschild	placa do nome	placa de nombre
58	17C000824	6	Cap screw	vis à tête	Kopfschraube	parafuso de cabeça	tornillo de presión
59	238476	1	Gear	engrenage	Zahnrad	engrenagem	engranaje
60	238477	1	Retainer	arrêtoir	Halterung	retentor	retén
61	17C000724	2	Cap screw	vis à tête	Kopfschraube	parafuso de cabeça	tornillo de presión
62	25K040724	1	O-ring	joint torique	O Ring	anel-O	anillo-O
63	231283	-	Shim	cale	Beilage	calço	planchita
64	231284	-	Shim	cale	Beilage	calço	planchita
65	231285	-	Shim	cale	Beilage	calço	planchita
66	856250	1	Cup	cuvette	Schale	capa	cubeta
67	654141	1	Cone	cône	Kegel	cone	cono
68	658740	1	Cup	cuvette	Schale	capa	cubeta
69	658977	1	Cone	cône	Kegel	cone	cono
70	238456	1	Housing	botier	Gehuse	carcaça	carcasa
71	239170	1	Shaft & gear	arbre et engrenage	Welle & Zahnrad	eixo e engrenagem	eje y engranaje
72	16F000012	2	Plug	bouchon	Stopfen	bujão	tapón
73	238493	1	Housing	botier	Gehuse	carcaça	carcasa
74	230469	2	Bearing	palier	Lager	mancal	cojinete
75	238500	1	Gear	engrenage	Zahnrad	engrenagem	engranaje
76	17C000824	5	Cap screw	vis à tête	Kopfschraube	parafuso de cabeça	tornillo de presión
77	4E000008	5	Lockwasher	rondelle frein	Sicherungsscheibe	arruela de pressão	arandela seguridad
78	106357	2	Thrust washer	rondelle pouss	Ritzeldruck	arruela empuxo	arandela empuje
79	238499	1	Shaft	arbre	Welle	ávore	árbol
80	238503	1	Spacer	entretoise	Distanzteil	espaçador	espaciador
81	17C000620	4	Cap screw	vis à tête	Kopfschraube	parafuso de cabeça	tornillo de presión
82	25K040116	1	O-ring	joint torique	O Ring	anel-O	anillo-O
83	239174	1	Sprag assy	ass de bras danc	Bremsklotzeinheit	conj de calços	conjunto del calzo
84	239175	1	Washer	rondelle	Scheibe	arruela	arandela
85	239173	1	Cap	chapeau	Kappe	tampa	tapa
86	237972	1	Bearing	palier	Lager	mancal	cojinete
87	662003	1	Ring	anneau	Ring	anel	anillo
88	241593	1	Oil seal	jnt étanchéité huile	Öldichtung	vedação de óleo	sello de aceite
89	231059	1	Input flange	bride entrée	Flansch Eingangs	flange entrada	platina entrada
90	25K040112	1	O-ring	joint torique	O Ring	anel-O	anillo-O

[1] Inc B, C, & 1➡108

[2] Inc 5 & 6

[3] Inc 50 & 108

[4] See C
[4] Voir C
[4] Siehe C
[4] Veja C
[4] Véase C

[5] Inc 37

665GM 541G-306-CAC➡541G-9999-CAC
665GMGR 558G-101-CAC➡558G-9999-CAC

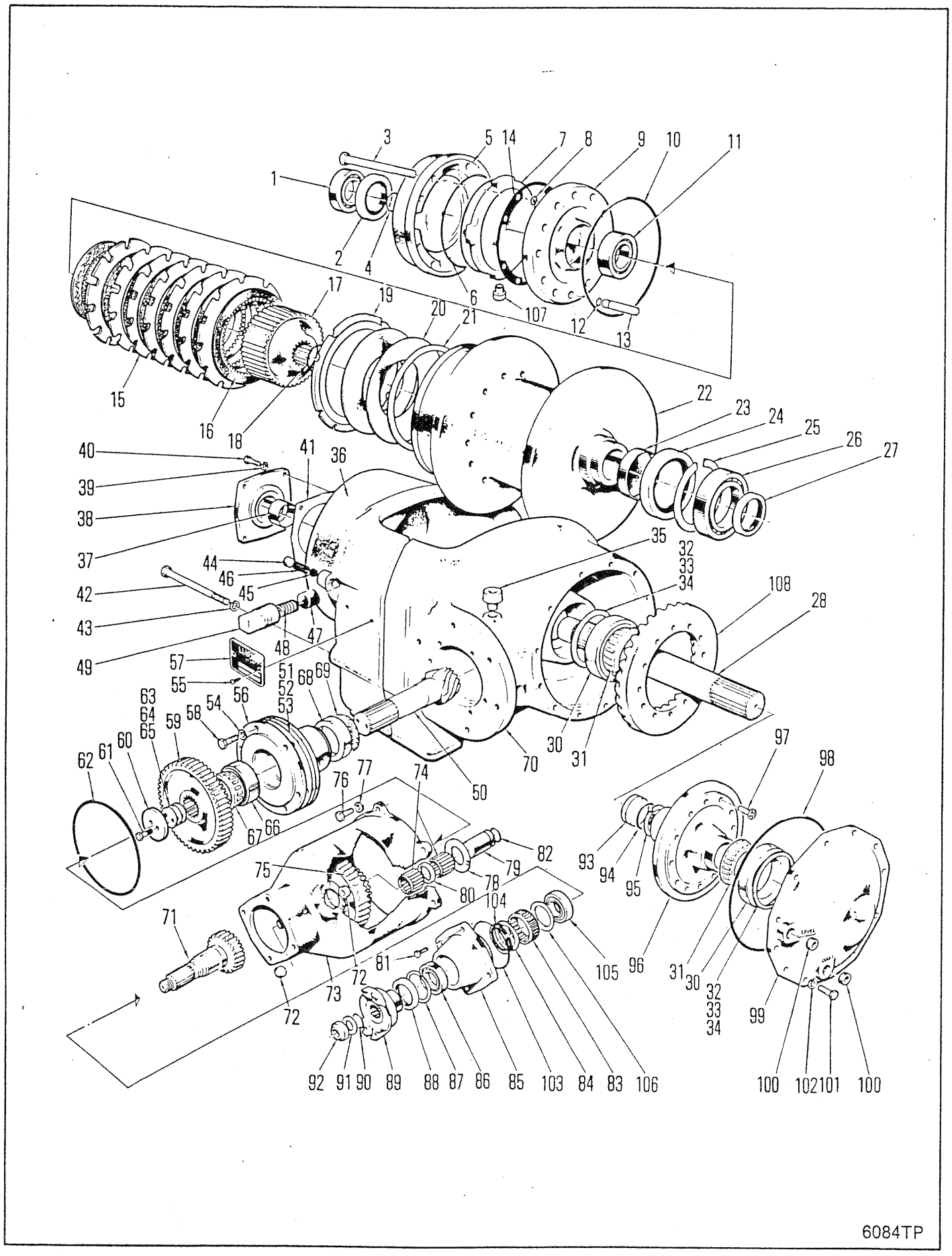
1
2
3
4
5
6
7
8
9
10
11
12
13
14
15
16
17
18
19
20
21
22
23
24
25
26
27
28
30
31
32
33
34
35
36
37
38
39
40
41
42
43
44
45
46
47
48
49
50
51
52
53
54
55
56
57
58
59
60
61
62
63
64
65
66
67
68
69
70
71
72
73
74
75
76
77
78
79
80
81
82
83
84
85
86
87
88
89
90
91
92
93
94
95
96
97
98
99
100
101
102
103
104
105
106
107
108
6084TP

WINCH ASSEMBLY WD200-10
ENSEMBLE DE TREUIL WD200-10
WINDENBAUGRUPPE WD200-10
CONJUNTO GUINCHO WD200-10
CONJUNTO DE GUINCHE WD200-10

No.	Part No.	Qty	Description	Description	Benennung	Descrição	Descripción
91	**216058**	1	Nut	écrou	Mutter	porca	tuerca
92	**102745**	1	Washer	rondelle	Scheibe	arruela	arandela
93	**238482**	1	Plug	bouchon	Stopfen	bujão	tapón
94	**25K030204**	1	O-ring	joint torique	O Ring	anel-O	anillo-O
95	**663823**	1	Ring	anneau	Ring	anel	anillo
96	**238480**	1	Carrier	porteur	Trger	suporte	soporte
97	**30C000820**	12	Screw	vis	Schraube	parafuso	tornillo
98	**25K041200**	1	O-ring	joint torique	O Ring	anel-O	anillo-O
99	**238485**	1	Cover	couvercle	Deckel	tampa	tapa
100	**16F000012**	2	Plug	bouchon	Stopfen	bujão	tapón
101	**17C000824**	12	Bolt	boulon	Bolzen	parafuso	bulón
102	**4E000008**	12	Lockwasher	rondelle frein	Sicherungsscheibe	arruela de pressão	arandela seguridad
103	**25K040416**	1	O ring	joint torique	O ring	anel-O	anillo-O
104	**669863**	1	Ring	anneau	Ring	anel	anillo
105	**990694**	1	Bearing	palier	Lager	mancal	cojinete
106	**239176**	1	Washer	rondelle	Scheibe	arruela	arandela
107	**135065**	1	Breather	reniflard	Entlüfter	respiradouro	respiradero
108	§---------	1	Ring gear	couronne dentée	Zahnkranz	corõa	corona

[1] Inc B, C, & 1➡108

[2] Inc 5 & 6

[3] Inc 50 & 108

[4] See C
[4] Voir C
[4] Siehe C
[4] Veja C
[4] Véase C

ıc 37

665GM 541G-306-CAC➡541G-9999-CAC
665GMGR 558G-101-CAC➡558G-9999-CAC

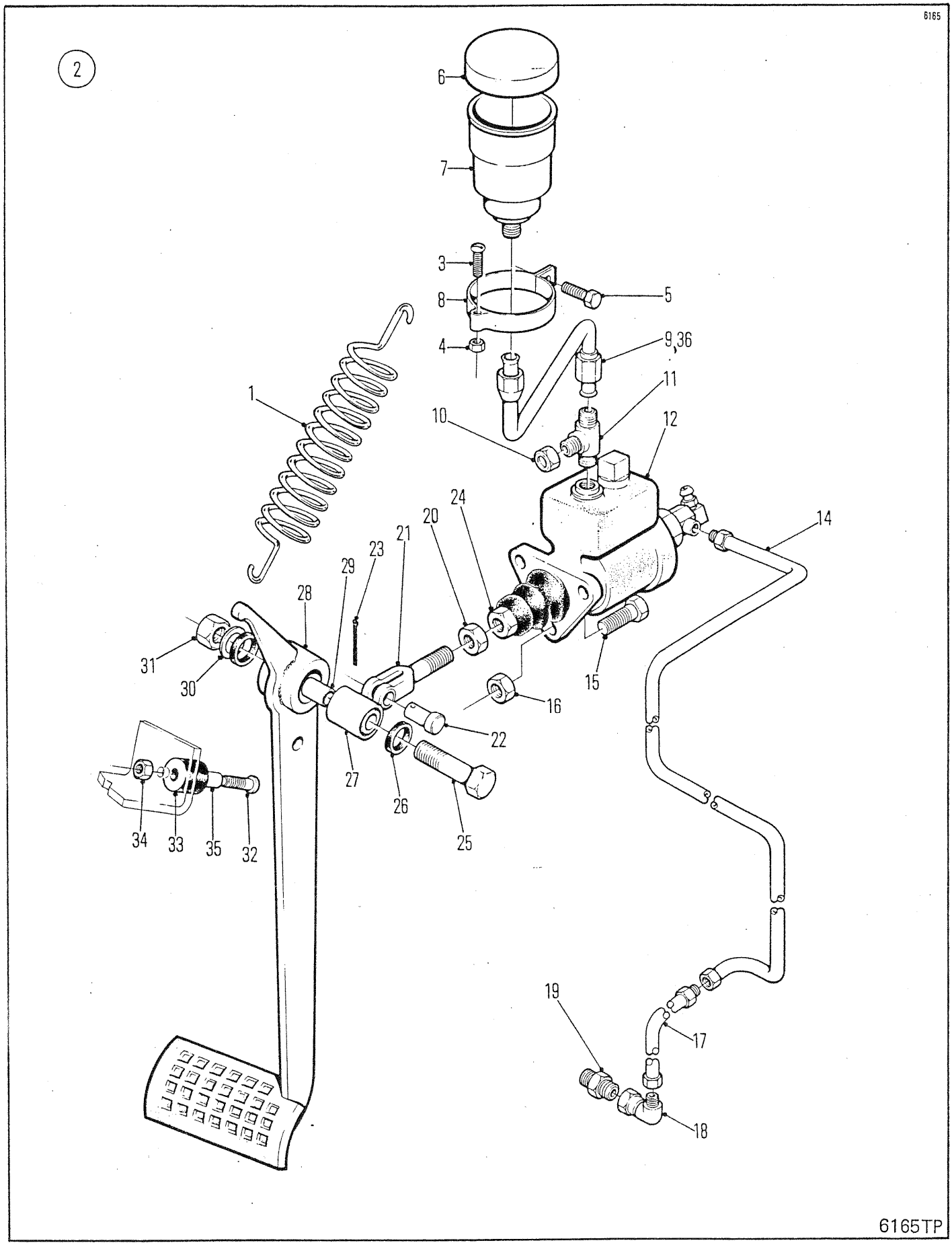
6165
2
6
7
3
8
5
4
9,36
11
1
10
12
24
20
14
21
23
29
28
31
30
15
16
22
27
26
25
34
33
35
32
19
17
18
6165TP

SERVICE BRAKE CONTROLS
COMMANDES DE FREIN STANDARD
STANDARDBREMSENBEDIENUNGEN
COMMANDO DE FREIO DE ESTRADA
ONTROL DE FRENO DE CARRETERA

No.	Part No.	Qty	Description	Description	Benennung	Descrição	Descripción
1	316480	1	Spring	ressort	Feder	mola	resorte
2	[1]1934921	1	Reservoir assy	réservoir ens	Behlter vollst	reservatório conj	depósito conj
3	86G001012	1	Screw	vis	Schraube	parafuso	tornillo
4	14D000010	1	Nut	écrou	Mutter	porca	tuerca
5	84G001606	1	Bolt	boulon	Bolzen	parafuso	bulón
6	5299484	1	Cap	chapeau	Kappe	tampa	tapa
7	1992186	1	Reservoir	réservoir	Behlter	reservatório	depósito
8	1992185	1	Bracket	support	Winkel	grampo	grampa
9	1930311	1	Tube assy	assemblage de tube	Rohreinheit	conjunto de tubos	conjunto del tubo
10	36K000003	1	Cap	chapeau	Kappe	tampa	tapa
11	42K000003	1	Tee	raccord T	T-Verbindungsstück	te	te
12	1925018	1	Master cylinder	mate cylindre	Hauptzylinder	cilindro mestre	cilindro maestro
13	†1992208	1	Repair kit	trousse de reparation	Reparatursatz	conjunto de reparo	juego de reparación
14	1930300	1	Tube assy	assemblage de tube	Rohreinheit	conjunto de tubos	conjunto del tubo
15	17C000624	3	Bolt	boulon	Bolzen	parafuso	bulón
16	85D000006	3	Nut	écrou	Mutter	porca	tuerca
17	1928452	1	Hose	tuyau flexible	Schlauch	mangueira	manguera
18	11K000005	1	Elbow	coude	Winkelrohr	cotovêlo	codo
19	15K000005	1	Connector	raccord	Verbindungsstück	ligador	conector
20	8D000007	1	Nut	écrou	Mutter	porca	tuerca
21	712833	1	Clevis	étrier	Schkel	garfo	horquilla
22	4F008127	1	Clevis pin	goupille chape	Schkelstift	pino garfo	pasador horquilla
23	1F000412	1	Cotter pin	goupille fendue	Splint	contrapino	chaveta dos patos
24	1923978	1	Push rod	tige de pousee	Stosser	tirante de empuxe	barra de empuje
25	17C000848	1	Bolt	boulon	Bolzen	parafuso	bulón
26	1522535	2	Wiper ring	anneau de came	Wischerring	anello limpador	anillo restregador
27	675227	1	Bearing	palier	Lager	mancal	cojinete
28	1930036	1	Pedal assy	ass de la pedale	Pedaleinheit	conj do pedal	disp do pedal
29	1503251	1	Sleeve	manchon	Muffe	luva	manguito
30	561912	1	Flatwasher	rondelle plate	Unterlegscheibe	arruela chata	arandela plana
31	85D000008	1	Nut	écrou	Mutter	porca	tuerca
32	86G001012	1	Screw	vis	Schraube	parafuso	tornillo
33	302568	1	Bumper	butoir	Stossfnger	batente	tope
34	14D000010	1	Nut	écrou	Mutter	porca	tuerca
35	616775	1	Tube	tube	Rohr	tubo	tubo
36	[2]1932519	1	Tube assy	assemblage de tube	Rohreinheit	conjunto de tubos	conjunto del tubo
37	†1934632	1	Gasket	garniture	Dichtung	gaxeta	empaquetadura

[1] Inc 6➡8 & 37

[2] □541B-101-CAC&➡, 543B-101-CAC&➡

665GM 541A-101-CAC➡541C-9999-CAC
665GMGR 543A-101-CAC➡543C-9999-CAC

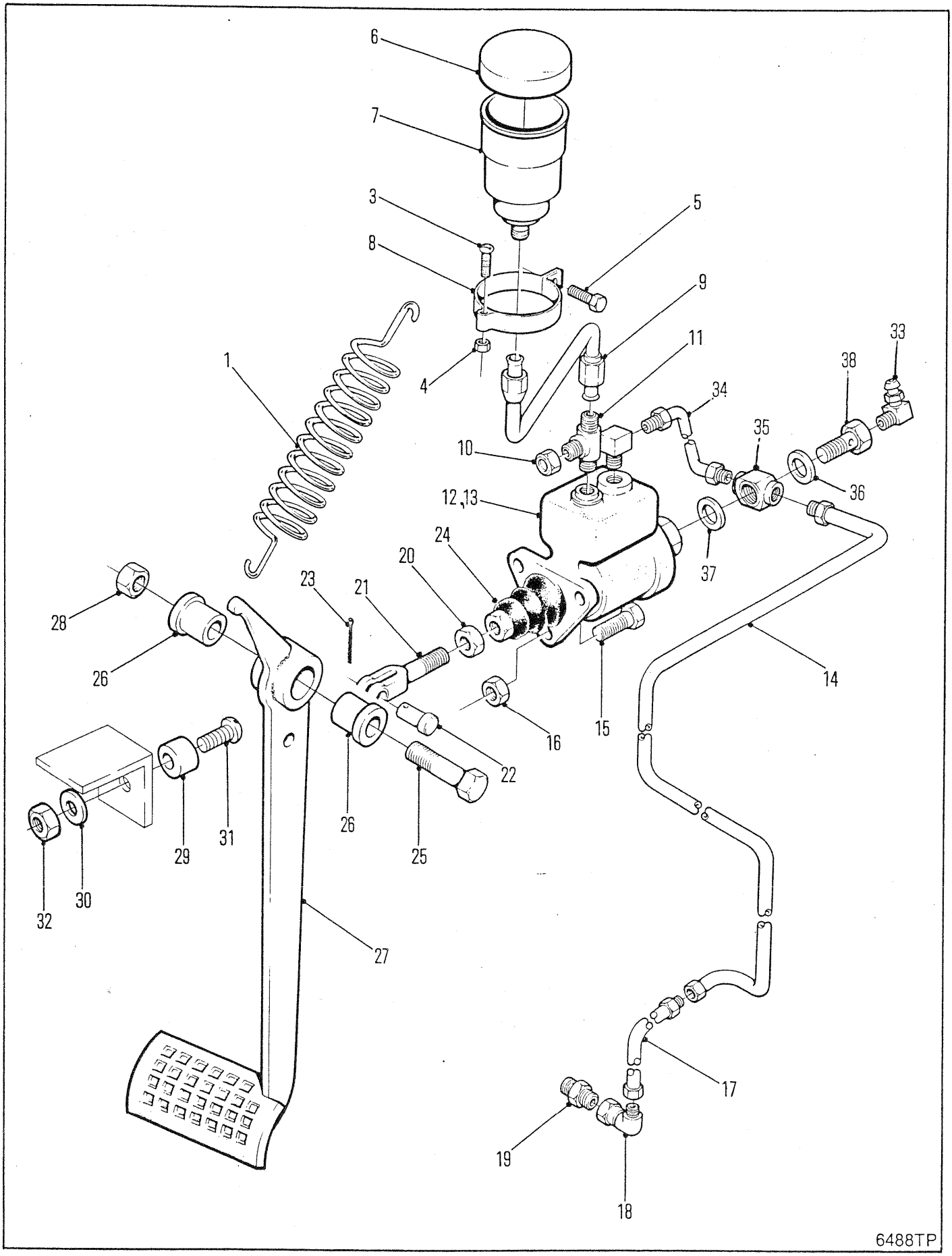
6
7
3
8
5
9
11
33
38
34
35
36
1
4
10
12,13
37
24
20
23
21
28
26
14
16
15
22
26
25
29
31
32
30
27
17
19
18
6488TP

SERVICE BRAKE CONTROLS
COMMANDES DE FREIN STANDARD
STANDARDBREMSENBEDIENUNGEN
COMMANDO DE FREIO DE ESTRADA
ONTROL DE FRENO DE CARRETERA

RANGER

No.	Part No.	Qty	Description	Description	Benennung	Descrição	Descripción
1	316480	1	Spring	ressort	Feder	mola	resorte
2	[1]1934921	1	Reservoir assy	réservoir ens	Behlter vollst	reservatório conj	depósito conj
3	86G001012	1	Screw	vis	Schraube	parafuso	tornillo
4	14D000010	1	Nut	écrou	Mutter	porca	tuerca
5	84G001606	1	Bolt	boulon	Bolzen	parafuso	bulón
6	5299484	1	Cap	chapeau	Kappe	tampa	tapa
7	1992186	1	Reservoir	réservoir	Behlter	reservatório	depósito
8	1992185	1	Bracket	support	Winkel	grampo	grampa
9	1932519	1	Tube assy	assemblage de tube	Rohreinheit	conjunto de tubos	conjunto del tubo
10	36K000003	1	Cap	chapeau	Kappe	tampa	tapa
11	42K000003	1	Tee	raccord T	T-Verbindungsstück	te	te
12	1925018	1	Master cylinder	mate cylindre	Hauptzylinder	cilindro mestre	cilindro maestro
13	†1992208	1	Repair kit	trousse de reparation	Reparatursatz	conjunto de reparo	juego de reparación
14	1930300	1	Tube assy	assemblage de tube	Rohreinheit	conjunto de tubos	conjunto del tubo
15	17C000624	3	Bolt	boulon	Bolzen	parafuso	bulón
16	85D000006	3	Nut	écrou	Mutter	porca	tuerca
17	1928452	1	Hose	tuyau flexible	Schlauch	mangueira	manguera
18	11K000005	1	Elbow	coude	Winkelrohr	cotovêlo	codo
19	15K000005	1	Connector	raccord	Verbindungsstück	ligador	conector
20	8D000007	1	Nut	écrou	Mutter	porca	tuerca
21	640202	1	Clevis	étrier	Schkel	garfo	horquilla
22	4F008127	1	Clevis pin	goupille chape	Schkelstift	pino garfo	pasador horquilla
23	1F000412	1	Cotter pin	goupille fendue	Splint	contrapino	chaveta dos patos
24	1923978	1	Push rod	tige de pousee	Stosser	tirante de empuxe	barra de empuje
25	17C000848	1	Bolt	boulon	Bolzen	parafuso	bulón
26	1610636	2	Bearing	palier	Lager	mancal	cojinete
27	1935551	1	Pedal assy	ass de la pedale	Pedaleinheit	conj do pedal	disp do pedal
28	85D000008	1	Nut	écrou	Mutter	porca	tuerca
29	302568	1	Stop	butoir	Anschlag	batente	tope
30	616775	1	Washer	rondelle	Scheibe	arruela	arandela
31	86G001012	1	Screw	vis	Schraube	parafuso	tornillo
32	14D000010	1	Nut	écrou	Mutter	porca	tuerca
33	62F000003	1	Elbow	coude	Winkelrohr	cotovêlo	codo
34	1992419	1	Tube	tube	Rohr	tubo	tubo
35	1991912	1	Tee	raccord T	T-Verbindungsstück	te	te
36	613750	1	Gasket	garniture	Dichtung	gaxeta	empaquetadura
37	620238	1	Gasket	garniture	Dichtung	gaxeta	empaquetadura
38	620236	1	Bolt	boulon	Bolzen	parafuso	bulón

[1] Inc 6 → 8

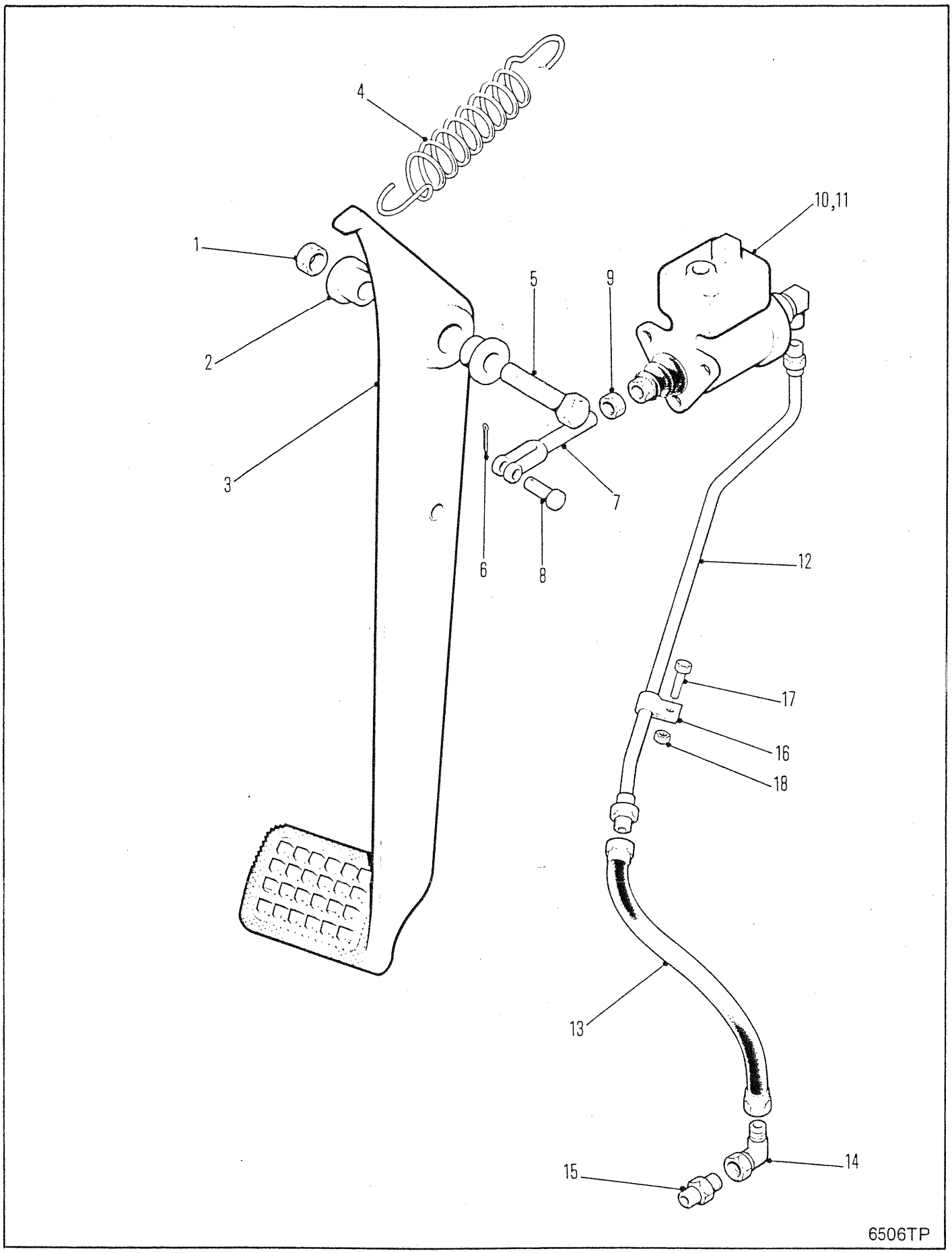
4
10,11
1
5
9
2
3
7
6
8
12
17
16
18
13
15
14
6506TP

SERVICE BRAKE CONTROLS
COMMANDES DE FREIN STANDARD
STANDARDBREMSENBEDIENUNGEN
COMMANDO DE FREIO DE ESTRADA
ONTROL DE FRENO DE CARRETERA

RANGER

No.	Part No.	Qty	Description	Description	Benennung	Descrição	Descripción
1	59H000008	1	Nut	écrou	Mutter	porca	tuerca
2	1610636	2	Bearing	palier	Lager	mancal	cojinete
3	1934067	1	Brake pedal	pédale de frein	Bremspedal	pedal do freio	pedal del freno
4	316480	1	Spring	ressort	Feder	mola	resorte
5	17C000848	1	Bolt	boulon	Bolzen	parafuso	bulón
6	1F000412	1	Cotter pin	goupille fendue	Splint	contrapino	chaveta dos patos
7	1322455	1	Clevis	étrier	Schkel	garfo	horquilla
8	4F0000812	1	Clevis pin	goupille chape	Schkelstift	pino garfo	pasador horquilla
9	8D000008	1	Nut	écrou	Mutter	porca	tuerca
10	†1931882	1	Master cylinder	mate cylindre	Hauptzylinder	cilindro mestre	cilindro maestro
11	†1992208	1	Repair kit	trousse de reparation	Reparatursatz	conjunto de reparo	juego de reparación
12	1935858	1	Tube	tube	Rohr	tubo	tubo
13	1928452	1	Hose	tuyau flexible	Schlauch	mangueira	manguera
14	11K000005	1	Elbow	coude	Winkelrohr	cotovêlo	codo
15	15K000005	1	Connector	raccord	Verbindungsstück	ligador	conector
16	30H000014	1	Clip	attache	Schelle	braçadeira	abrazadera
17	17C000412	1	Bolt	boulon	Bolzen	parafuso	bulón
18	59D000004	1	Nut	écrou	Mutter	porca	tuerca
19	857944	1	Filler plug	bouchon de remplis	Füller Stopfen	bujão de abastesc	tapón de llenadao
20	892250	1	Bleed screw	vis de fuite	Lüftungsschraube	parafuso sangria	tornillo purga
21	695695	1	Tee	raccord T	T-Verbindungsstück	te	te
22	1991913	1	Tube	tube	Rohr	tubo	tubo
23	620238	1	Gasket	garniture	Dichtung	gaxeta	empaquetadura
24	1991912	1	Tee	raccord T	T-Verbindungsstück	te	te
25	613750	1	Gasket	garniture	Dichtung	gaxeta	empaquetadura
26	692722	1	Bolt	boulon	Bolzen	parafuso	bulón

'nc 11 & 19 → 27

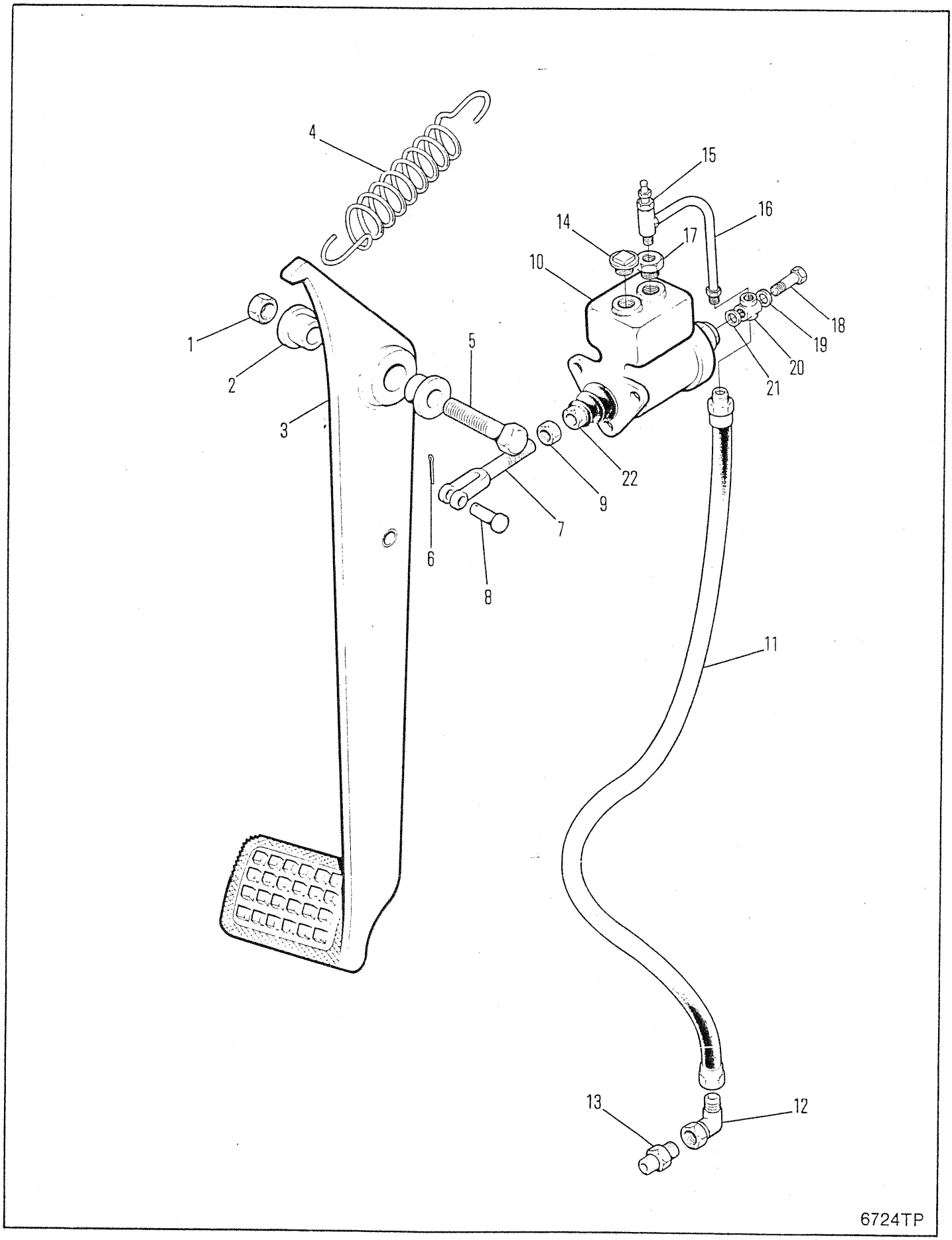
4
15
16
14
17
10
18
19
1
5
20
2
21
3
22
9
7
6
8
11
13
12
6724TP

SERVICE BRAKE CONTROLS
COMMANDES DE FREIN STANDARD
STANDARDBREMSENBEDIENUNGEN
COMMANDO DE FREIO DE ESTRADA
CONTROL DE FRENO DE CARRETERA

No.	Part No.	Qty	Description	Description	Benennung	Descrição	Descripción
1	**59D000008**	2	Locknut	contre-écrou	Gegenmutter	contra porca	contratuerca
2	**1610636**	2	Bushing	chemise	Buchse	bucha	buje
3	**1934067**	1	Pedal	pédale	Pedal	pedal	pedal
4	**316480**	1	Spring	ressort	Feder	mola	resorte
5	**17C008104**	1	Bolt	boulon	Bolzen	parafuso	bulón
6	**1F000412**	1	Cotter pin	goupille fendue	Splint	contrapino	chaveta dos patos
7	**1322455**	1	Clevis	étrier	Schkel	garfo	horquilla
8	**4F008127**	1	Pin	goupille	Stift	pino	pasador
9	**8D000008**	1	Nut	écrou	Mutter	porca	tuerca
10	[1]**1931882**	1	Master cylinder	mate cylindre	Hauptzylinder	cilindro mestre	cilindro maestro
10A	**1992208**	1	Repair kit	trousse de reparation	Reparatursatz	conjunto de reparo	juego de reparación
11	**1937951**	1	Hose	tuyau flexible	Schlauch	mangueira	manguera
12	**11K000005**	1	Elbow	coude	Winkelrohr	cotovêlo	codo
13	**15K000005**	1	Fitting	ajustage	Verbindung	ajuste	accesorio
14	**857944**	1	Filler plug	bouchon de remplis	Füller Stopfen	bujão de abastesc	tapón de llenadao
15	**695695**	1	Tee	raccord T	T-Verbindungsstück	te	te
16	**1991913**	1	Tube	tube	Rohr	tubo	tubo
17	**892250**	1	Bleed screw	vis de fuite	Lüftungsschraube	parafuso sangria	tornillo purga
18	**692722**	1	Bolt	boulon	Bolzen	parafuso	bulón
19	**613750**	1	Gasket	garniture	Dichtung	gaxeta	empaquetadura
20	**1991912**	1	Tee	raccord T	T-Verbindungsstück	te	te
21	**620238**	1	Gasket	garniture	Dichtung	gaxeta	empaquetadura
22	**2352551**	1	Push rod	tige de pousee	Stosser	tirante de empuxe	barra de empuje

[1] Inc 10A & 14➡22

665GM 541G-101-CAC➡541G-9999-CAC
665GMGR 558G-101-CAC➡558G-9999-CAC

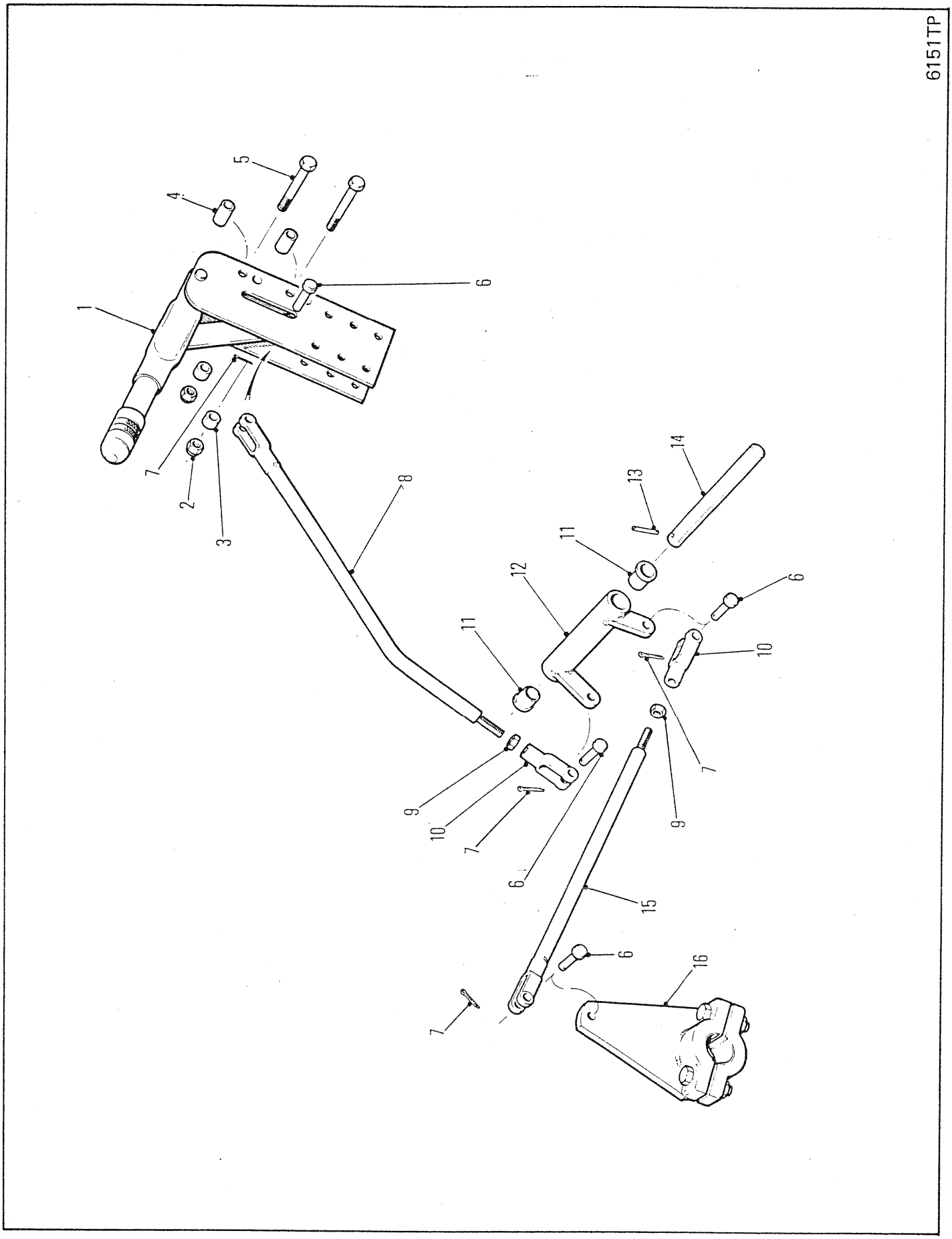
6151TP
1
2
3
4
5
6
7
8
9
10
11
12
13
14
15
16

PARKING BRAKE CONTROLS
COMMANDES DE FREIN DE STATIONNEMENT
STANDBREMSENBEDIENUNGEN
CONTROLE DO FREIO DE ESTACIONAR
ONTROLES FRENO SERVICIO

No.	Part No.	Qty	Description	Description	Benennung	Descrição	Descripción
1	3951954	1	Lever	levier	Hebel	alavanca	palanca
2	59D000005	2	Nut	écrou	Mutter	porca	tuerca
3	545005	2	Spacer	entretoise	Distanzteil	espaçador	espaciador
4	209915	2	Spacer	entretoise	Distanzteil	espaçador	espaciador
5	17C000636	2	Bolt	boulon	Bolzen	parafuso	bulón
6	4F006106	3	Clevis pin	goupille chape	Schkelstift	pino garfo	pasador horquilla
7	1F000312	3	Cotter pin	goupille fendue	Splint	contrapino	chaveta dos patos
8	1924495	1	Rod assy	tige ens	Stange vollst	varão conj	varilla conj
9	8D000006	1	Nut	écrou	Mutter	porca	tuerca
10	2J006208	1	Clevis	étrier	Schkel	garfo	horquilla
11	1610636	2	Bearing	palier	Lager	mancal	cojinete
12	1924497	1	Bellcrank assy	levier coudé ens	Kniehebel voll	balancinho cj	balancín cj
13	730668	1	Pin	goupille	Stift	pino	pasador
14	1929586	1	Pin	goupille	Stift	pino	pasador
15	1924500	1	Rod assy	tige ens	Stange vollst	varão conj	varilla conj
16	1930999	1	Lever	levier	Hebel	alavanca	palanca

665GM 541A-101-CAC➡541B-9999-CAC
665GMGR 543A-101-CAC➡543B-9999-CAC

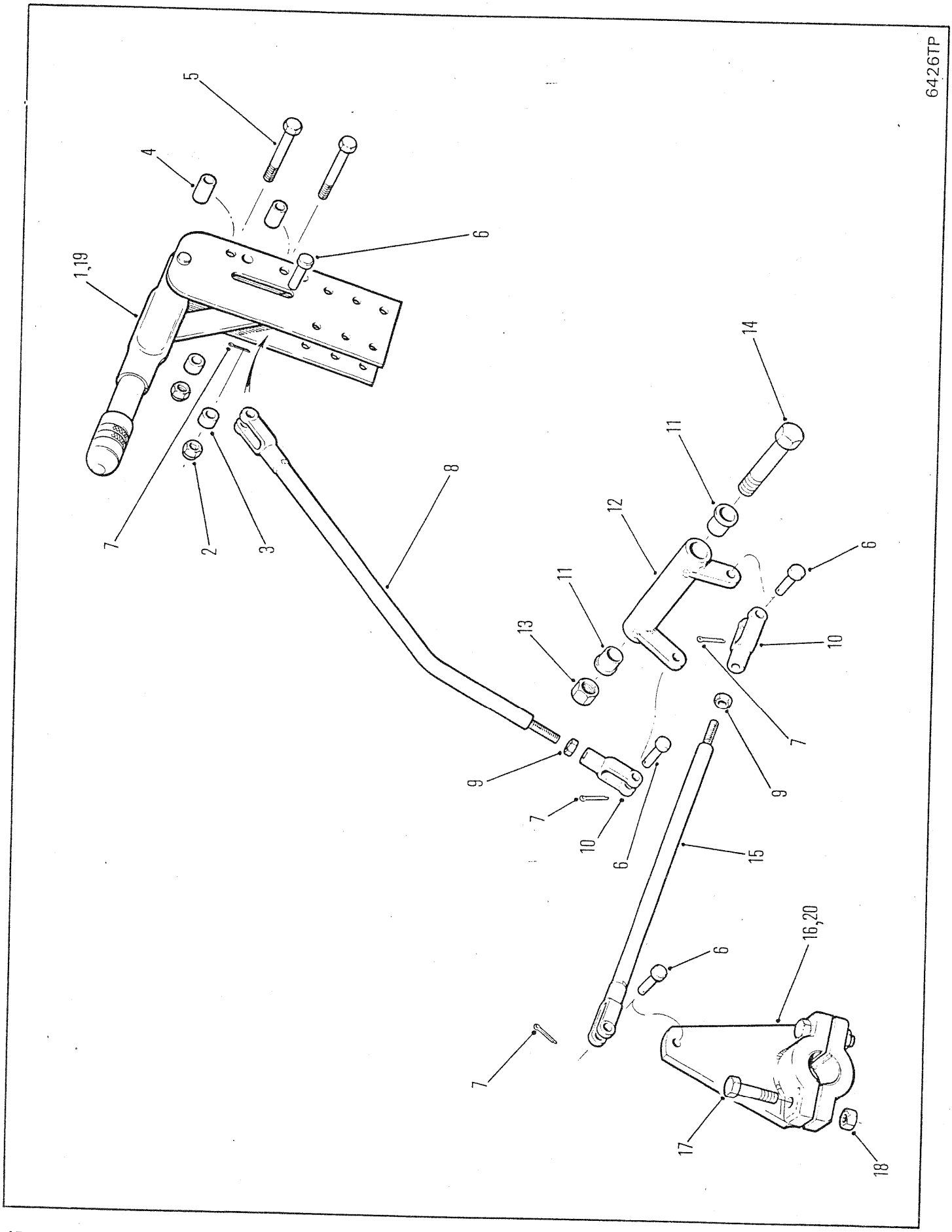
6426TP
1,19
2
3
4
5
6
7
8
9
10
11
12
13
14
15
16,20
17
18

PARKING BRAKE CONTROLS
COMMANDES DE FREIN DE STATIONNEMENT
STANDBREMSENBEDIENUNGEN
CONTROLE DO FREIO DE ESTACIONAR
CONTROLES FRENO SERVICIO

No.	Part No.	Qty	Description	Description	Benennung	Descrição	Descripción
1	3951954	1	Lever	levier	Hebel	alavanca	palanca
2	59D000005	2	Nut	écrou	Mutter	porca	tuerca
3	545005	2	Spacer	entretoise	Distanzteil	espaçador	espaciador
4	552914	2	Spacer	entretoise	Distanzteil	espaçador	espaciador
5	17C000636	2	Bolt	boulon	Bolzen	parafuso	bulón
6	4F006106	3	Clevis pin	goupille chape	Schkelstift	pino garfo	pasador horquilla
7	1F000312	3	Cotter pin	goupille fendue	Splint	contrapino	chaveta dos patos
8	1924495	1	Rod assy	tige ens	Stange vollst	varão conj	varilla conj
9	8D000006	1	Nut	écrou	Mutter	porca	tuerca
10	2J006208	1	Clevis	étrier	Schkel	garfo	horquilla
11	1601636	2	Bearing	palier	Lager	mancal	cojinete
12	1924497	1	Bellcrank assy	levier coudé ens	Kniehebel voll	balancinho cj	balancín cj
13	85D000008	1	Nut	écrou	Mutter	porca	tuerca
14	17C008112	1	Bolt	boulon	Bolzen	parafuso	bulón
15	1924500	1	Rod assy	tige ens	Stange vollst	varão conj	varilla conj
16	1930999	1	Lever	levier	Hebel	alavanca	palanca
17	17C000632	2	Bolt	boulon	Bolzen	parafuso	bulón
18	85D000006	2	Nut	écrou	Mutter	porca	tuerca
19	[1]6512806	1	Lever	levier	Hebel	alavanca	palanca
20	[1]1935319	1	Lever	levier	Hebel	alavanca	palanca

[1] □543D-101-CAC&➡, 541D-101-CAC&➡

665GM 541C-101-CAC➡541E-9999-CAC
665GMGR 543C-101-CAC➡543E-9999-CAC

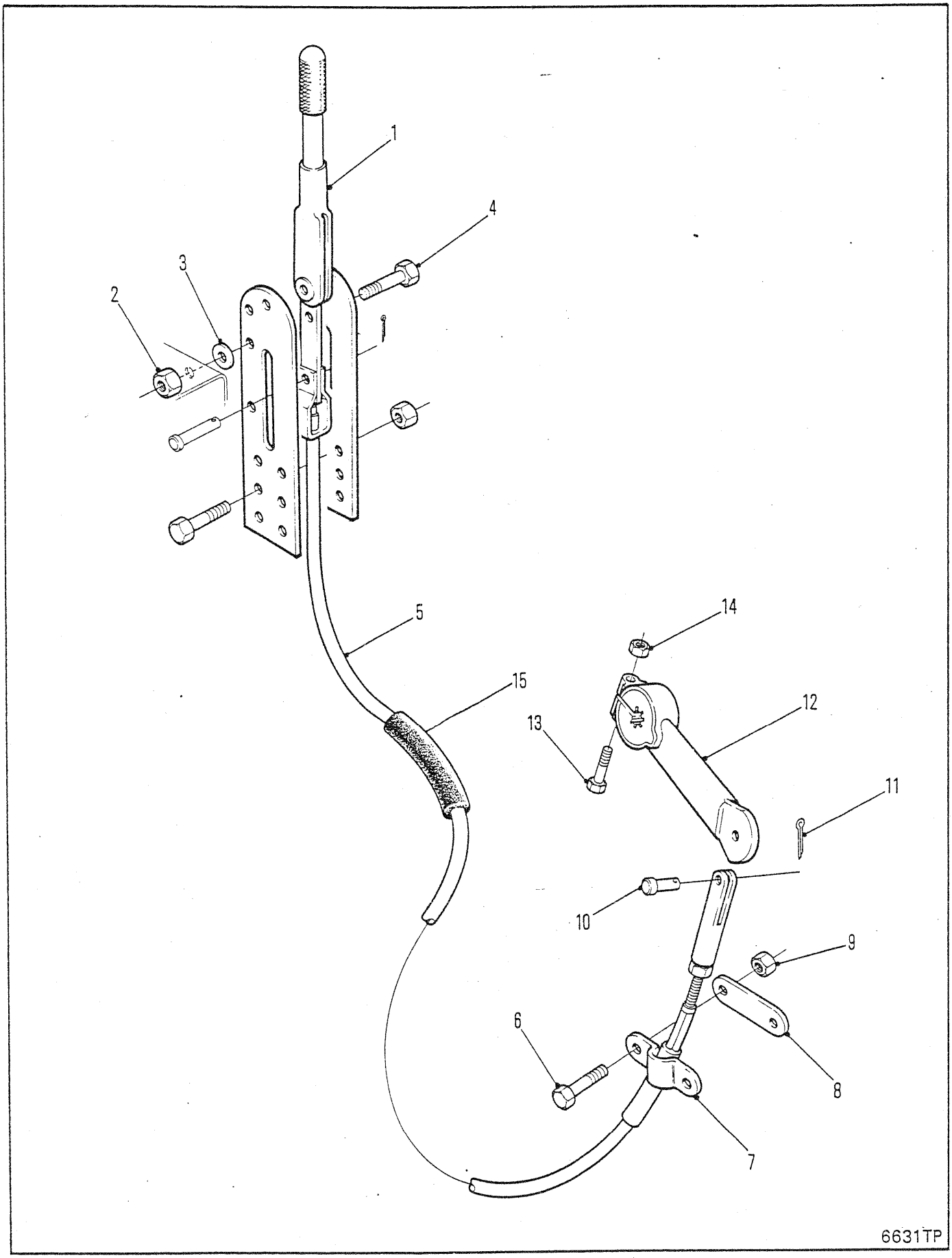
1
2
3
4
5
6
7
8
9
10
11
12
13
14
15
6631TP

PARKING BRAKE CONTROLS
COMMANDES DE FREIN DE STATIONNEMENT
STANDBREMSENBEDIENUNGEN
CONTROLE DO FREIO DE ESTACIONAR
CONTROLES FRENO SERVICIO

RANGER

No.	Part No.	Qty	Description	Description	Benennung	Descrição	Descripción
1	6512806	1	Lever assy	levier ens	Hebel vollst	alavanca conj	palanca conj
2	59D000006	2	Nut	écrou	Mutter	porca	tuerca
3	552914	2	Spacer	entretoise	Distanzteil	espaçador	espaciador
4	17C000632	2	Bolt	boulon	Bolzen	parafuso	bulón
5	1936399	1	Cable assy	ens câble	Kabel vollst	conjunto do cabo	conjunto de cable
6	17C000520	2	Bolt	boulon	Bolzen	parafuso	bulón
7	544512	1	Clamp	pince	Schelle	braçadeira	abrazadera
8	645092	1	Spacer	entretoise	Distanzteil	espaçador	espaciador
9	59D000006	2	Nut	écrou	Mutter	porca	tuerca
10	4F006106	1	Clevis pin	goupille chape	Schkelstift	pino garfo	pasador horquilla
11	1F000316	1	Cotter pin	goupille fendue	Splint	contrapino	chaveta dos patos
12	1935319	1	Lever	levier	Hebel	alavanca	palanca
13	17C000632	1	Bolt	boulon	Bolzen	parafuso	bulón
14	59D000005	1	Nut	écrou	Mutter	porca	tuerca
15	1M008040	1	Hose	tuyau flexible	Schlauch	mangueira	manguera

665GM 541F-101-CAC → 541G-9999-CAC
665GMGR 558F-101-CAC → 558G-9999-CAC

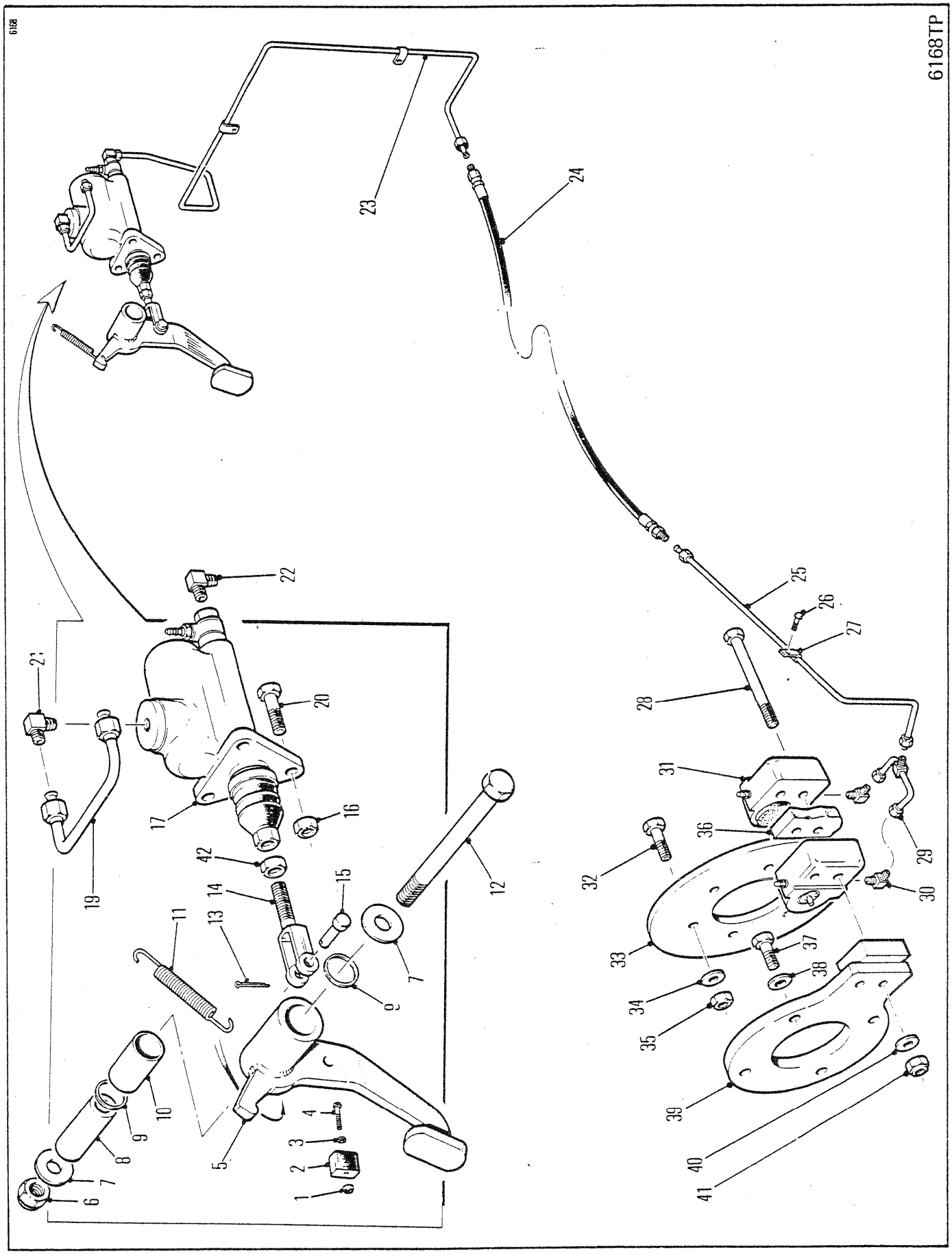
6168TP
1
2
3
4
5
6
7
8
9
10
11
12
13
14
15
16
17
19
20
21
22
23
24
25
26
27
28
29
30
31
32
33
34
35
36
37
38
39
40
41
42

SECONDARY BRAKE CONTROLS ⊠
COMMANDE DE FREIN SECONDAIRE ⊠
SEKUNDÄRBREMSBEDIENUNG ⊠
CONTROLES DO FREIO SECUNDÁRIO ⊠
CONTROLES DEL FRENO SECUNDARIO ⊠

No.	Part No.	Qty	Description	Description	Benennung	Descrição	Descripción
1	14D000010	1	Nut	écrou	Mutter	porca	tuerca
2	302568	1	Stop	butoir	Anschlag	batente	tope
3	616775	1	Flatwasher	rondelle plate	Unterlegscheibe	arruela chata	arandela plana
4	86G001012	1	Screw	vis	Schraube	parafuso	tornillo
5	1930037	1	Brake pedal assy	ens pédale freinage	Bremspedal	pedal do freio	pedal del freno
6	85D000008	1	Nut	écrou	Mutter	porca	tuerca
7	561912	2	Washer	rondelle	Scheibe	arruela	arandela
8	1930054	1	Sleeve	manchon	Muffe	luva	manguito
9	1522535	2	Wiper ring	anneau de came	Wischerring	anello limpador	anillo restregador
10	675227	2	Bearing	palier	Lager	mancal	cojinete
11	316480	1	Spring	ressort	Feder	mola	resorte
12	17C008104	1	Bolt	boulon	Bolzen	parafuso	bulón
13	1F0000412	1	Cotter pin	goupille fendue	Splint	contrapino	chaveta dos patos
14	640202	1	Clevis	étrier	Schkel	garfo	horquilla
15	4F0008127	1	Clevis pin	goupille chape	Schkelstift	pino garfo	pasador horquilla
16	85D000006	3	Nut	écrou	Mutter	porca	tuerca
17	1930456	1	Master cylinder	mate cylindre	Hauptzylinder	cilindro mestre	cilindro maestro
18	†1992147	1	Repair kit	trousse de reparation	Reparatursatz	conjunto de reparo	juego de reparación
19	[1]1930312	1	Tube assy	assemblage de tube	Rohreinheit	conjunto de tubos	conjunto del tubo
20	17C000624	3	Bolt	boulon	Bolzen	parafuso	bulón
21	[1]83F000003	1	Elbow	coude	Winkelrohr	cotovêlo	codo
22	83F000003	1	Elbow	coude	Winkelrohr	cotovêlo	codo
23	1930299	1	Tube assy	assemblage de tube	Rohreinheit	conjunto de tubos	conjunto del tubo
24	1929629	1	Hose	tuyau flexible	Schlauch	mangueira	manguera
25	1929630	1	Tube assy	assemblage de tube	Rohreinheit	conjunto de tubos	conjunto del tubo
26	34C000612	1	Bolt	boulon	Bolzen	parafuso	bulón
27	30H000016	1	Clip	attache	Schelle	braçadeira	abrazadera
28	18C010128	2	Bolt	boulon	Bolzen	parafuso	bulón
29	1924619	1	Tube	tube	Rohr	tubo	tubo
30	17K000003	2	Fitting	ajustage	Verbindung	ajuste	accesorio
31	○---------	1	Brake	frein	Bremse	freio	freno
32	18C000728	6	Bolt	boulon	Bolzen	parafuso	bulón
33	1921914	1	Disc	disque	Scheibe	disco	disco
34	112278	6	Flatwasher	rondelle plate	Unterlegscheibe	arruela chata	arandela plana
35	86D000007	6	Nut	écrou	Mutter	porca	tuerca
36	1920497	1	Plate	plaque	Platte	placa	placa
37	33C001236	4	Bolt	boulon	Bolzen	parafuso	bulón
38	27E000012	4	Flatwasher	rondelle plate	Unterlegscheibe	arruela chata	arandela plana
39	1921912	1	Plate	plaque	Platte	placa	placa
40	27E000010	2	Flatwasher	rondelle plate	Unterlegscheibe	arruela chata	arandela plana
41	86D000010	2	Nut	écrou	Mutter	porca	tuerca
42	8D0000007	1	Nut	écrou	Mutter	porca	tuerca
43	[2]†40K000002	1	Plug	bouchon	Stopfen	bujão	tapón

[1] ■ 529C-101-CAC&→

[2] □ 529C-101-CAC&→

665GM 541A-101-CAC→541C-9999-CAC
665GMGR 543A-101-CAC→543C-9999-CAC

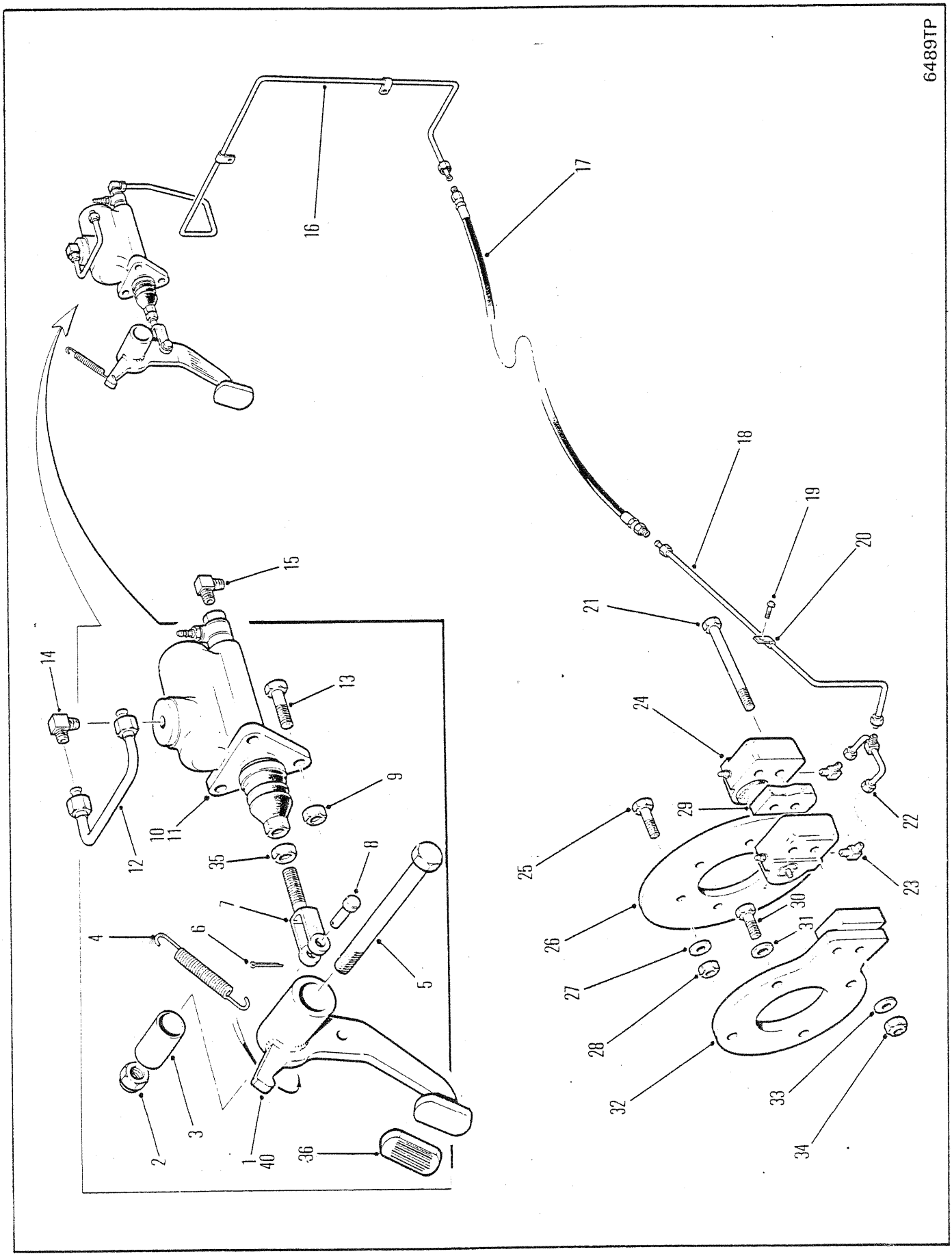
6489TP
1
2
3
4
5
6
7
8
9
10
11
12
13
14
15
16
17
18
19
20
21
22
23
24
25
26
27
28
29
30
31
32
33
34
35
36
40

SECONDARY BRAKE CONTROLS ⊠
COMMANDE DE FREIN SECONDAIRE ⊠
SEKUNDÄRBREMSBEDIENUNG ⊠
CONTROLES DO FREIO SECUNDÁRIO ⊠
CONTROLES DEL FRENO SECUNDARIO ⊠

No.	Part No.	Qty	Description	Description	Benennung	Descrição	Descripción
1	1935268	1	Brake pedal assy	ens pédale freinage	Bremspedal	pedal do freio	pedal del freno
2	85D000006	1	Nut	écrou	Mutter	porca	tuerca
3	1610636	2	Bearing	palier	Lager	mancal	cojinete
4	316480	1	Spring	ressort	Feder	mola	resorte
5	17C008104	1	Bolt	boulon	Bolzen	parafuso	bulón
6	1F0000412	1	Cotter pin	goupille fendue	Splint	contrapino	chaveta dos patos
7	640202	1	Clevis	étrier	Schkel	garfo	horquilla
8	4F0008127	1	Clevis pin	goupille chape	Schkelstift	pino garfo	pasador horquilla
9	85D000006	3	Nut	écrou	Mutter	porca	tuerca
10	1930456	1	Master cylinder	mate cylindre	Hauptzylinder	cilindro mestre	cilindro maestro
11	†1992147	1	Repair kit	trousse de reparation	Reparatursatz	conjunto de reparo	juego de reparación
12	1930312	1	Tube assy	assemblage de tube	Rohreinheit	conjunto de tubos	conjunto del tubo
13	17C000624	3	Bolt	boulon	Bolzen	parafuso	bulón
14	83F000003	1	Elbow	coude	Winkelrohr	cotovêlo	codo
15	83F000003	1	Elbow	coude	Winkelrohr	cotovêlo	codo
16	1930299	1	Tube assy	assemblage de tube	Rohreinheit	conjunto de tubos	conjunto del tubo
17	1929629	1	Hose	tuyau flexible	Schlauch	mangueira	manguera
18	1929630	1	Tube assy	assemblage de tube	Rohreinheit	conjunto de tubos	conjunto del tubo
19	34C000612	1	Bolt	boulon	Bolzen	parafuso	bulón
20	30H000016	1	Clip	attache	Schelle	braçadeira	abrazadera
21	18C010128	2	Bolt	boulon	Bolzen	parafuso	bulón
22	1924619	1	Tube	tube	Rohr	tubo	tubo
23	17K000003	2	Fitting	ajustage	Verbindung	ajuste	accesorio
24	O---------	1	Brake	frein	Bremse	freio	freno
25	18C000728	6	Bolt	boulon	Bolzen	parafuso	bulón
26	1921914	1	Disc	disque	Scheibe	disco	disco
27	112278	6	Flatwasher	rondelle plate	Unterlegscheibe	arruela chata	arandela plana
28	86D000007	6	Nut	écrou	Mutter	porca	tuerca
29	1920497	1	Plate	plaque	Platte	placa	placa
30	33C001236	4	Bolt	boulon	Bolzen	parafuso	bulón
31	27E000012	4	Flatwasher	rondelle plate	Unterlegscheibe	arruela chata	arandela plana
32	1921912	1	Plate	plaque	Platte	placa	placa
33	27E000010	2	Flatwasher	rondelle plate	Unterlegscheibe	arruela chata	arandela plana
34	86D000010	2	Nut	écrou	Mutter	porca	tuerca
35	8D0000007	1	Nut	écrou	Mutter	porca	tuerca
36	1935270	1	Cover	couvercle	Deckel	tampa	tapa

665GM 541D-101-CAC→541D-9999-CAC
665GMGR 543D-101-CAC→543D-9999-CAC

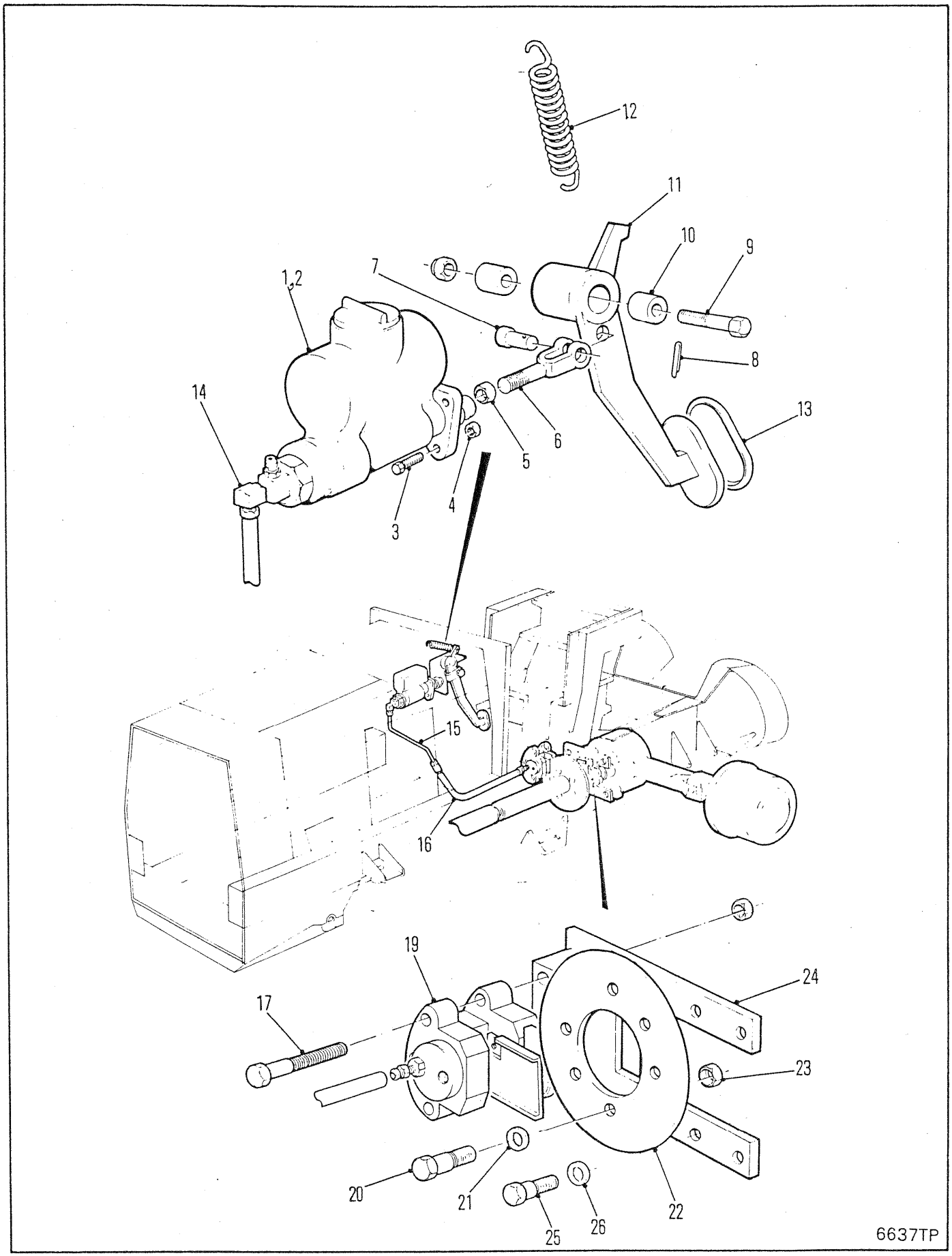
12
11
10
9
7
1,2
8
14
13
6
5
4
3
15
16
19
24
17
23
20
21
22
25
26
6637TP

SECONDARY BRAKE CONTROLS ⊠
COMMANDE DE FREIN SECONDAIRE ⊠
SEKUNDÄRBREMSBEDIENUNG ⊠
CONTROLES DO FREIO SECUNDÁRIO ⊠
CONTROLES DEL FRENO SECUNDARIO ⊠

No.	Part No.	Qty	Description	Description	Benennung	Descrição	Descripción
1	1931378	1	Master cylinder	mate cylindre	Hauptzylinder	cilindro mestre	cilindro maestro
2	1992147	1	Repair kit	trousse de reparation	Reparatursatz	conjunto de reparo	juego de reparación
3	17C000624	3	Bolt	boulon	Bolzen	parafuso	bulón
4	59D000006	3	Nut	écrou	Mutter	porca	tuerca
5	8D000007	1	Jamnut	ecrou de bloquage	Sperrmutter	proca freio	tuerca de ajuste
6	640202	1	Clevis	étrier	Schkel	garfo	horquilla
7	4F008127	1	Clevis pin	goupille chape	Schkelstift	pino garfo	pasador horquilla
8	1F000412	1	Cotter pin	goupille fendue	Splint	contrapino	chaveta dos patos
9	17C008104	1	Bolt	boulon	Bolzen	parafuso	bulón
10	1610636	2	Bearing	palier	Lager	mancal	cojinete
11	1935268	1	Pedal assy	ass de la pedale	Pedaleinheit	conj do pedal	disp do pedal
12	316480	1	Spring	ressort	Feder	mola	resorte
13	1935270	1	Grip	poignée	Griff	punho	mango
14	83F000003	1	Elbow	coude	Winkelrohr	cotovēlo	codo
15	1936015	1	Tube	tube	Rohr	tubo	tubo
16	1936923	1	Hose	tuyau flexible	Schlauch	mangueira	manguera
17	17C008112	2	Bolt	boulon	Bolzen	parafuso	bulón
18	†59D000008	2	Nut	écrou	Mutter	porca	tuerca
19	○---------	1	Brake assy	frein ens	Bremse vollst	freio conj	freno conj
20	18C000728	6	Bolt	boulon	Bolzen	parafuso	bulón
21	112278	6	Flatwasher	rondelle plate	Unterlegscheibe	arruela chata	arandela plana
22	1921914	1	Disc	disque	Scheibe	disco	disco
23	60D000007	6	Nut	écrou	Mutter	porca	tuerca
24	1936922	1	Bracket	support	Winkel	grampo	grampa
25	17C001236	4	Bolt	boulon	Bolzen	parafuso	bulón
26	27E000012	4	Flatwasher	rondelle plate	Unterlegscheibe	arruela chata	arandela plana

665GM 541E-101-CAC ➡ 541E-9999-CAC
665GMGR 543E-101-CAC ➡ 543E-9999-CAC

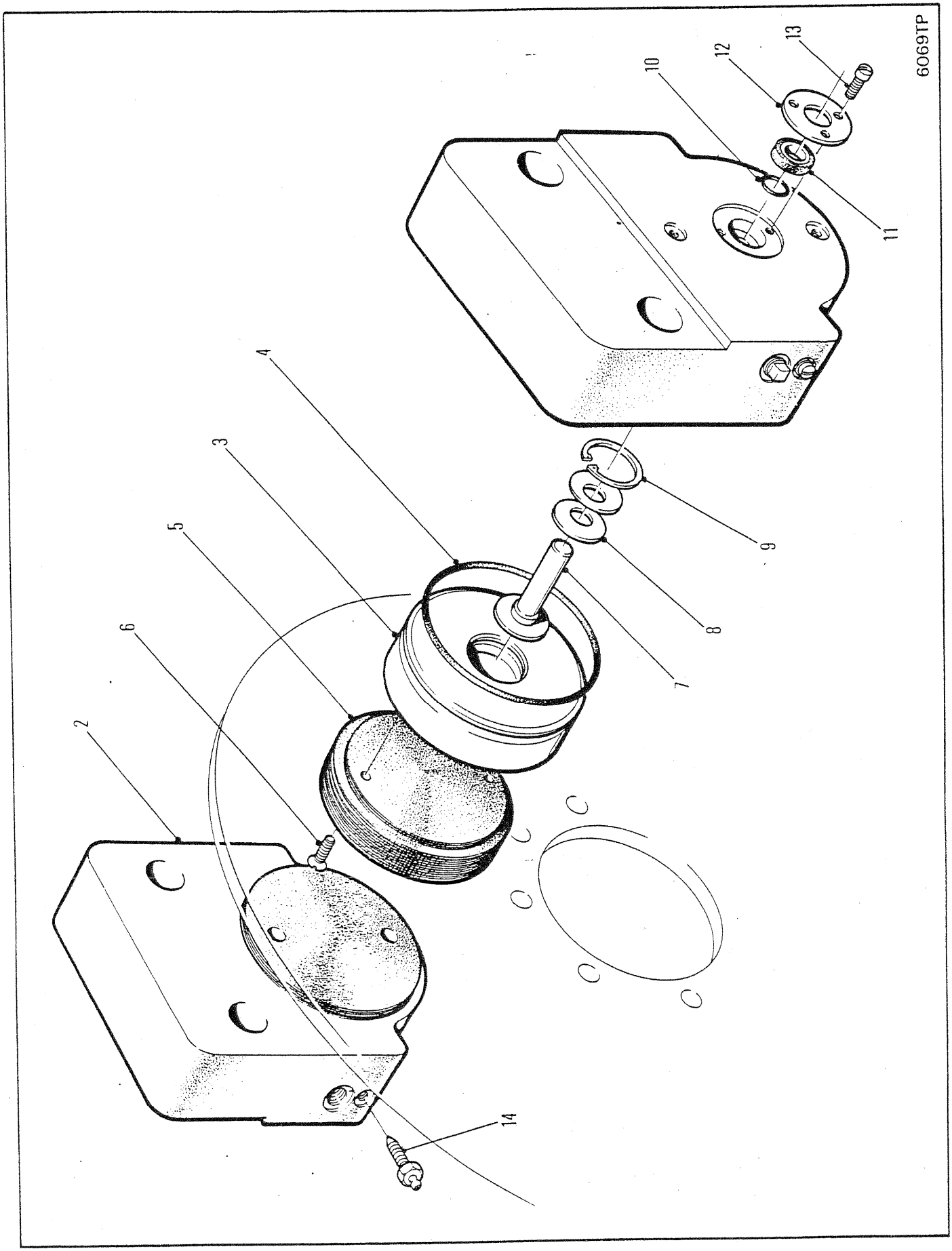
6069TP
2
3
4
5
6
7
8
9
10
11
12
13
14

SECONDARY BRAKE ASSEMBLY ⊠
ENSEMBLE FREIN SECONDAIRE ⊠
SEKUNDÄRBREMSEINHEIT ⊠
FREIO CONJUNTO SECUNDÁRIO ⊠
FRENO CONJUNTO SECUNDARIO ⊠

RANGER

No.	Part No.	Qty	Description	Description	Benennung	Descrição	Descripción
A	[1]1927821	2	Brake assy	frein ens	Bremse vollst	freio conj	freno conj
1	†1992014	2	Cap	chapeau	Kappe	tampa	tapa
2	[2]§---------	2	Housing	botier	Gehuse	carcaça	carcasa
3	1992007	2	Piston	piston	Kolben	pistão	pistón
4	1992008	2	Seal	joint étanchéité	Dichtung	vedador	sello
5	1991211	2	Lining	garniture	Belag	lona	cinta
6	1991323	4	Screw	vis	Schraube	parafuso	tornillo
7	1992009	2	Pin	goupille	Stift	pino	pasador
8	1991325	4	Spring	ressort	Feder	mola	resorte
9	954597	2	Lockring	anneau blocage	Klemmring	anel trava	anillo seguridad
10	25K020012	2	O-ring	joint torique	O Ring	anel-O	anillo-O
11	1992011	2	Grip	poignée	Griff	punho	mango
12	1992012	2	Plate	plaque	Platte	placa	placa
13	42G001004	3	Screw	vis	Schraube	parafuso	tornillo
14	1992013	2	Bleeder	robinet de purge	Ablasshahn	torneira de purga	robinete de purga

[1] Emergency brake
[1] frein à main
[1] notbremse
[1] freio de emergência
[1] freno de emergencia

[2] See 1
[2] Voir 1
[2] Siehe 1
[2] Veja 1
[2] Véase 1

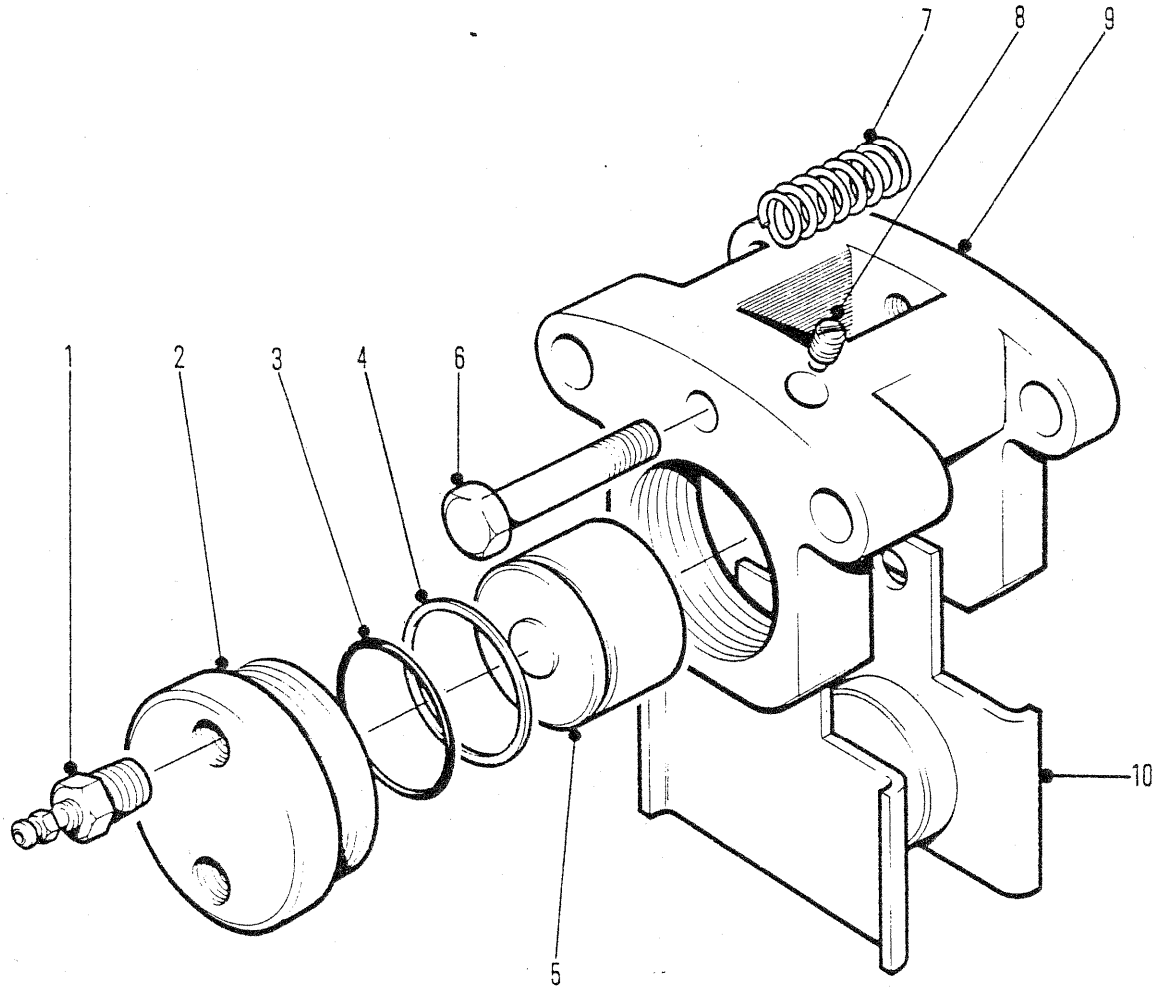

6626TP

SECONDARY BRAKE ASSEMBLY
ENSEMBLE FREIN SECONDAIRE
SEKUNDÄRBREMSEINHEIT
FREIO CONJUNTO SECUNDÁRIO
RENO CONJUNTO SECUNDARIO

No.	Part No.	Qty	Description	Description	Benennung	Descrição	Descripción
A	[1]1936925	1	Brake assy	frein ens	Bremse vollst	freio conj	freno conj
1	892250	1	Bleed screw	vis de fuite	Lüftungsschraube	parafuso sangria	tornillo purga
2	1992421	1	Cap	chapeau	Kappe	tampa	tapa
3	25K040108	1	O-ring	joint torique	O Ring	anel-O	anillo-O
4	897109	1	Back-up ring	anneau de renfort	Stützring	anel do retrocesso	anillo de respaldo
5	1992424	1	Piston	piston	Kolben	pistão	pistón
6	22C000640	1	Cap screw	vis à tête	Kopfschraube	parafuso de cabeça	tornillo de presión
7	1992422	1	Spring	ressort	Feder	mola	resorte
8	19G000408	1	Set screw	vis à pointe	Gewindestift	parafuso fixador	tornillo reten
9	§---------	1	Body	carrosserie	Karosserie	carroçria	carrocería
10	1992423	2	Lining	garniture	Belag	lona	cinta
11	1992425	1	Repair kit	trousse de reparation	Reparatursatz	conjunto de reparo	juego de reparación
12	1992426	1	Lining kit	garniture trousse	Belagsatz	lona jogo	cinta juego

[1] Inc 1 → 10

665GM 541E-101C-AC → 541E-9999-CAC
665GMGR 543E-101-CAC → 543E-9999-CAC

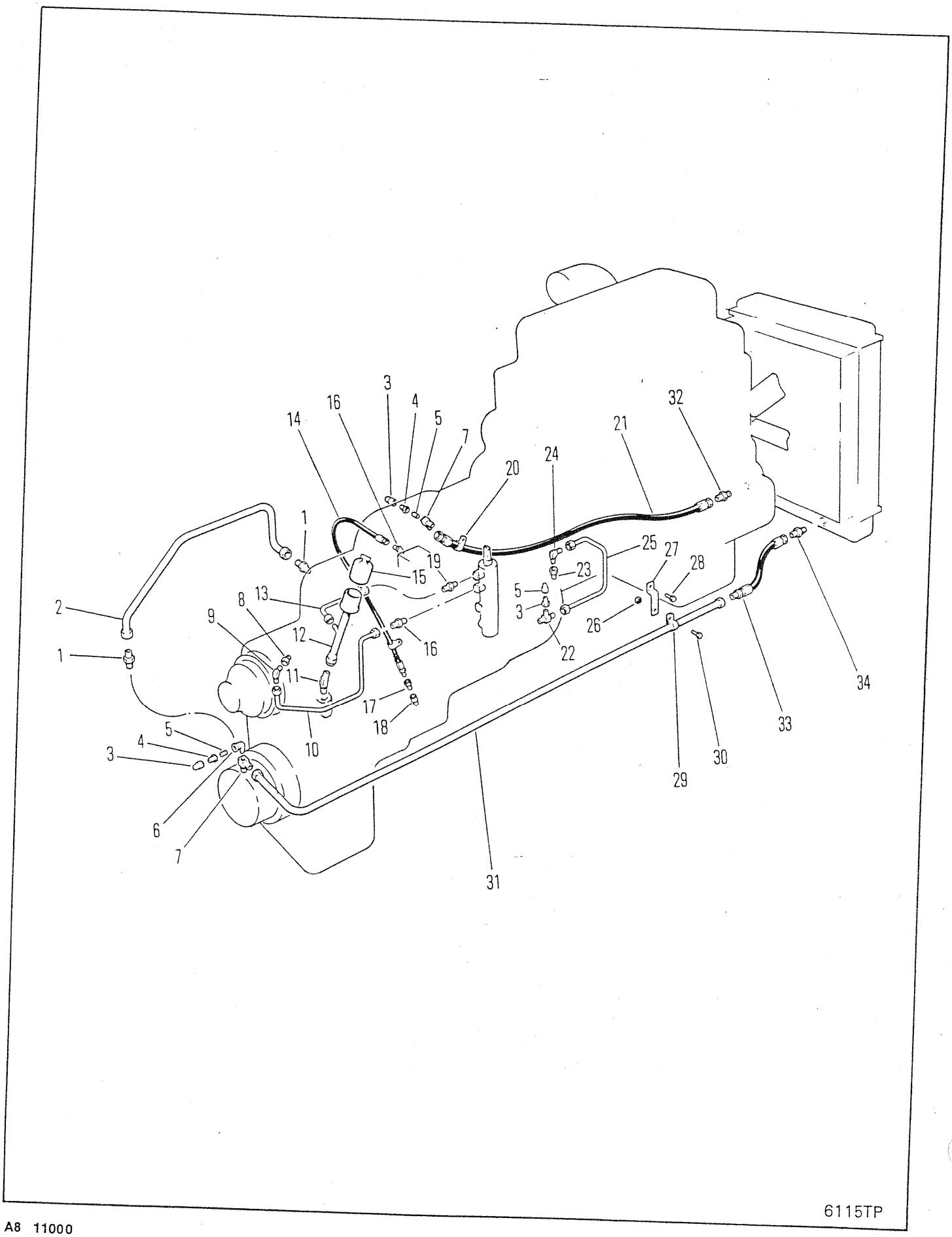
1
2
3
4
5
6
7
8
9
10
11
12
13
14
15
16
17
18
19
20
21
22
23
24
25
26
27
28
29
30
31
32
33
34
6115TP

HYDRAULIC SYSTEM, TRANSMISSION & TORQUE CONVERTER
SYSTÈME HYDRAULIQUE, TRANSMISSION & CONVERTISSEUR
HYDRAULIKANLAGE GETRIEBE & DREHMOMENTWANDLER
SISTEMA HIDRÁULICO, TRANSMISSÃO & CONVERSOR DE TORQUE
SISTEMA HIDRÁULICO, TRANSMISIÓN & CONVERTIDOR DE PAR

No.	Part No.	Qty	Description	Description	Benennung	Descrição	Descripción
1	15K000008	2	Adapter	adaptateur	Zwischenstück	adaptador	adaptador
2	1929359	1	Tube assy	assemblage de tube	Rohreinheit	conjunto de tubos	conjunto del tubo
3	6000689	2	Cap	chapeau	Kappe	tampa	tapa
4	5K000207	2	Nipple	raccord	Nippel	niple	niple
5	1306142	2	Coupling	accouplement	Kupplung	acoplamento	acople
6	26F000002	1	Elbow	coude	Winkelrohr	cotovêlo	codo
7	1301242	1	Elbow	coude	Winkelrohr	cotovêlo	codo
8	15K000004	1	Adapter	adaptateur	Zwischenstück	adaptador	adaptador
9	11K000004	1	Elbow	coude	Winkelrohr	cotovêlo	codo
10	1930093	1	Tube assy	assemblage de tube	Rohreinheit	conjunto de tubos	conjunto del tubo
11	84F000008	1	Elbow	coude	Winkelrohr	cotovêlo	codo
12	1930333	1	Tube assy	assemblage de tube	Rohreinheit	conjunto de tubos	conjunto del tubo
13	1319687	1	Tube assy	assemblage de tube	Rohreinheit	conjunto de tubos	conjunto del tubo
14	3319142	1	Hose	tuyau flexible	Schlauch	mangueira	manguera
15	1930968	1	Cap	chapeau	Kappe	tampa	tapa
16	15K000004	2	Adapter	adaptateur	Zwischenstück	adaptador	adaptador
17	1306142	1	Coupling	accouplement	Kupplung	acoplamento	acople
18	6000689	1	Cap	chapeau	Kappe	tampa	tapa
19	15K000004	1	Adapter	adaptateur	Zwischenstück	adaptador	adaptador
20	30H000058	1	Clip	attache	Schelle	braçadeira	abrazadera
21	1319138	1	Hose	tuyau flexible	Schlauch	mangueira	manguera
22	3999234	1	Tee	raccord T	T-Verbindungsstück	te	te
23	668385	1	Fitting	ajustage	Verbindung	ajuste	accesorio
24	11K000004	1	Elbow	coude	Winkelrohr	cotovêlo	codo
25	1930963	1	Tube	tube	Rohr	tubo	tubo
26	59D000006	1	Nut	écrou	Mutter	porca	tuerca
27	1900603	1	Bracket	support	Winkel	grampo	grampa
28	33C000614	1	Bolt	boulon	Bolzen	parafuso	bulón
29	6H000018	1	Clip	attache	Schelle	braçadeira	abrazadera
30	17C000614	1	Bolt	boulon	Bolzen	parafuso	bulón
31	1936660	1	Tube assy	assemblage de tube	Rohreinheit	conjunto de tubos	conjunto del tubo
32	15K000008	1	Adapter	adaptateur	Zwischenstück	adaptador	adaptador
33	1905070	1	Hose	tuyau flexible	Schlauch	mangueira	manguera
34	15K000008	1	Adapter	adaptateur	Zwischenstück	adaptador	adaptador

665GM 541A-101-CAC → 541D-9999-CAC
665GMGR 543A-101-CAC → 543D-9999-CAC

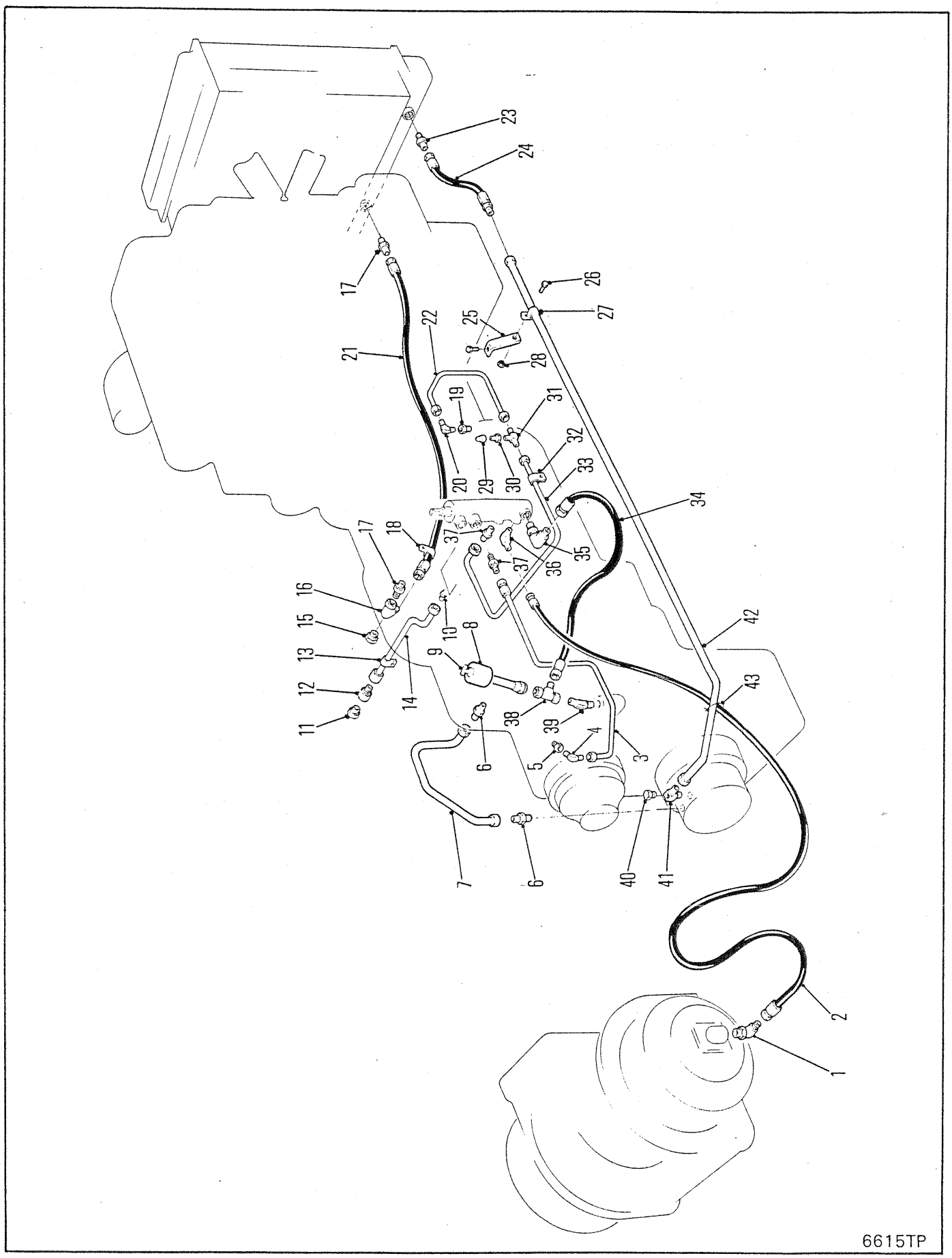
1
2
3
4
5
6
6
7
8
9
10
11
12
13
14
15
16
17
17
18
19
20
21
22
23
24
25
26
27
28
29
30
31
32
33
34
35
36
37
37
38
39
40
41
42
43
6615TP

HYDRAULIC SYSTEM, TRANSMISSION & TORQUE CONVERTER
SYSTÈME HYDRAULIQUE, TRANSMISSION & CONVERTISSEUR
HYDRAULIKANLAGE GETRIEBE & DREHMOMENTWANDLER
SISTEMA HIDRÁULICO, TRANSMISSÃO & CONVERSOR DE TORQUE
SISTEMA HIDRÁULICO, TRANSMISIÓN & CONVERTIDOR DE PAR

No.	Part No.	Qty	Description	Description	Benennung	Descrição	Descripción
1	18K000005	1	Adapter	adaptateur	Zwischenstück	adaptador	adaptador
2	1933918	1	Hose	tuyau flexible	Schlauch	mangueira	manguera
3	1936774	1	Tube assy	assemblage de tube	Rohreinheit	conjunto de tubos	conjunto del tubo
4	11K000004	1	Elbow	coude	Winkelrohr	cotovêlo	codo
5	15K000004	1	Adapter	adaptateur	Zwischenstück	adaptador	adaptador
6	15K000008	2	Adapter	adaptateur	Zwischenstück	adaptador	adaptador
7	1936661	1	Tube assy	assemblage de tube	Rohreinheit	conjunto de tubos	conjunto del tubo
8	1936653	1	Tube	tube	Rohr	tubo	tubo
9	1930968	1	Grommet	oeillet	Augenring	ilhó	arandela pasacable
10	15K000004	1	Adapter	adaptateur	Zwischenstück	adaptador	adaptador
11	93F000004	1	Adapter	adaptateur	Zwischenstück	adaptador	adaptador
12	41K000002	1	Plug	bouchon	Stopfen	bujão	tapón
13	30H000024	1	Clip	attache	Schelle	braçadeira	abrazadera
14	1933783	1	Tube assy	assemblage de tube	Rohreinheit	conjunto de tubos	conjunto del tubo
15	41K000004	1	Plug	bouchon	Stopfen	bujão	tapón
16	1933790	1	Elbow	coude	Winkelrohr	cotovêlo	codo
17	15K000008	2	Adapter	adaptateur	Zwischenstück	adaptador	adaptador
18	30H000058	1	Clip	attache	Schelle	braçadeira	abrazadera
19	668385	1	Fitting	ajustage	Verbindung	ajuste	accesorio
20	11K000004	1	Elbow	coude	Winkelrohr	cotovêlo	codo
21	1319138	1	Hose assy	ens tuyaux souples	Schlauch vollst	conj mangueira	conj manguera
22	1936658	1	Tube assy	assemblage de tube	Rohreinheit	conjunto de tubos	conjunto del tubo
24	1905070	1	Hose	tuyau flexible	Schlauch	mangueira	manguera
25	1900603	1	Bracket	support	Winkel	grampo	grampa
26	17C000616	1	Bolt	boulon	Bolzen	parafuso	bulón
27	6H000018	1	Clip	attache	Schelle	braçadeira	abrazadera
28	85D000006	1	Nut	écrou	Mutter	porca	tuerca
29	6000689	1	Cap	chapeau	Kappe	tampa	tapa
30	1306142	1	Coupling	accouplement	Kupplung	acoplamento	acople
31	3999234	1	Fitting tee	raccord en T	T-Stück	ajuste em T	accesorio en T
32	6H000009	1	Clip	attache	Schelle	braçadeira	abrazadera
33	1936657	1	Tube assy	assemblage de tube	Rohreinheit	conjunto de tubos	conjunto del tubo
34	1936677	1	Hose	tuyau flexible	Schlauch	mangueira	manguera
35	17K000006	1	Elbow	coude	Winkelrohr	cotovêlo	codo
36	2535834	1	Elbow	coude	Winkelrohr	cotovêlo	codo
37	15K000004	2	Adapter	adaptateur	Zwischenstück	adaptador	adaptador
38	13K000008	1	Fitting tee	raccord en T	T-Stück	ajuste em T	accesorio en T
39	84F000008	1	Adapter	adaptateur	Zwischenstück	adaptador	adaptador
40	41K000004	1	Plug	bouchon	Stopfen	bujão	tapón
41	1301242	1	Adapter	adaptateur	Zwischenstück	adaptador	adaptador
42	1936660	1	Tube assy	assemblage de tube	Rohreinheit	conjunto de tubos	conjunto del tubo
43	1736910	1	Tie strap	bande dattache	Befestigungsband	cinta de ligação	banda de atadura

665GM 541E-101-CAC→541F-9999-CAC
665GMGR 543F-101-CAC→543F-9999-CAC 558F-101C-AC→558F-9999-CAC

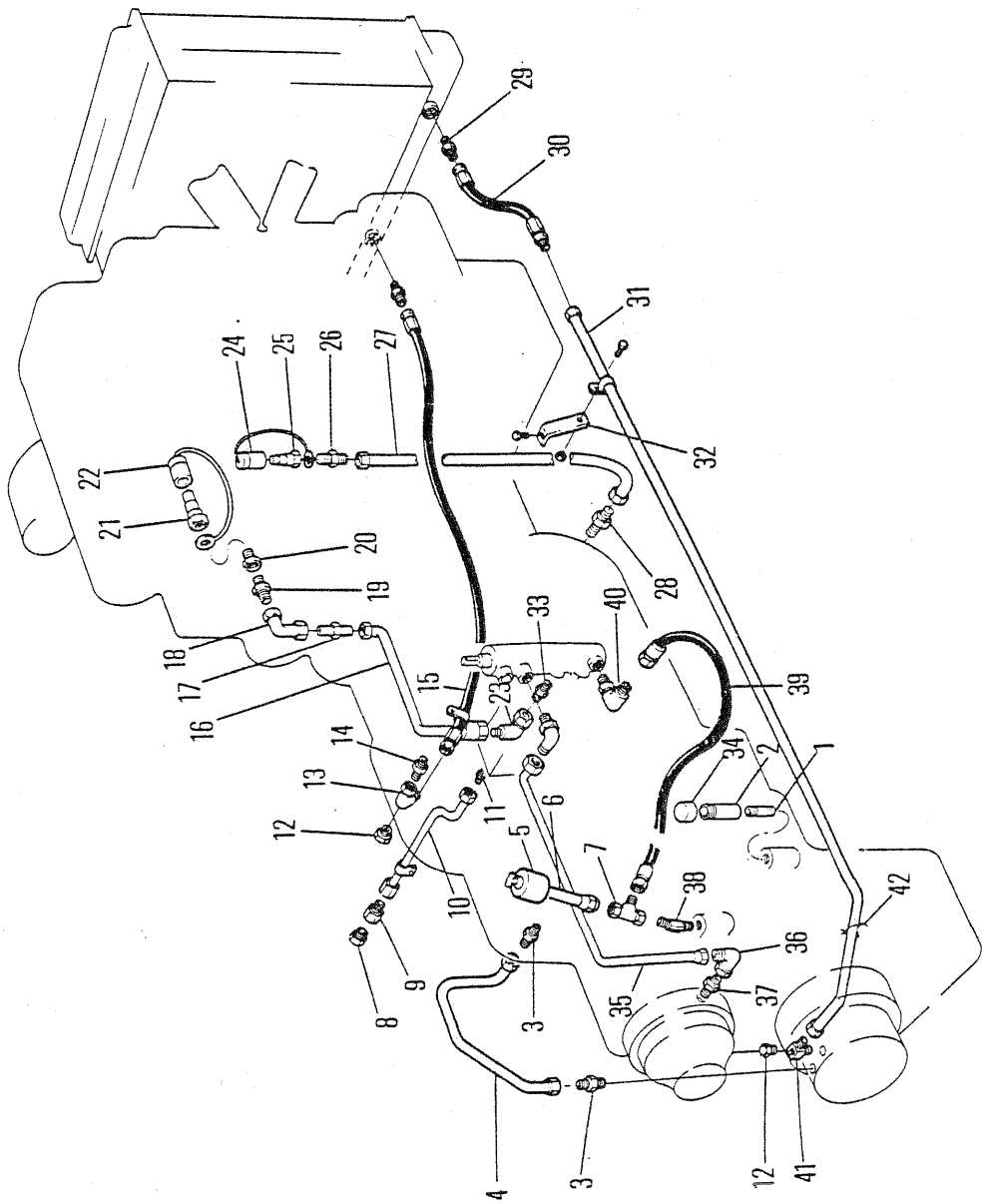
29
30
31
32
24
25
26
27
22
21
20
19
28
18
17
16
33
40
15
23
39
14
13
34
2
1
12
11
6
5
7
38
42
10
36
9
8
3
35
37
4
3
12
41

6671TP

HYDRAULIC SYSTEM, TRANSMISSION & TORQUE CONVERTER
SYSTÈME HYDRAULIQUE, TRANSMISSION & CONVERTISSEUR
HYDRAULIKANLAGE GETRIEBE & DREHMOMENTWANDLER
SISTEMA HIDRÁULICO, TRANSMISSÃO & CONVERSOR DE TORQUE
ISTEMA HIDRÁULICO, TRANSMISIÓN & CONVERTIDOR DE PAR

No.	Part No.	Qty	Description	Description	Benennung	Descrição	Descripción
1	5K000220	1	Nipple	raccord	Nippel	niple	niple
2	1306142	1	Coupling	accouplement	Kupplung	acoplamento	acople
3	15K000008	2	Adapter	adaptateur	Zwischenstück	adaptador	adaptador
4	1936661	1	Tube assy	assemblage de tube	Rohreinheit	conjunto de tubos	conjunto del tubo
5	1930968	1	Filler cap	bouchon de remplis	Fülldeckel	tampa de abastesc	tapa de llenadao
6	1937794	1	Filler neck	goulot remplissage	Einfüllstutzen	tubo enchimento	tubo llenado
7	89F000008	1	Fitting	ajustage	Verbindung	ajuste	accesorio
8	41K000002	1	Plug	bouchon	Stopfen	bujão	tapón
9	93F000004	1	Adapter	adaptateur	Zwischenstück	adaptador	adaptador
10	1933783	1	Tube assy	assemblage de tube	Rohreinheit	conjunto de tubos	conjunto del tubo
11	15K000004	1	Adaptor	adaptateur	Zwischenstück	adaptador	adaptador
12	41K000004	2	Plug	bouchon	Stopfen	bujão	tapón
13	1933790	1	Elbow	coude	Winkelrohr	cotovêlo	codo
14	15K000008	2	Connector	raccord	Verbindungsstück	ligador	conector
15	1319138	1	Hose assy	ens tuyaux souples	Schlauch vollst	conj mangueira	conj manguera
16	1937795	1	Tube	tube	Rohr	tubo	tubo
17	89F000005	1	Adapter	adaptateur	Zwischenstück	adaptador	adaptador
18	11K000005	1	Elbow	coude	Winkelrohr	cotovêlo	codo
19	13K000005	1	Tee	raccord T	T-Verbindungsstück	te	te
20	1631632	1	Adapter	adaptateur	Zwischenstück	adaptador	adaptador
21	1306142	1	Coupling	accouplement	Kupplung	acoplamento	acople
22	6000689	1	Dust cap	chapeau pare-pussièr	Staubkappe	tampa contra poeira	tapa guardapolvo
23	2535834	1	Elbow	coude	Winkelrohr	cotovêlo	codo
24	6000689	1	Dust cap	chapeau pare-pussièr	Staubkappe	tampa contra poeira	tapa guardapolvo
25	1306142	1	Coupling	accouplement	Kupplung	acoplamento	acople
26	668385	1	Elbow	coude	Winkelrohr	cotovêlo	codo
27	1937480	1	Tube	tube	Rohr	tubo	tubo
28	89F000004	1	Connector	raccord	Verbindungsstück	ligador	conector
29	15K000008	1	Connector	raccord	Verbindungsstück	ligador	conector
30	1905070	1	Hose	tuyau flexible	Schlauch	mangueira	manguera
31	1936660	1	Tube assy	assemblage de tube	Rohreinheit	conjunto de tubos	conjunto del tubo
32	1900603	1	Bracket	support	Winkel	grampo	grampa
33	1902863	1	Connector	raccord	Verbindungsstück	ligador	conector
34	6000689	1	Dust cap	chapeau pare-pussièr	Staubkappe	tampa contra poeira	tapa guardapolvo
35	1937557	1	Tube	tube	Rohr	tubo	tubo
36	11K000004	1	Elbow	coude	Winkelrohr	cotovêlo	codo
37	15K000004	1	Adaptor	adaptateur	Zwischenstück	adaptador	adaptador
38	666865	1	Nipple	raccord	Nippel	niple	niple
39	660407	1	Hose	tuyau flexible	Schlauch	mangueira	manguera
40	228742	1	Connector	raccord	Verbindungsstück	ligador	conector
41	1301242	1	Adaptor	adaptateur	Zwischenstück	adaptador	adaptador
42	1736910	1	Tie	attache	Haft	liame	atadura

665GM 541G-101-CAC → 541G-9999-CAC
665GMGR 558G-101-CAC → 558G-9999-CAC

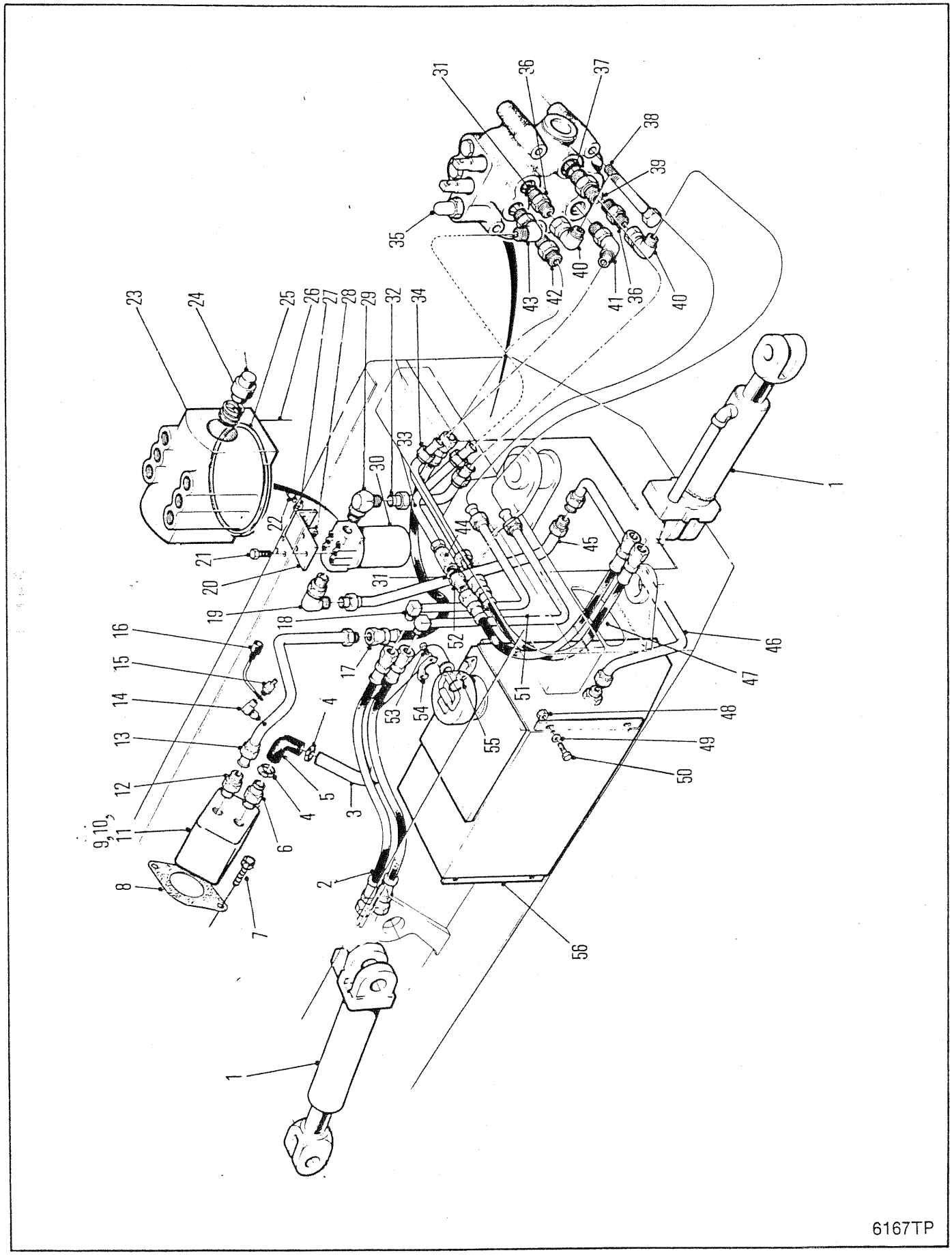
1
2
3
4
5
6
7
8
9, 10, 11
12
13
14
15
16
17
18
19
20
21
22
23
24
25
26
27
28
29
30
31
32
33
34
35
36
37
38
39
40
41
42
43
44
45
46
47
48
49
50
51
52
53
54
55
56
6167TP

STEER & BLADE HYDRAULICS
SYSTÈME HYDRAULIQUE DE DIRECTION & DE PALE
LENK- & SCHILDHYDRAULIK
SISTEMA HIDRÁULICA DA DIREÃO & DA LÂMINA
ISTEMA HIDRAULICO DE DIRECCION & DE LAMINA

No.	Part No.	Qty	Description	Description	Benennung	Descrição	Descripción
1	O---------	2	Cylinder	cylindre	Zylinder	cilindro	cilindro esclavo
2	1937658	2	Hose	tuyau flexible	Schlauch	mangueira	manguera
3	1929568	1	Tube assy	assemblage de tube	Rohreinheit	conjunto de tubos	conjunto del tubo
4	42H000028	2	Clamp	pince	Schelle	braçadeira	abrazadera
5	1927614	1	Elbow	coude	Winkelrohr	cotovêlo	codo
6	1322622	1	Connector	raccord	Verbindungsstück	ligador	conector
7	17C000820	2	Bolt	boulon	Bolzen	parafuso	bulón
8	762746	1	Gasket	garniture	Dichtung	gaxeta	empaquetadura
9	1935159	2	Hose	tuyau flexible	Schlauch	mangueira	manguera
10	1992144	1	Seal kit	joint étan trse	Dichtungssatz	vedador jôgo	sello juego
11	1930086	1	Pump	pompe	Pumpe	bomba	bomba
12	1522575	1	Connector	raccord	Verbindungsstück	ligador	conector
13	1928838	1	Tube assy	assemblage de tube	Rohreinheit	conjunto de tubos	conjunto del tubo
14	1306142	1	Coupling	accouplement	Kupplung	acoplamento	acople
15	5K000207	1	Adaptor	adaptateur	Zwischenstück	adaptador	adaptador
16	60000689	1	Cap	chapeau	Kappe	tampa	tapa
17	1929579	1	Hose	tuyau flexible	Schlauch	mangueira	manguera
18	1928862	1	Tube assy	assemblage de tube	Rohreinheit	conjunto de tubos	conjunto del tubo
19	17K000011	1	Elbow	coude	Winkelrohr	cotovêlo	codo
20	1936492	1	Bracket	support	Winkel	grampo	grampa
21	33C000512	1	Bolt	boulon	Bolzen	parafuso	bulón
22	17C000624	2	Bolt	boulon	Bolzen	parafuso	bulón
23	[2]1992396	1	Head	culasse	Kopf	cabeça	cabeza
24	1992116	1	Check valve	soupape de sureté	Rückshlagventile	válvula de esbarro	válv retención
25	1992118	1	Seal	joint étanchéité	Dichtung	vedador	sello
26	1992053	1	Element	elément	Element	elemento	elemento
27	27E000006	2	Flatwasher	rondelle plate	Unterlegscheibe	arruela chata	arandela plana
28	85D000006	2	Locknut	contre-écrou	Gegenmutter	contra porca	contratuerca
29	588820	1	Elbow	coude	Winkelrohr	cotovêlo	codo
30	[1,2]1936393	1	Filter assy	ens du filtre	Filter vollst	conj do filtro	conj de filtro
31	91F000008	7	O-ring	joint torique	O Ring	anel-O	anillo-O
32	1928867	1	Tube	tube	Rohr	tubo	tubo
33	1931502	1	Tube assy	assemblage de tube	Rohreinheit	conjunto de tubos	conjunto del tubo
34	1928864	1	Tube assy	assemblage de tube	Rohreinheit	conjunto de tubos	conjunto del tubo
35	O---------	1	Valve	soupape	Ventil	válvula	válvula
36	15K000008	2	Connector	raccord	Verbindungsstück	ligador	conector
37	91F000010	1	O-ring	joint torique	O Ring	anel-O	anillo-O
38	33C000664	4	Bolt	boulon	Bolzen	parafuso	bulón
39	15K000010	1	Fitting	ajustage	Verbindung	ajuste	accesorio
40	11K000008	2	Elbow	coude	Winkelrohr	cotovêlo	codo
41	18K000008	1	Elbow	coude	Winkelrohr	cotovêlo	codo
42	1522575	1	Connector	raccord	Verbindungsstück	ligador	conector
43	17K000008	1	Elbow	coude	Winkelrohr	cotovêlo	codo
44	1931186	1	Valve	soupape	Ventil	válvula	válvula
45	1928513	1	Tube assy	assemblage de tube	Rohreinheit	conjunto de tubos	conjunto del tubo
46	1930696	1	Tube	tube	Rohr	tubo	tubo
47	15K000008	5	Connector	raccord	Verbindungsstück	ligador	conector
48	85D000008	4	Nut	écrou	Mutter	porca	tuerca
49	27E000008	4	Washer	rondelle	Scheibe	arruela	arandela
50	17C000828	4	Bolt	boulon	Bolzen	parafuso	bulón
51	1928863	1	Tube assy	assemblage de tube	Rohreinheit	conjunto de tubos	conjunto del tubo
52	15K000008	1	Connector	raccord	Verbindungsstück	ligador	conector
53	33C000816	4	Bolt	boulon	Bolzen	parafuso	bulón
54	19J000024	2	Flange half	demi-flasque	Flanschhlfte	meia flange	media brida
55	58K000225	1	O-ring	joint torique	O Ring	anel-O	anillo-O
56	O---------	1	Tank assy	ass du réservoir	Tankeinheit	conj do tanque	conjunto tanque
57	†25E000016	3	Washer	rondelle	Scheibe	arruela	arandela

[1] Inc 23→26

[2] Service with 1-1936492 Bracket

665GM 541A-101-CAC→541C-9999-CAC
665GMGR 543A-101-CAC→543C-9999-CAC

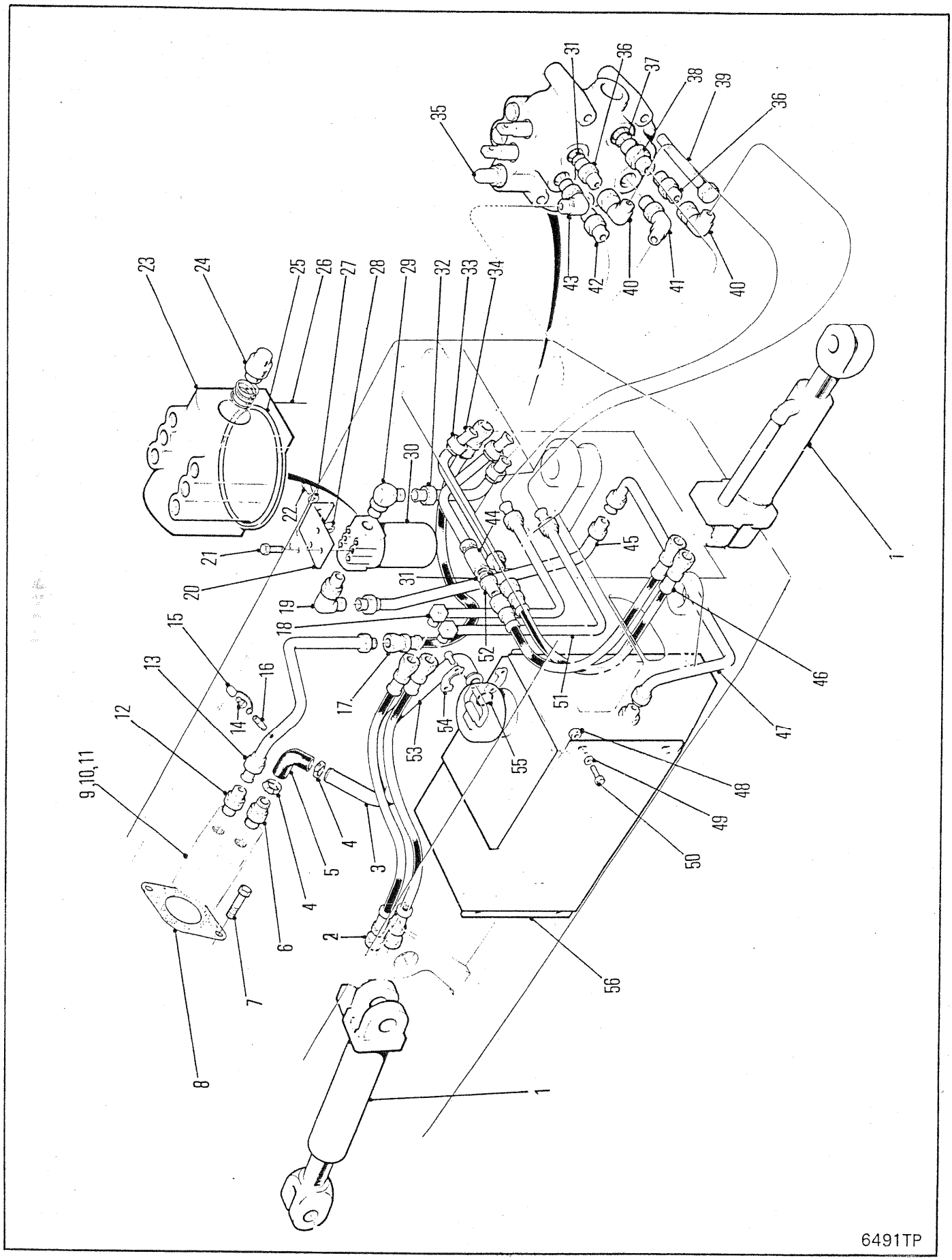
1
2
3
4
5
6
7
8
9,10,11
12
13
14
15
16
17
18
19
20
21
22
23
24
25
26
27
28
29
30
31
32
33
34
35
36
37
38
39
40
41
42
43
44
45
46
47
48
49
50
51
52
53
54
55
56
6491TP

STEER & BLADE HYDRAULICS
SYSTÈME HYDRAULIQUE DE DIRECTION & DE PALE
LENK- & SCHILDHYDRAULIK
SISTEMA HIDRÁULICA DA DIREÃO & DA LÂMINA
ISTEMA HIDRAULICO DE DIRECCION & DE LAMINA

No.	Part No.	Qty	Description	Description	Benennung	Descrição	Descripción
1	O---------	2	Cylinder	cylindre	Zylinder	cilindro	cilindro esclavo
2	1937658	2	Hose	tuyau flexible	Schlauch	mangueira	manguera
3	1929568	1	Tube assy	assemblage de tube	Rohreinheit	conjunto de tubos	conjunto del tubo
4	42H000028	2	Clamp	pince	Schelle	braçadeira	abrazadera
5	1927614	1	Elbow	coude	Winkelrohr	cotovêlo	codo
6	1322622	1	Connector	raccord	Verbindungsstück	ligador	conector
7	17C000820	2	Bolt	boulon	Bolzen	parafuso	bulón
8	762746	1	Gasket	garniture	Dichtung	gaxeta	empaquetadura
9	[2]1929207	1	Pump	pompe	Pumpe	bomba	bomba
10	1992144	1	Seal kit	joint étan trse	Dichtungssatz	vedador jôgo	sello juego
11	[3]1930086	1	Pump	pompe	Pumpe	bomba	bomba
12	1522575	1	Connector	raccord	Verbindungsstück	ligador	conector
13	1928838	1	Tube assy	assemblage de tube	Rohreinheit	conjunto de tubos	conjunto del tubo
14	1306142	1	Coupling	accouplement	Kupplung	acoplamento	acople
15	6000689	1	Dust cap	chapeau pare-pussièr	Staubkappe	tampa contra poeira	tapa guardapolvo
16	5K000207	1	Adaptor	adaptateur	Zwischenstück	adaptador	adaptador
17	1929579	1	Hose	tuyau flexible	Schlauch	mangueira	manguera
18	1928862	1	Tube assy	assemblage de tube	Rohreinheit	conjunto de tubos	conjunto del tubo
19	17K000011	1	Elbow	coude	Winkelrohr	cotovêlo	codo
20	1936492	1	Bracket	support	Winkel	grampo	grampa
21	17C000812	3	Bolt	boulon	Bolzen	parafuso	bulón
22	17C000624	2	Bolt	boulon	Bolzen	parafuso	bulón
23	1992396	1	Head	culasse	Kopf	cabeça	cabeza
24	1992116	1	Check valve	soupape de sureté	Rückshlagventile	válvula de esbarro	válv retención
25	1992118	1	Seal	joint étanchéité	Dichtung	vedador	sello
26	1992053	1	Element	elément	Element	elemento	elemento
27	27E000006	2	Flatwasher	rondelle plate	Unterlegscheibe	arruela chata	arandela plana
28	59D000006	2	Nut	écrou	Mutter	porca	tuerca
29	588820	1	Elbow	coude	Winkelrohr	cotovêlo	codo
30	[1]1936393	1	Filter assy	ens du filtre	Filter vollst	conj do filtro	conj de filtro
31	91F000008	7	O-ring	joint torique	O Ring	anel-O	anillo-O
32	1928867	1	Tube	tube	Rohr	tubo	tubo
33	1928864	1	Tube assy	assemblage de tube	Rohreinheit	conjunto de tubos	conjunto del tubo
34	1931502	1	Tube assy	assemblage de tube	Rohreinheit	conjunto de tubos	conjunto del tubo
35	O---------	1	Valve	soupape	Ventil	válvula	válvula
36	15K000008	2	Connector	raccord	Verbindungsstück	ligador	conector
37	91F000010	1	O-ring	joint torique	O Ring	anel-O	anillo-O
38	15K000010	1	Fitting	ajustage	Verbindung	ajuste	accesorio
39	17C000664	3	Bolt	boulon	Bolzen	parafuso	bulón
40	11K000008	2	Elbow	coude	Winkelrohr	cotovêlo	codo
41	18K000008	1	Elbow	coude	Winkelrohr	cotovêlo	codo
42	1522575	1	Connector	raccord	Verbindungsstück	ligador	conector
43	17K000008	1	Elbow	coude	Winkelrohr	cotovêlo	codo
44	1931186	1	Valve	soupape	Ventil	válvula	válvula
45	1928513	1	Tube assy	assemblage de tube	Rohreinheit	conjunto de tubos	conjunto del tubo
46	1935159	2	Hose	tuyau flexible	Schlauch	mangueira	manguera
47	1930696	1	Tube	tube	Rohr	tubo	tubo
48	59D000008	4	Locknut	contre-écrou	Gegenmutter	contra porca	contratuerca
49	27E000008	4	Washer	rondelle	Scheibe	arruela	arandela
50	17C000828	4	Bolt	boulon	Bolzen	parafuso	bulón
51	1928863	1	Tube assy	assemblage de tube	Rohreinheit	conjunto de tubos	conjunto del tubo
52	15K000008	1	Connector	raccord	Verbindungsstück	ligador	conector
53	17C000816	4	Bolt	boulon	Bolzen	parafuso	bulón
54	19J000024	2	Flange half	demi-flasque	Flanschhlfte	meia flange	media brida
55	30K000225	1	O-ring	joint torique	O Ring	anel-O	anillo-O
56	O---------	1	Tank assy	ass du réservoir	Tankeinheit	conj do tanque	conjunto tanque
57	†25E000022	3	Washer	rondelle	Scheibe	arruela	arandela
58	†40K000002	1	Plug	bouchon	Stopfen	bujão	tapón

[1] Inc 23➡26

[2] 528D-101➡9999-CAC

[3] □551D-101➡9999-CAC

665GM 541D-101-CAC➡541E-9999-CAC
665GMGR 543D-101-CAC➡543E-9999-CAC

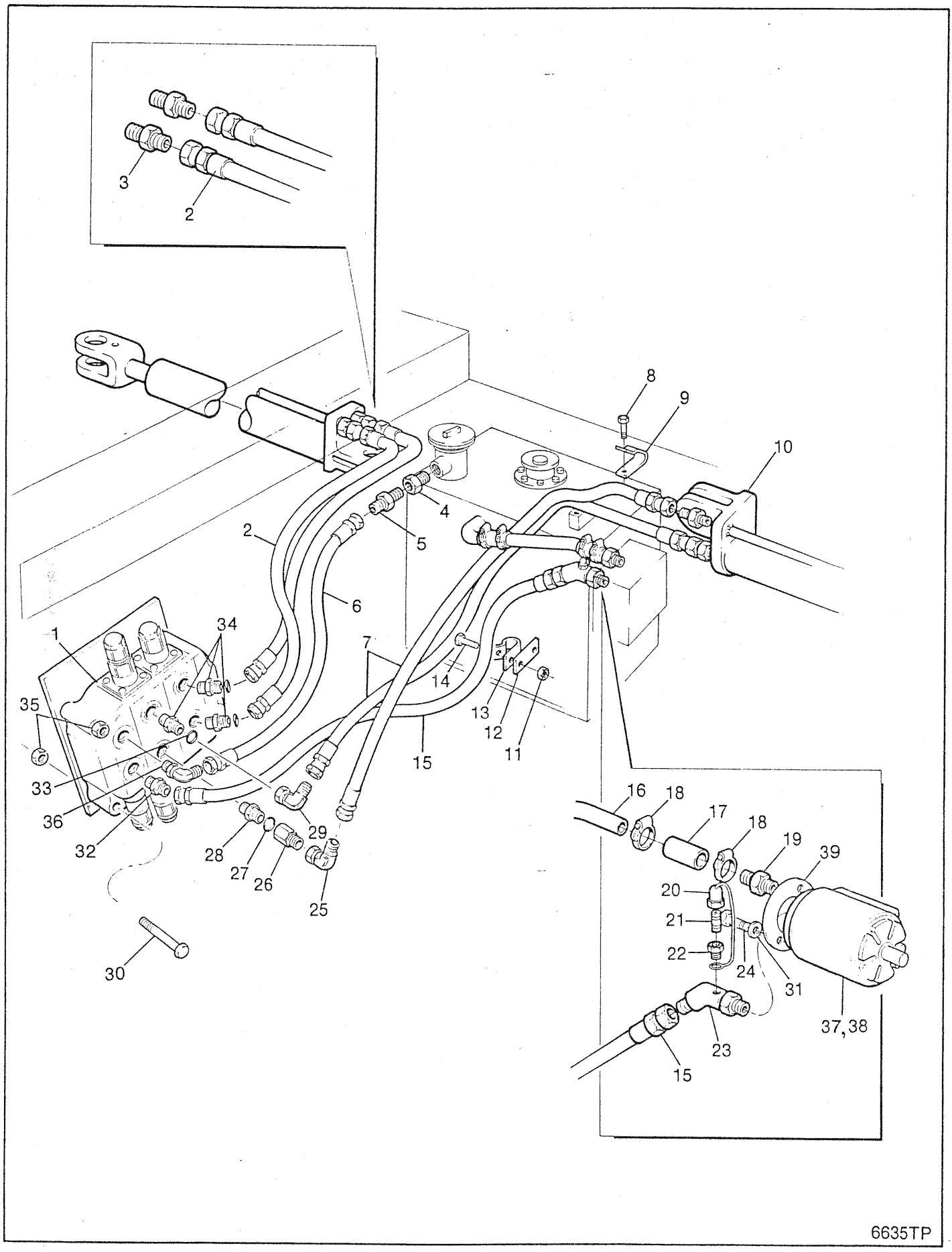
3
2
8
9
10
4
5
2
6
34
1
7
14
35
13
12
11
15
33
36
32
16
18
17
18
19
39
29
28
27
26
25
20
21
22
24
31
30
37,38
23
15
6635TP

STEER & BLADE HYDRAULICS
SYSTÈME HYDRAULIQUE DE DIRECTION & DE PALE
LENK- & SCHILDHYDRAULIK
SISTEMA HIDRÁULICA DA DIREÃO & DA LÂMINA
SISTEMA HIDRAULICO DE DIRECCION & DE LAMINA

No.	Part No.	Qty	Description	Description	Benennung	Descrição	Descripción
1	O---------	1	Valve	soupape	Ventil	válvula	válvula
2	1937629	2	Hose	tuyau flexible	Schlauch	mangueira	manguera
3	755054	2	Fitting	ajustage	Verbindung	ajuste	accesorio
4	19F000016	1	Bushing	chemise	Buchse	bucha	buje
5	89F000010	1	Elbow	coude	Winkelrohr	cotovêlo	codo
6	1936826	1	Hose	tuyau flexible	Schlauch	mangueira	manguera
7	1937629	1	Hose	tuyau flexible	Schlauch	mangueira	manguera
8	18C000614	1	Bolt	boulon	Bolzen	parafuso	bulón
9	31H000042	1	Clip	attache	Schelle	braçadeira	abrazadera
10	755054	2	Fitting	ajustage	Verbindung	ajuste	accesorio
11	59D000005	1	Nut	écrou	Mutter	porca	tuerca
12	1316343	1	Bracket	support	Winkel	grampo	grampa
13	30H000061	1	Clip	attache	Schelle	braçadeira	abrazadera
14	17C000514	1	Bolt	boulon	Bolzen	parafuso	bulón
15	1937509	1	Hose	tuyau flexible	Schlauch	mangueira	manguera
16	1936316	1	Tube	tube	Rohr	tubo	tubo
17	713967	2	Hose	tuyau flexible	Schlauch	mangueira	manguera
18	42H000028	4	Clamp	pince	Schelle	braçadeira	abrazadera
19	1322622	1	Connector	raccord	Verbindungsstück	ligador	conector
20	6000689	1	Dust cap	chapeau pare-pussièr	Staubkappe	tampa contra poeira	tapa guardapolvo
21	5K000207	1	Adaptor	adaptateur	Zwischenstück	adaptador	adaptador
22	1306142	1	Coupling	accouplement	Kupplung	acoplamento	acople
23	1936824	1	Fitting	ajustage	Verbindung	ajuste	accesorio
24	17C000824	2	Bolt	boulon	Bolzen	parafuso	bulón
25	1938061	1	Fitting	ajustage	Verbindung	ajuste	accesorio
26	1938647	1	Fitting	ajustage	Verbindung	ajuste	accesorio
27	91F000006	1	O-ring	joint torique	O Ring	anel-O	anillo-O
28	755054	1	Fitting	ajustage	Verbindung	ajuste	accesorio
29	1938061	1	Fitting	ajustage	Verbindung	ajuste	accesorio
30	17C000664	2	Bolt	boulon	Bolzen	parafuso	bulón
31	27E000008	2	Washer	rondelle	Scheibe	arruela	arandela
32	15K000010	1	Fitting	ajustage	Verbindung	ajuste	accesorio
33	91F000006	1	O-ring	joint torique	O Ring	anel-O	anillo-O
34	755054	4	Fitting	ajustage	Verbindung	ajuste	accesorio
35	59D000006	3	Nut	écrou	Mutter	porca	tuerca
36	17K000010	1	Fitting	ajustage	Verbindung	ajuste	accesorio
37	1930086	1	Pump	pompe	Pumpe	bomba	bomba
38	†1992144	1	Seal kit	joint étan trse	Dichtungssatz	vedador jôgo	sello juego
39	762746	1	Gasket	garniture	Dichtung	gaxeta	empaquetadura

665GM 541F-101-CAC→541G-9999-CAC
665GMGR 543F-101-CAC→543G-9999-CAC 558F-101-CAC→558G-9999-CAC

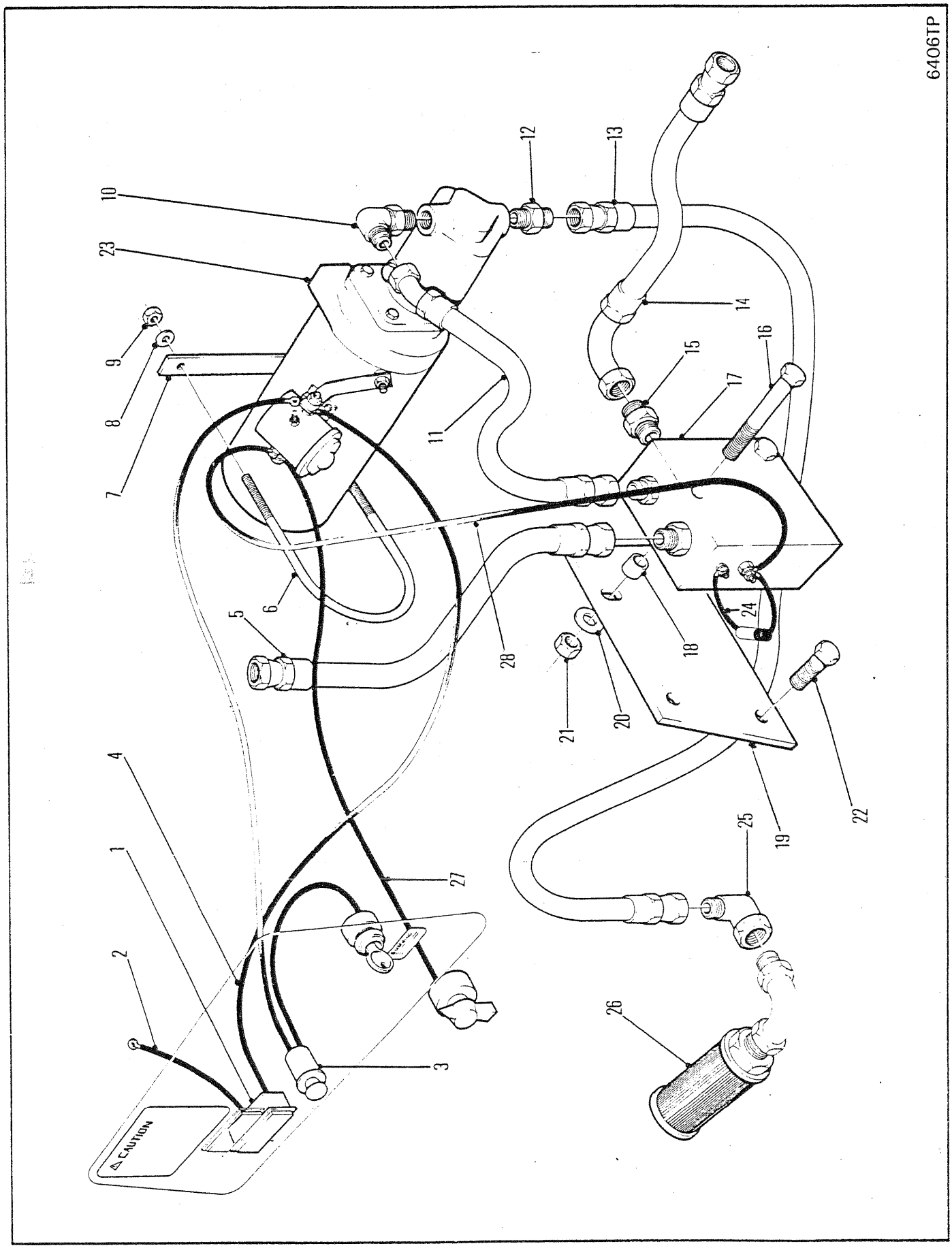
6406TP
CAUTION
1
2
3
4
5
6
7
8
9
10
11
12
13
14
15
16
17
18
19
20
21
22
23
24
25
26
27
28

EMERGENCY STEERING ⊠
DIRECTION DE SECOURS ⊠
NOTLENKUNG ⊠
DIREÇÃO DE EMERGENCIA ⊠
DIRECCIÓN DE EMERGENCIA ⊠

No.	Part No.	Qty	Description	Description	Benennung	Descrição	Descripción
1	1929544	1	Light	lampe	Licht	lâmpada	lámpara
2	1933515	1	Wire assy	fil ens	Draht Ens	fio conj	cable conj
3	1933430	1	Switch	interrupteur	Schalter	interruptor	interruptor
4	1933615	1	Wire harness	harnais fils	Kabelbaum	chicote fiação	mazo de cables
5	1933609	1	Hose	tuyau flexible	Schlauch	mangueira	manguera
6	1926393	1	Clamp	pince	Schelle	braçadeira	abrazadera
7	563328	1	Flat	méplat	Fläche	bloco plano	planchuela
8	27E000004	2	Flatwasher	rondelle plate	Unterlegscheibe	arruela chata	arandela plana
9	85D000004	2	Nut	écrou	Mutter	porca	tuerca
10	17K000007	1	Elbow	coude	Winkelrohr	cotovêlo	codo
11	1933607	1	Hose	tuyau flexible	Schlauch	mangueira	manguera
12	15K000007	1	Connector	raccord	Verbindungsstück	ligador	conector
13	1933610	1	Hose	tuyau flexible	Schlauch	mangueira	manguera
14	1933608	1	Hose	tuyau flexible	Schlauch	mangueira	manguera
15	15K000010	1	Connector	raccord	Verbindungsstück	ligador	conector
16	17C000660	2	Bolt	boulon	Bolzen	parafuso	bulón
17	[1]2536430	1	Switch	interrupteur	Schalter	interruptor	interruptor
18	556690	2	Spacer	entretoise	Distanzteil	espaçador	espaciador
19	1933494	1	Bracket	support	Winkel	grampo	grampa
20	27E000006	2	Flatwasher	rondelle plate	Unterlegscheibe	arruela chata	arandela plana
21	85D000006	2	Nut	écrou	Mutter	porca	tuerca
22	17C000728	2	Bolt	boulon	Bolzen	parafuso	bulón
23	O---------	1	Pmp&motor assy	ens pompe&moteur	Pumpen&Motoren	cj bomba e motor	cj bomba y motor
24	1933426	1	Diode	diode	Diode	diodo	diodo
25	1310469	1	Elbow	coude	Winkelrohr	cotovêlo	codo
26	1917922	1	Strainer	tamis	Sieb	coador	tamiz
27	1933107	1	Cable	câble	Kabel	cabo	cable
28	1933617	1	Wire assy	fil ens	Draht Ens	fio conj	cable conj

[1] Ref E2 46000

665GM 541B-101-CAC → 541E-9999-CAC
665GMGR 543B-101-CAC → 543E-9999-CAC

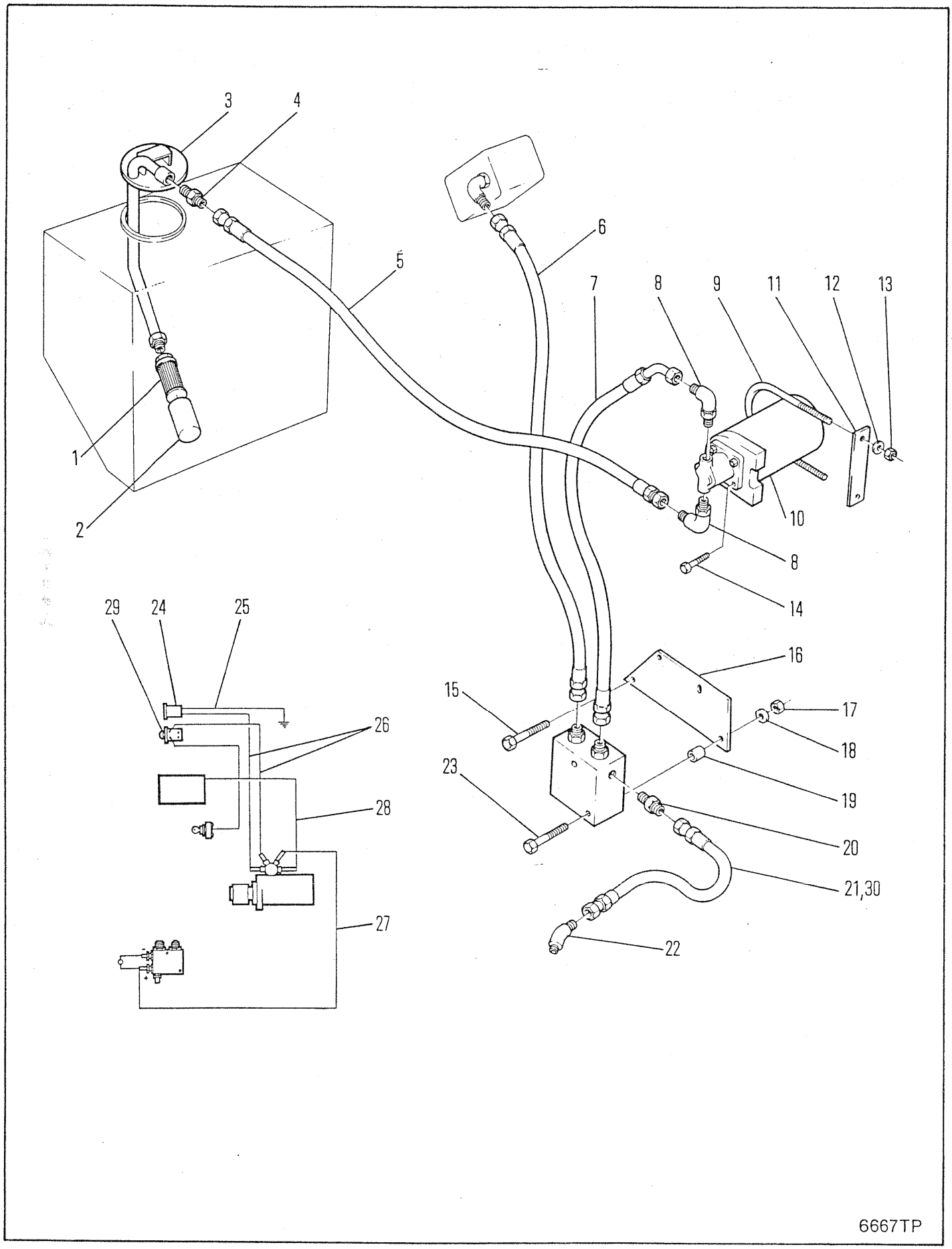
3
4
5
6
7
8
9
11
12
13
1
2
10
8
14
29
24
25
16
15
17
26
18
23
19
28
20
21,30
27
22
6667TP

EMERGENCY STEERING ⊠
DIRECTION DE SECOURS ⊠
NOTLENKUNG ⊠
DIREÇÃO DE EMERGENCIA ⊠
DIRECCIÓN DE EMERGENCIA ⊠

No.	Part No.	Qty	Description	Description	Benennung	Descrição	Descripción
1	1934626	1	Strainer	tamis	Sieb	coador	tamiz
2	1936915	1	Sleeve	manchon	Muffe	luva	manguito
3	1936910	1	Cover assy	couvercle ens	Deckel vollst	tampa conj	tapa conj
4	89F000008	1	Connector	raccord	Verbindungsstück	ligador	conector
5	2524442	1	Hose	tuyau flexible	Schlauch	mangueira	manguera
6	1323035	1	Hose	tuyau flexible	Schlauch	mangueira	manguera
7	1933607	1	Hose	tuyau flexible	Schlauch	mangueira	manguera
8	17K000007	2	Elbow	coude	Winkelrohr	cotovêlo	codo
9	1926393	1	Clamp	pince	Schelle	braçadeira	abrazadera
10	○---------	1	Pump&motor	pompe et moteur	Pumpen&Motoren	bomba e motor	bomba y motor
11	563328	1	Flat	méplat	Fläche	bloco plano	planchuela
12	27E000004	2	Flatwasher	rondelle plate	Unterlegscheibe	arruela chata	arandela plana
13	59D000004	2	Nut	écrou	Mutter	porca	tuerca
14	33C000616	2	Bolt	boulon	Bolzen	parafuso	bulón
15	17C000728	2	Bolt	boulon	Bolzen	parafuso	bulón
16	1937569	1	Bracket	support	Winkel	grampo	grampa
17	59D000006	2	Nut	écrou	Mutter	porca	tuerca
18	27E000006	2	Flatwasher	rondelle plate	Unterlegscheibe	arruela chata	arandela plana
19	545005	2	Spacer	entretoise	Distanzteil	espaçador	espaciador
20	15K000010	1	Fitting	ajustage	Verbindung	ajuste	accesorio
21	1938292	1	Hose	tuyau flexible	Schlauch	mangueira	manguera
22	2527558	1	Adapter	adaptateur	Zwischenstück	adaptador	adaptador
23	17C000664	2	Bolt	boulon	Bolzen	parafuso	bulón
24	1929544	1	Light	lampe	Licht	lâmpada	lámpara
25	1932339	1	Wire assy	fil ens	Draht Ens	fio conj	cable conj
26	1933615	1	Wire harness	harnais fils	Kabelbaum	chicote fiação	mazo de cables
27	1933617	1	Wire assy	fil ens	Draht Ens	fio conj	cable conj
28	1933107	1	Cable	câble	Kabel	cabo	cable
29	1933430	1	Switch	interrupteur	Schalter	interruptor	interruptor
30	[1]1938237	1	Hose	tuyau flexible	Schlauch	mangueira	manguera

[1] □551F-101-CAC&➡, 558F-101-CAC&➡, 541F-101-CAC&➡

665GM 541F-101-CAC➡541G-9999-CAC
665GMGR 558F-101-CAC➡558G-9999-CAC

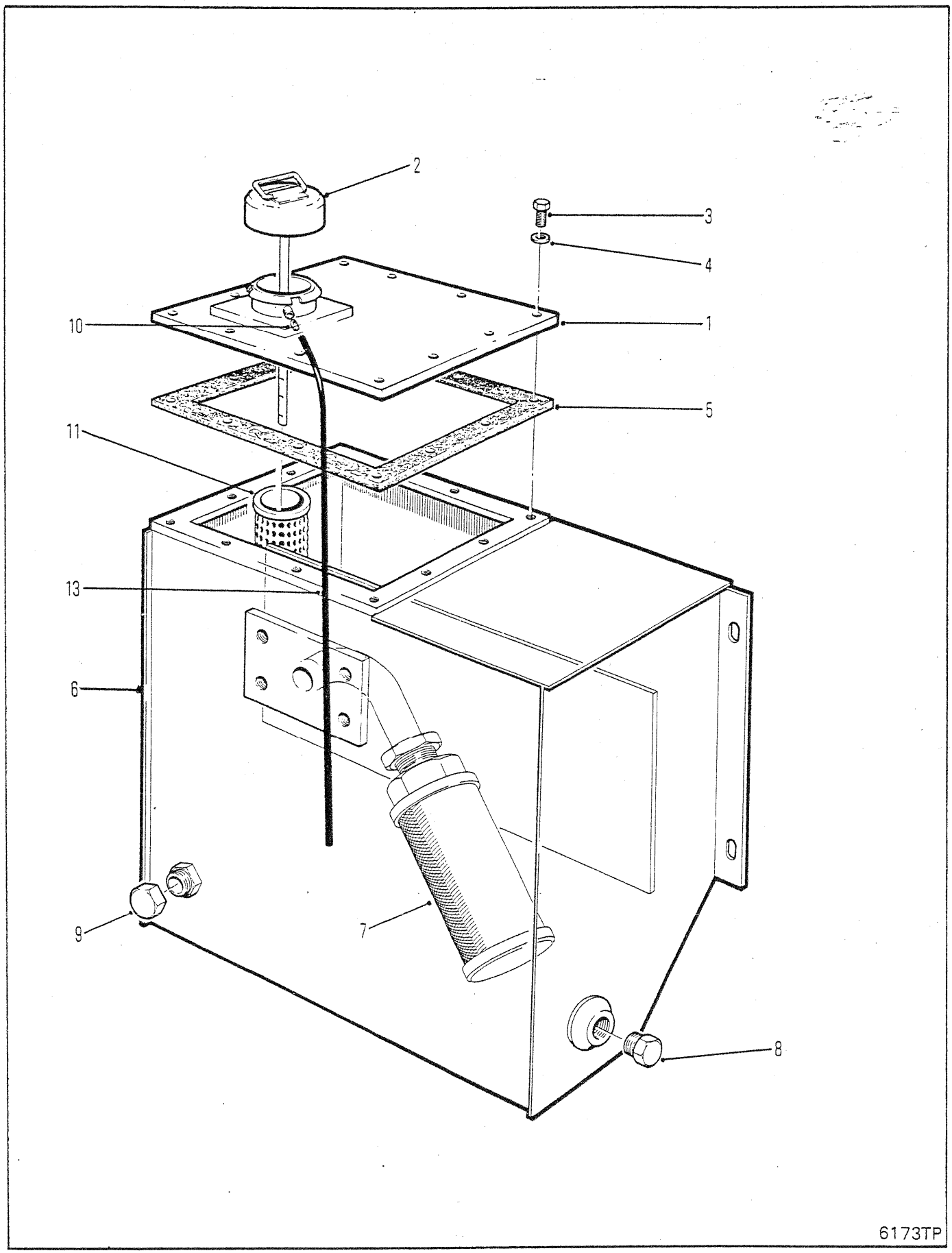
2
3
4
10
1
5
11
13
6
9
7
8
6173TP

HYDRAULIC TANK ASSEMBLY
ASSEMBLAGE DU RÉSERVOIR HYDRAULIQUE
HYDRAULIKTANKEINHEIT
CONJUNTO DO TANQUE HIDRÁULICO
ESTRUCTURA DEL TANQUE HIDRÁULICO

No.	Part No.	Qty	Description	Description	Benennung	Descrição	Descripción
1	1934650	1	Cover assy	couvercle ens	Deckel vollst	tampa conj	tapa conj
2	1921812	1	Cap & dipstick	bouch et régl-jauge	Kapp & Tauchstab	tampa e vareta	tapa y var inm
3	34C000616	12	Bolt	boulon	Bolzen	parafuso	bulón
4	27E000006	12	Flatwasher	rondelle plate	Unterlegscheibe	arruela chata	arandela plana
5	1922712	1	Gasket	garniture	Dichtung	gaxeta	empaquetadura
6	[1]1928507	1	Tank assy	ass du réservoir	Tankeinheit	conj do tanque	conjunto tanque
7	1917922	1	Strainer	tamis	Sieb	coador	tamiz
8	40K000008	1	Plug	bouchon	Stopfen	bujão	tapón
9	[2]36K000010	1	Cap	chapeau	Kappe	tampa	tapa
10	1927058	1	Vent	prise dair	5mXoffnung	respiradouro	aireador
11	1901464	1	Strainer	tamis	Sieb	coador	tamiz
12	†525293	1	Magnet	aimant	Magnet	imã	imán
13	[3]1934633	1	Hose	tuyau flexible	Schlauch	mangueira	manguera

[1] Inc. 1➡5 & 7➡12

[2] ■665Gr

[3] □541C-101-CAC&➡, 543C-101-CAC&➡

665GM 541A-101-CAC➡541E-9999-CAC
665GMGR 543A-101-CAC➡543E-9999-CAC

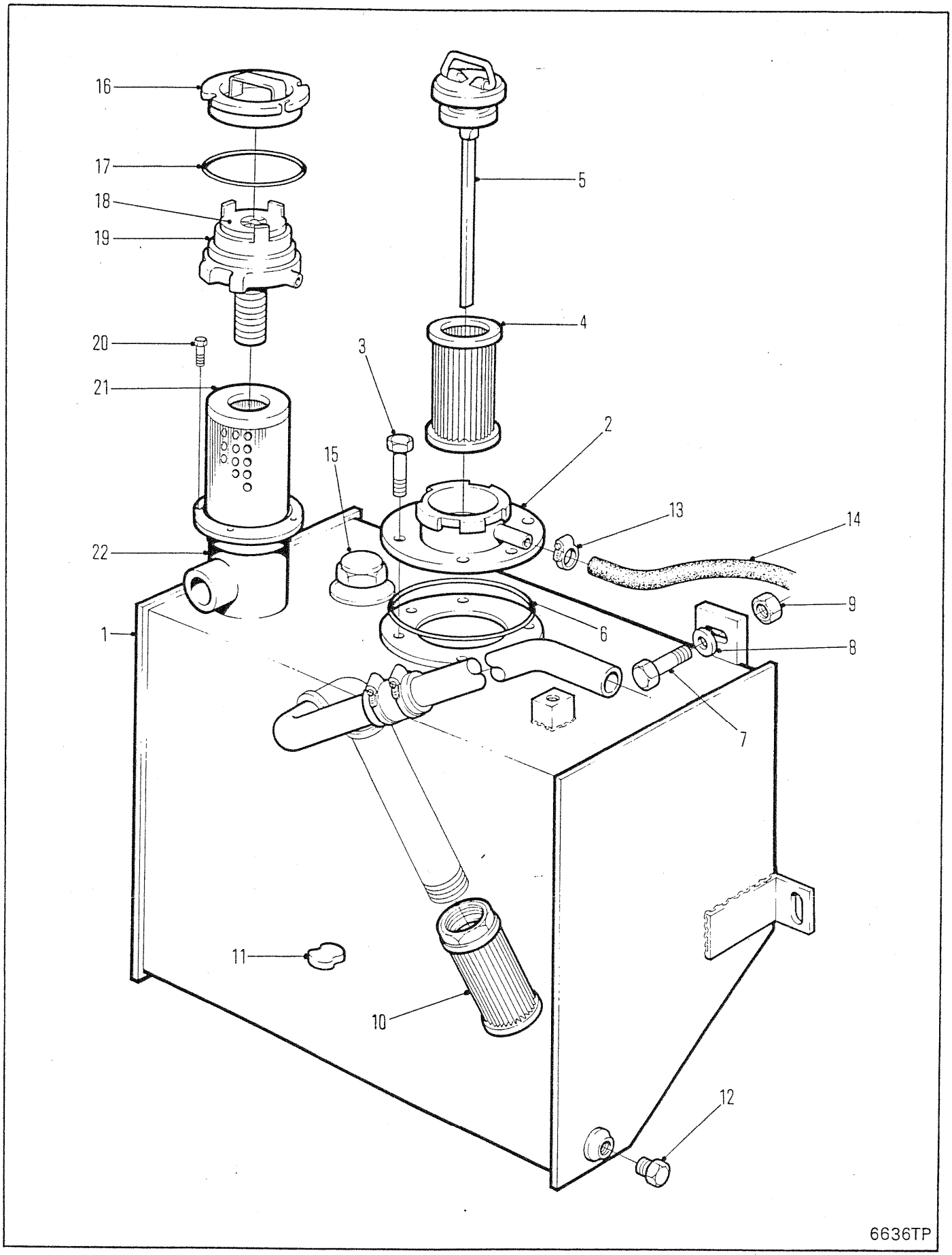
16
17
18
19
20
21
22
1
5
4
3
2
15
13
14
9
6
8
7
11
10
12
6636TP

HYDRAULIC TANK ASSEMBLY
ASSEMBLAGE DU RÉSERVOIR HYDRAULIQUE
HYDRAULIKTANKEINHEIT
CONJUNTO DO TANQUE HIDRÁULICO
ESTRUCTURA DEL TANQUE HIDRÁULICO

No.	Part No.	Qty	Description	Description	Benennung	Descrição	Descripción
1	**1936286**	1	Tank assy	ass du réservoir	Tankeinheit	conj do tanque	conjunto tanque
2	**1935847**	1	Filler neck	goulot remplissage	Einfüllstutzen	tubo enchimento	tubo llenado
3	**18C000612**	6	Bolt	boulon	Bolzen	parafuso	bulón
4	**1918694**	1	Strainer	tamis	Sieb	coador	tamiz
5	**1917921**	1	Cap	chapeau	Kappe	tampa	tapa
6	**25K040428**	1	O-ring	joint torique	O Ring	anel-O	anillo-O
7	**18C000832**	3	Bolt	boulon	Bolzen	parafuso	bulón
8	**27E000008**	3	Flatwasher	rondelle plate	Unterlegscheibe	arruela chata	arandela plana
9	**59D000008**	3	Nut	écrou	Mutter	porca	tuerca
10	**1917922**	1	Strainer	tamis	Sieb	coador	tamiz
11	**525293**	1	Magnet	aimant	Magnet	imã	imán
12	**40K000008**	1	Plug	bouchon	Stopfen	bujão	tapón
13	**42H000010**	1	Clamp	pince	Schelle	braçadeira	abrazadera
14	**1934633**	1	Hose	tuyau flexible	Schlauch	mangueira	manguera
15	**1936103**	1	Gauge	jauge	Instrument	calbrador	medidor
16	**1992370**	1	Cover assy	couvercle ens	Deckel vollst	tampa conj	tapa conj
17	**25K040316**	1	O-ring	joint torique	O Ring	anel-O	anillo-O
18	**1992371**	1	Valve assy	soupape ens	Ventil vollst	válvula conj	válvula conj
19	**1992372**	1	Mount	support	Befestigung	apoio	montura
20	**1C000508**	4	Bolt	boulon	Bolzen	parafuso	bulón
21	**1992357**	1	Element	elément	Element	elemento	elemento
22	§-------	1	Housing	botier	Gehuse	carcaça	carcasa

665GM 541F-101-CAC➡541G-9999-CAC
665GMGR 558F-101-CAC➡558G-9999-CAC

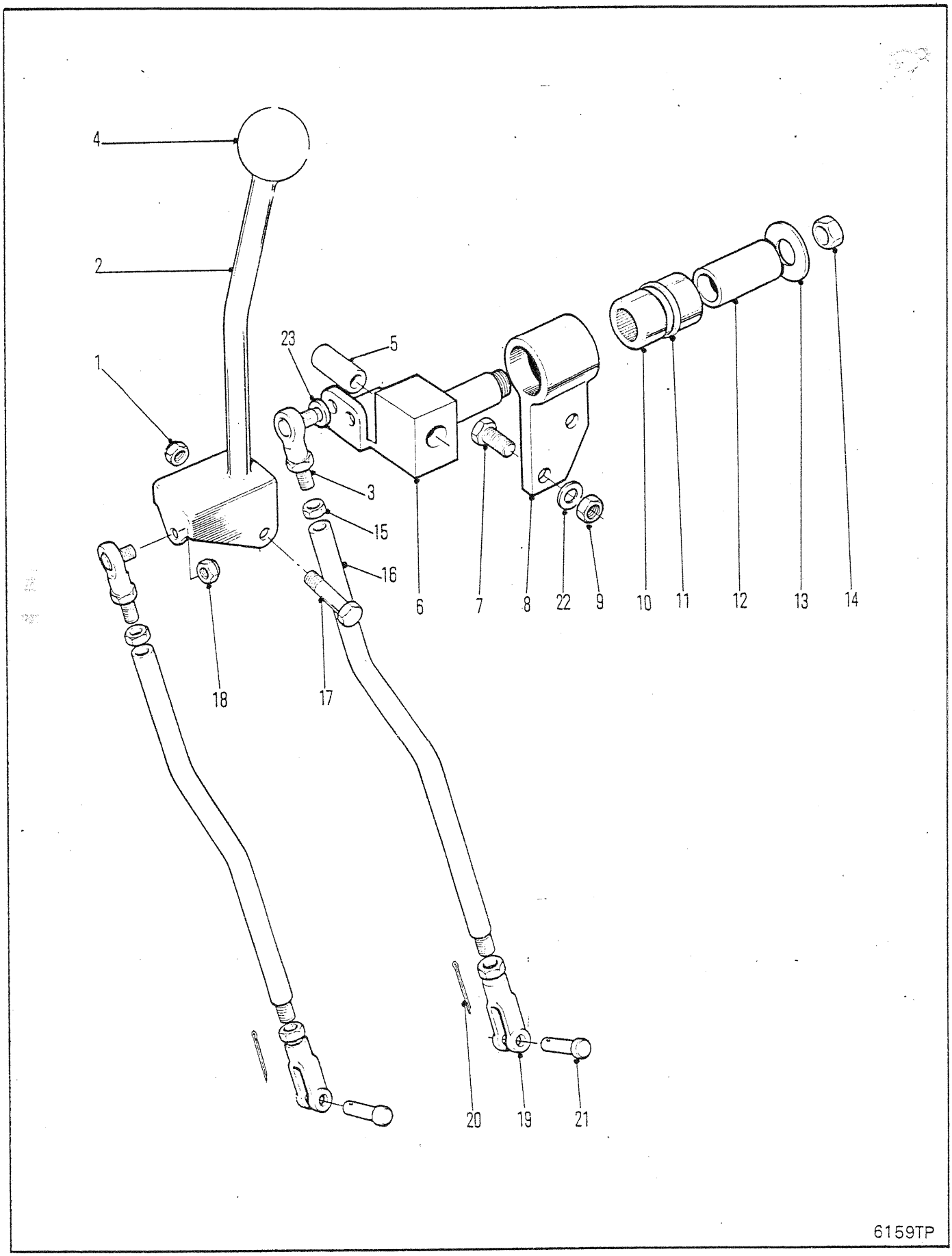
4
2
1
23
5
3
15
16
6
7
8
22
9
10
11
12
13
14
18
17
20
19
21
6159TP

STEER & BLADE CONTROLS
CONTRÔLES DE GUIDAGE & DE LAME
LENK & BLATTSTEUERUNG
CONTRÔLES DE DIREÇÃO & LÂMINA
MANDOS DE DIRECCIÓN & CUCHILLAS

No.	Part No.	Qty	Description	Description	Benennung	Descrição	Descripción
1	**85D000008**	1	Nut	écrou	Mutter	porca	tuerca
2	**1928751**	1	Lever assy	levier ens	Hebel vollst	alavanca conj	palanca conj
3	**1933793**	2	Rod end	bout biellette	Stangenende	extremidade haste	estremo de varilla
4	**565389**	1	Knob	bouton	Knopf	manípula	botón
5	**1503251**	1	Sleeve	manchon	Muffe	luva	manguito
6	**1924806**	1	Pivot	pivot	Zapfen	perno	muón
7	**17C000620**	2	Bolt	boulon	Bolzen	parafuso	bulón
8	**1922878**	1	Boss assy	ensemble bossage	Nabe vollst	conjunto do cubo	conjunto de botón
9	**85D000006**	2	Nut	écrou	Mutter	porca	tuerca
10	**675227**	1	Bearing	palier	Lager	mancal	cojinete
11	**1522535**	2	Seal	joint étanchéité	Dichtung	vedador	sello
12	**1911588**	1	Sleeve	manchon	Muffe	luva	manguito
13	**561912**	1	Washer	rondelle	Scheibe	arruela	arandela
14	**86D000008**	1	Locknut	contre-écrou	Gegenmutter	contra porca	contratuerca
15	**7D000008**	2	Nut	écrou	Mutter	porca	tuerca
16	**1936670**	2	Rod	tige	Stange	varão	varilla
16A	[1]**1939608**	2	Rod	tige	Stange	varão	varilla
17	**17C000840**	1	Bolt	boulon	Bolzen	parafuso	bulón
18	**86D000006**	2	Locknut	contre-écrou	Gegenmutter	contra porca	contratuerca
19	**1933795**	2	Clevis	étrier	Schkel	garfo	horquilla
19A	[1]**1939609**	2	Clevis	étrier	Schkel	garfo	horquilla
20	**1F000310**	2	Cotter pin	goupille fendue	Splint	contrapino	chaveta dos patos
21	**663607**	2	Bolt	boulon	Bolzen	parafuso	bulón
21A	**663350**	2	Clevis pin	goupille chape	Schkelstift	pino garfo	pasador horquilla
22	**27E000006**	2	Washer	rondelle	Scheibe	arruela	arandela
23	**552914**	1	Spacer	entretoise	Distanzteil	espaçador	espaciador

[1]541G-112-CAC&➡, 558G-441-CAC&➡, 553G-619-CAC&➡, 554G-709-CAC&➡

665GM 541A-101-CAC➡541G-9999-CAC
665GMGR 543A-101-CAC➡543E-9999-CAC 558F-101-CAC➡558G-9999-CAC

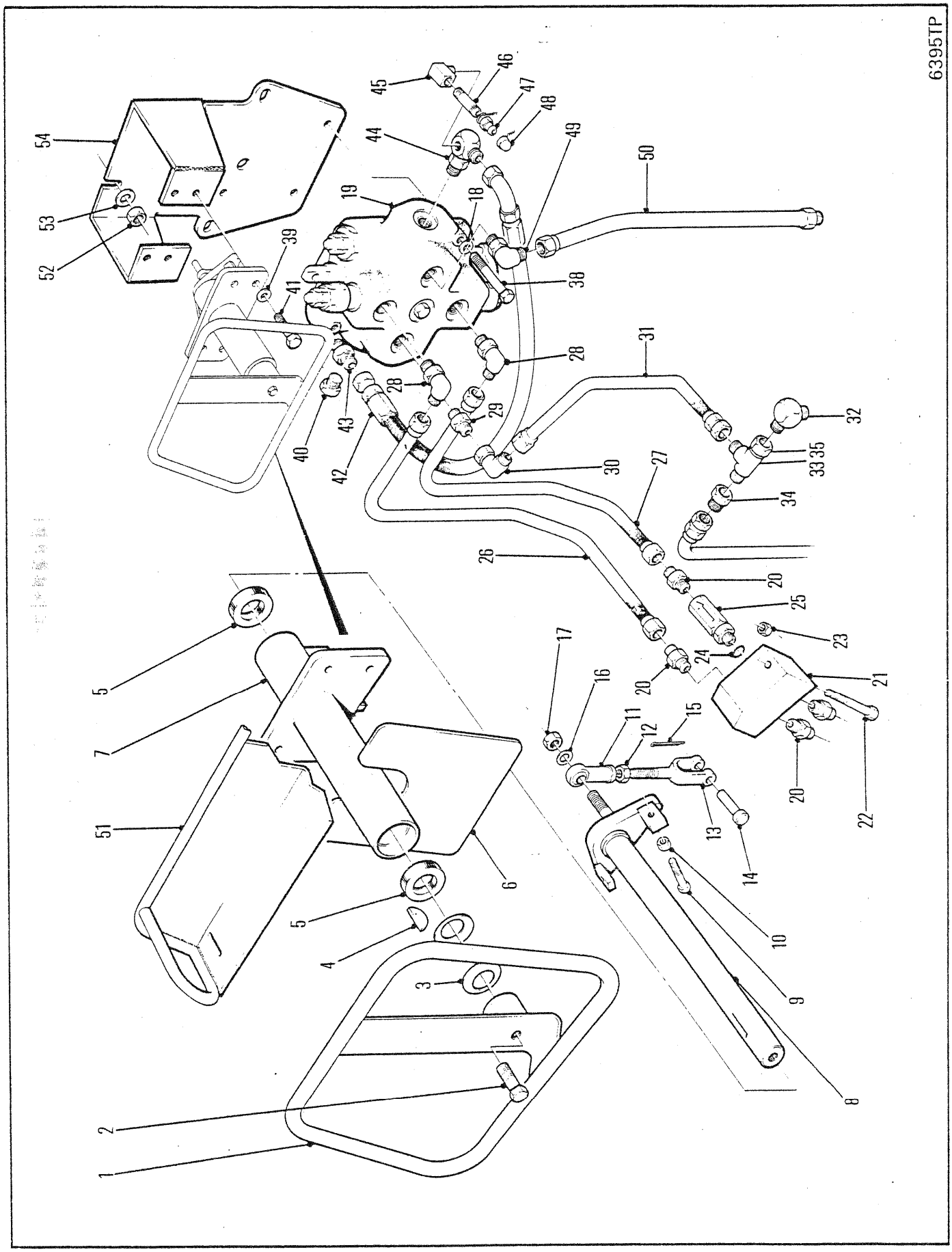
6395TP
1
2
3
4
5
5
6
7
8
9
10
11
12
13
14
15
16
17
18
19
20
20
20
21
22
23
24
25
26
27
28
28
29
30
31
32
33
35
34
38
39
40
41
42
43
44
45
46
47
48
49
50
51
52
53
54

STEERING WHEEL CONTROLS
COMMANDE DE VOLANT DE DIRECTION
STEUERRADBEDIENUNG
CONTROLE DA DIREÇÃO
CONTROLES DEL VOLANTE DE DIRECCIÓN

No.	Part No.	Qty	Description	Description	Benennung	Descrição	Descripción
1	1933734	1	Steering wheel	volant direction	Steuerrad	volante direção	volante dirección
2	33C000612	1	Bolt	boulon	Bolzen	parafuso	bulón
3	1934326	2	Washer	rondelle	Scheibe	arruela	arandela
4	6J0000506	1	Key	clavette	Keil	chaveta	chaveta
5	1304365	2	Bearing	palier	Lager	mancal	cojinete
6	1934007	1	Panel	panneau	Tafel	painel	panel
7	1933740	1	Tube assy	assemblage de tube	Rohreinheit	conjunto de tubos	conjunto del tubo
8	1933737	1	Shaft assy	arbre ens	Welle vollst	eixo conj	árbol conj
9	17C000412	2	Bolt	boulon	Bolzen	parafuso	bulón
10	7D0000004	2	Nut	écrou	Mutter	porca	tuerca
11	1930555	1	Bearing	palier	Lager	mancal	cojinete
12	8D0000006	1	Nut	écrou	Mutter	porca	tuerca
13	1321522	1	Clevis	étrier	Schkel	garfo	horquilla
14	4F0006106	1	Clevis pin	goupille chape	Schkelstift	pino garfo	pasador horquilla
15	1F0000312	1	Cotter pin	goupille fendue	Splint	contrapino	chaveta dos patos
16	27E000006	1	Washer	rondelle	Scheibe	arruela	arandela
17	85D000006	1	Nut	écrou	Mutter	porca	tuerca
18	27E000010	3	Washer	rondelle	Scheibe	arruela	arandela
19	O---------	1	Valve	soupape	Ventil	válvula	válvula
20	15K000008	4	Connector	raccord	Verbindungsstück	ligador	conector
21	1932676	1	Manifold	collecteur	Sammelrohr	tubo de distríbuição	conj colector
22	17C000848	1	Bolt	boulon	Bolzen	parafuso	bulón
23	85D000008	1	Nut	écrou	Mutter	porca	tuerca
24	91F000008	1	O-ring	joint torique	O Ring	anel-O	anillo-O
25	1931186	1	Valve	soupape	Ventil	válvula	válvula
26	1931901	1	Hose	tuyau flexible	Schlauch	mangueira	manguera
27	1931902	1	Hose	tuyau flexible	Schlauch	mangueira	manguera
28	17K000008	2	Fitting	ajustage	Verbindung	ajuste	accesorio
29	15K000008	1	Connector	raccord	Verbindungsstück	ligador	conector
30	17K000008	1	Fitting	ajustage	Verbindung	ajuste	accesorio
31	1932715	1	Hose	tuyau flexible	Schlauch	mangueira	manguera
32	1928836	1	Fitting	ajustage	Verbindung	ajuste	accesorio
33	13K000010	1	Tee	raccord T	T-Verbindungsstück	te	te
34	[1]36K000010	1	Cap	chapeau	Kappe	tampa	tapa
35	80F000010	1	Nut	écrou	Mutter	porca	tuerca
36	[2]†1907270	1	Hose	tuyau flexible	Schlauch	mangueira	manguera
37	†9K0000009	1	Adapter	adaptateur	Zwischenstück	adaptador	adaptador
38	17C000860	2	Bolt	boulon	Bolzen	parafuso	bulón
39	27E000008	4	Washer	rondelle	Scheibe	arruela	arandela
40	24K000008	1	Plug	bouchon	Stopfen	bujão	tapón
41	17C000616	4	Bolt	boulon	Bolzen	parafuso	bulón
42	1931866	1	Hose assy	ens tuyaux souples	Schlauch vollst	conj mangueira	conj manguera
43	15K000008	1	Adapter	adaptateur	Zwischenstück	adaptador	adaptador
44	1310799	1	Fitting	ajustage	Verbindung	ajuste	accesorio
45	29F000001	1	Fitting	ajustage	Verbindung	ajuste	accesorio
46	5K0000207	1	Nipple	raccord	Nippel	niple	niple
47	1306142	1	Coupling	accouplement	Kupplung	acoplamento	acople
48	6000689	1	Cap	chapeau	Kappe	tampa	tapa
49	1300309	1	Fitting	ajustage	Verbindung	ajuste	accesorio
50	1931929	1	Tube assy	assemblage de tube	Rohreinheit	conjunto de tubos	conjunto del tubo
51	1933999	1	Grab handle	grappin	Haltegriff	garra da maçaneta	manija de agarre
52	85D000008	3	Locknut	contre-écrou	Gegenmutter	contra porca	contratuerca
53	27E000008	3	Washer	rondelle	Scheibe	arruela	arandela
54	1933917	1	Bracket assy	ens support	Winkel vollst	conj suporte	conj soporte

[1] Remove for Grapple kits
[1] Enlever pour lensemble grappin
[1] Für Greifersatz entfernen
[1] Retirar para o jogo de garras
[1] Sacar para juego de garras

[2] ☐Grapples only
☐Grappin seulement
☐Nur Greifersatz
[2] ☐Sòmente garras
[2] ☐Solamente agarraderas

665GM 541B-101-CAC ➡ 541B-9999-CAC
665GMGR 543B-101-CAC ➡ 543B-9999-CAC

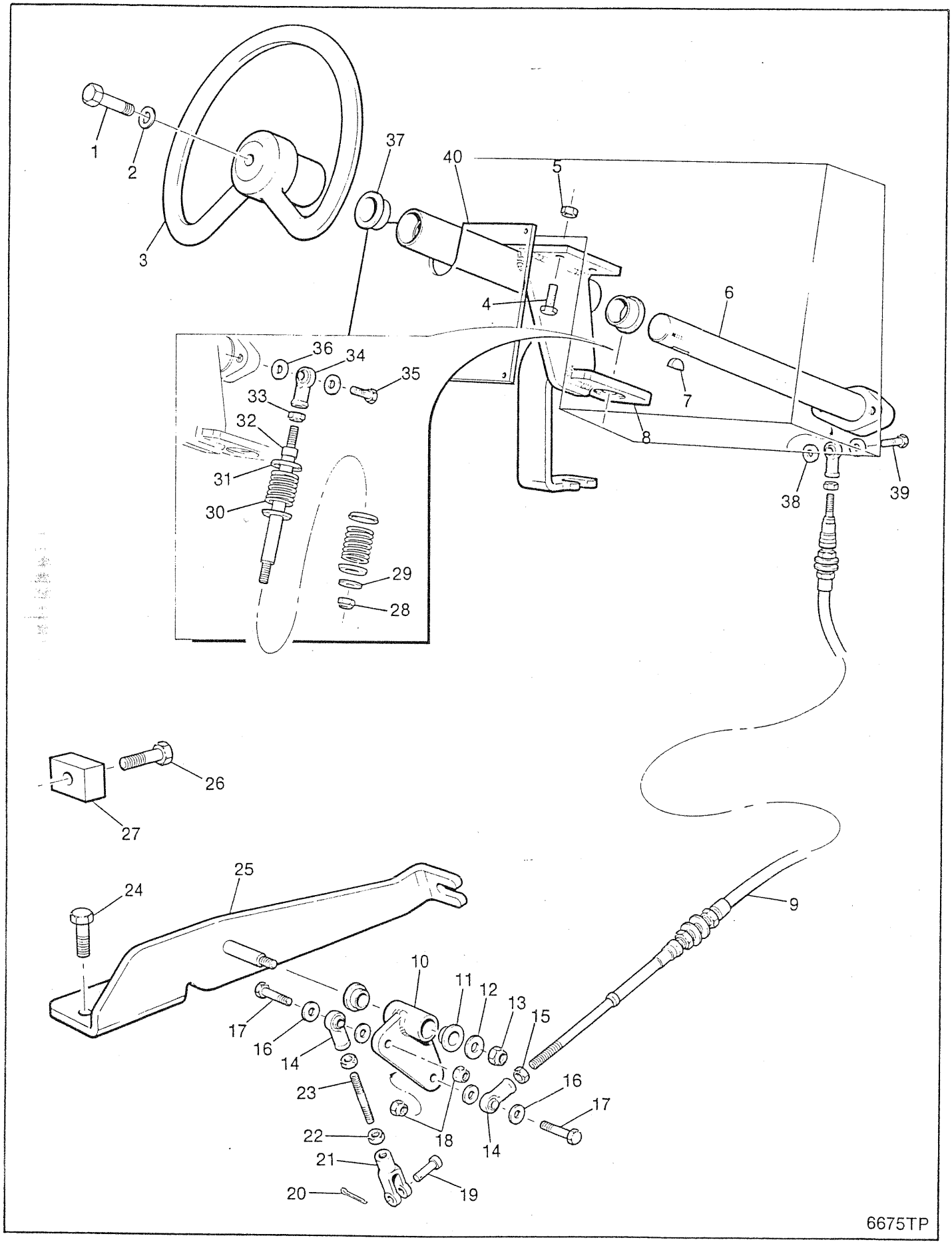
1
2
3
37
40
5
4
6
7
8
36
34
35
33
32
31
30
29
28
38
39
26
27
25
24
9
10
11
12
13
15
17
16
14
23
22
21
20
19
18
6675TP

STEERING WHEEL CONTROLS ⊠
COMMANDE DE VOLANT DE DIRECTION ⊠
STEUERRADBEDIENUNG ⊠
CONTROLE DA DIREÇÃO ⊠
CONTROLES DEL VOLANTE DE DIRECCIÓN ⊠

No.	Part No.	Qty	Description	Description	Benennung	Descrição	Descripción
1	17C000616	1	Bolt	boulon	Bolzen	parafuso	bulón
2	27E000006	1	Flatwasher	rondelle plate	Unterlegscheibe	arruela chata	arandela plana
3	1938720	1	Steering wheel	volant direction	Steuerrad	volante direção	volante dirección
4	17C000620	4	Bolt	boulon	Bolzen	parafuso	bulón
5	27E000006	4	Flatwasher	rondelle plate	Unterlegscheibe	arruela chata	arandela plana
6	1938908	1	Shaft assy	arbre ens	Welle vollst	eixo conj	árbol conj
7	6J000506	1	Key	clavette	Keil	chaveta	chaveta
8	1938902	1	Column	colonne	Sâule	coluna	columna
9	1938784	1	Cable	câble	Kabel	cabo	cable
10	1938907	1	Bellcrank assy	levier coudé ens	Kniehebel voll	balancinho cj	balancín cj
11	1938458	2	Bearing	palier	Lager	mancal	cojinete
12	27E000006	1	Flatwasher	rondelle plate	Unterlegscheibe	arruela chata	arandela plana
13	59D000006	1	Nut	écrou	Mutter	porca	tuerca
14	1938715	3	Rod end	bout biellette	Stangenende	extremidade haste	estremo de varilla
15	17C000520	1	Bolt	boulon	Bolzen	parafuso	bulón
16	25E000015	6	Washer	rondelle	Scheibe	arruela	arandela
17	17C000524	2	Bolt	boulon	Bolzen	parafuso	bulón
18	59D000005	2	Nut	écrou	Mutter	porca	tuerca
19	4F006106	1	Pin	goupille	Stift	pino	pasador
20	1F000316	1	Pin cotter	goupille fendue	Splint	contrapino	chaveta dos patos
21	556413	1	Clevis	étrier	Schkel	garfo	horquilla
22	8D000005	2	Nut	écrou	Mutter	porca	tuerca
23	1938911	1	Rod	tige	Stange	varão	varilla
24	17C000820	2	Bolt	boulon	Bolzen	parafuso	bulón
25	1938914	1	Bracket	support	Winkel	grampo	grampa
26	17C000828	1	Bolt	boulon	Bolzen	parafuso	bulón
27	1938910	1	Flat	méplat	Fläche	bloco plano	planchuela
28	59D000008	1	Locknut	contre-écrou	Gegenmutter	contra porca	contratuerca
29	27E000008	1	Washer	rondelle	Scheibe	arruela	arandela
30	1938717	2	Spring	ressort	Feder	mola	resorte
31	1938716	4	Retainer	arrêtoir	Halterung	retentor	retén
32	1938734	1	Guide	guide	Führungsstück	guia	guía
33	8D000006	1	Nut	écrou	Mutter	porca	tuerca
34	1930555	1	Rod end	bout biellette	Stangenende	extremidade haste	estremo de varilla
35	17C000624	1	Bolt	boulon	Bolzen	parafuso	bulón
36	25E000017	2	Washer	rondelle	Scheibe	arruela	arandela
37	1938718	2	Bearing	palier	Lager	mancal	cojinete
38	25E000015	2	Washer	rondelle	Scheibe	arruela	arandela
39	17C000520	1	Bolt	boulon	Bolzen	parafuso	bulón
40	12570204	1	Panel assy	panneau ens	Tafel vollst	painel conj	panel conj

665GM 541G-101-CAC → 541G-9999-CAC
665GMGR 558G-101-CAC → 558G-9999-CAC

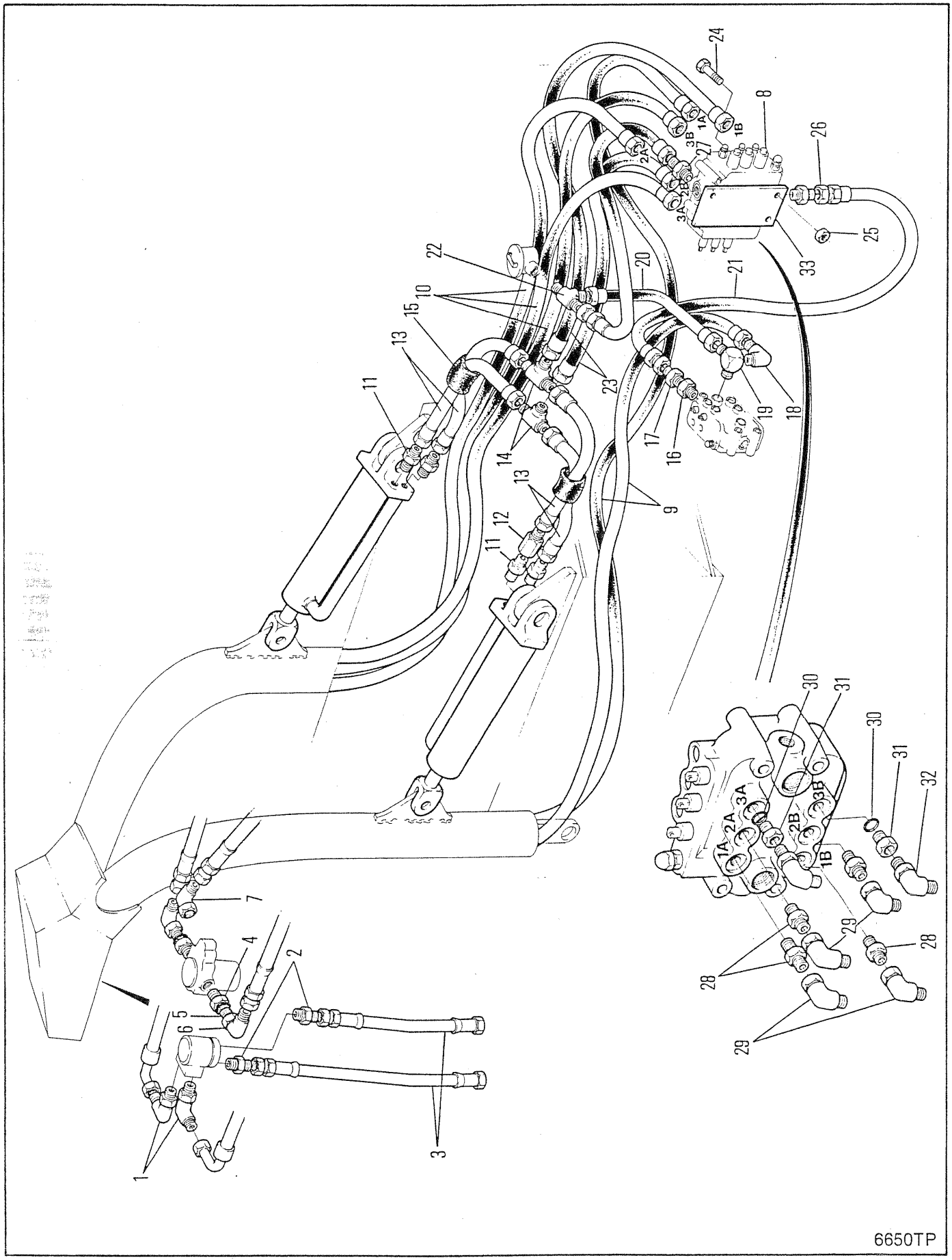
1
2
3
4
5
6
7
8
9
10
11
12
13
14
15
16
17
18
19
20
21
22
23
24
25
26
27
28
29
30
31
32
33
1A
1B
2A
2B
3A
3B
6650TP

HYDRAULICS-ARCH, GRAPPLE & MOTOR
HYDRAULIQUES-ARCHE, GRAPPIN & MOTEUR
HYDRAULIK-BOGAN, GREIFER & MOTOR
HIDRÁULICO-ARCO, GARRA & MOTOR
HIDRÁULICA-ARCO, AGARRADERA & MOTOR

No.	Part No.	Qty	Description	Description	Benennung	Descrição	Descripción
1	**784568**	2	Fitting	ajustage	Verbindung	ajuste	accesorio
2	**731794**	2	Adapter	adaptateur	Zwischenstück	adaptador	adaptador
3	**1938869**	2	Hose	tuyau flexible	Schlauch	mangueira	manguera
4	[1]**12570532**	2	Fitting	ajustage	Verbindung	ajuste	accesorio
5	**91F000008**	2	O-ring	joint torique	O Ring	anel-O	anillo-O
6	**17K000005**	2	Elbow	coude	Winkelrohr	cotovêlo	codo
7	**1319807**	1	Fitting	ajustage	Verbindung	ajuste	accesorio
8	O---------	1	Valve	soupape	Ventil	válvula	válvula
9	**1937514**	2	Hose	tuyau flexible	Schlauch	mangueira	manguera
10	**1936389**	3	Hose	tuyau flexible	Schlauch	mangueira	manguera
11	**755054**	4	Fitting	ajustage	Verbindung	ajuste	accesorio
12	**1935239**	1	Valve	soupape	Ventil	válvula	válvula
13	**1936387**	4	Hose	tuyau flexible	Schlauch	mangueira	manguera
14	**10K000006**	2	Tee	raccord T	T-Verbindungsstück	te	te
15	**1M014080**	2	Hose	tuyau flexible	Schlauch	mangueira	manguera
16	**1522575**	1	Adapter	adaptateur	Zwischenstück	adaptador	adaptador
17	**1905942**	1	Fitting	ajustage	Verbindung	ajuste	accesorio
18	**731745**	1	Elbow	coude	Winkelrohr	cotovêlo	codo
19	**1309092**	1	Elbow	coude	Winkelrohr	cotovêlo	codo
20	**1923177**	1	Hose	tuyau flexible	Schlauch	mangueira	manguera
21	**1937518**	1	Hose	tuyau flexible	Schlauch	mangueira	manguera
22	**42K000010**	1	Tee	raccord T	T-Verbindungsstück	te	te
23	**774072**	2	Hose	tuyau flexible	Schlauch	mangueira	manguera
24	**17C000684**	3	Bolt	boulon	Bolzen	parafuso	bulón
25	**59D000006**	3	Nut	écrou	Mutter	porca	tuerca
26	**15K000010**	1	Fitting	ajustage	Verbindung	ajuste	accesorio
27	**1522575**	1	Adapter	adaptateur	Zwischenstück	adaptador	adaptador
28	**755054**	4	Adapter	adaptateur	Zwischenstück	adaptador	adaptador
29	**12K000006**	4	Fitting	ajustage	Verbindung	ajuste	accesorio
30	**91F000008**	2	O-ring	joint torique	O Ring	anel-O	anillo-O
31	**5290065**	2	Adapter	adaptateur	Zwischenstück	adaptador	adaptador
32	**18K000005**	2	Elbow	coude	Winkelrohr	cotovêlo	codo
33	**1937517**	1	Plate	plaque	Platte	placa	placa
34	**5K000106**	2	Nipple	raccord	Nippel	niple	niple
35	**24F000001**	2	Coupling	accouplement	Kupplung	acoplamento	acople

[1] Inc 5

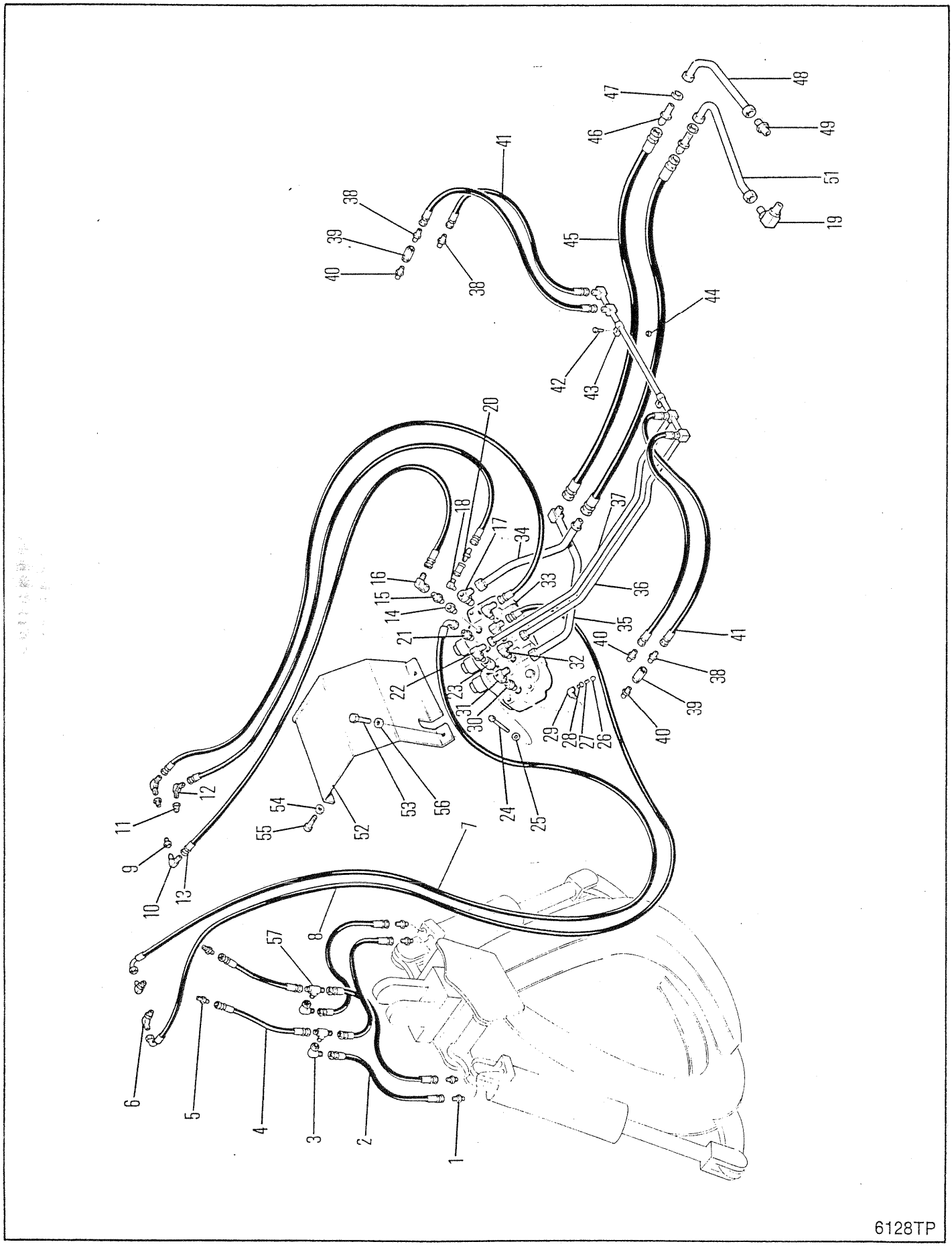
1
2
3
4
5
6
7
8
9
10
11
12
13
14
15
16
17
18
19
20
21
22
23
24
25
26
27
28
29
30
31
32
33
34
35
36
37
38
39
40
41
42
43
44
45
46
47
48
49
51
52
53
54
55
56
57
6128TP

HYDRAULICS-ARCH, GRAPPLE & MOTOR
HYDRAULIQUES-ARCHE, GRAPPIN & MOTEUR
HYDRAULIK-BOGEN, GREIFER & MOTOR
HIDRÁULICO-ARCO, GARRA & MOTOR
HIDRÁULICA-ARCO, AGARRADERA & MOTOR

No.	Part No.	Qty	Description	Description	Benennung	Descrição	Descripción
1	755054	4	Fitting	ajustage	Verbindung	ajuste	accesorio
2	1927402	4	Hose	tuyau flexible	Schlauch	mangueira	manguera
3	11K000006	2	Elbow	coude	Winkelrohr	cotovêlo	codo
4	1938743	2	Hose	tuyau flexible	Schlauch	mangueira	manguera
5	731794	2	Fitting	ajustage	Verbindung	ajuste	accesorio
6	17K000007	2	Fitting	ajustage	Verbindung	ajuste	accesorio
7	1936184	1	Hose	tuyau flexible	Schlauch	mangueira	manguera
8	1936185	1	Hose	tuyau flexible	Schlauch	mangueira	manguera
9	[3]12570532	2	Fitting	ajustage	Verbindung	ajuste	accesorio
9A	91F000008	2	O-ring	joint torique	O Ring	anel-O	anillo-O
10	17K000005	2	Fitting	ajustage	Verbindung	ajuste	accesorio
11	6002341	1	Fitting	ajustage	Verbindung	ajuste	accesorio
12	11K000005	1	Fitting	ajustage	Verbindung	ajuste	accesorio
13	5290017	3	Hose	tuyau flexible	Schlauch	mangueira	manguera
14	5290065	4	Adaptor	adaptateur	Zwischenstück	adaptador	adaptador
15	15K000003	1	Connector	raccord	Verbindungsstück	ligador	conector
16	11K000003	1	Fitting	ajustage	Verbindung	ajuste	accesorio
17	29F000001	1	Fitting	ajustage	Verbindung	ajuste	accesorio
18	1302005	1	Fitting	ajustage	Verbindung	ajuste	accesorio
19	1928836	1	Fitting	ajustage	Verbindung	ajuste	accesorio
20	89F000005	1	Connector	raccord	Verbindungsstück	ligador	conector
21	755055	2	Fitting	ajustage	Verbindung	ajuste	accesorio
22	11K000008	1	Fitting	ajustage	Verbindung	ajuste	accesorio
23	16K000008	1	Fitting	ajustage	Verbindung	ajuste	accesorio
24	17C000660	3	Bolt	boulon	Bolzen	parafuso	bulón
25	27E000006	3	Washer	rondelle	Scheibe	arruela	arandela
26	5K000207	1	Nipple	raccord	Nippel	niple	niple
27	1306142	1	Coupling	accouplement	Kupplung	acoplamento	acople
28	6000689	1	Cap	chapeau	Kappe	tampa	tapa
29	26F000002	1	Fitting	ajustage	Verbindung	ajuste	accesorio
30	1522575	1	Connector	raccord	Verbindungsstück	ligador	conector
31	1929376	1	Fitting	ajustage	Verbindung	ajuste	accesorio
32	11K000007	1	Fitting	ajustage	Verbindung	ajuste	accesorio
33	17K000003	2	Fitting	ajustage	Verbindung	ajuste	accesorio
34	1929081	1	Tube	tube	Rohr	tubo	tubo
35	1929080	1	Tube	tube	Rohr	tubo	tubo
36	1931644	1	Tube	tube	Rohr	tubo	tubo
37	1931645	1	Tube	tube	Rohr	tubo	tubo
38	15K000008	4	Fitting	ajustage	Verbindung	ajuste	accesorio
39	1931186	2	Valve	soupape	Ventil	válvula	válvula
40	1931185	2	Union	raccord	Anschlusstück	união	unión
41	1317586	4	Hose	tuyau flexible	Schlauch	mangueira	manguera
42	17C000620	2	Bolt	boulon	Bolzen	parafuso	bulón
43	6H000018	2	Clip	attache	Schelle	braçadeira	abrazadera
44	85D000006	2	Nut	écrou	Mutter	porca	tuerca
45	1322484	2	Hose	tuyau flexible	Schlauch	mangueira	manguera
46	45K000010	2	Union	raccord	Anschlusstück	união	unión
47	86F000010	2	Locknut	contre-écrou	Gegenmutter	contra porca	contratuerca
48	1930987	1	Tube	tube	Rohr	tubo	tubo
49	[1]1905942	1	Fitting	ajustage	Verbindung	ajuste	accesorio
50	†1522575	1	Fitting	ajustage	Verbindung	ajuste	accesorio
51	1930986	1	Tube	tube	Rohr	tubo	tubo
52	1929368	1	Cover	couvercle	Deckel	tampa	tapa
53	17C000824	2	Bolt	boulon	Bolzen	parafuso	bulón
54	27E000008	2	Flatwasher	rondelle plate	Unterlegscheibe	arruela chata	arandela plana
55	17C000820	2	Bolt	boulon	Bolzen	parafuso	bulón
56	2354558	1	Washer	rondelle	Scheibe	arruela	arandela
57	[2]10K000006	2	Tee	raccord T	T-Verbindungsstück	te	te

[1] Inc. 1 - 58K000119 O-ring & 1 - 91F000010 O-ring
† Inc. 1 - 58K000119 joint torique & 1 - 91F000010 joint torique
Inc. 1 - 58K000119 O-Ring & 1 - 91F000010 O-Ring
Inc. 1 - 58K000119 anel-O & 1 - 91F000010 anel-O
Inc. 1 - 58K000119 anillo-O & 1 - 91F000010 anillo-O

[2] □543D-101-CAC&➡

[3] Inc 9A

665GMGR 543A-101-CAC➡543E-9999-CAC

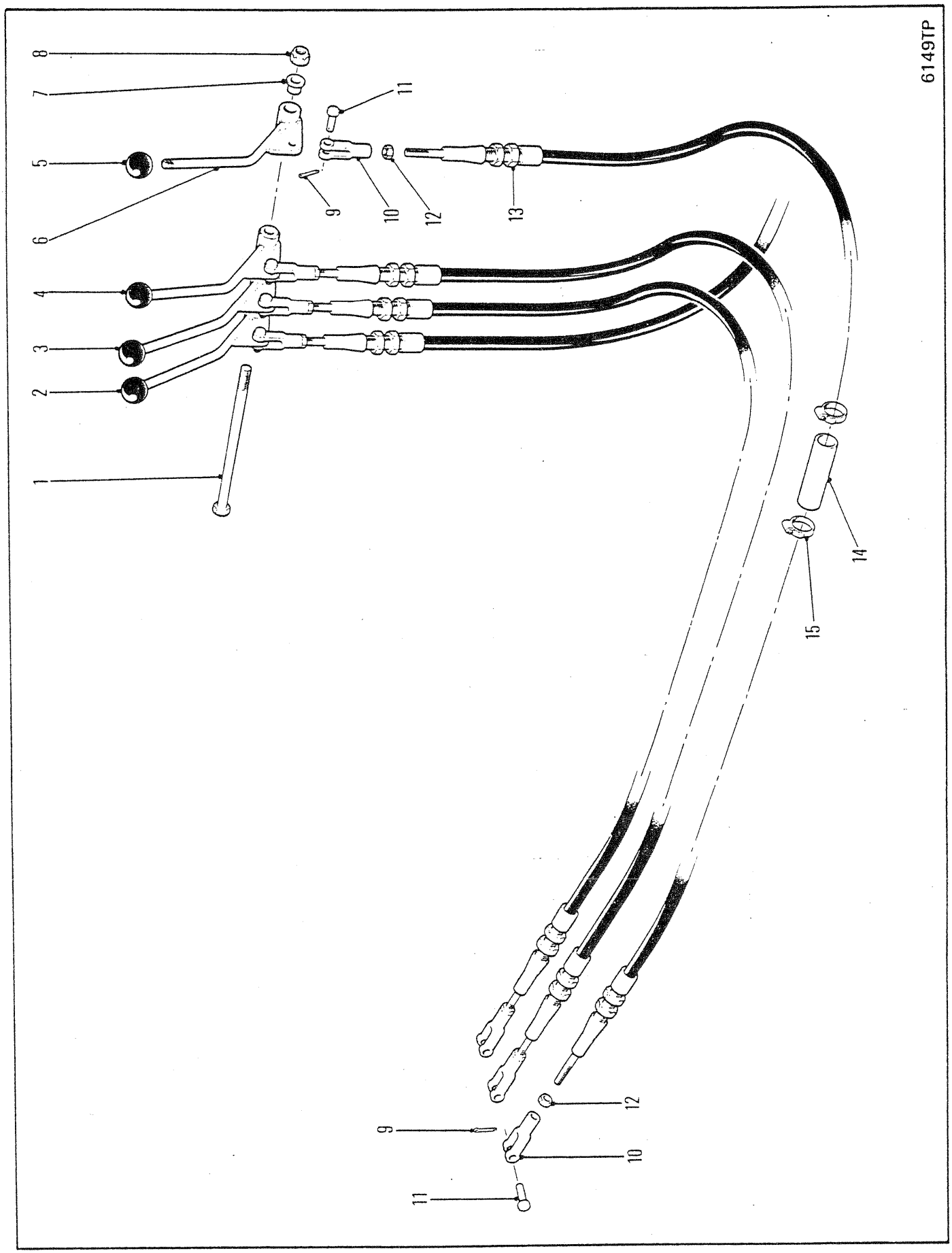
6149TP
1
2
3
4
5
6
7
8
9
10
11
12
13
14
15
9
10
11
12

ARCH AND GRAPPLE CONTROLS
ARCHE ET GRAPPIN,COMMANDES
BOGEN & GREIFER, BEDIENUNG
CONTROLES DO ARCO E GARRAS
ARCO Y AGGARRE, CONTROLES

No.	Part No.	Qty	Description	Description	Benennung	Descrição	Descripción
1	17C008128	1	Bolt	boulon	Bolzen	parafuso	bulón
2	1929817	1	Lever assy LH	levier ens G	Hebel vollst L	alavanca conj LE	palanca conj LI
3	1929870	1	Lever assy RH	levier ens D	Hebel vollst R	alavanca conj LD	palanca conj LD
4	1929869	1	Lever assy RH	levier ens D	Hebel vollst R	alavanca conj LD	palanca conj LD
5	565389	4	Knob	bouton	Knopf	manípula	botón
6	1929868	1	Lever assy LH	levier ens G	Hebel vollst L	alavanca conj LE	palanca conj LI
7	1610636	8	Bearing	palier	Lager	mancal	cojinete
8	85D000008	1	Nut	écrou	Mutter	porca	tuerca
9	1F0000308	6	Cotter pin	goupille fendue	Splint	contrapino	chaveta dos patos
10	2J0005204	6	Clevis	étrier	Schkel	garfo	horquilla
11	4F0005062	6	Clevis pin	goupille chape	Schkelstift	pino garfo	pasador horquilla
12	8D0000005	6	Nut	écrou	Mutter	porca	tuerca
13	1923151	4	Cable	câble	Kabel	cabo	cable
14	1M0012080	1	Hose	tuyau flexible	Schlauch	mangueira	manguera
15	42H000024	2	Clamp	pince	Schelle	braçadeira	abrazadera

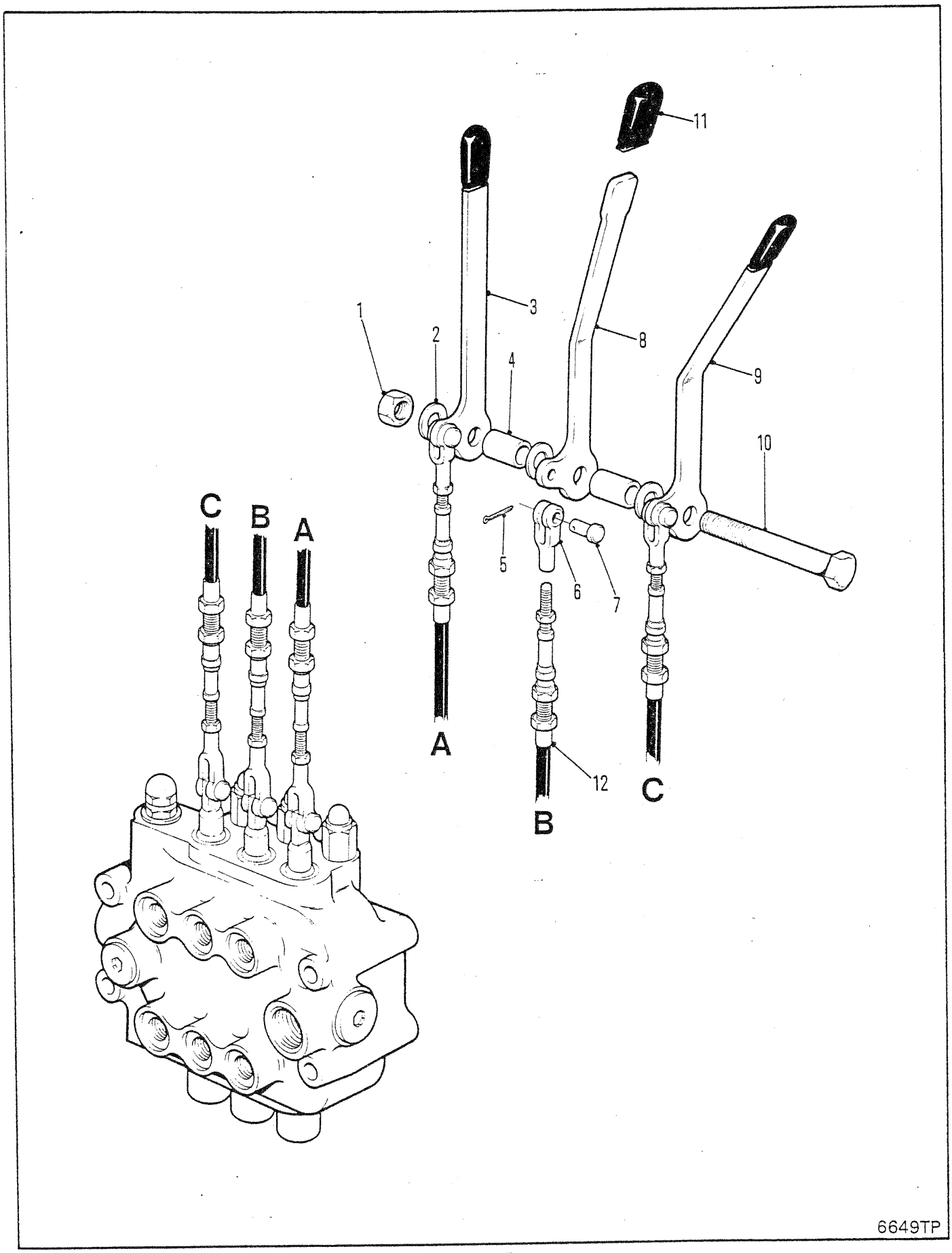
11
3
1
2
8
4
9
10
C
B
A
5
6
7
A
12
C
B
6649TP

CONTROLS-ARCH & GRAPPLE
CONTRÔLES-ARCHE & GRAPPIN
STEUERUNGEN-BOGEN & GREIFER
CONTRÔLES-ARCO & GARRA
ANDOS-ARCO & GARRA

No.	Part No.	Qty	Description	Description	Benennung	Descrição	Descripción
1	**59D000008**	1	Nut	écrou	Mutter	porca	tuerca
2	**27E000008**	3	Washer	rondelle	Scheibe	arruela	arandela
3	**1935169**	1	Lever	levier	Hebel	alavanca	palanca
4	**1935165**	3	Spacer	entretoise	Distanzteil	espaçador	espaciador
5	**1F000308**	6	Cotter pin	goupille fendue	Splint	contrapino	chaveta dos patos
6	**1539181**	6	Clevis	étrier	Schkel	garfo	horquilla
7	**4F005062**	6	Clevis pin	goupille chape	Schkelstift	pino garfo	pasador horquilla
8	**1935171**	1	Lever	levier	Hebel	alavanca	palanca
9	**1935782**	1	Lever	levier	Hebel	alavanca	palanca
10	**17C000888**	1	Bolt	boulon	Bolzen	parafuso	bulón
11	**1935250**	3	Grip	poignée	Griff	punho	mango
12	**1936265**	3	Cable	câble	Kabel	cabo	cable

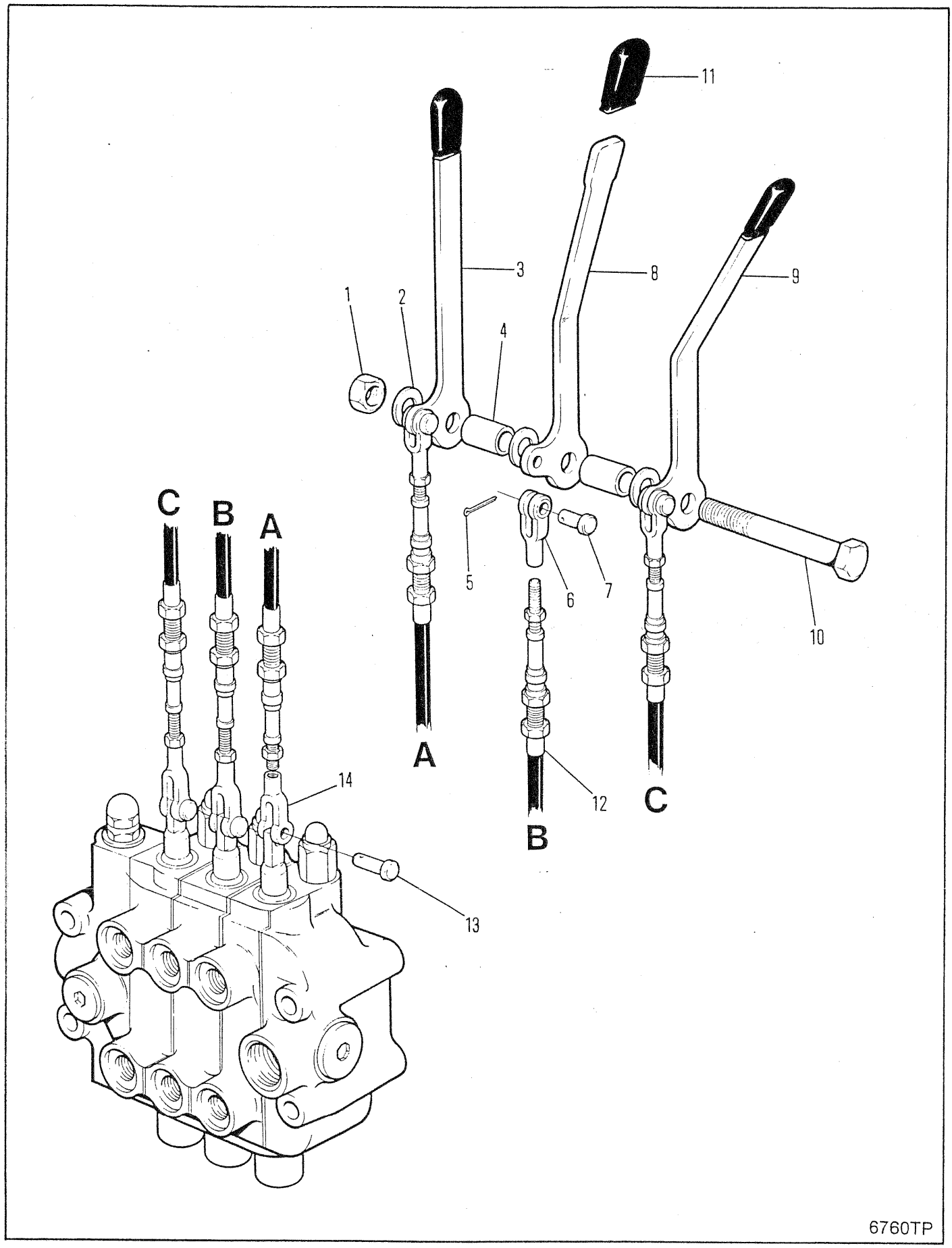
11
3
8
9
1
2
4
C
B
A
5
6
7
10
A
14
12
C
B
13
6760TP

CONTROLS-ARCH & GRAPPLE
CONTRÔLES-ARCHE & GRAPPIN
STEUERUNGEN-BOGEN & GREIFER
CONTRÔLES-ARCO & GARRA
ANDOS-ARCO & GARRA

No.	Part No.	Qty	Description	Description	Benennung	Descrição	Descripción
1	59D000008	1	Nut	écrou	Mutter	porca	tuerca
2	27E000008	3	Washer	rondelle	Scheibe	arruela	arandela
3	1935169	1	Lever	levier	Hebel	alavanca	palanca
4	1935165	3	Spacer	entretoise	Distanzteil	espaçador	espaciador
5	1F000308	6	Cotter pin	goupille fendue	Splint	contrapino	chaveta dos patos
6	1539181	3	Clevis	étrier	Schkel	garfo	horquilla
7	4F005062	3	Pin	goupille	Stift	pino	pasador
8	1935171	1	Lever	levier	Hebel	alavanca	palanca
9	1935782	1	Lever	levier	Hebel	alavanca	palanca
10	17C000888	1	Bolt	boulon	Bolzen	parafuso	bulón
11	1935250	3	Grip	poignée	Griff	punho	mango
12	1936265	3	Cable	câble	Kabel	cabo	cable
13	4F006106	3	Pin	goupille	Stift	pino	pasador
14	1939639	3	Clevis	étrier	Schkel	garfo	horquilla

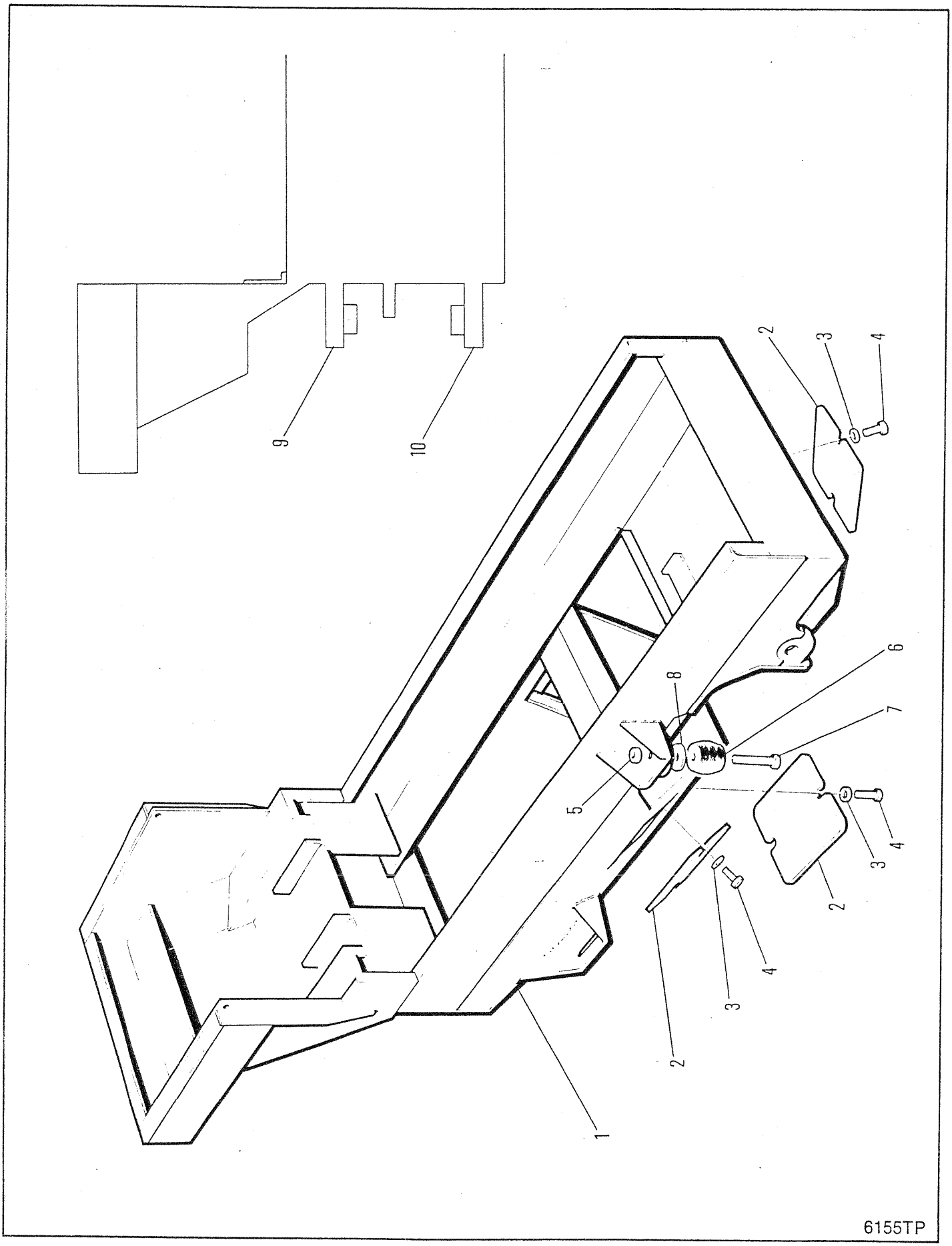
1
2
3
4
5
6
7
8
9
10
6155TP

FRONT FRAME
CHÂSSIS AVANT
VORDERRAHMEN
CHASSI DIANTEIRO
ASTIDOR DELANTERO

No.	Part No.	Qty	Description	Description	Benennung	Descrição	Descripción
1	[1]---------	1	Front frame	chassis avant	Vorderhmen	chassi dianteiro	bastidor delantero
2	1913847	4	Cover	couvercle	Deckel	tampa	tapa
3	27E000010	8	Washer	rondelle	Scheibe	arruela	arandela
4	17C001024	8	Bolt	boulon	Bolzen	parafuso	bulón
5	59D000008	2	Nut	écrou	Mutter	porca	tuerca
6	[2]1938549	2	Stop	butoir	Anschlag	batente	tope
7	17C000836	2	Bolt	boulon	Bolzen	parafuso	bulón
8	27E000008	2	Washer	rondelle	Scheibe	arruela	arandela
9	[3]1931003	1	Boss	moyeu	Nabe	cubo	cubo
10	[3]1931005	1	Boss	moyeu	Nabe	cubo	cubo

[1] Contact Service Dept. if Frame number is required
[1] Consultez le Service d'Entretien s'il vous faut le numéro de châssis.
[1] Wenden Sie sich an die Service-Abteilung falls Sie die Fahrgestellnummer brauchen.
[1] Procure o Departamento de Serviço se o número do chassi é solicitado
[1] Consulte con el Departamento de Servicio si se requiere el número del bastidor.

[2] Ref S.B. Group 717, No. 04, 9/86.

[3] Ref. S.B. Group 714, No.012, 9/86

665GM 541A-101-CAC→541B-9999-CAC
665GMGR 543A-101-CAC→543B-9999-CAC

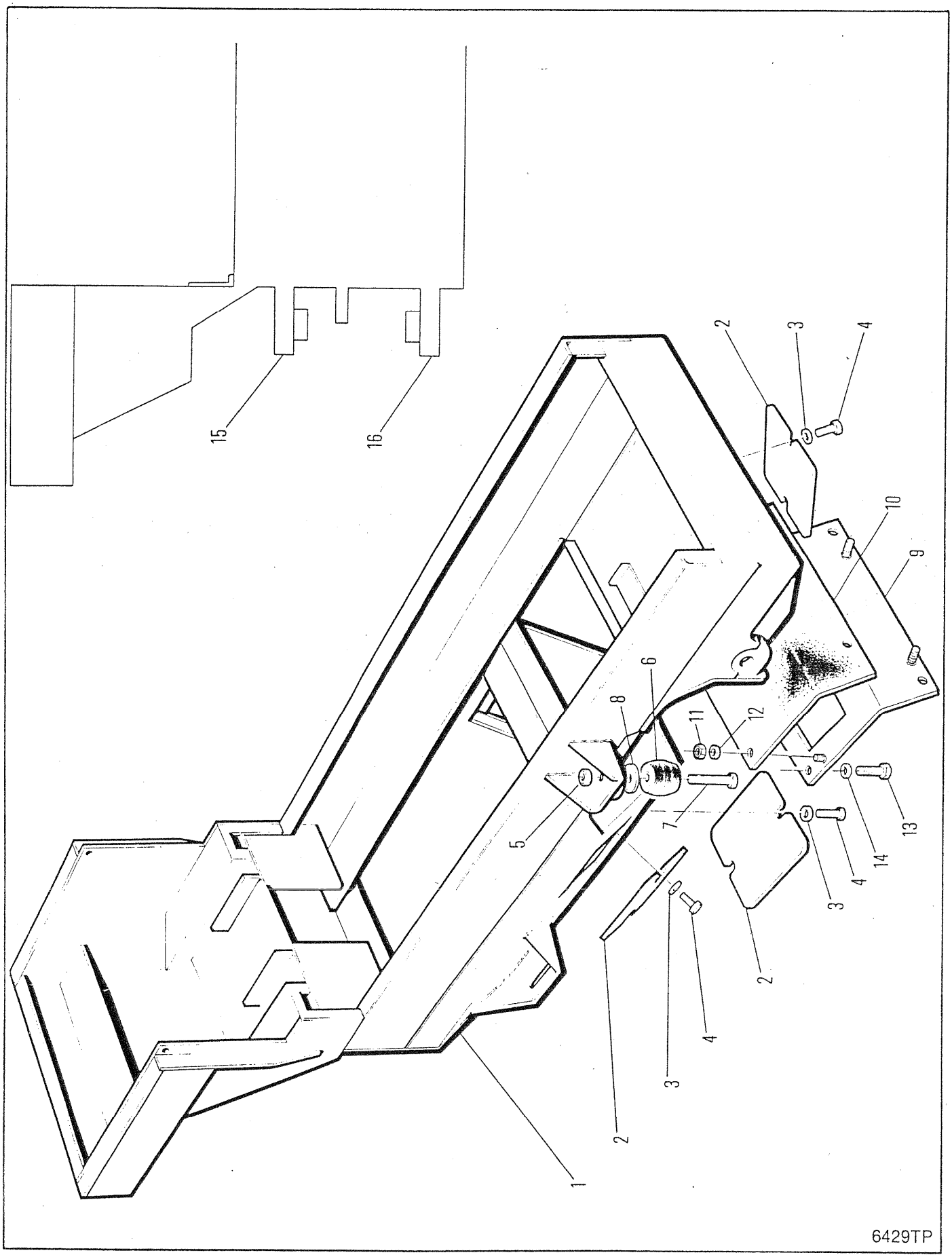
1
2
3
4
5
6
7
8
9
10
11
12
13
14
15
16
6429TP

FRONT FRAME
CHÂSSIS AVANT
VORDERRAHMEN
CHASSI DIANTEIRO
ASTIDOR DELANTERO

No.	Part No.	Qty	Description	Description	Benennung	Descrição	Descripción
1	[1]---------	1	Front frame	chassis avant	Vorderhmen	chassi dianteiro	bastidor delantero
2	1913847	4	Cover	couvercle	Deckel	tampa	tapa
3	27E000010	8	Washer	rondelle	Scheibe	arruela	arandela
4	17C001024	8	Bolt	boulon	Bolzen	parafuso	bulón
5	85D000008	2	Nut	écrou	Mutter	porca	tuerca
6	[2]1938549	2	Stop	butoir	Anschlag	batente	tope
7	17C000836	2	Bolt	boulon	Bolzen	parafuso	bulón
8	27E000008	2	Washer	rondelle	Scheibe	arruela	arandela
9	1932840	1	Cover assy	couvercle ens	Deckel vollst	tampa conj	tapa conj
10	1933564	1	Cover	couvercle	Deckel	tampa	tapa
11	85D000004	4	Nut	écrou	Mutter	porca	tuerca
12	27E000004	4	Flatwasher	rondelle plate	Unterlegscheibe	arruela chata	arandela plana
13	33C000616	4	Bolt	boulon	Bolzen	parafuso	bulón
14	27E000006	4	Flatwasher	rondelle plate	Unterlegscheibe	arruela chata	arandela plana
15	[3]1931003	1	Boss	moyeu	Nabe	cubo	cubo
16	[3]1931005	1	Boss	moyeu	Nabe	cubo	cubo

[1] Contact Service Dept. if Frame number is required
[1] Consultez le Service d'Entretien s'il vous faut le numéro de châssis.
[1] Wenden Sie sich an die Service-Abteilung falls Sie die Fahrgestellnummer brauchen.
[1] Procure o Departamento de Serviço se o número do chassi é solicitado
[1] Consulte con el Departamento de Servicio si se requiere el número del bastidor.

[2] Ref S.B. Group 717, No. 04, 9/86.

[3] Ref. S.B. Group 714, No. 012, 9/86

665GM 541C-101-CAC → 541C-9999-CAC
665GMGR 543C-101-CAC → 543C-9999-CAC

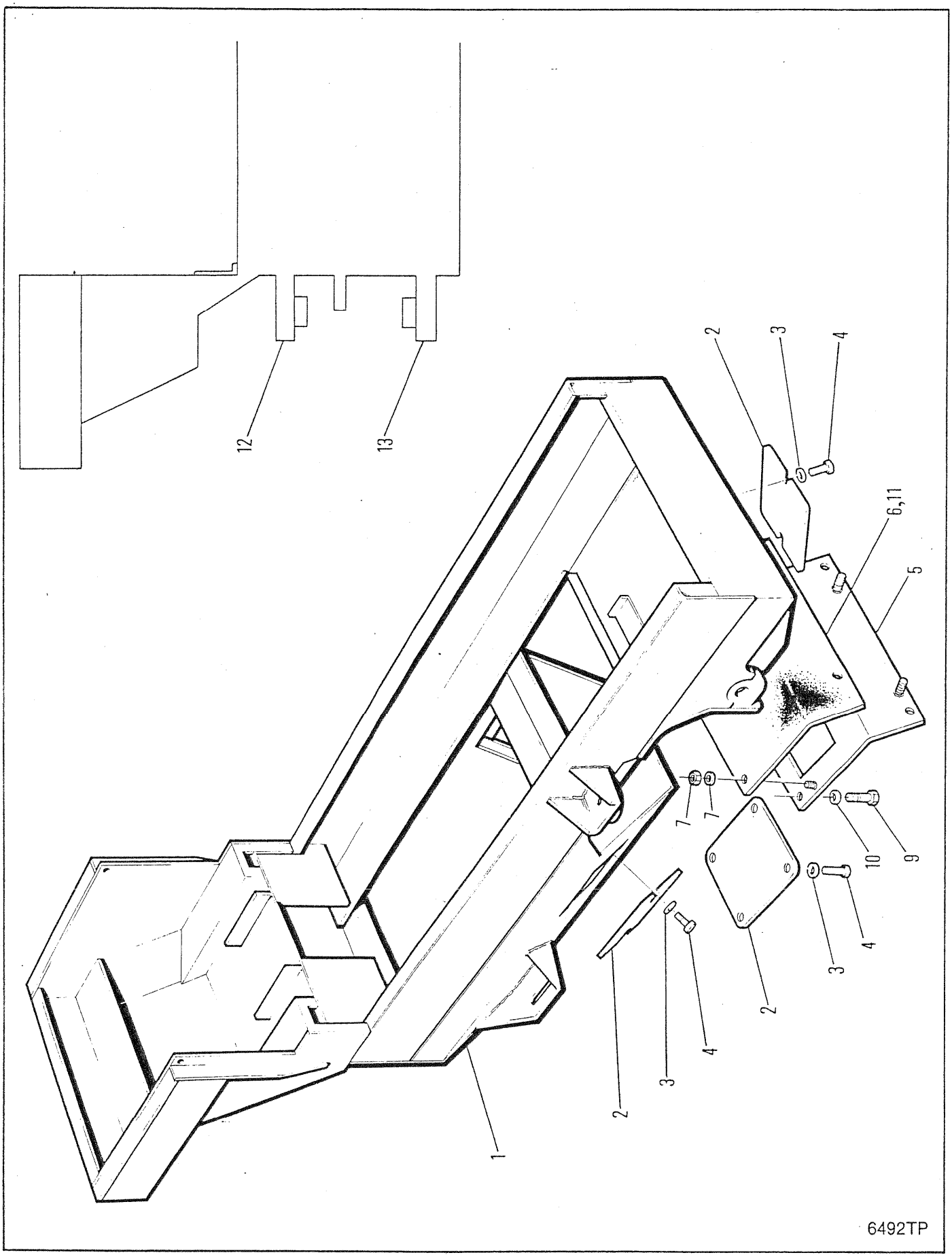
12
13
2
3
4
6,11
5
7
7
10
9
3
4
2
3
4
2
1
6492TP

FRONT FRAME
CHÂSSIS AVANT
VORDERRAHMEN
CHASSI DIANTEIRO
ASTIDOR DELANTERO

No.	Part No.	Qty	Description	Description	Benennung	Descrição	Descripción
1	[1]---------	1	Front frame	chassis avant	Vorderhmen	chassi dianteiro	bastidor delantero
2	**1913847**	4	Cover	couvercle	Deckel	tampa	tapa
3	**27E000010**	8	Washer	rondelle	Scheibe	arruela	arandela
4	**17C001024**	8	Bolt	boulon	Bolzen	parafuso	bulón
5	**1932839**	1	Cover assy	couvercle ens	Deckel vollst	tampa conj	tapa conj
6	**1933564**	1	Cover	couvercle	Deckel	tampa	tapa
7	**85D000004**	4	Nut	écrou	Mutter	porca	tuerca
8	**27E000004**	4	Flatwasher	rondelle plate	Unterlegscheibe	arruela chata	arandela plana
9	**33C000616**	4	Bolt	boulon	Bolzen	parafuso	bulón
10	**27E000006**	4	Flatwasher	rondelle plate	Unterlegscheibe	arruela chata	arandela plana
11	[2]**1932839**	1	Cover	couvercle	Deckel	tampa	tapa
12	[3]**1931003**	1	Boss	moyeu	Nabe	cubo	cubo
13	[3]**1931005**	1	Boss	moyeu	Nabe	cubo	cubo

[1] Contact Service Dept. if Frame number is required
[1] Consultez le Service d'Entretien s'il vous faut le numéro de châssis.
[1] Wenden Sie sich an die Service-Abteilung falls Sie die Fahrgestellnummer brauchen.
[1] Procure o Departamento de Serviço se o número do chassi é solicitado
[1] Consulte con el Departamento de Servicio si se requiere el número del bastidor.

[2] □664 CUM

[3] Ref. S.B. Group 714, No.012, 9/86

665GM 541D-101-CAC➡541D-9999-CAC
665GMGR 543D-101-CAC➡543D-9999-CAC

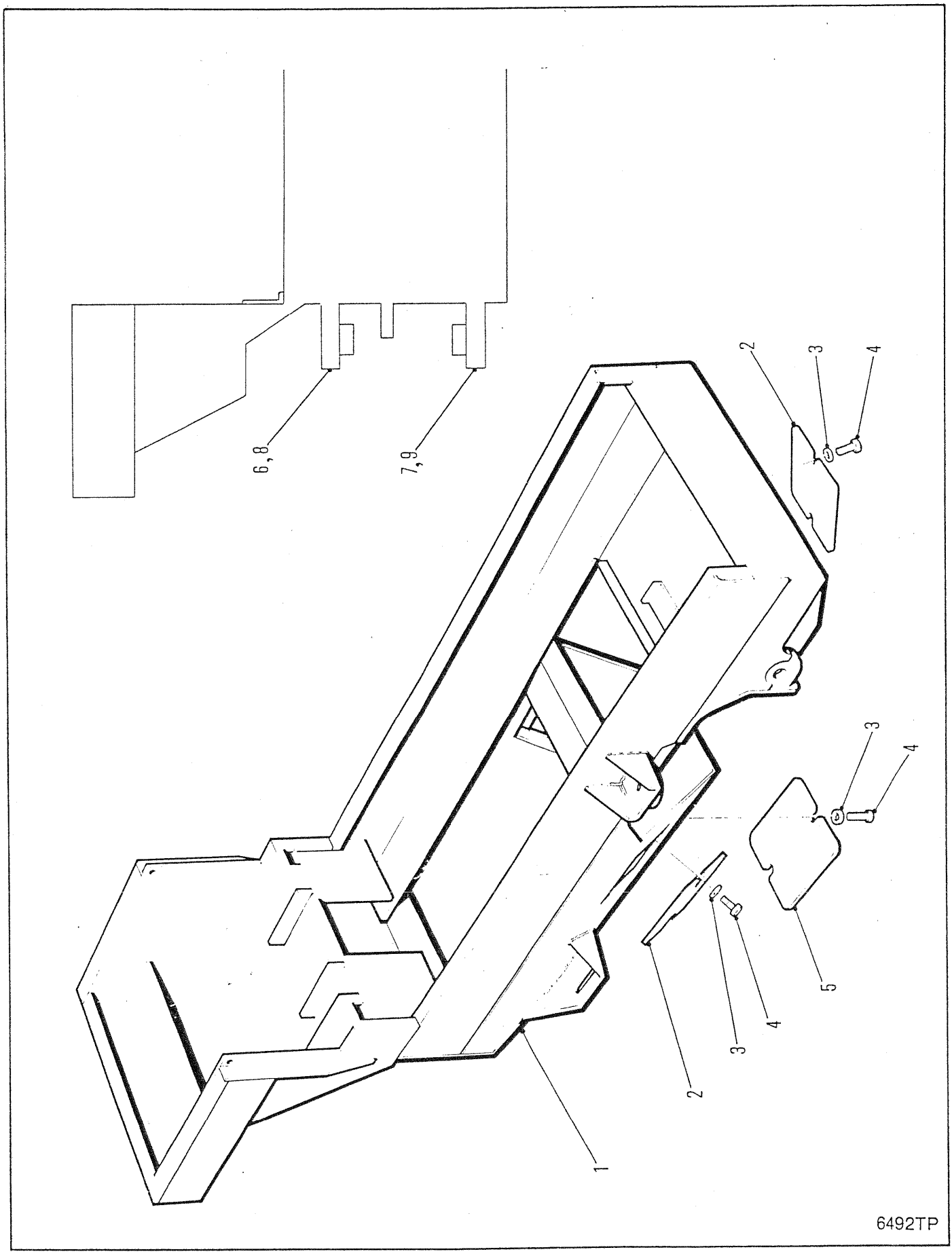
6, 8
7, 9
2
3
4
3
4
5
3
4
2
1
6492TP

FRONT FRAME
CHÂSSIS AVANT
VORDERRAHMEN
CHASSI DIANTEIRO
ASTIDOR DELANTERO

No.	Part No.	Qty	Description	Description	Benennung	Descrição	Descripción
1	[1]---------	1	Front frame	chassis avant	Vorderhmen	chassi dianteiro	bastidor delantero
2	**1937203**	2	Cover	couvercle	Deckel	tampa	tapa
3	**27E000010**	12	Washer	rondelle	Scheibe	arruela	arandela
4	**17C001024**	12	Bolt	boulon	Bolzen	parafuso	bulón
5	**1937917**	2	Cover	couvercle	Deckel	tampa	tapa
6	[2]**1931003**	1	Boss	moyeu	Nabe	cubo	cubo
7	[2]**1931005**	1	Boss	moyeu	Nabe	cubo	cubo
8	[3]**1937360**	1	Boss	moyeu	Nabe	cubo	cubo
9	[3]**1937360**	1	Boss	moyeu	Nabe	cubo	cubo

[1] Contact Service Dept. if Frame number is required
[1] Consultez le Service d'Entretien s'il vous faut le numéro de châssis.
[1] Wenden Sie sich an die Service-Abteilung falls Sie die Fahrgestellnummer brauchen.
[1] Procure o Departamento de Serviço se o número do chassi é solicitado
[1] Consulte con el Departamento de Servicio si se requiere el número del bastidor.

[2] Ref. S.B. Group 714, No. 012, 9/86 □551E-101➡9999-CAC, 541E-101➡9999-CAC, 543E-101➡9999-CAC

[3] Ref. S.B. Group 714, No. 013, 12/86 □551F-101-CAC&➡, 541F-101-CAC&➡,558F-101-CAC&➡

665GM 541E-101-CAC➡541G-9999-CAC
665GMGR 543E-101-CAC➡543E-9999-CAC 558F-101-CAC➡558G-9999-CAC

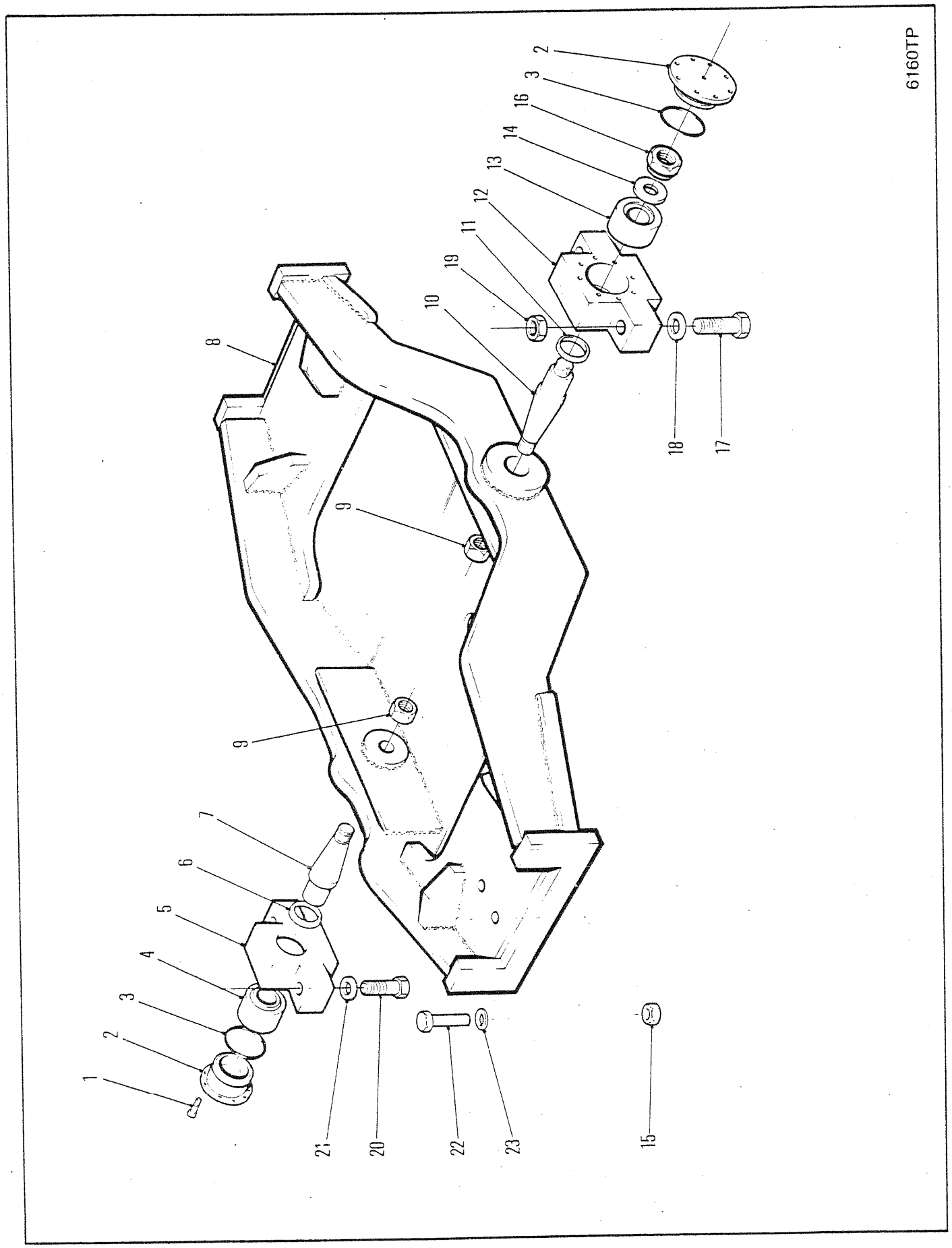
6160TP
1
2
3
4
5
6
7
8
9
9
10
11
12
13
14
16
3
2
15
17
18
19
20
21
22
23

AXLE CRADLE ASSEMBLY
ESSIEU, ENSEMBLE DE BERCEAU
ACHSENLAGERUNG, VOLLSTÄNDIG
EIXO, CONJUNTO DO BÊRÇO
JE, CONJUNTO DEL CABALLETE

No.	Part No.	Qty	Description	Description	Benennung	Descrição	Descripción
1	73G000616	16	Screw	vis	Schraube	parafuso	tornillo
2	1927780	2	Retainer	arrêtoir	Halterung	retentor	retén
3	25K040316	2	O-ring	joint torique	O Ring	anel-O	anillo-O
4	1564693	1	Bushing	chemise	Buchse	bucha	buje
5	1927806	1	Block	bloc	Block	bloco	bloque
6	1937482	1	Rod wiper	tige racleur	Wischerstange	varão limpeza	varilla rascador
7	1933003	1	Pin	goupille	Stift	pino	pasador
8	1927861	1	Cradle assy	berceau ens	Wiegenanordnung	armação conj	soporte conj
9	1930810	2	Nut	écrou	Mutter	porca	tuerca
10	1933002	1	Pin	goupille	Stift	pino	pasador
11	1937482	1	Rod wiper	tige racleur	Wischerstange	varão limpeza	varilla rascador
12	1927805	1	Block	bloc	Block	bloco	bloque
13	1930566	1	Bearing	palier	Lager	mancal	cojinete
14	1927785	1	Washer	rondelle	Scheibe	arruela	arandela
15	85D000016	16	Nut	écrou	Mutter	porca	tuerca
16	1935537	1	Nut	écrou	Mutter	porca	tuerca
17	17C020112	2	Bolt	boulon	Bolzen	parafuso	bulón
18	27E000020	2	Washer	rondelle	Scheibe	arruela	arandela
19	59D000020	2	Nut	écrou	Mutter	porca	tuerca
20	33C002072	2	Bolt	boulon	Bolzen	parafuso	bulón
21	27E000020	2	Washer	rondelle	Scheibe	arruela	arandela
22	17C016152	8	Bolt	boulon	Bolzen	parafuso	bulón
23	27E000016	16	Washer	rondelle	Scheibe	arruela	arandela

665GM 541A-101-CAC → 541B-9999-CAC
665GMGR 543A-101-CAC → 543B-9999-CAC

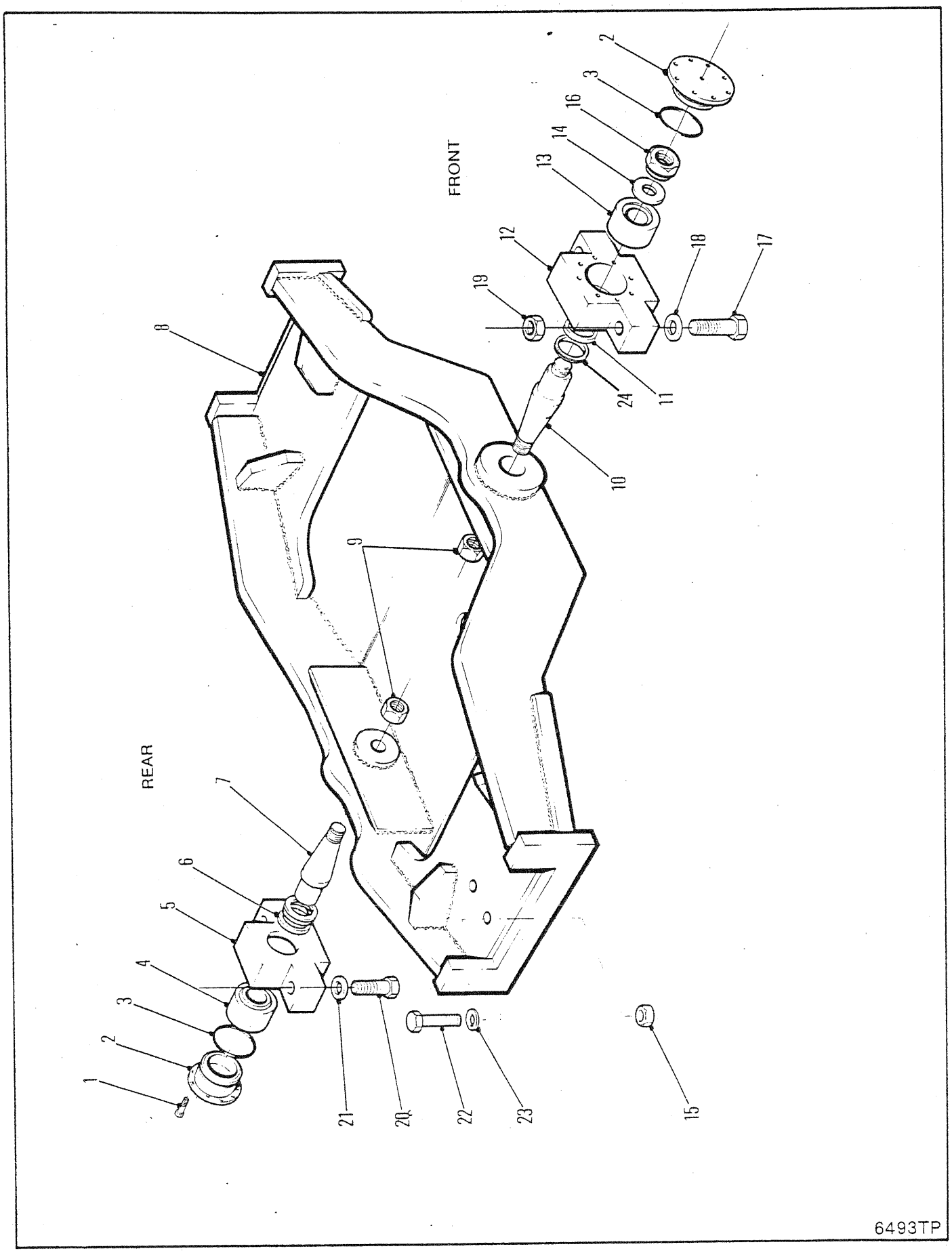
FRONT
REAR
1
2
3
4
5
6
7
8
9
10
11
12
13
14
16
17
18
19
20
21
22
23
24
15
6493TP

AXLE CRADLE & MOUNTING
ASSEMBLAGE ESSIEU & BERCEAU
ACHSEN- & WIEGENBEFESTIGUNG
MONTAGEM DO EIXO & ARMA ÇÃO
MONTADURA DE EJE & DE SOPORTE

No.	Part No.	Qty	Description	Description	Benennung	Descrição	Descripción
1	73G000616	16	Screw	vis	Schraube	parafuso	tornillo
2	1927780	2	Retainer	arrêtoir	Halterung	retentor	retén
3	25K040312	2	Cap	chapeau	Kappe	tampa	tapa
4	1564693	1	Bushing	chemise	Buchse	bucha	buje
5	1933747	1	Block	bloc	Block	bloco	bloque
6	1937482	1	Rod wiper	tige racleur	Wischerstange	varão limpeza	varilla rascador
7	1933003	1	Pin	goupille	Stift	pino	pasador
8	1927861	1	Cradle assy	berceau ens	Wiegenanordnung	armação conj	soporte conj
9	1930810	2	Nut	écrou	Mutter	porca	tuerca
10	1933002	1	Pin	goupille	Stift	pino	pasador
11	1937482	1	Rod wiper	tige racleur	Wischerstange	varão limpeza	varilla rascador
12	1933746	1	Block	bloc	Block	bloco	bloque
13	1930566	1	Bearing	palier	Lager	mancal	cojinete
14	1927785	1	Washer	rondelle	Scheibe	arruela	arandela
15	85D000016	8	Locknut	contre-écrou	Gegenmutter	contra porca	contratuerca
16	1935537	1	Nut	écrou	Mutter	porca	tuerca
17	17C020112	2	Bolt	boulon	Bolzen	parafuso	bulón
18	27E000020	2	Washer	rondelle	Scheibe	arruela	arandela
19	59D000020	2	Nut	écrou	Mutter	porca	tuerca
20	33C002072	2	Bolt	boulon	Bolzen	parafuso	bulón
21	27E000020	2	Washer	rondelle	Scheibe	arruela	arandela
22	17C016152	8	Bolt	boulon	Bolzen	parafuso	bulón
23	27E000016	16	Washer	rondelle	Scheibe	arruela	arandela
24	1937558	1	V-Ring	V-joint torque	V-Ring	anel-V	anillo-V

665GM 541C-101-CAC→541G-9999-CAC
665GMGR 543C-101-CAC→543E-9999-CAC 558F-101-CAC→558G-9999-CAC

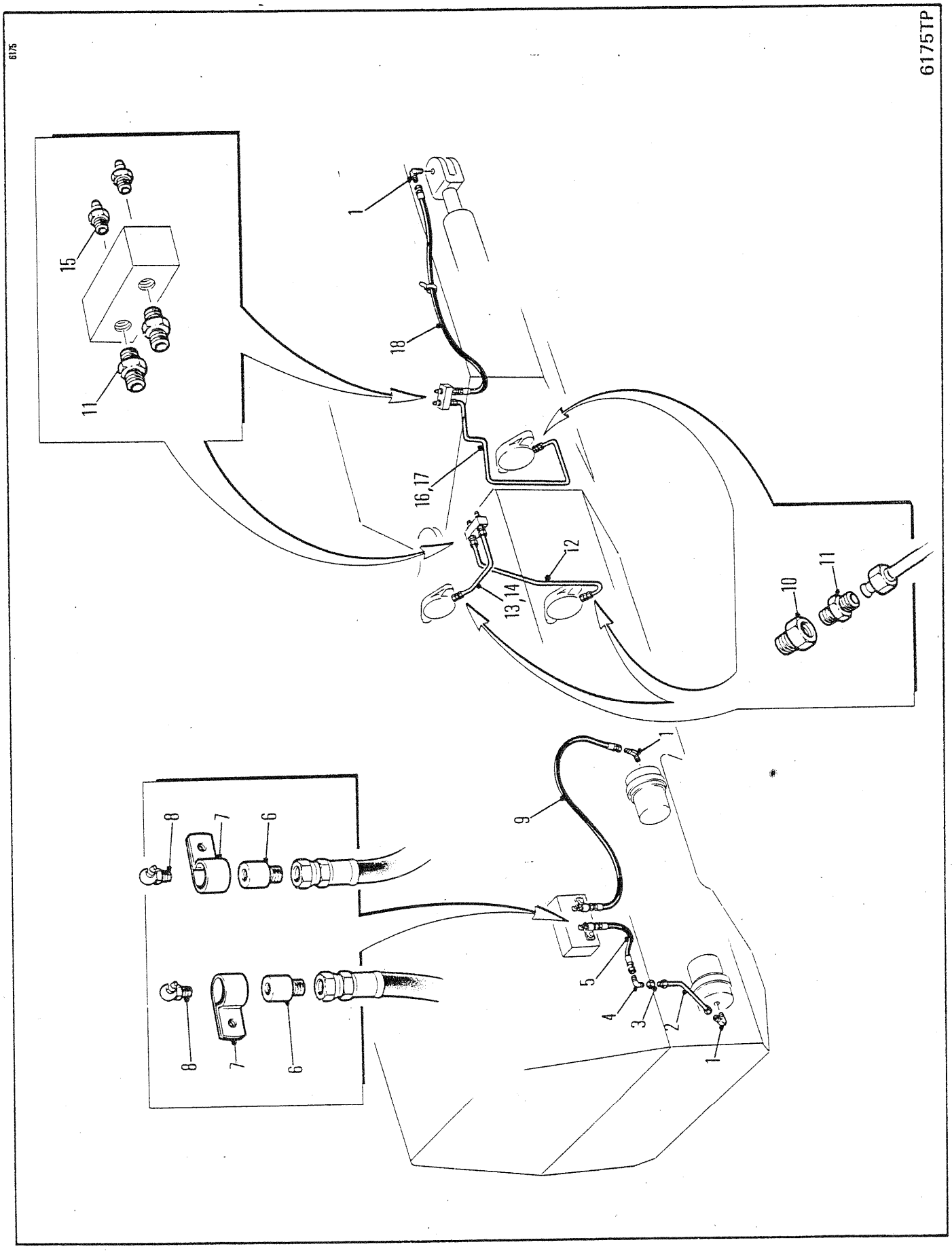
6175
6175TP
1
2
3
4
5
6
7
8
9
10
11
12
13,14
15
16,17
18

GREASE LINES
CIRCUITS DE GRAISSAGE
SCHMIERFETT-LEITUNGEN
TUBULAÇÕES DE GRAXA
NEAS DE ENGRASE

No.	Part No.	Qty	Description	Description	Benennung	Descrição	Descripción
1	83F000003	3	Fitting	ajustage	Verbindung	ajuste	accesorio
2	1932240	1	Tube	tube	Rohr	tubo	tubo
3	64D000007	1	Nut	écrou	Mutter	porca	tuerca
4	88F000003	1	Elbow	coude	Winkelrohr	cotovẽlo	codo
5	1929637	1	Hose	tuyau flexible	Schlauch	mangueira	manguera
6	37K000302	2	Coupling	accouplement	Kupplung	acoplamento	acople
7	6H0000018	2	Clip	attache	Schelle	braçadeira	abrazadera
8	12H000015	2	Grease fitting	graisseur	Nippel Schmier	graxeira	grasera
9	1930196	1	Hose	tuyau flexible	Schlauch	mangueira	manguera
10	791457	1	Adaptor	adaptateur	Zwischenstück	adaptador	adaptador
11	89F000003	7	Fitting	ajustage	Verbindung	ajuste	accesorio
12	1928859	1	Tube	tube	Rohr	tubo	tubo
13	1539058	1	Tie	attache	Haft	liame	atadura
14	[2]1933975	2	Tube	tube	Rohr	tubo	tubo
15	10H000025	4	Grease fitting	graisseur	Nippel Schmier	graxeira	grasera
16	[1]1929195	1	Tube	tube	Rohr	tubo	tubo
17	[2]1929636	1	Tube	tube	Rohr	tubo	tubo
18	2501588	1	Hose	tuyau flexible	Schlauch	mangueira	manguera

[1] 664,664 Gr

[2] 665,665 Gr

665GM 541A-101-CAC → 541B-9999-CAC
665GMGR 543A-101-CAC → 543B-9999-CAC

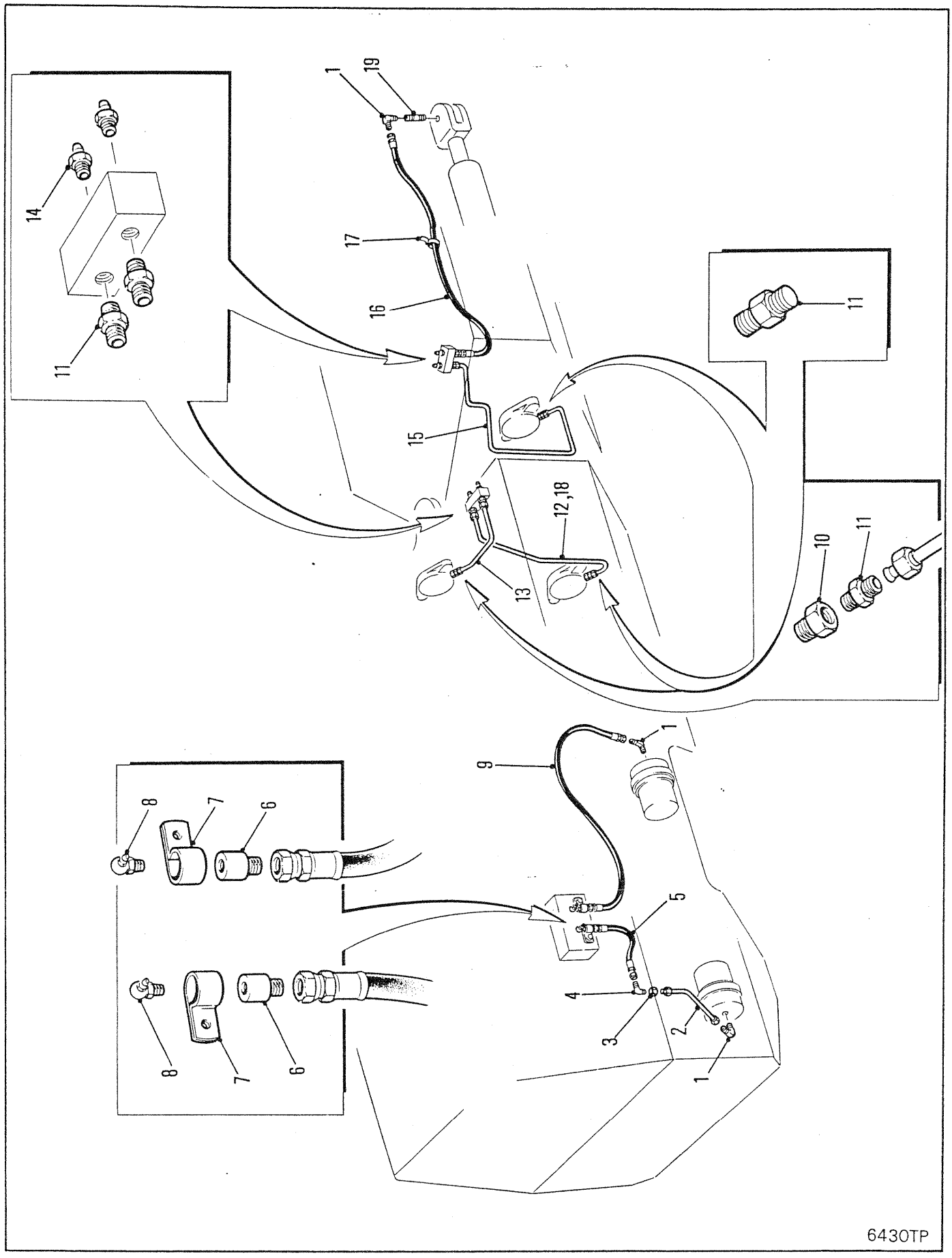
1
19
14
17
16
11
15
12,18
13
10
11
11
9
1
8
7
6
5
4
3
2
1
8
7
6
6430TP

GREASE LINES
CIRCUITS DE GRAISSAGE
SCHMIERFETT-LEITUNGEN
TUBULAÇÕES DE GRAXA
NEAS DE ENGRASE

No.	Part No.	Qty	Description	Description	Benennung	Descrição	Descripción
1	85F000003	4	Fitting	ajustage	Verbindung	ajuste	accesorio
2	1932240	1	Tube	tube	Rohr	tubo	tubo
3	64D000007	1	Fitting	ajustage	Verbindung	ajuste	accesorio
4	88F000003	1	Elbow	coude	Winkelrohr	cotovêlo	codo
5	1932241	1	Hose	tuyau flexible	Schlauch	mangueira	manguera
6	37K000302	2	Coupling	accouplement	Kupplung	acoplamento	acople
7	6H000018	2	Clip	attache	Schelle	braçadeira	abrazadera
8	12H000015	2	Grease fitting	graisseur	Nippel Schmier	graxeira	grasera
9	1930196	1	Hose	tuyau flexible	Schlauch	mangueira	manguera
10	791457	1	Adaptor	adaptateur	Zwischenstück	adaptador	adaptador
11	89F000003	7	Adapter	adaptateur	Zwischenstück	adaptador	adaptador
12	1933975	1	Tube	tube	Rohr	tubo	tubo
13	1928859	1	Tube	tube	Rohr	tubo	tubo
14	10H000025	4	Grease fitting	graisseur	Nippel Schmier	graxeira	grasera
15	1935343	1	Tube	tube	Rohr	tubo	tubo
16	2501588	1	Hose	tuyau flexible	Schlauch	mangueira	manguera
17	1539058	1	Tie	attache	Haft	liame	atadura
18	[1]1934031	1	Tube	tube	Rohr	tubo	tubo
19	5K000106	1	Nipple	raccord	Nippel	niple	niple

[1] □541D-101-CAC&→, 543D-101-CAC&→

665GM 541C-101-CAC→541D-9999-CAC
665GMGR 543C-101-CAC→543D-9999-CAC

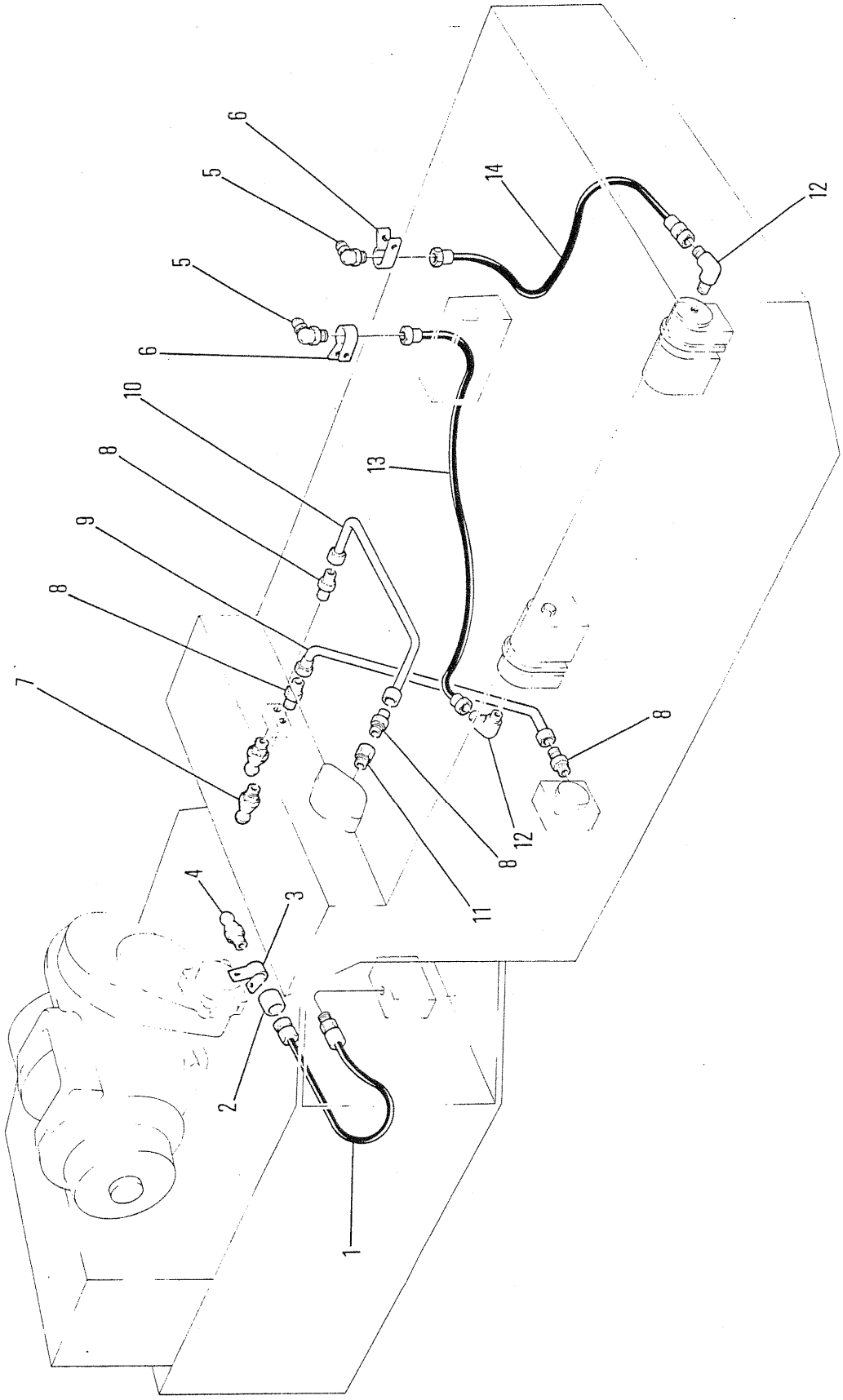

6610TP

GREASE LINES
CIRCUITS DE GRAISSAGE
SCHMIERFETT-LEITUNGEN
TUBULAÇÕES DE GRAXA
INEAS DE ENGRASE

No.	Part No.	Qty	Description	Description	Benennung	Descrição	Descripción
1	**1936343**	1	Hose	tuyau flexible	Schlauch	mangueira	manguera
2	**37K000302**	1	Coupling	accouplement	Kupplung	acoplamento	acople
3	**30H000042**	1	Clip	attache	Schelle	braçadeira	abrazadera
4	**10H000025**	1	Grease fitting	graisseur	Nippel Schmier	graxeira	grasera
5	**12H000015**	2	Fitting grease	graisseur	Nippel Schmier	graxeira	grasera
6	**30H000031**	2	Clip	attache	Schelle	braçadeira	abrazadera
7	**10H000025**	2	Grease fitting	graisseur	Nippel Schmier	graxeira	grasera
8	**89F000003**	4	Fitting	ajustage	Verbindung	ajuste	accesorio
9	**1928859**	1	Tube	tube	Rohr	tubo	tubo
10	**1936845**	1	Tube	tube	Rohr	tubo	tubo
11	**791457**	1	Adaptor	adaptateur	Zwischenstück	adaptador	adaptador
12	**83F000003**	2	Elbow	coude	Winkelrohr	cotovêlo	codo
13	**1930196**	1	Hose	tuyau flexible	Schlauch	mangueira	manguera
14	**1933420**	1	Hose	tuyau flexible	Schlauch	mangueira	manguera

665GM 541E-101-CAC → 541G-9999-CAC
665GMGR 543E-101-CAC → 543E-9999-CAC 558F-101-CAC → 558G-9999-CAC

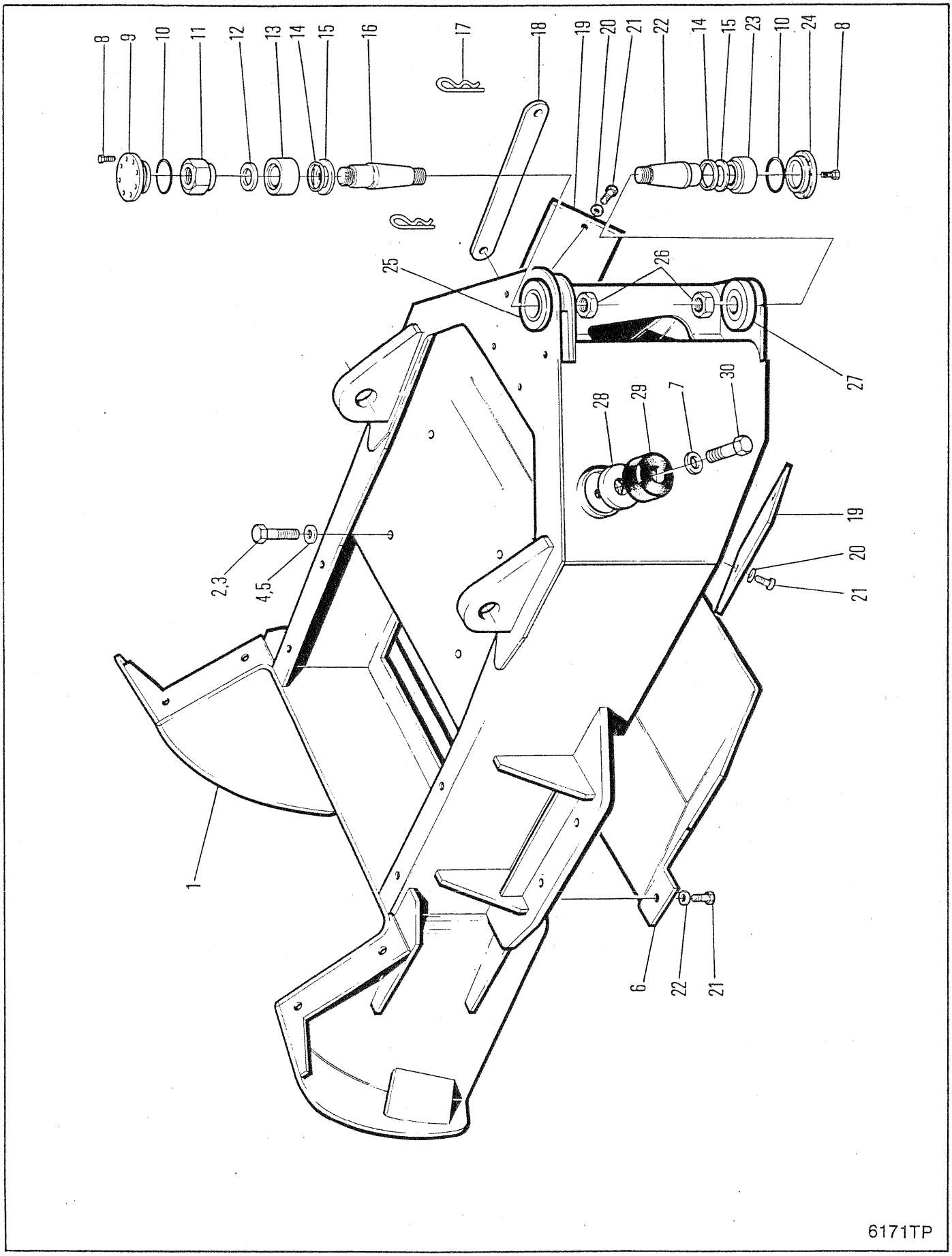
8
9
10
11
12
13
14
15
16
17
18
19
20
21
22
14
15
23
10
24
8
25
26
27
28
29
7
30
19
20
21
2,3
4,5
1
6
22
21
6171TP

REAR FRAME & MOUNTING
CHÂSSIS ARRIÈRE & MONTAGE
HINTERRAHMEN & MONTIERUNG
ARMAÇÃO TRASEIRA & SUPORTE
RMAZON TRASERA & SOPORTE

No.	Part No.	Qty	Description	Description	Benennung	Descrição	Descripción
1	[1]---------	1	Rear frame	châssis arrière	Hinterrahmen	chassis trasero	marco posterior
2	**17C001660**	2	Bolt	boulon	Bolzen	parafuso	bulón
3	**17C001244**	2	Bolt	boulon	Bolzen	parafuso	bulón
4	**1901761**	6	Flatwasher	rondelle plate	Unterlegscheibe	arruela chata	arandela plana
5	**1900671**	2	Washer	rondelle	Scheibe	arruela	arandela
6	**1934494**	1	Cover	couvercle	Deckel	tampa	tapa
7	**27E000008**	2	Washer	rondelle	Scheibe	arruela	arandela
8	**73G000616**	16	Screw	vis	Schraube	parafuso	tornillo
9	**1930600**	1	Retainer	arrêtoir	Halterung	retentor	retén
10	**25K040316**	2	O-ring	joint torique	O Ring	anel-O	anillo-O
11	**1935537**	1	Nut	écrou	Mutter	porca	tuerca
12	**1927785**	1	Washer	rondelle	Scheibe	arruela	arandela
13	**1930566**	1	Bearing	palier	Lager	mancal	cojinete
14	**1937482**	2	Wiper	racleur	Wischer	limpador	limpiador
15	**1937558**	2	Ring	anneau	Ring	anel	anillo
16	**1933002**	1	Pin	goupille	Stift	pino	pasador
17	**3896014**	2	Faspin	faspin	Faspin	pino prend	horq
18	**1933499**	1	Lock	serrure	Schloss	fechadura	cerradura
19	**1937203**	4	Cover	couvercle	Deckel	tampa	tapa
20	**27E000010**	8	Washer	rondelle	Scheibe	arruela	arandela
21	**17C001024**	10	Bolt	boulon	Bolzen	parafuso	bulón
22	**1933003**	1	Pin	goupille	Stift	pino	pasador
23	**1564693**	1	Bearing	palier	Lager	mancal	cojinete
24	**1930621**	1	Retainer	arrêtoir	Halterung	retentor	retén
25	[2]**1937211**	1	Boss	moyeu	Nabe	cubo	cubo
26	**1930810**	2	Nut	écrou	Mutter	porca	tuerca
27	[2]**1937197**	1	Bushing	chemise	Buchse	bucha	buje
27A	[2]**1931526**	1	Bushing	chemise	Buchse	bucha	buje
28	**675467**	2	Spacer	entretoise	Distanzteil	espaçador	espaciador
29	**1938549**	2	Stop	butoir	Anschlag	batente	tope
30	**17C000824**	2	Bolt	boulon	Bolzen	parafuso	bulón

[1] Contact Service Dept. if frame number is required.
[1] Consultez le Service d'Entretien s'il vous faut le numéro de châssis.
[1] Wenden Sie sich an die Service-Abteilung falls Sie die Fahrgestell-nummer brauchen.
[1] Procure o Departamento de Seviço se o numero do chassi é solicitado.
[1] Consulte con el Departamento de Servicio si se requiere el numero del bastidor.

[2] Ref S.B. Group 714, No. 014, 12/86

665GM 541G-101-CAC → 541G-9999-CAC
665GMGR 558G-101-CAC → 558G-9999-CAC

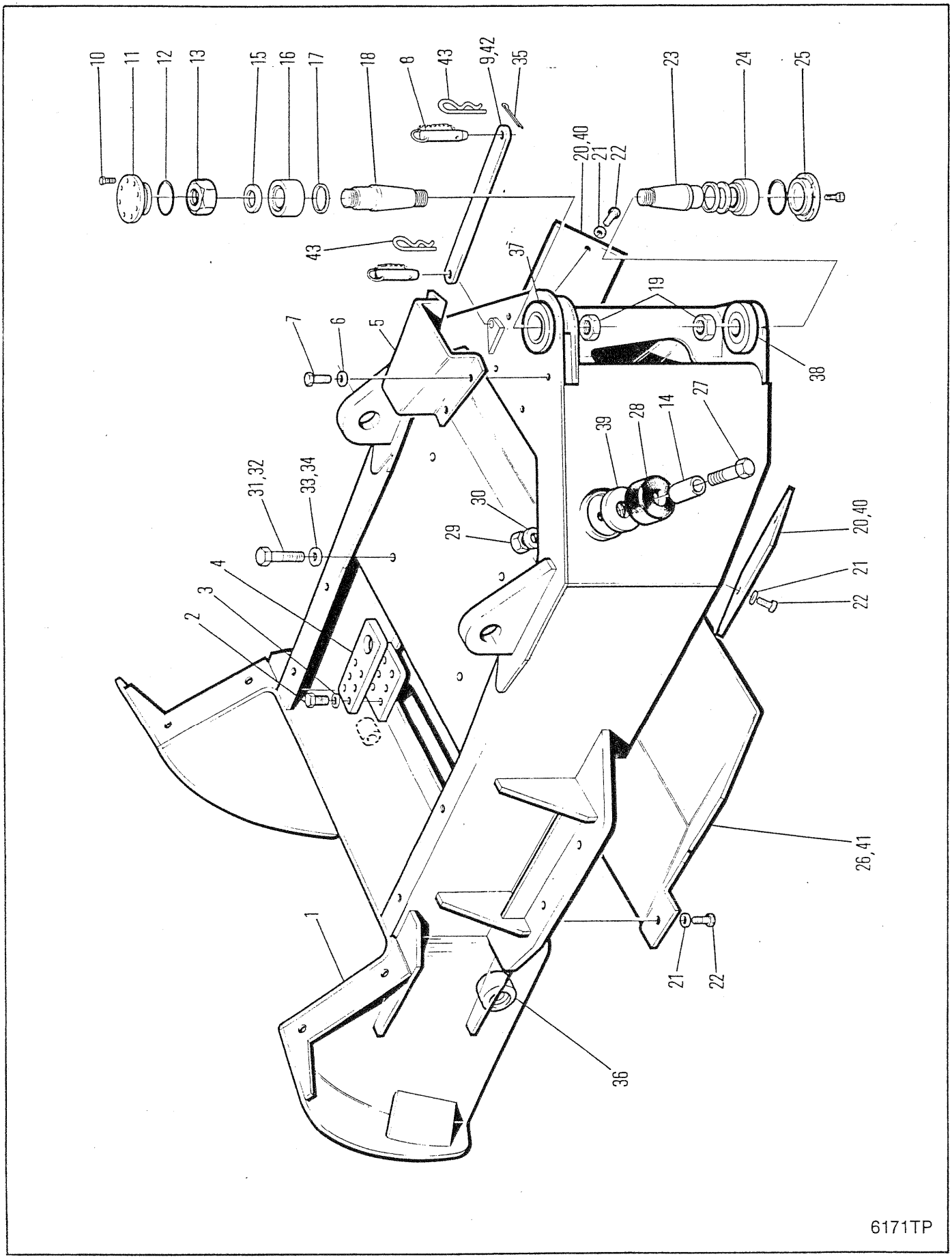
10
11
12
13
15
16
17
18
8
43
9,42
35
23
24
25
20,40
21
22
43
37
19
7
6
5
38
39
28
14
27
31,32
33,34
30
29
20,40
21
22
4
3
2
26,41
1
21
22
36
6171TP

REAR FRAME & MOUNTING
CHÂSSIS ARRIÈRE & MONTAGE
HINTERRAHMEN & MONTIERUNG
ARMA ÇÃO TRASEIRA & SUPORTE
RMAZON TRASERA & SOPORTE

No.	Part No.	Qty	Description	Description	Benennung	Descrição	Descripción
1	[1]---------	1	Rear frame	châssis arrière	Hinterrahmen	chassis trasero	marco posterior
2	33C001656	4	Bolt	boulon	Bolzen	parafuso	bulón
3	27E000016	6	Washer	rondelle	Scheibe	arruela	arandela
4	1930813	1	Lug	point de soudure	Ansatz	alça	orejo de soporte
5	[2]1927743	1	Cover	couvercle	Deckel	tampa	tapa
6	[2]27E000006	4	Flatwasher	rondelle plate	Unterlegscheibe	arruela chata	arandela plana
7	[2]17C000610	4	Bolt	boulon	Bolzen	parafuso	bulón
8	1932092	2	Faspin	faspin	Faspin	pino prend	horq
9	1930663	1	Lock	serrure	Schloss	fechadura	cerradura
10	73G000616	16	Screw	vis	Schraube	parafuso	tornillo
11	1930600	1	Retainer	arrêtoir	Halterung	retentor	retén
12	25K040316	2	O-ring	joint torique	O Ring	anel-O	anillo-O
13	[9]1935537	1	Nut	écrou	Mutter	porca	tuerca
14	712985	2	Spacer	entretoise	Distanzteil	espaçador	espaciador
15	1927785	1	Washer	rondelle	Scheibe	arruela	arandela
16	1930566	1	Bearing	palier	Lager	mancal	cojinete
17	1937482	2	Wiper	racleur	Wischer	limpador	limpiador
18	1933002	1	Pin	goupille	Stift	pino	pasador
19	1930810	2	Nut	écrou	Mutter	porca	tuerca
20	1913847	2	Cover	couvercle	Deckel	tampa	tapa
21	27E000010	8	Flatwasher	rondelle plate	Unterlegscheibe	arruela chata	arandela plana
22	17C001024	10	Bolt	boulon	Bolzen	parafuso	bulón
23	1933003	1	Pin	goupille	Stift	pino	pasador
24	1564693	1	Bushing	chemise	Buchse	bucha	buje
25	1930621	1	Retainer	arrêtoir	Halterung	retentor	retén
26	[4]1927739	1	Cover	couvercle	Deckel	tampa	tapa
26A	[5]1933227	1	Cover	couvercle	Deckel	tampa	tapa
26B	[6]1935015	1	Cover	couvercle	Deckel	tampa	tapa
27	17C000848	2	Bolt	boulon	Bolzen	parafuso	bulón
28	[3]1932577	2	Stop	butoir	Anschlag	batente	tope
29	59D000008	2	Nut	écrou	Mutter	porca	tuerca
30	27E000008	2	Washer	rondelle	Scheibe	arruela	arandela
31	33C001656	2	Bolt	boulon	Bolzen	parafuso	bulón
32	33C001240	2	Bolt	boulon	Bolzen	parafuso	bulón
33	1934759	2	Washer	rondelle	Scheibe	arruela	arandela
34	27E000012	4	Washer	rondelle	Scheibe	arruela	arandela
35	1310318	2	Pin	goupille	Stift	pino	pasador
36	1573309	2	Bushing	chemise	Buchse	bucha	buje
37	[7]1937211	1	Bushing	chemise	Buchse	bucha	buje
38	[7]1937197	1	Bushing	chemise	Buchse	bucha	buje
38A	[7]1931526	1	Bushing	chemise	Buchse	bucha	buje
39	1317537	2	Spacer	entretoise	Distanzteil	espaçador	espaciador
40	27E000008	2	Washer	rondelle	Scheibe	arruela	arandela
41	[8]1934494	1	Cover	couvercle	Deckel	tampa	tapa
42	[5]1933499	1	Lock	serrure	Schloss	fechadura	cerradura
43	[5]3986014	1	Pin	goupille	Stift	pino	pasador

[1] Contact Service Dept. if frame number is required.
[1] Consultez le Service d'Entretien s'il vous faut le numéro de châssis.
[1] Wenden Sie sich an die Service-Abteilung falls Sie die Fahrgestell-nummer brauchen.
[1] Procure o Departamento de Seviço se o numero do chassi é solicitado.
[1] Consulte con el Departamento de Servicio si se requiere el numero del bastidor.

[2] 541A-101➡9999-CAC, 543A-101➡9999-CAC

[3] When replacing steer stop order 1-712985 Sleeve, 1-1317537 Spacer, 1-17C000848 Bolt, 27E000008 Washer, 1-59D000008 Nut

[4] □541A-101➡9999-CAC, 543A-101➡9999-CAC

[5] 541B-101➡9999-CAC, 543B-101➡9999-CAC

[6] 541C-101➡9999-CAC, 543C-101➡9999-CAC

[7] Ref. S.B. Group 714, No. 014, 12/86

[8] 541D-101-CAC&➡, 543D-101-CAC&➡,558F-101-CAC➡

Ref. S.B. Group 714, No. 011, 9/86

665GM 541A-101-CAC➡541F-9999-CAC
665GMGR 543A-101-CAC➡543E-9999-CAC 558F-101-CAC➡558F-9999-CAC

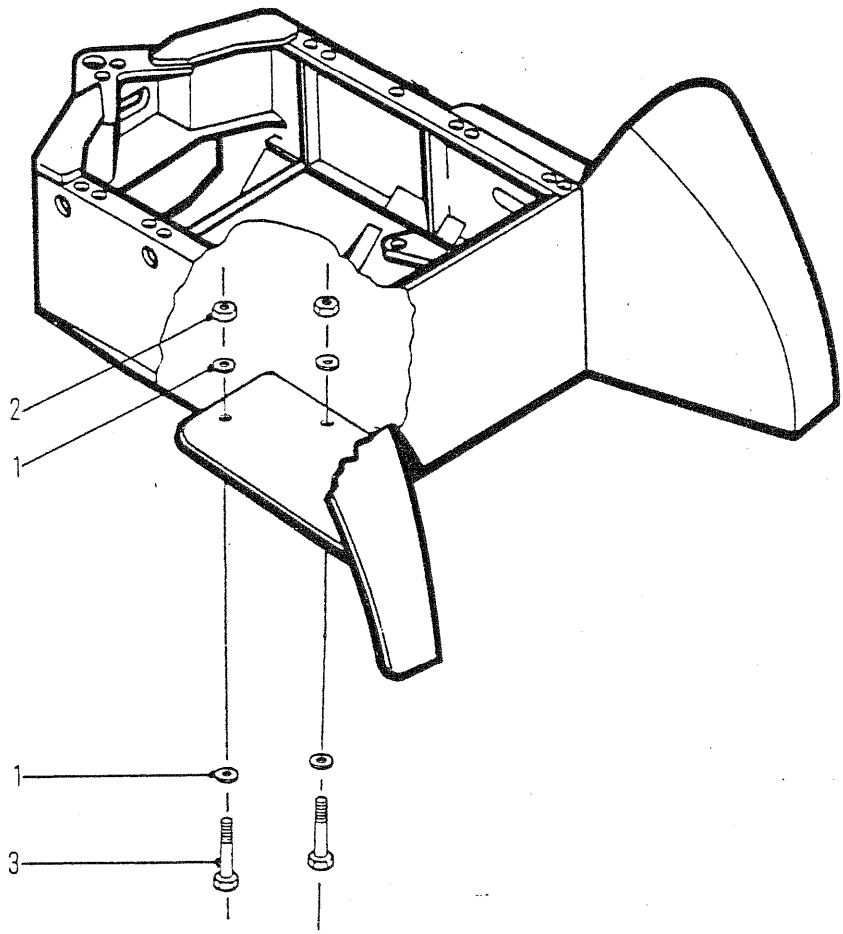

6228TP

REAR AXLE MOUNTING
MONTAGE DE L'ESSIEU ARRIÈRE
HINTERACHSEN - MONTAGE
SUPORTE DO EIXO TRASEIRO
SOPORTE DEL EJE TRASERO

No.	Part No.	Qty	Description	Description	Benennung	Descrição	Descripción
1	27E000016	16	Washer	rondelle	Scheibe	arruela	arandela
2	85D000016	8	Locknut	contre-écrou	Gegenmutter	contra porca	contratuerca
3	17C016152	8	Bolt	boulon	Bolzen	parafuso	bulón

665GM 541A-101-CAC ➡ 541G-9999-CAC
665GMGR 543A-101-CAC ➡ 543E-9999-CAC 558F-101-CAC ➡ 558G-9999-CAC

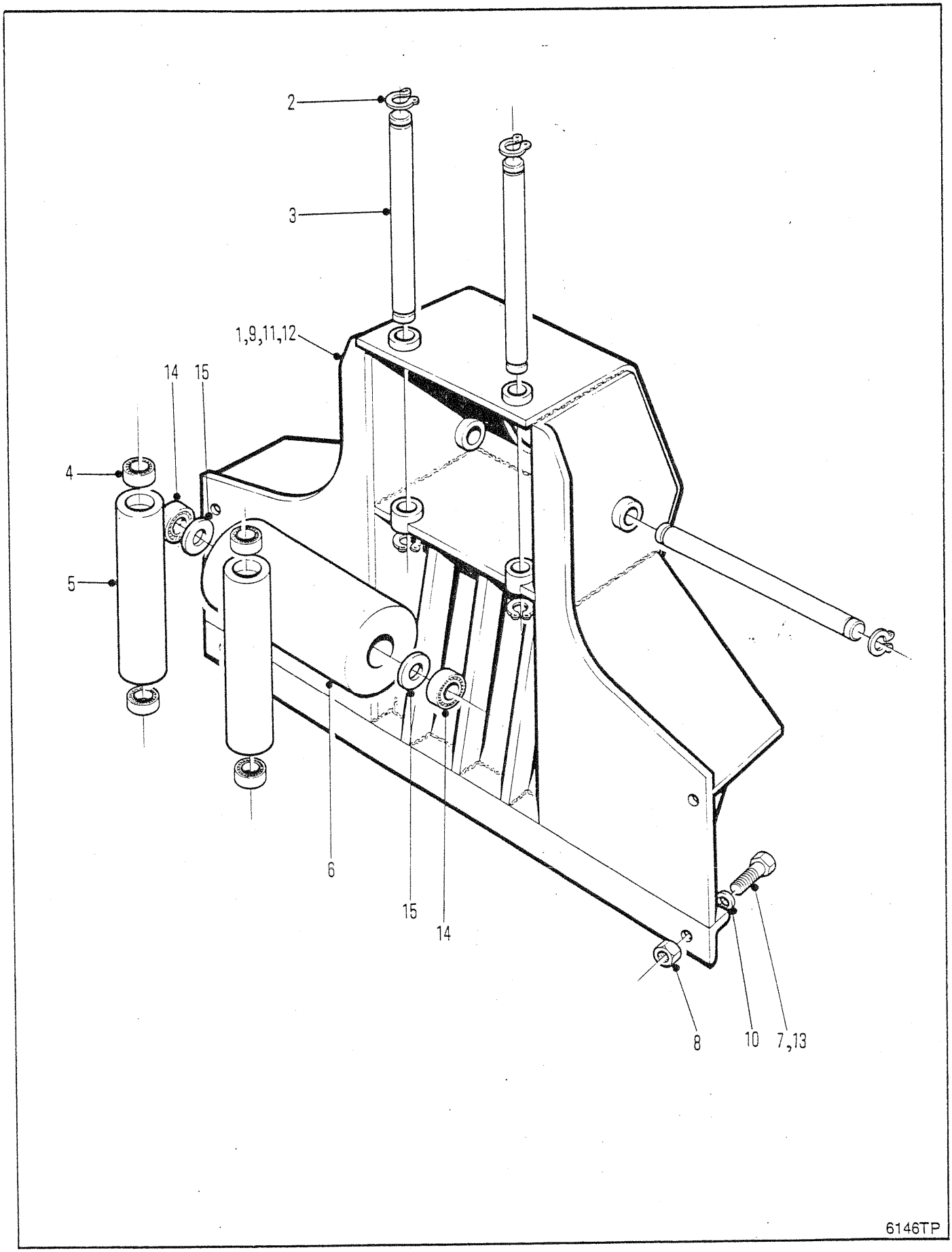
2
3
1,9,11,12
14
15
4
5
6
15
14
8
10
7,13
6146TP

FAIRLEAD AND MOUNTING
GUIDE - CÂBLE ET MONTAGE
FÜHRUNGSROLLE UND MONTAGE
RODA - GUIA E MONTAGEM
OLEA - GUIA Y MONTURA

No.	Part No.	Qty	Description	Description	Benennung	Descrição	Descripción
1	1929382	1	Fairlead assy	ass du guide câble	Führungseinheit	cj cond cabo	conj pol guía
2	1902877	6	Retaining ring	bague darrêt	Haltering	anel retentor	anillo de retención
3	1900194	3	Shaft	arbre	Welle	ávore	árbol
4	1935453	4	Bearing	palier	Lager	mancal	cojinete
5	1901550	2	Roller	galet	Rolle	rolete	rodillo
6	1937131	1	Roller	galet	Rolle	rolete	rodillo
7	17C001640	2	Bolt	boulon	Bolzen	parafuso	bulón
8	85D000016	4	Nut	écrou	Mutter	porca	tuerca
9	☒1931997	1	Fairlead assy	ass du guide câble	Führungseinheit	cj cond cabo	conj pol guía
10	27E000016	2	Washer	rondelle	Scheibe	arruela	arandela
11	[1]☒1934639	1	Fairlead assy	ass du guide câble	Führungseinheit	cj cond cabo	conj pol guía
12	[3]1934638	1	Fairlead assy	ass du guide câble	Führungseinheit	cj cond cabo	conj pol guía
13	17C001644	2	Bolt	boulon	Bolzen	parafuso	bulón
14	1937132	2	Bearing	palier	Lager	mancal	cojinete
15	[2]1937129	2	Spacer	entretoise	Distanzteil	espaçador	espaciador

[1] ☐541C-101-CAC&➡

[2] Ref RSG 331. Spacer is not required when servicing 1937131 roller.

[3] ☒543C-101-CAC&➡

665GM 541A-101-CAC➡541C-9999-CAC
665GMGR 543A-101-CAC➡543C-9999-CAC

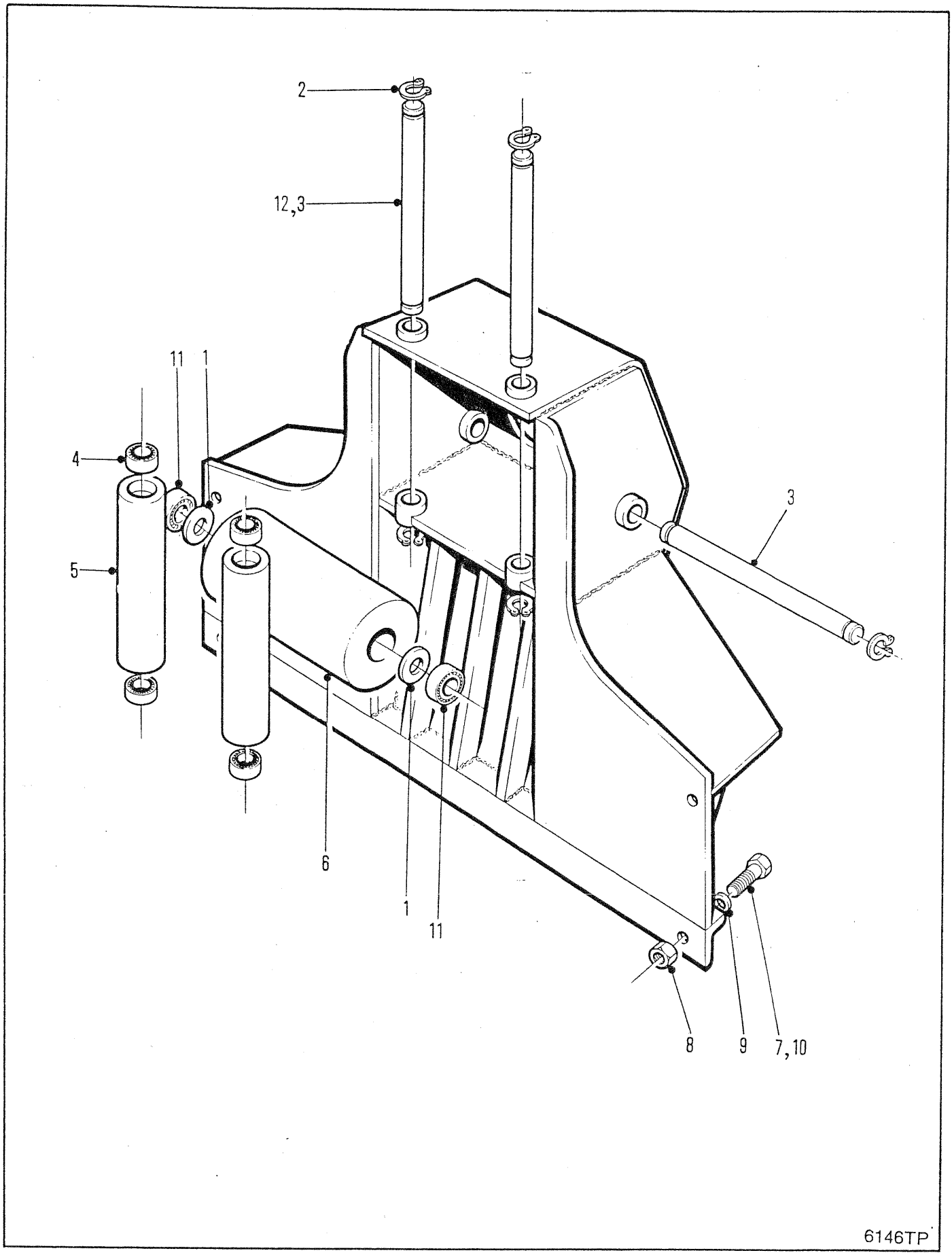
2
12,3
11
1
4
5
3
6
1
11
8
9
7,10
6146TP

FAIRLEAD & MOUNTING
GUIDE - CÂBLE & MONTAGE
FÜHRUNGSROLLE & MONTAGE
RODA - GUIA & MONTAGEM
OLEA - GUIA & MONTURA

No.	Part No.	Qty	Description	Description	Benennung	Descrição	Descripción
A	[2]☒1934639	1	Fairlead assy	ass du guide câble	Führungseinheit	cj cond cabo	conj pol guía
1	[1,3]1937129	2	Spacer	entretoise	Distanzteil	espaçador	espaciador
2	1902877	6	Retaining ring	bague darrêt	Haltering	anel retentor	anillo de retención
3	1900194	3	Shaft	arbre	Welle	ávore	árbol
4	1935453	4	Bearing	palier	Lager	mancal	cojinete
5	1901550	2	Roller	galet	Rolle	rolete	rodillo
6	1937131	1	Roller	galet	Rolle	rolete	rodillo
7	17C001640	2	Bolt	boulon	Bolzen	parafuso	bulón
8	85D000016	4	Nut	écrou	Mutter	porca	tuerca
9	27E000016	2	Washer	rondelle	Scheibe	arruela	arandela
10	17C001644	2	Bolt	boulon	Bolzen	parafuso	bulón
11	[3]1937132	2	Bearing	palier	Lager	mancal	cojinete

[1] Spacer is not required when servicing new roller S/N 541E-101-CAC&➡, 543E-101-CAC&➡, 551E-101-CAC&➡

[2] ☒543D-101-CAC➡543E-9999-CAC, 558F-101-CAC➡558G-9999-CAC, 551D-101-CAC➡551G-9999-CAC

[3] Ref RSG 331

665GM 541D-101-CAC➡541G-9999-CAC
665GMGR 543D-101-CAC➡543E-9999-CAC 558F-101-CAC➡558G-9999-CAC

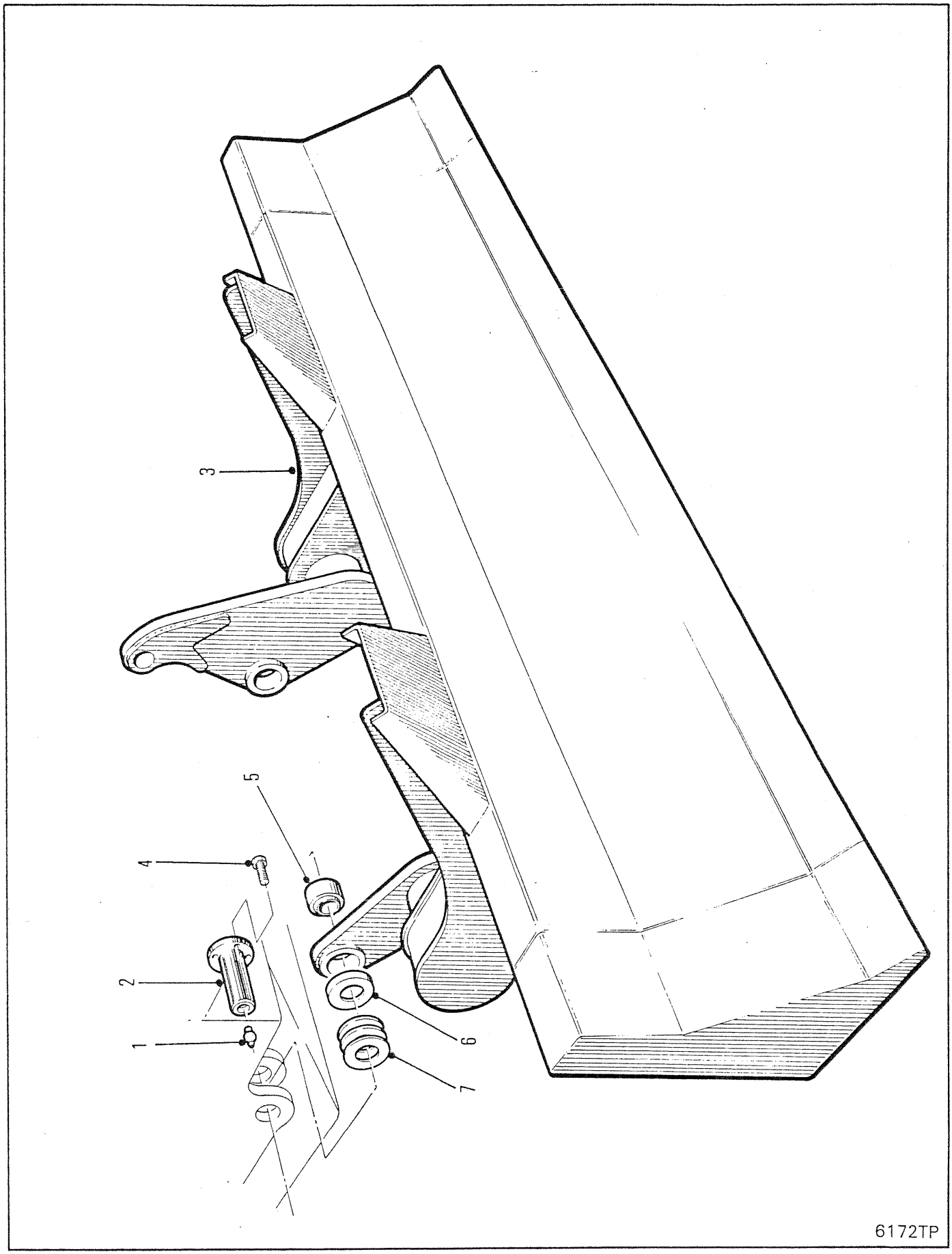
1
2
3
4
5
6
7
6172TP

BLADE & MOUNTING
PALE & MONTAGE
SCHAUFEL & SCHAUFELMONTAGE
LÂMINA & SUPORTE
AMINA & SOPORTE

No.	Part No.	Qty	Description	Description	Benennung	Descrição	Descripción
1	10H000025	2	Grease fitting	graisseur	Nippel Schmier	graxeira	grasera
2	1939296	2	Pin	goupille	Stift	pino	pasador
3	1931951	1	Blade assy	ass de lame	Blatteinheit	conj de lâmina	disp de cuchilla
4	33C000824	2	Bolt	boulon	Bolzen	parafuso	bulón
5	1573309	2	Bushing	chemise	Buchse	bucha	buje
6	1928772	2	Thrust washer	rondelle pouss	Ritzeldruck	arruela empuxo	arandela empuje
7	1905176	6	Shim	cale	Beilage	calço	planchita

665GM 541A-101-CAC➡541G-9999-CAC
665GMGR 543A-101-CAC➡543E-9999-CAC 558F-101-CAC➡558G-9999-CAC

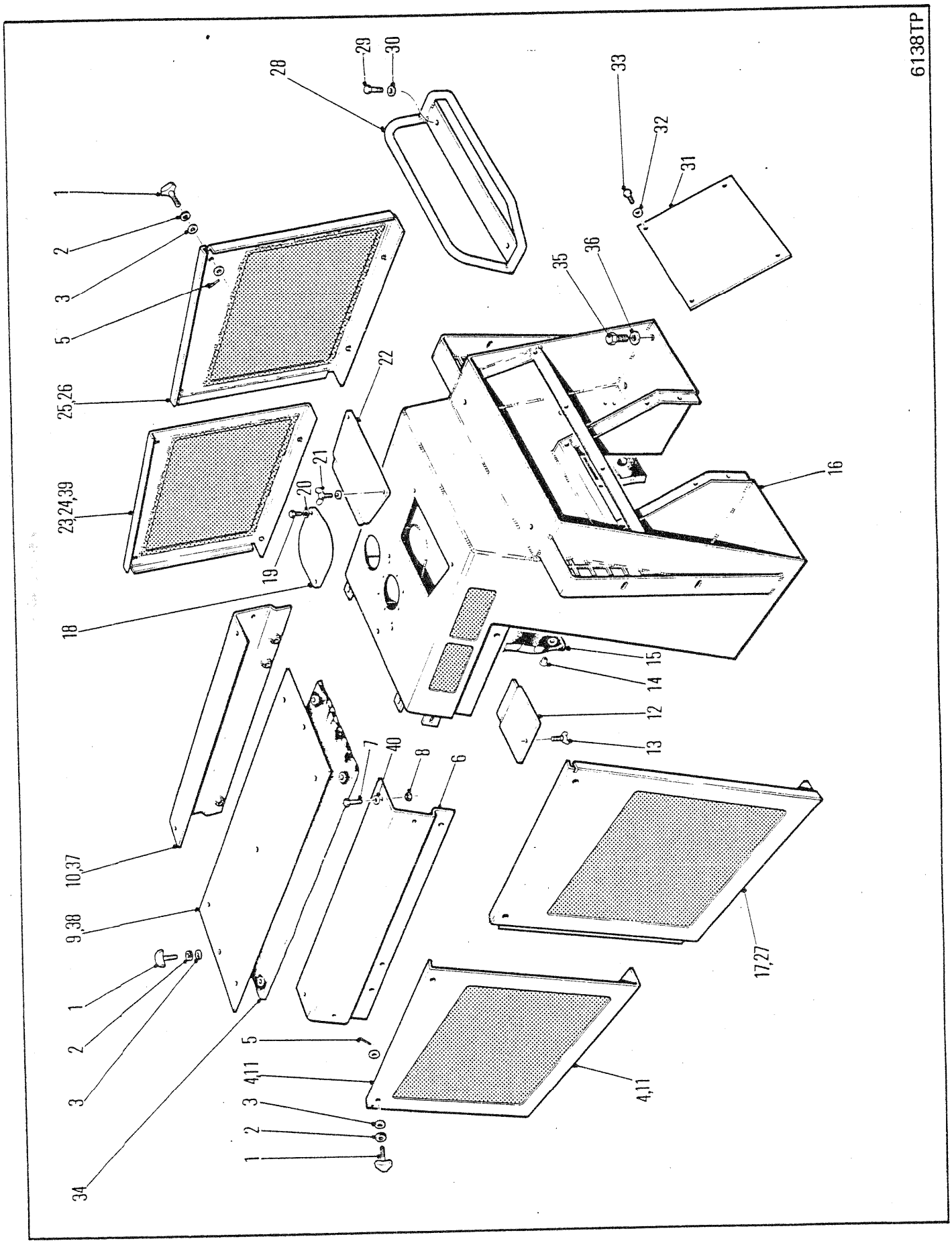
6138TP
1
2
3
5
25,26
23,24,39
18
19
20
21
22
28
29
30
33
32
31
35
36
16
15
14
12
13
17,27
4,11
1
2
3
5
4,11
34
9,38
10,37
7
40
8
6

FIREWALL ASSEMBLY
CLOISON PARE-FEU
BRANDWAND-AUFBAU
CONJUNTO DO PÁRA-FOGO
CONJUNTO DEL CONTRAFUEGOS

No.	Part No.	Qty	Description	Description	Benennung	Descrição	Descripción
1	1931189	8	Knob assy	ensemble du bouton	Knopf vollst	conjunto da manípula	conjunto de manubrio
2	1929619	8	Washer	rondelle	Scheibe	arruela	arandela
3	25E000022	16	Flatwasher	rondelle plate	Unterlegscheibe	arruela chata	arandela plana
4	1930918	1	Side panel LH	panneau latéral G	Seitenblech L	painel lateral LE	panel lateral LI
5	14J001216	8	Pin	goupille	Stift	pino	pasador
6	1931175	1	Rail assy LH	assemblage du rail G	Schieneneinheit L	conj do trilho LE	conjunto riel LI
7	17C000616	8	Bolt	boulon	Bolzen	parafuso	bulón
8	85D000006	8	Nut	écrou	Mutter	porca	tuerca
9	[2]1930927	1	Top panel	panneau supérieur	Deckplatte	painel superior	panel superior
10	[2]1931174	1	Rail assy RH	assemblage du rail D	Schieneneinheit R	conj do trilho LD	conjunto rielLD
11	☒1929172	1	Side panel LH	panneau latéral G	Seitenblech L	painel lateral LE	panel lateral LI
12	1930948	1	Panel	panneau	Tafel	painel	panel
13	1915267	1	Thumbscrew	vis à oreilles	Daumenschraube	parafuso de orelha	tornillo de mano
14	[2]1914284	3	Fastener	attache	Verschlu-	prendedor	abrazadera
15	[2]1930863	1	Insulation	isolation	Isolierung	isolamento	aislación
16	1930839	1	Firewall	pare-feu	Brandschollern	parede refrat	pared cotrfg
17	1930920	1	Side panel LH	panneau latéral G	Seitenblech L	painel lateral LE	panel lateral LI
18	1930862	1	Panel	panneau	Tafel	painel	panel
19	17C000616	2	Bolt	boulon	Bolzen	parafuso	bulón
20	27E000006	2	Flatwasher	rondelle plate	Unterlegscheibe	arruela chata	arandela plana
21	1915267	2	Thumbscrew	vis à oreilles	Daumenschraube	parafuso de orelha	tornillo de mano
22	1930861	1	Panel	panneau	Tafel	painel	panel
23	[2]1930917	1	Side panel RH	panneau latéral D	Seitenblech R	painel lateral LD	panel lateral LD
24	☒1929168	1	Side panel RH	panneau latéral D	Seitenblech R	painel lateral LD	panel lateral LD
25	1930919	1	Side panel RH	panneau latéral D	Seitenblech R	painel lateral LD	panel lateral LD
26	☒1929170	1	Side panel RH	panneau latéral D	Seitenblech R	painel lateral LD	panel lateral LD
27	☒1929174	1	Side panel LH	panneau latéral G	Seitenblech L	painel lateral LE	panel lateral LI
28	1930868	1	Rail	barre	Gelnder	trilho	riel
29	17C000616	2	Bolt	boulon	Bolzen	parafuso	bulón
30	27E000006	2	Flatwasher	rondelle plate	Unterlegscheibe	arruela chata	arandela plana
31	1930860	1	Panel	panneau	Tafel	painel	panel
32	25E000017	4	Flatwasher	rondelle plate	Unterlegscheibe	arruela chata	arandela plana
33	17C000612	4	Bolt	boulon	Bolzen	parafuso	bulón
34	1930929	1	Insulation	isolation	Isolierung	isolamento	aislación
35	33C001020	4	Bolt	boulon	Bolzen	parafuso	bulón
36	27E000010	4	Flatwasher	rondelle plate	Unterlegscheibe	arruela chata	arandela plana
37	[1]1932075	1	Rail assy	assemblage du rail	Schieneneinheit	conj do trilho	conjunto riel
38	[1]1930928	1	Top panel	panneau supérieur	Deckplatte	painel superior	panel superior
39	[1]1932077	1	Side panel RH	panneau latéral D	Seitenblech R	painel lateral LD	panel lateral LD
40	27E000006	8	Washer	rondelle	Scheibe	arruela	arandela

[1] □665, 665Gr

[2] □664, 664Gr

665GM 541A-101-CAC ➡ 541A-9999-CAC
665GMGR 543A-101-CAC ➡ 543A-9999-CAC

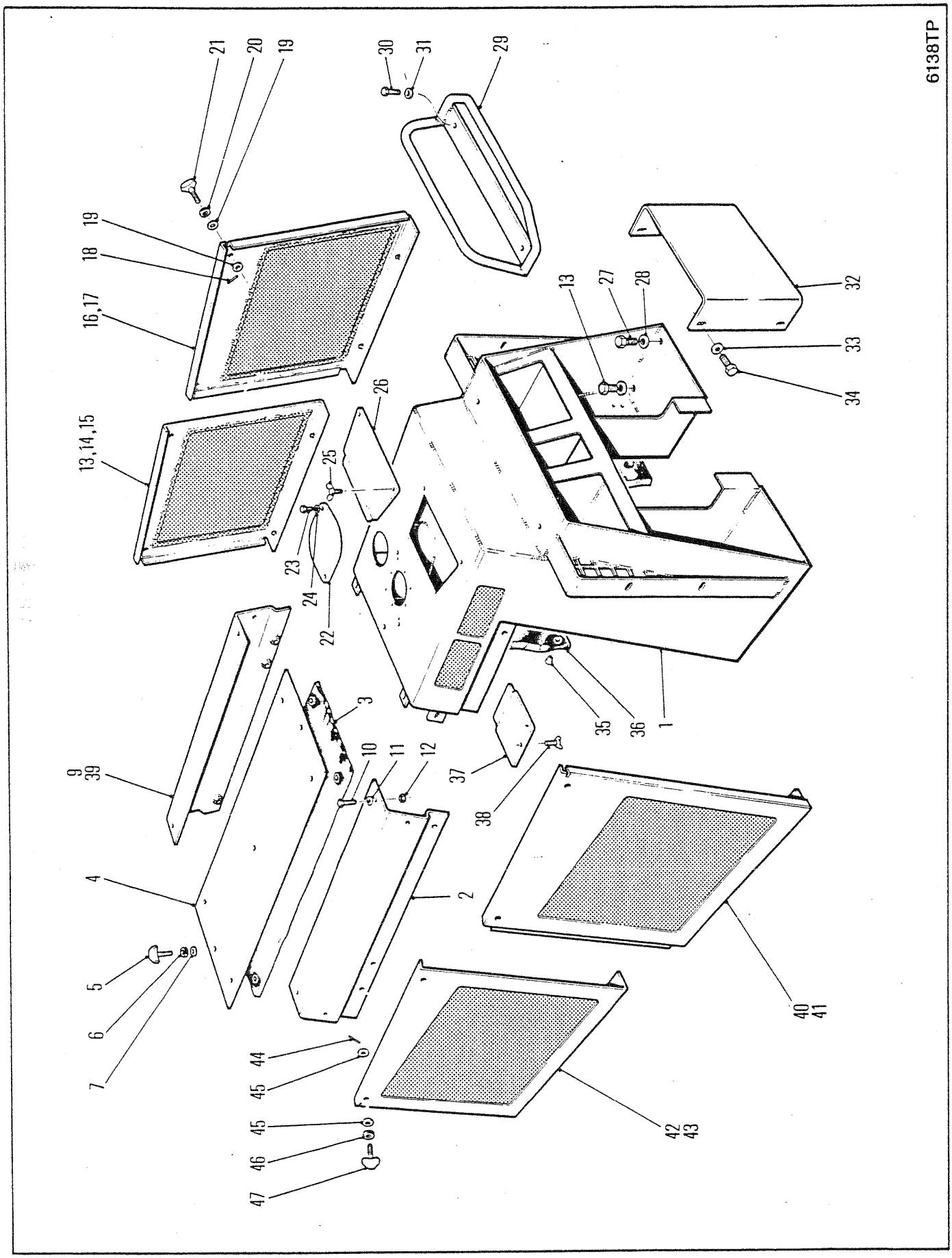
6138TP
21
20
19
30
31
29
19
18
16,17
13,14,15
13
27
28
32
33
34
26
25
23
24
22
35
36
1
9
39
3
10
11
12
37
38
4
2
5
6
7
44
45
45
46
47
42
43
40
41

FIREWALL ASSEMBLY
CLOISON PARE-FEU
BRANDWAND-AUFBAU
CONJUNTO DO PÁRA-FOGO
CONJUNTO DEL CONTRAFUEGOS

No.	Part No.	Qty	Description	Description	Benennung	Descrição	Descripción
1	1932122	1	Firewall assy	ass du pare-feu	Brandschotteinheit	cj parede refrat	conj pared cotrfg
2	1931175	1	Rail assy LH	assemblage du rail G	Schieneneinheit L	conj do trilho LE	conjunto riel LI
3	1933334	1	Insulation	isolation	Isolierung	isolamento	aislación
4	1933332	1	Top panel	panneau supérieur	Deckplatte	painel superior	panel superior
5	1931189	2	Knob	bouton	Knopf	manípula	botón
6	1929619	2	Washer	rondelle	Scheibe	arruela	arandela
7	25E000022	2	Flatwasher	rondelle plate	Unterlegscheibe	arruela chata	arandela plana
8	†1914284	5	Fastener	attache	Verschlu-	prendedor	abrazadera
9	[1]†85D000006	3	Locknut	contre-écrou	Gegenmutter	contra porca	contratuerca
10	17C000616	8	Bolt	boulon	Bolzen	parafuso	bulón
11	27E000006	8	Washer	rondelle	Scheibe	arruela	arandela
12	85D000006	8	Nut	écrou	Mutter	porca	tuerca
13	33C001024	2	Bolt	boulon	Bolzen	parafuso	bulón
14	⊠1932179	1	Side panel RH	panneau latéral D	Seitenblech R	painel lateral LD	panel lateral LD
15	1932077	1	Side panel RH	panneau latéral D	Seitenblech R	painel lateral LD	panel lateral LD
16	1930919	1	Side panel LH	panneau latéral G	Seitenblech L	painel lateral LE	panel lateral LI
17	⊠1929170	1	Side panel LH	panneau latéral G	Seitenblech L	painel lateral LE	panel lateral LI
18	14J001216	8	Pin	goupille	Stift	pino	pasador
19	25E000022	16	Flatwasher	rondelle plate	Unterlegscheibe	arruela chata	arandela plana
20	1929619	8	Washer	rondelle	Scheibe	arruela	arandela
21	1931189	8	Knob	bouton	Knopf	manípula	botón
22	1930862	1	Cover	couvercle	Deckel	tampa	tapa
23	17C000616	2	Bolt	boulon	Bolzen	parafuso	bulón
24	27E000006	2	Flatwasher	rondelle plate	Unterlegscheibe	arruela chata	arandela plana
25	1915267	2	Thumbscrew	vis à oreilles	Daumenschraube	parafuso de orelha	tornillo de mano
26	1930861	1	Panel	panneau	Tafel	painel	panel
27	33C001020	2	Bolt	boulon	Bolzen	parafuso	bulón
28	27E000010	4	Flatwasher	rondelle plate	Unterlegscheibe	arruela chata	arandela plana
29	1930868	1	Rail	barre	Gelnder	trilho	riel
30	17C000616	2	Bolt	boulon	Bolzen	parafuso	bulón
31	27E000006	2	Flatwasher	rondelle plate	Unterlegscheibe	arruela chata	arandela plana
32	1932134	1	Cover	couvercle	Deckel	tampa	tapa
33	27E000006	4	Flatwasher	rondelle plate	Unterlegscheibe	arruela chata	arandela plana
34	17C000612	4	Bolt	boulon	Bolzen	parafuso	bulón
35	1914284	3	Fastener	attache	Verschlu-	prendedor	abrazadera
36	1930863	1	Insulation	isolation	Isolierung	isolamento	aislación
37	1930948	1	Panel	panneau	Tafel	painel	panel
38	1915267	1	Thumbscrew	vis à oreilles	Daumenschraube	parafuso de orelha	tornillo de mano
39	1932075	1	Rail assy RH	assemblage du rail D	Schieneneinheit R	conj do trilho LD	conjunto rielLD
40	1930920	1	Side panel LH	panneau latéral G	Seitenblech L	painel lateral LE	panel lateral LI
41	⊠1929174	1	Side panel LH	panneau latéral G	Seitenblech L	painel lateral LE	panel lateral LI
42	1930918	1	Side panel LH	panneau latéral G	Seitenblech L	painel lateral LE	panel lateral LI
43	⊠1929172	1	Side panel LH	panneau latéral G	Seitenblech L	painel lateral LE	panel lateral LI
44	14J001216	8	Pin	goupille	Stift	pino	pasador
45	25E000022	16	Flatwasher	rondelle plate	Unterlegscheibe	arruela chata	arandela plana
46	1929619	8	Washer	rondelle	Scheibe	arruela	arandela
47	1931189	8	Knob	bouton	Knopf	manípula	botón

[1] Remove when installing Emergency Brake
[1] Á ôter lors de l'installation du frein de secours
[1] Beim Einbau der Notbremse entfernen
[1] Remover quando instala o freio de emergência
[1] Remueva al colocar el freno de emergencia

665GM 541B-101-CAC→541C-9999-CAC
665GMGR 543B-101-CAC→543C-9999-CAC

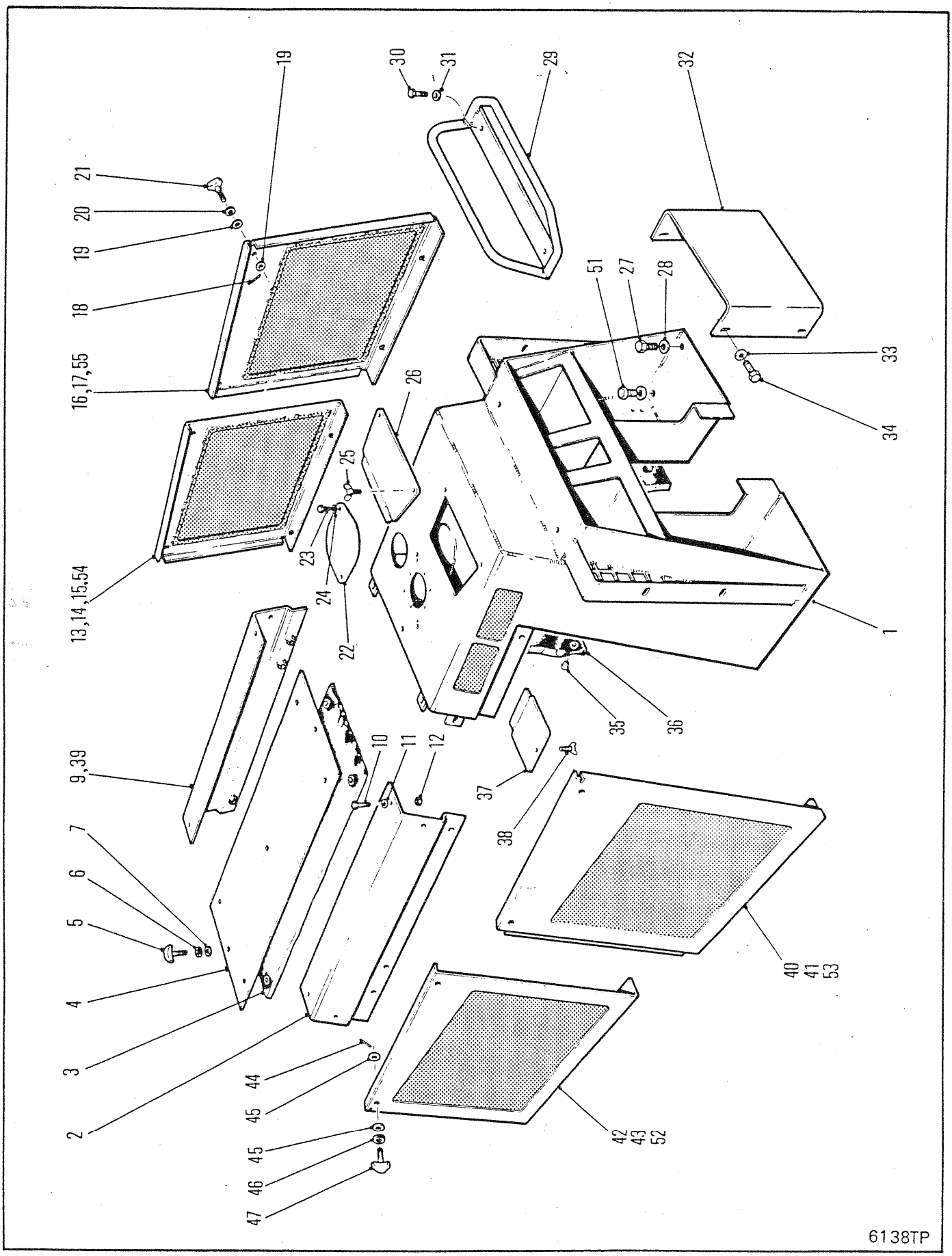
21
20
19
18
16,17,55
13,14,15,54
9,39
7
6
5
4
3
2
19
30
31
29
32
51
27
28
33
34
26
25
23
24
22
1
35
36
10
11
12
37
38
40
41
53
44
45
45
46
47
42
43
52
6138TP

FIREWALL ASSEMBLY
CLOISON PARE-FEU
BRANDWAND-AUFBAU
CONJUNTO DO PÁRA-FOGO
ONJUNTO DEL CONTRAFUEGOS

No.	Part No.	Qty	Description	Description	Benennung	Descrição	Descripción
1	1935409	1	Firewall assy	ass du pare-feu	Brandschotteinheit	cj parede refrat	conj pared cotrfg
2	1931175	1	Rail assy LH	assemblage du rail G	Schieneneinheit L	conj do trilho LE	conjunto riel LI
3	1935393	1	Insulation	isolation	Isolierung	isolamento	aislación
4	1935505	1	Top panel	panneau supérieur	Deckplatte	painel superior	panel superior
5	1931189	2	Knob	bouton	Knopf	manípula	botón
6	1929619	2	Washer	rondelle	Scheibe	arruela	arandela
7	25E000022	2	Flatwasher	rondelle plate	Unterlegscheibe	arruela chata	arandela plana
8	†1914284	5	Fastener	attache	Verschlu-	prendedor	abrazadera
9	[2]1931174	1	Rail assy RH	assemblage du rail D	Schieneneinheit R	conj do trilho LD	conjunto rielLD
10	17C000616	8	Bolt	boulon	Bolzen	parafuso	bulón
11	27E000006	8	Washer	rondelle	Scheibe	arruela	arandela
12	85D000006	8	Nut	écrou	Mutter	porca	tuerca
13	[2]1930917	1	Side panel RH	panneau latéral D	Seitenblech R	painel lateral LD	panel lateral LD
14	[4]⊠1932179	1	Side panel RH	panneau latéral D	Seitenblech R	painel lateral LD	panel lateral LD
15	[1]1932077	1	Side panel RH	panneau latéral D	Seitenblech R	painel lateral LD	panel lateral LD
16	[1,2]1930919	1	Side panel LH	panneau latéral G	Seitenblech L	painel lateral LE	panel lateral LI
17	[4]⊠1929170	1	Side panel LH	panneau latéral G	Seitenblech L	painel lateral LE	panel lateral LI
18	14J001216	8	Pin	goupille	Stift	pino	pasador
19	25E000022	16	Flatwasher	rondelle plate	Unterlegscheibe	arruela chata	arandela plana
20	1929619	8	Washer	rondelle	Scheibe	arruela	arandela
21	1931189	8	Knob	bouton	Knopf	manípula	botón
22	1930862	1	Cover	couvercle	Deckel	tampa	tapa
23	17C000616	2	Bolt	boulon	Bolzen	parafuso	bulón
24	27E000006	2	Flatwasher	rondelle plate	Unterlegscheibe	arruela chata	arandela plana
25	1915267	2	Thumbscrew	vis à oreilles	Daumenschraube	parafuso de orelha	tornillo de mano
26	1930861	1	Panel	panneau	Tafel	painel	panel
27	33C001020	2	Bolt	boulon	Bolzen	parafuso	bulón
28	27E000010	4	Flatwasher	rondelle plate	Unterlegscheibe	arruela chata	arandela plana
29	1930868	1	Rail	barre	Gelnder	trilho	riel
30	17C000616	2	Bolt	boulon	Bolzen	parafuso	bulón
31	27E000006	2	Flatwasher	rondelle plate	Unterlegscheibe	arruela chata	arandela plana
32	1932134	1	Cover	couvercle	Deckel	tampa	tapa
33	27E000006	4	Flatwasher	rondelle plate	Unterlegscheibe	arruela chata	arandela plana
34	17C000612	4	Bolt	boulon	Bolzen	parafuso	bulón
35	1914284	3	Fastener	attache	Verschlu-	prendedor	abrazadera
36	1935368	1	Insulation	isolation	Isolierung	isolamento	aislación
37	1930948	1	Panel	panneau	Tafel	painel	panel
38	1915267	1	Thumbscrew	vis à oreilles	Daumenschraube	parafuso de orelha	tornillo de mano
39	[1]1932075	1	Rail assy RH	assemblage du rail D	Schieneneinheit R	conj do trilho LD	conjunto rielLD
40	1930920	1	Side panel LH	panneau latéral G	Seitenblech L	painel lateral LE	panel lateral LI
41	[4]⊠1929174	1	Side panel LH	panneau latéral G	Seitenblech L	painel lateral LE	panel lateral LI
42	1930918	1	Side panel LH	panneau latéral G	Seitenblech L	painel lateral LE	panel lateral LI
43	[4]⊠1929172	1	Side panel LH	panneau latéral G	Seitenblech L	painel lateral LE	panel lateral LI
44	14J001216	8	Pin	goupille	Stift	pino	pasador
45	25E000022	16	Flatwasher	rondelle plate	Unterlegscheibe	arruela chata	arandela plana

[1] 665, 665Gr

[2] 664, 664Gr

[3] Remove when installing Emergency Brake
[3] Á ôter lors de l'installation du frein de secours
[3] Beim Einbau der Notbremse entfernen
[3] Remover quando instala o freio de emergência
[3] Remueva al colocar el freno de emergencia

[4] Solid
[4] Plein
[4] Massiv
[4] Sólido
[4] Sólido

[5] Heavy duty

665GM 541D-101-CAC→541D-9999-CAC
665GMGR 543D-101-CAC→543D-9999-CAC

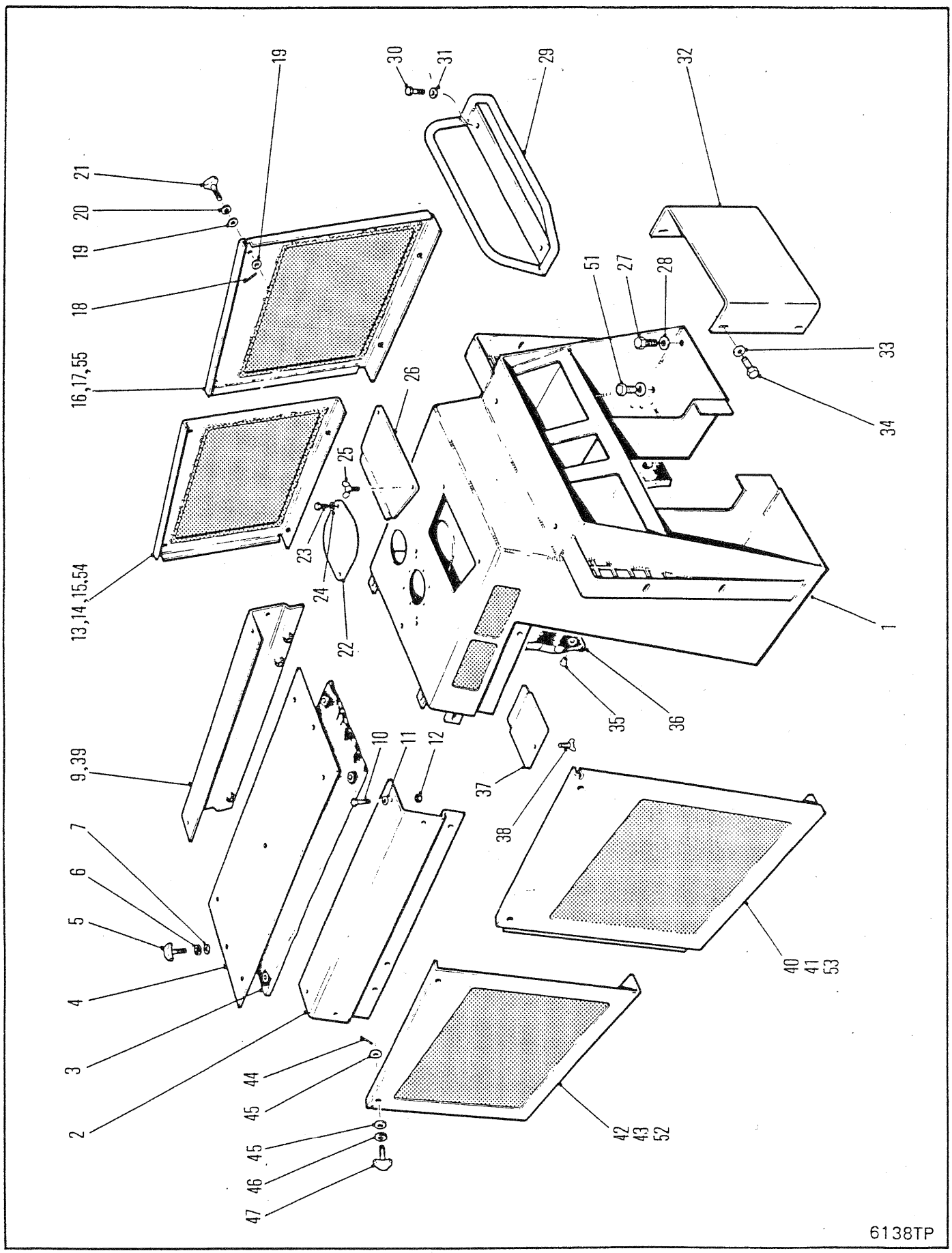
19
30
31
29
32
21
20
19
18
16,17,55
51
27
28
33
34
26
25
23
24
22
13,14,15,54
1
35
36
9,39
10
11
12
37
38
7
6
5
4
3
2
44
45
45
46
47
40
41
53
42
43
52
6138TP

FIREWALL ASSEMBLY
CLOISON PARE-FEU
BRANDWAND-AUFBAU
CONJUNTO DO PÁRA-FOGO
CONJUNTO DEL CONTRAFUEGOS

No.	Part No.	Qty	Description	Description	Benennung	Descrição	Descripción
46	1929619	8	Washer	rondelle	Scheibe	arruela	arandela
47	1931189	8	Knob	bouton	Knopf	manípula	botón
48	[3]†1932014	1	Cover	couvercle	Deckel	tampa	tapa
49	[3]†17C000616	3	Bolt	boulon	Bolzen	parafuso	bulón
50	[3]†85D000006	3	Nut	écrou	Mutter	porca	tuerca
51	33C001024	2	Bolt	boulon	Bolzen	parafuso	bulón
52	[5]⊠1936191	1	Side panel RH	panneau latéral D	Seitenblech R	painel lateral LD	panel lateral LD
53	[5]⊠1936192	1	Side panel RH	panneau latéral D	Seitenblech R	painel lateral LD	panel lateral LD
54	[5]⊠1936193	1	Side panel LH	panneau latéral G	Seitenblech L	painel lateral LE	panel lateral LI
55	[5]⊠1936194	1	Side panel LH	panneau latéral G	Seitenblech L	painel lateral LE	panel lateral LI

[1] 665, 665Gr

[2] 664, 664Gr

[3] Remove when installing Emergency Brake
[3] Á ôter lors de l'installation du frein de secours
[3] Beim Einbau der Notbremse entfernen
[3] Remover quando instala o freio de emergência
[3] Remueva al colocar el freno de emergencia

[4] Solid
[4] Plein
[4] Massiv
[4] Sólido
[4] Sólido

[5] Heavy duty

665GM 541D-101-CAC➡541D-9999-CAC
665GMGR 543D-101-CAC➡543D-9999-CAC

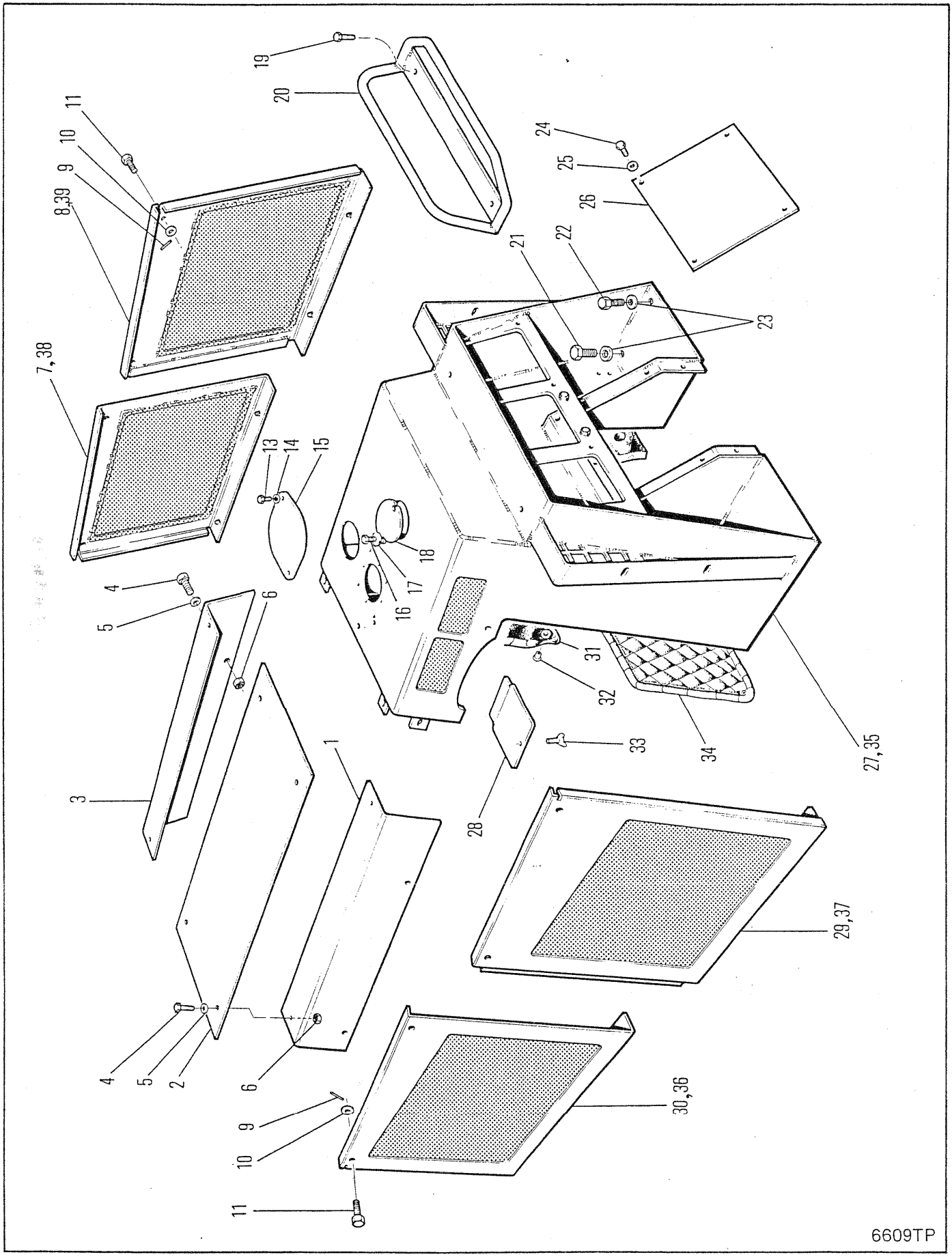
19
20
11
10
9
8,39
24
25
26
21
22
23
7,38
13
14
15
18
17
16
4
5
6
31
32
33
34
27,35
3
1
28
29,37
4
5
2
6
9
10
30,36
11
6609TP

FIREWALL ASSEMBLY
CLOISON PARE-FEU
BRANDWAND-AUFBAU
ONJUNTO DO PÁRA-FOGO
ONJUNTO DEL CONTRAFUEGOS

No.	Part No.	Qty	Description	Description	Benennung	Descrição	Descripción
1	1936733	1	Rail assy LH	assemblage du rail G	Schieneneinheit L	conj do trilho LE	conjunto riel LI
2	1933333	1	Top panel	panneau supérieur	Deckplatte	painel superior	panel superior
3	1936731	1	Rail assy RH	assemblage du rail D	Schieneneinheit R	conj do trilho LD	conjunto rielLD
4	17C000616	8	Bolt	boulon	Bolzen	parafuso	bulón
5	27E000006	16	Washer	rondelle	Scheibe	arruela	arandela
6	59D000006	8	Nut	écrou	Mutter	porca	tuerca
7	1936719	1	Side panel RH	panneau latéral D	Seitenblech R	painel lateral LD	panel lateral LD
8	1936721	1	Side panel RH	panneau latéral D	Seitenblech R	painel lateral LD	panel lateral LD
9	1936919	8	Bar	barre	Stange	barra	barra
10	25E000022	8	Washer	rondelle	Scheibe	arruela	arandela
11	17C000820	8	Bolt	boulon	Bolzen	parafuso	bulón
12	†1936918	6	Knob assy	ensemble du bouton	Knopf vollst	conjunto da manípula	conjunto de manubrio
13	17C000616	2	Bolt	boulon	Bolzen	parafuso	bulón
14	27E000006	2	Washer	rondelle	Scheibe	arruela	arandela
15	1930862	1	Cover	couvercle	Deckel	tampa	tapa
16	1915267	2	Thumbscrew	vis à oreilles	Daumenschraube	parafuso de orelha	tornillo de mano
17	27E000006	2	Washer	rondelle	Scheibe	arruela	arandela
18	1935185	1	Cover	couvercle	Deckel	tampa	tapa
19	17C000612	2	Bolt	boulon	Bolzen	parafuso	bulón
20	1935860	1	Grab rail	main courante	Geländer	trilho de garra	pasamanos
21	17C001024	2	Bolt	boulon	Bolzen	parafuso	bulón
22	17C001020	2	Bolt	boulon	Bolzen	parafuso	bulón
23	27E000010	4	Washer	rondelle	Scheibe	arruela	arandela
24	17C000612	4	Bolt	boulon	Bolzen	parafuso	bulón
25	27E000006	4	Washer	rondelle	Scheibe	arruela	arandela
26	1932134	1	Cover	couvercle	Deckel	tampa	tapa
27	1936572	1	Firewall	pare-feu	Brandschollern	parede refrat	pared cotrfg
28	1930948	1	Panel	panneau	Tafel	painel	panel
29	1936725	1	Side panel LH	panneau latéral G	Seitenblech L	painel lateral LE	panel lateral LI
30	1936723	1	Side panel LH	panneau latéral G	Seitenblech L	painel lateral LE	panel lateral LI
31	1935368	1	Insulation	isolation	Isolierung	isolamento	aislación
32	2537777	3	Fastener	attache	Verschlu-	prendedor	abrazadera
33	1915267	1	Thumbscrew	vis à oreilles	Daumenschraube	parafuso de orelha	tornillo de mano
34	[1]1938096	1	Insulation	isolation	Isolierung	isolamento	aislación
35	[1]1938066	1	Firewall assy	ass du pare-feu	Brandschotteinheit	cj parede refrat	conj pared cotrfg
36	⊠1937016	1	Side panel LH	panneau latéral G	Seitenblech L	painel lateral LE	panel lateral LI
37	⊠1937012	1	Side panel LH	panneau latéral G	Seitenblech L	painel lateral LE	panel lateral LI
38	⊠1937014	1	Side panel RH	panneau latéral D	Seitenblech R	painel lateral LD	panel lateral LD
39	⊠1937010	1	Side panel RH	panneau latéral D	Seitenblech R	painel lateral LD	panel lateral LD

[1] □541G-101-CAC&→, 558G-101-CAC&→

665GM 541E-101-CAC→541G-9999-CAC
665GMGR 543E-101-CAC→543E-9999-CAC 558F-101-CAC→558G-9999-CAC

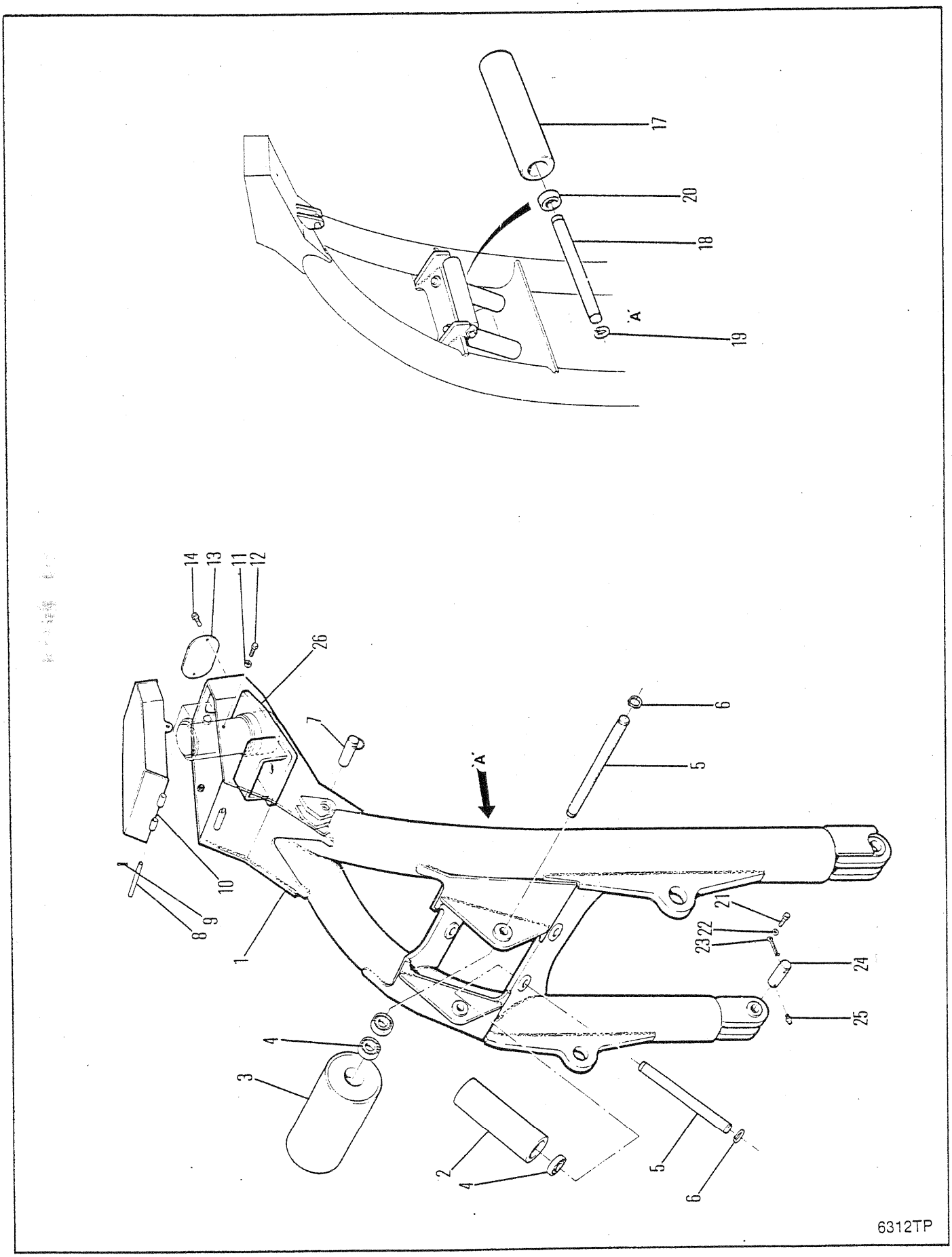
17
20
18
'A'
19
14
13
11
12
26
7
6
5
'A'
10
9
8
1
21
22
23
24
25
4
3
2
4
5
6
6312TP

ARCH ASSEMBLY
ASSEMBLAGE D'ARCHE
BOGENEINHEIT
CONJUNTO DE ARCO
CONJUNTO DE ARCO

No.	Part No.	Qty	Description	Description	Benennung	Descrição	Descripción
1	1930772	1	Arch assy	assemblage darche	Bogeneinheit	conjunto do arco	conjunto do arco
2	1901550	2	Roller	galet	Rolle	rolete	rodillo
3	1903717	1	Roller	galet	Rolle	rolete	rodillo
4	1908365	8	Bearing	palier	Lager	mancal	cojinete
5	1900194	3	Shaft	arbre	Welle	ávore	árbol
6	1902877	6	Retaining ring	bague darrêt	Haltering	anel retentor	anillo de retención
7	1317072	1	Faspin	faspin	Faspin	pino prend	horq
8	1928874	1	Bar	barre	Stange	barra	barra
9	1F000416	2	Cotter pin	goupille fendue	Splint	contrapino	chaveta dos patos
10	1931043	1	Cover assy	couvercle ens	Deckel vollst	tampa conj	tapa conj
11	25E000021	2	Flatwasher	rondelle plate	Unterlegscheibe	arruela chata	arandela plana
12	17C000816	2	Bolt	boulon	Bolzen	parafuso	bulón
13	1931313	1	Cover	couvercle	Deckel	tampa	tapa
14	17C000616	2	Bolt	boulon	Bolzen	parafuso	bulón
15	†16F000002	2	Plug	bouchon	Stopfen	bujão	tapón
16	†1573309	2	Bushing	chemise	Buchse	bucha	buje
17	⊠1901550	1	Roller	galet	Rolle	rolete	rodillo
18	⊠1900194	1	Shaft	arbre	Welle	ávore	árbol
19	⊠1902877	2	Retaining ring	bague darrêt	Haltering	anel retentor	anillo de retención
20	⊠1908365	2	Bearing	palier	Lager	mancal	cojinete
21	33C000820	2	Bolt	boulon	Bolzen	parafuso	bulón
22	27E000008	2	Washer	rondelle	Scheibe	arruela	arandela
23	586452	2	Pin	goupille	Stift	pino	pasador
24	1903262	2	Pin	goupille	Stift	pino	pasador
25	10H000025	2	Grease fitting	graisseur	Nippel Schmier	graxeira	grasera
26	[1]1937234	1	Housing	botier	Gehuse	carcaça	carcasa

[1] service 1937234 Housing replace 1927271 9T Sprocket with 1934875 8T Sprocket. Delete 2-1936209 Retaining Ring.
[1] pour faire l'entretien du carter 1937234, remplacez le pignon 1927271 9T par le pignon 1934875 8T. Supprimez la bague de retenue 2-1936209.
[1] bei der Wartung des Gehäuses 1937234 Zahnrad 1927271 9T gegen Zahnrad 1934875 8T auswechseln. Haltering 2-1936209 weglassen.
[1] Para reparar a habitaçã 1937234 substituia o esticador 1927271 8T pelo esticador 1934875 8T. Elimine o anel retentor 2-1936209.
[1] Para mantener la cubierta 1937234 substituir rueda de cadena 1927271 9T por rueda de cadena 1934875 8T. Suprimir aro retenedor 2-1936209.

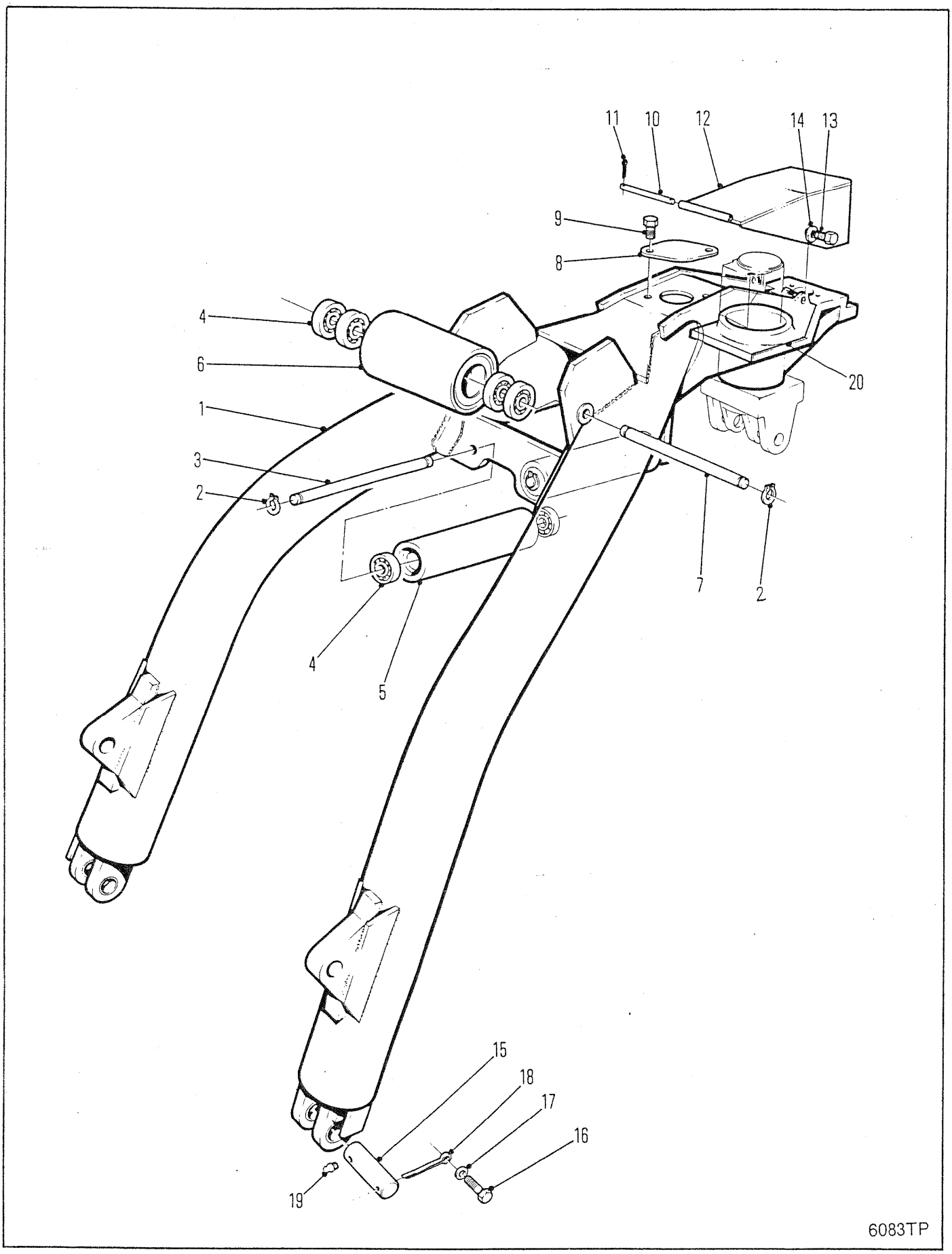
11
10
12
14
13
9
8
4
6
1
3
2
20
7
2
4
5
15
18
17
16
19
6083TP

ARCH ASSEMBLY
ASSEMBLAGE D'ARCHE
BOGENEINHEIT
CONJUNTO DE ARCO
CONJUNTO DE ARCO

No.	Part No.	Qty	Description	Description	Benennung	Descrição	Descripción
1	**1930772**	1	Arch assy	assemblage darche	Bogeneinheit	conjunto do arco	conjunto do arco
2	**1902877**	6	Retaining ring	bague darrêt	Haltering	anel retentor	anillo de retención
3	**1900194**	3	Shaft	arbre	Welle	ávore	árbol
4	**1908365**	4	Bearing	palier	Lager	mancal	cojinete
5	**1901550**	2	Roller	galet	Rolle	rolete	rodillo
6	**1903717**	1	Roller	galet	Rolle	rolete	rodillo
7	**1927359**	1	Shaft	arbre	Welle	ávore	árbol
8	**1931313**	1	Cover	couvercle	Deckel	tampa	tapa
9	**17C000616**	2	Bolt	boulon	Bolzen	parafuso	bulón
10	**1928874**	1	Bar	barre	Stange	barra	barra
11	**1F000416**	2	Cotter pin	goupille fendue	Splint	contrapino	chaveta dos patos
12	**1931043**	1	Cover assy	couvercle ens	Deckel vollst	tampa conj	tapa conj
13	**17C000816**	2	Bolt	boulon	Bolzen	parafuso	bulón
14	**25E000021**	2	Flatwasher	rondelle plate	Unterlegscheibe	arruela chata	arandela plana
15	**1903262**	2	Pin	goupille	Stift	pino	pasador
16	**33C000820**	2	Bolt	boulon	Bolzen	parafuso	bulón
17	**27E000008**	2	Washer	rondelle	Scheibe	arruela	arandela
18	**586452**	2	Lock pin	goupille de blocage	Sperrstift	pino de trava	pasador de seguridad
19	**16F000002**	2	Plug	bouchon	Stopfen	bujão	tapón
20	[1]**1937234**	1	Housing	botier	Gehuse	carcaça	carcasa

[1] To service 1937234 Housing replace 1927271 9T Sprocket with 1934875 8T Sprocket. Delete 2-1936209 Retaining Ring.
[1] Pour faire l'entretien du carter 1937234, remplacez le pignon 1927271 9T par le pignon 1934875 8T. Supprimez la bague de retenue 2-1936209.
[1] Bei der Wartung des Gehäuses 1937234 Zahnrad 1927271 9T gegen Zahnrad 1934875 8T auswechseln. Haltering 2-1936209 weglassen.
[1] Para reparar a habitaçã 1937234 substituia o esticador 1927271 8T pelo esticador 1934875 8T. Elimine o anel retentor 2-1936209.
[1] Para mantener la cubierta 1937234 substituir rueda de cadena 1927271 9T por rueda de cadena 1934875 8T. Suprimir aro retenedor 2-1936209.

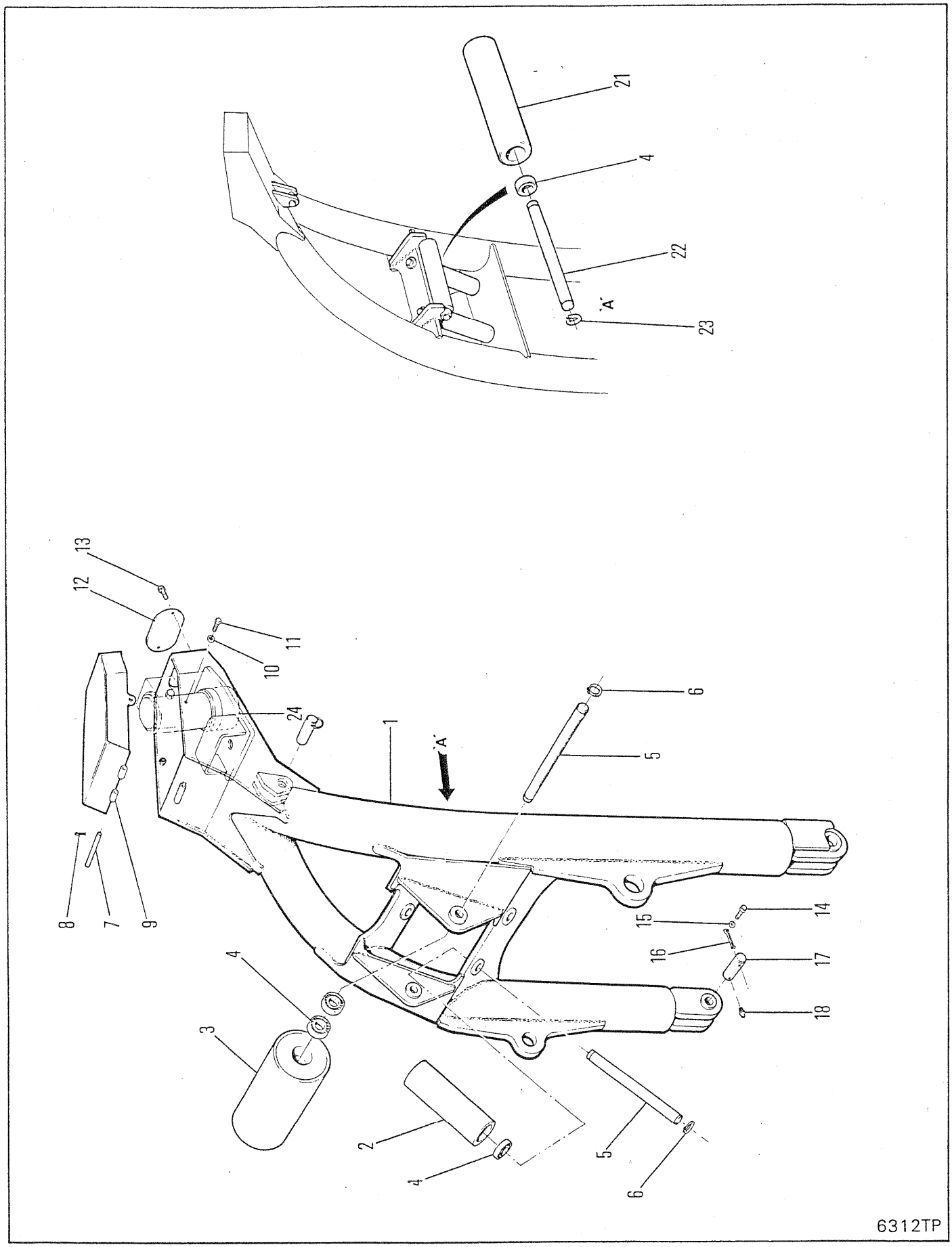
21
4
22
'A'
23
13
12
11
10
24
1
'A'
6
5
8
7
9
15
14
16
17
18
4
3
2
4
5
6
6312TP

ARCH ASSEMBLY
ASSEMBLAGE D'ARCHE
BOGENEINHEIT
CONJUNTO DE ARCO
ONJUNTO DE ARCO

No.	Part No.	Qty	Description	Description	Benennung	Descrição	Descripción
1	**1937263**	1	Arch assy	assemblage darche	Bogeneinheit	conjunto do arco	conjunto do arco
1A	[1]**1938080**	1	Arch assy	assemblage darche	Bogeneinheit	conjunto do arco	conjunto do arco
2	**1901550**	2	Roller	galet	Rolle	rolete	rodillo
3	**1903717**	1	Roller	galet	Rolle	rolete	rodillo
4	**1935453**	10	Bearing	palier	Lager	mancal	cojinete
5	**1900194**	3	Shaft	arbre	Welle	ávore	árbol
6	**1902877**	6	Retaining ring	bague darrêt	Haltering	anel retentor	anillo de retención
7	**1928874**	1	Pin	goupille	Stift	pino	pasador
8	**1F000416**	2	Cotter pin	goupille fendue	Splint	contrapino	chaveta dos patos
9	**1937212**	1	Cover	couvercle	Deckel	tampa	tapa
10	**27E000006**	2	Washer	rondelle	Scheibe	arruela	arandela
11	**18C000624**	2	Bolt	boulon	Bolzen	parafuso	bulón
12	**1931313**	1	Cover	couvercle	Deckel	tampa	tapa
13	**17C000616**	2	Bolt	boulon	Bolzen	parafuso	bulón
14	**33C000820**	2	Bolt	boulon	Bolzen	parafuso	bulón
15	**27E000008**	2	Washer	rondelle	Scheibe	arruela	arandela
16	**586452**	2	Pin	goupille	Stift	pino	pasador
17	**1903262**	2	Pin	goupille	Stift	pino	pasador
18	**10H000025**	2	Grease fitting	graisseur	Nippel Schmier	graxeira	grasera
19	†**16F000002**	2	Plug	bouchon	Stopfen	bujão	tapón
20	†**1573309**	2	Bushing	chemise	Buchse	bucha	buje
21	**1901550**	1	Roller	galet	Rolle	rolete	rodillo
22	**1900194**	1	Shaft	arbre	Welle	ávore	árbol
23	**1902877**	2	Retaining ring	bague darrêt	Haltering	anel retentor	anillo de retención
24	[1]**1937234**	1	Housing	botier	Gehuse	carcaça	carcasa

[1] □555B-101-CAC&➡

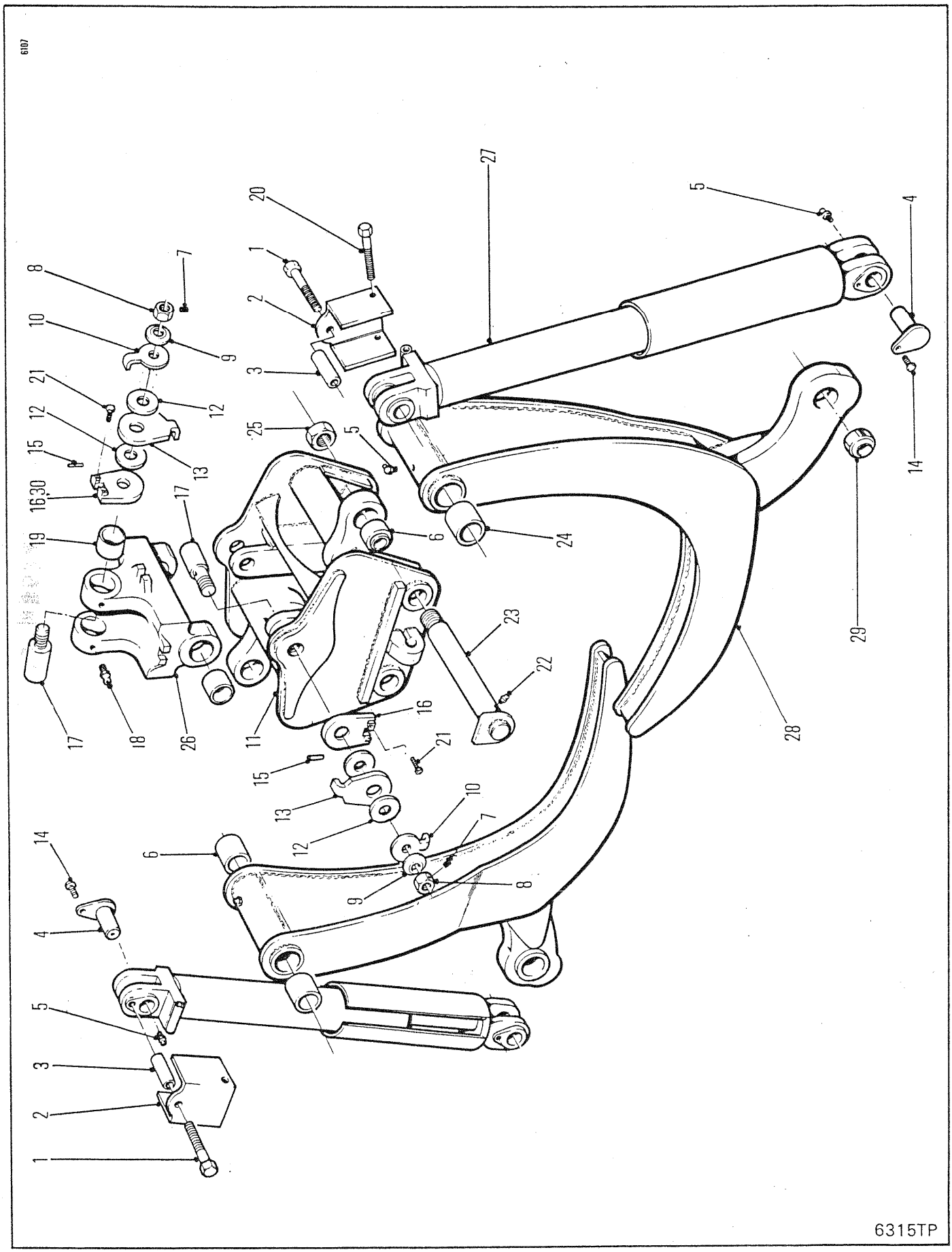
6107
1
2
3
4
5
6
7
8
9
10
11
12
13
14
15
16
17
18
19
20
21
22
23
24
25
26
27
28
29
30
6315TP

GRAPPLE ASSEMBLY-70 IN -1,79 MM
ENSEMBLE DE GRAPPIN-70 IN -1,79 MM
GREIFER-BAUGRUPPE-70 IN -1,79 MM
CONJUNTO DE GARRA-70 IN -1,79 MM
ONJUNTO DE GARRA-70 IN -1,79 MM

No.	Part No.	Qty	Description	Description	Benennung	Descrição	Descripción
1	17C000820	4	Bolt	boulon	Bolzen	parafuso	bulón
2	1929380	4	Pin	goupille	Stift	pino	pasador
3	10H000025	4	Grease fitting	graisseur	Nippel Schmier	graxeira	grasera
4	1931736	2	Spacer	entretoise	Distanzteil	espaçador	espaciador
5	1931719	2	Cover	couvercle	Deckel	tampa	tapa
6	17C000872	2	Bolt	boulon	Bolzen	parafuso	bulón
7	17C000888	2	Bolt	boulon	Bolzen	parafuso	bulón
8	O---------	2	Cylinder	cylindre	Zylinder	cilindro	cilindro esclavo
9	1574466	2	Bushing	chemise	Buchse	bucha	buje
10	1932834	2	Arm	bras	Arm	braço	brazo
11	1927298	2	Pin assy	ass de la goupille	Stifteinheit	conj do pino	disp del pasador
12	1928727	4	Bushing	chemise	Buchse	bucha	buje
13	595096	2	Locknut	contre-écrou	Gegenmutter	contra porca	contratuerca
14	†12H000015	2	Grease fitting	graisseur	Nippel Schmier	graxeira	grasera
15	1935466	1	Grapple box	boîte de grappin	Greiferkasten	Caixa de garras	Caja de agarre
16	[1,2]1938217	1	Yoke	chape	Joch	garfo	horqueta
17	[1,2]1937484	2	Bushing	chemise	Buchse	bucha	buje
18	1932932	2	Pin	goupille	Stift	pino	pasador
19	1935452	2	Pin	goupille	Stift	pino	pasador
20	1935448	2	Plate	plaque	Platte	placa	placa
21	1932931	2	Bushing	chemise	Buchse	bucha	buje
22	1935046	4	Disc	disque	Scheibe	disco	disco
23	1935450	2	Plate	plaque	Platte	placa	placa
24	1935451	2	Plate	plaque	Platte	placa	placa
25	1934011	2	Spring	ressort	Feder	mola	resorte
26	1F000440	2	Cotter pin	goupille fendue	Splint	contrapino	chaveta dos patos
27	1935436	2	Nut	écrou	Mutter	porca	tuerca
28	17C000828	8	Bolt	boulon	Bolzen	parafuso	bulón
29	27E000008	4	Flatwasher	rondelle plate	Unterlegscheibe	arruela chata	arandela plana
30	10H000035	2	Grease fitting	graisseur	Nippel Schmier	graxeira	grasera

[1] Yoke 1935435 has a 2.25« dia. bore replace with 1937495 Yoke and 1937484 Bushing.
[1] La chape 1935435 a un alésage de 2.25« de dia. Remplacez par la chape 1937495 et le manchon 1937484.
[1] Gabelgelenk 1935435 hat eine Bohrung von 2.25«. Zum Auswechseln Gabelgelenk 1937495 und Lagerfutter 1937484.
[1] A junta 1935435 tem um diâmetro de 2.25 polegadas substituido pela junta 1937495 e casquilho 1937484.
[1] La horquilla 1935435 tiene un agujero de 2.25« en diámetro. Substituir por horquilla 1937495 y forro 1937484.

[2] Ref. S.B. Group 965, No. 07, 9/86.

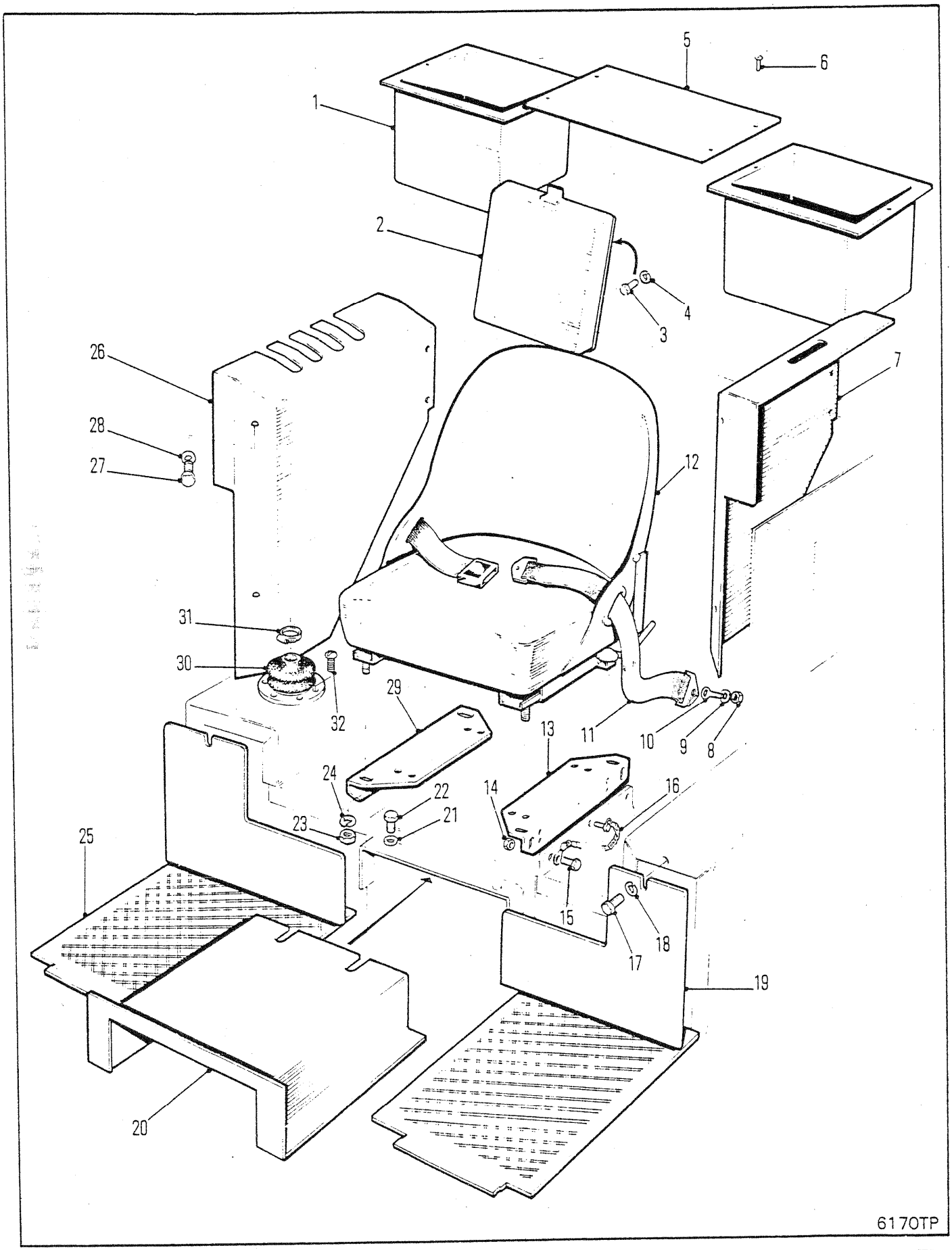
1
2
3
4
5
6
7
8
9
10
11
12
13
14
15
16
17
18
19
20
21
22
23
24
25
26
27
28
29
30
31
32
6170TP

FLOORBOARD & SEAT SUPPORT
PLANCHER & SUPPORT DU SIÈGE
BODENPLATTE & SITZSTUTZE
SUPORTE ASSOALHO & ASSENTO
ƆPORTE PISO & ASIENTO

No.	Part No.	Qty	Description	Description	Benennung	Descrição	Descripción
1	1930477	2	Container	conteneur	Behälter	depósito	recipiente
2	1931265	1	Manual case	boîtier manuel	Gehäuse, Manuell	caraça manual	caja manual
3	85G001010	4	Bolt	boulon	Bolzen	parafuso	bulón
4	50D000010	4	Nut	écrou	Mutter	porca	tuerca
5	[1]1930643	1	Cover	couvercle	Deckel	tampa	tapa
6	[1]84G001606	8	Screw	vis	Schraube	parafuso	tornillo
7	[1]1929992	1	Cover LH	couvercle G	Deckel R	capa LE	cubierta LI
8	86D000007	2	Locknut	contre-écrou	Gegenmutter	contra porca	contratuerca
9	2522744	2	Washer	rondelle	Scheibe	arruela	arandela
10	2522745	2	Bolt	boulon	Bolzen	parafuso	bulón
11	2522107	1	Belt	courroie	Riemen	correia	correa
12	○---------	1	Seat	sige	Sitz	assento	asiento
13	1928656	1	Bracket	support	Winkel	grampo	grampa
14	85D000008	2	Locknut	contre-écrou	Gegenmutter	contra porca	contratuerca
15	17C000824	2	Bolt	boulon	Bolzen	parafuso	bulón
16	1909699	2	Faspin	faspin	Faspin	pino prend	horq
17	17C000614	2	Bolt	boulon	Bolzen	parafuso	bulón
18	27E000006	2	Washer	rondelle	Scheibe	arruela	arandela
19	1928663	1	Cover LH	couvercle G	Deckel R	capa LE	cubierta LI
20	1928657	1	Console assy	ens console	Konsoleneinheit	cj do consolo	cj de consola
21	27E000006	4	Washer	rondelle	Scheibe	arruela	arandela
22	17C000614	4	Bolt	boulon	Bolzen	parafuso	bulón
23	85D000005	4	Locknut	contre-écrou	Gegenmutter	contra porca	contratuerca
24	25E000015	4	Washer	rondelle	Scheibe	arruela	arandela
25	1928660	1	Cover RH	couvercle D	Deckel R	tampa LD	cubierta LD
26	[1]1929991	1	Cover RH	couvercle D	Deckel R	tampa LD	cubierta LD
27	[1]17C000616	8	Bolt	boulon	Bolzen	parafuso	bulón
28	[1]27E000006	8	Flatwasher	rondelle plate	Unterlegscheibe	arruela chata	arandela plana
29	1928655	1	Bracket	support	Winkel	grampo	grampa
30	1933522	1	Boot	capuchon	Kappe	capuz	capuchón
31	1933541	1	Clamp	pince	Schelle	braçadeira	abrazadera
32	84G001608	6	Screw	vis	Schraube	parafuso	tornillo

[1] □665,665Gr

665GM 541A-101-CAC➡541F-9999-CAC
665GMGR 543A-101-CAC➡543E-9999-CAC

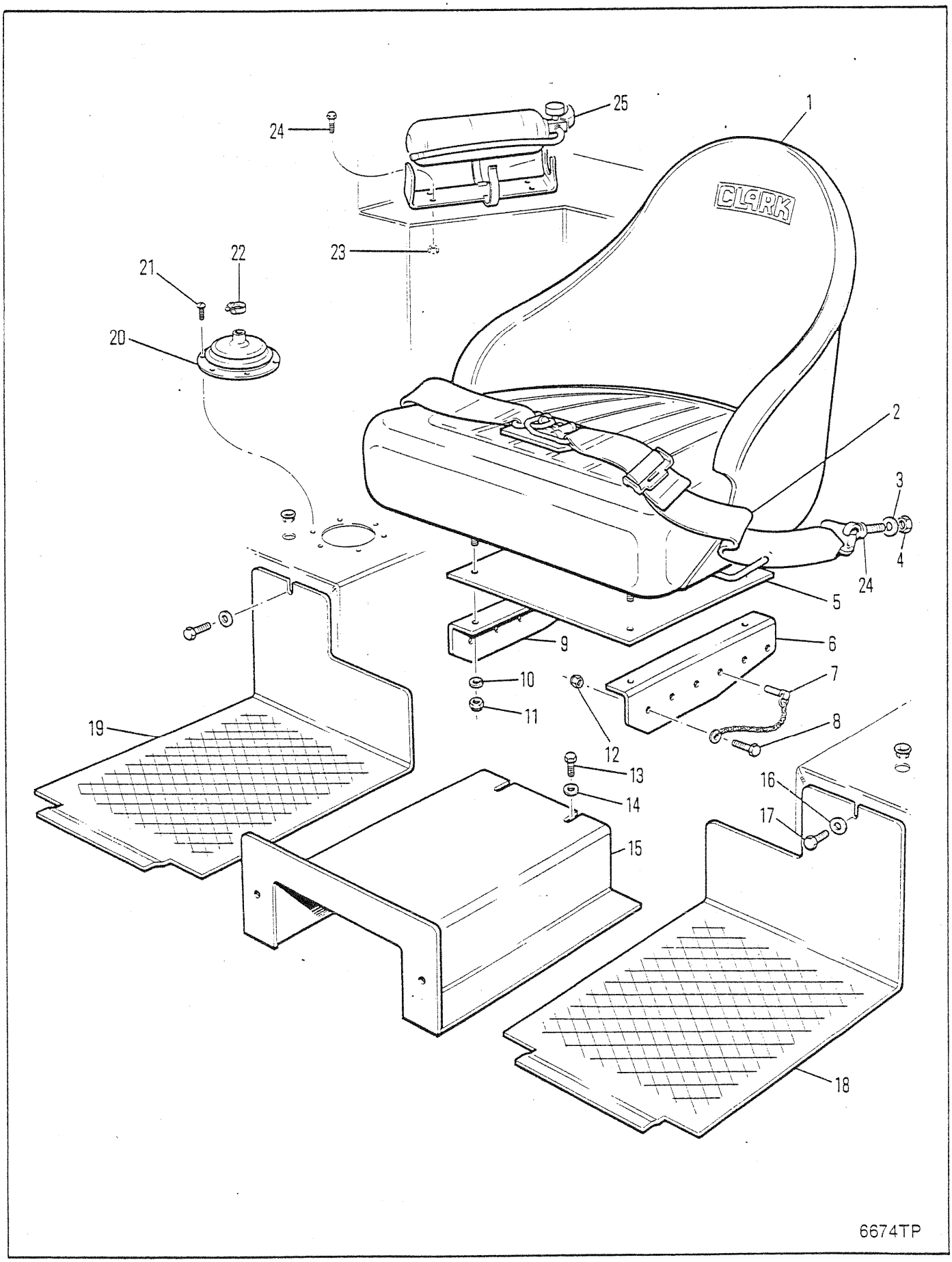
1
2
3
4
5
6
7
8
9
10
11
12
13
14
15
16
17
18
19
20
21
22
23
24
24
25
CLARK
6674TP

FLOORBOARD & SEAT SUPPORT
PLANCHER & SUPPORT DU SIÈGE
BODENPLATTE & SITZSTUTZE
SUPORTE ASSOALHO & ASSENTO
)PORTE PISO & ASIENTO

No.	Part No.	Qty	Description	Description	Benennung	Descrição	Descripción
1	O---------	1	Seat	sige	Sitz	assento	asiento
2	**2522107**	1	Belt	courroie	Riemen	correia	correa
3	**25E000015**	4	Washer	rondelle	Scheibe	arruela	arandela
4	**59D000005**	4	Nut	écrou	Mutter	porca	tuerca
5	**1937433**	1	Seat plate	siege de la plaque	Plattensitz	asiento da chapa	asiento placa
6	**1928656**	1	Bracket	support	Winkel	grampo	grampa
7	**1909699**	2	Faspin assy	assemblage faspin	Faspin vollst	cj do pino prend	conjunto horq
8	**17C000824**	2	Bolt	boulon	Bolzen	parafuso	bulón
9	**1928655**	1	Bracket	support	Winkel	grampo	grampa
10	**2522744**	2	Washer	rondelle	Scheibe	arruela	arandela
11	**86D000007**	2	Nut	écrou	Mutter	porca	tuerca
12	**59D000008**	2	Locknut	contre-écrou	Gegenmutter	contra porca	contratuerca
13	**17C000614**	4	Bolt	boulon	Bolzen	parafuso	bulón
14	**27E000006**	4	Flatwasher	rondelle plate	Unterlegscheibe	arruela chata	arandela plana
15	**1928657**	1	Console assy	ens console	Konsoleneinheit	cj do consolo	cj de consola
16	**27E000006**	2	Flatwasher	rondelle plate	Unterlegscheibe	arruela chata	arandela plana
17	**17C000614**	2	Bolt	boulon	Bolzen	parafuso	bulón
18	**1928663**	1	Cover LH	couvercle G	Deckel R	capa LE	cubierta LI
19	**1928660**	1	Cover RH	couvercle D	Deckel R	tampa LD	cubierta LD
20	**1933522**	1	Bellows	soufflet	Balg	foli	fuelles
21	**84G001608**	6	Screw	vis	Schraube	parafuso	tornillo
22	**1933541**	1	Clamp	pince	Schelle	braçadeira	abrazadera
23	**50D000010**	8	Nut	écrou	Mutter	porca	tuerca
24	**85G001010**	8	Bolt	boulon	Bolzen	parafuso	bulón
25	**1908806**	2	Fire extinguisher	extinct à incendie	Feuerlöscher	extintor incêndio	extintor de fuego

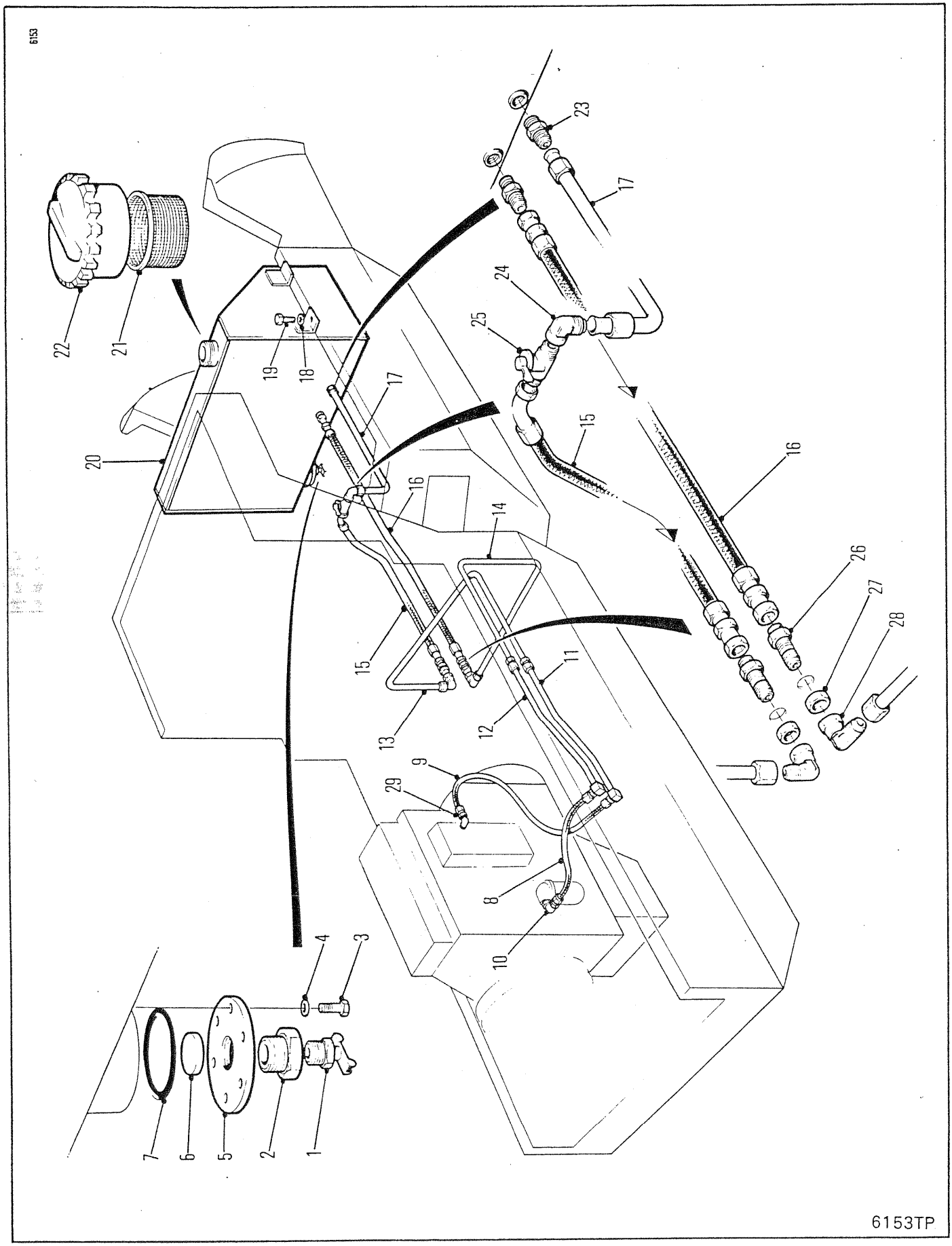
6153
1
2
3
4
5
6
7
8
9
10
11
12
13
14
15
16
17
18
19
20
21
22
23
24
25
26
27
28
29
6153TP

FUEL TANK & LINES
RÉSERVOIR DE CARBURANT & CANALISATION
KRAFTSTOFFTANK & LEITUNGEN
TANQUE DE COMBUSTÍVEL & TUBULAÇÕES
EPÓSITO & LÍNEAS DE COMBUSTIBLE

No.	Part No.	Qty	Description	Description	Benennung	Descrição	Descripción
1	72F000004	1	Draincock	robinet vidange	Abflusshahn	torneira purga	grifo purga
2	356622	1	Reducer	réducteur	Reduzierstück	redutor	reductor
3	34C000612	6	Bolt	boulon	Bolzen	parafuso	bulón
4	27E000006	6	Flatwasher	rondelle plate	Unterlegscheibe	arruela chata	arandela plana
5	587613	1	Cover	couvercle	Deckel	tampa	tapa
6	525293	1	Magnet	aimant	Magnet	imã	imán
7	25K040428	1	O-ring	joint torique	O Ring	anel-O	anillo-O
8	1929410	1	Hose	tuyau flexible	Schlauch	mangueira	manguera
9	1929411	1	Hose	tuyau flexible	Schlauch	mangueira	manguera
10	83F000005	1	Elbow	coude	Winkelrohr	cotovêlo	codo
11	1929408	1	Tube assy	assemblage de tube	Rohreinheit	conjunto de tubos	conjunto del tubo
12	1929405	1	Tube assy	assemblage de tube	Rohreinheit	conjunto de tubos	conjunto del tubo
13	1930989	1	Tube assy	assemblage de tube	Rohreinheit	conjunto de tubos	conjunto del tubo
14	1930988	1	Tube assy	assemblage de tube	Rohreinheit	conjunto de tubos	conjunto del tubo
15	1929439	1	Hose	tuyau flexible	Schlauch	mangueira	manguera
16	1929438	1	Hose	tuyau flexible	Schlauch	mangueira	manguera
17	1929409	1	Tube assy	assemblage de tube	Rohreinheit	conjunto de tubos	conjunto del tubo
18	27E000008	4	Flatwasher	rondelle plate	Unterlegscheibe	arruela chata	arandela plana
19	33C000828	4	Bolt	boulon	Bolzen	parafuso	bulón
20	1928693	1	Fuel tank	réservoir carburant	Kraftstofftank	tanque combustível	tanque combustible
21	943957	1	Strainer	tamis	Sieb	coador	tamiz
22	1558644	1	Cap	chapeau	Kappe	tampa	tapa
23	89F000006	2	Adaptor	adaptateur	Zwischenstück	adaptador	adaptador
24	85F000006	1	Elbow	coude	Winkelrohr	cotovêlo	codo
25	358394	1	Valve	soupape	Ventil	válvula	válvula
26	45K000006	2	Union	raccord	Anschlusstück	união	unión
27	86F000006	2	Nut	écrou	Mutter	porca	tuerca
28	11K000006	2	Elbow	coude	Winkelrohr	cotovêlo	codo
29	1905687	1	Adapter	adaptateur	Zwischenstück	adaptador	adaptador

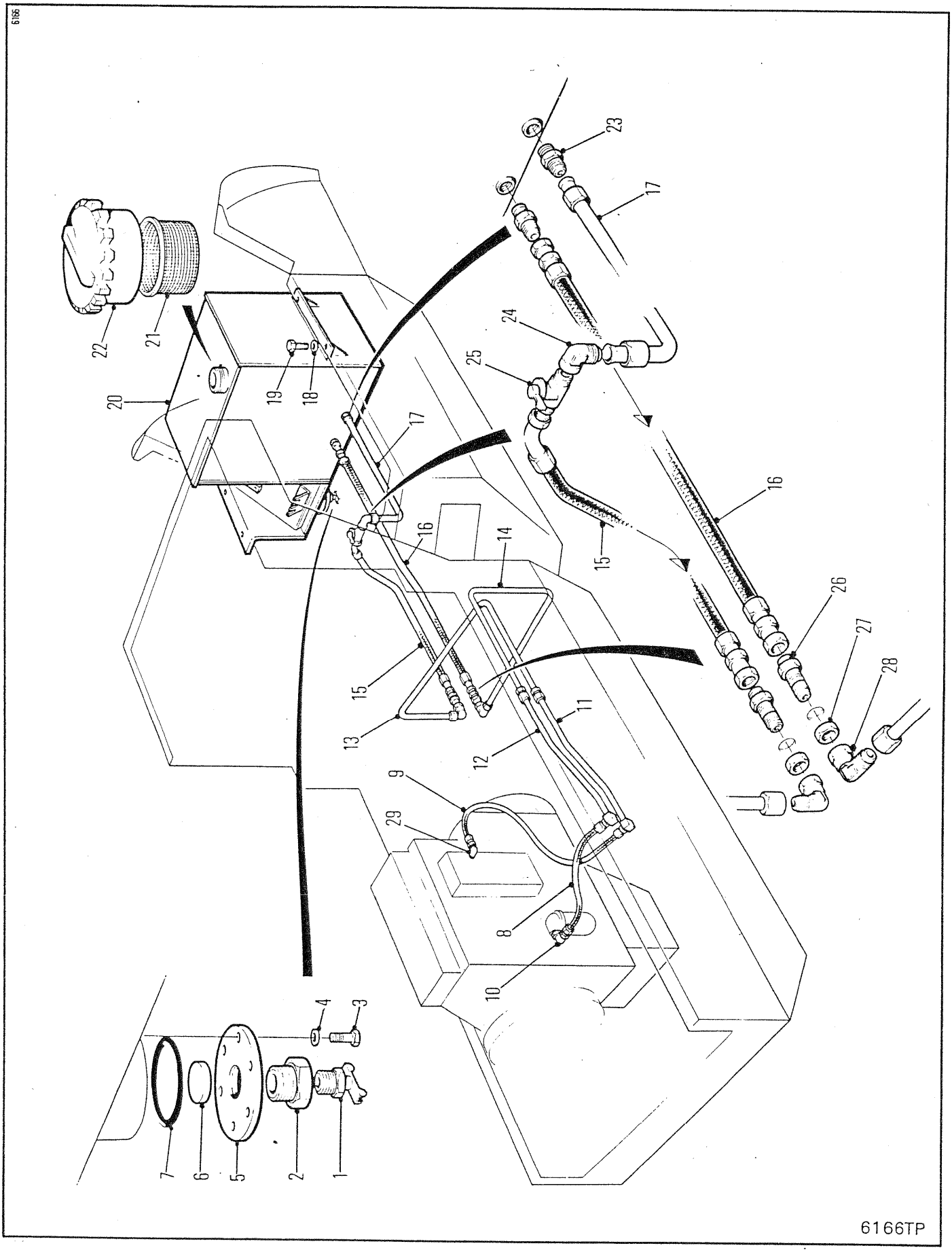
6166TP

FUEL TANK & LINES
RÉSERVOIR DE CARBURANT & CANALISATION
KRAFTSTOFFTANK & LEITUNGEN
TANQUE DE COMBUSTÍVEL & TUBULAÇÕES
PÓSITO & LÍNEAS DE COMBUSTIBLE

No.	Part No.	Qty	Description	Description	Benennung	Descrição	Descripción
1	72F000004	1	Draincock	robinet vidange	Abflusshahn	torneira purga	grifo purga
2	356622	1	Reducer	réducteur	Reduzierstück	redutor	reductor
3	34C000612	6	Bolt	boulon	Bolzen	parafuso	bulón
4	27E000006	6	Flatwasher	rondelle plate	Unterlegscheibe	arruela chata	arandela plana
5	587613	1	Cover	couvercle	Deckel	tampa	tapa
6	525293	1	Magnet	aimant	Magnet	imã	imán
7	25K040428	1	O-ring	joint torique	O Ring	anel-O	anillo-O
8	1929410	1	Hose	tuyau flexible	Schlauch	mangueira	manguera
9	1929411	1	Hose	tuyau flexible	Schlauch	mangueira	manguera
10	83F000005	1	Elbow	coude	Winkelrohr	cotovêlo	codo
11	1929408	1	Tube assy	assemblage de tube	Rohreinheit	conjunto de tubos	conjunto del tubo
12	1929405	1	Tube assy	assemblage de tube	Rohreinheit	conjunto de tubos	conjunto del tubo
13	1930989	1	Tube assy	assemblage de tube	Rohreinheit	conjunto de tubos	conjunto del tubo
14	1930988	1	Tube assy	assemblage de tube	Rohreinheit	conjunto de tubos	conjunto del tubo
15	1929439	1	Hose	tuyau flexible	Schlauch	mangueira	manguera
16	1929438	1	Hose	tuyau flexible	Schlauch	mangueira	manguera
17	1929409	1	Tube assy	assemblage de tube	Rohreinheit	conjunto de tubos	conjunto del tubo
18	27E000008	4	Flatwasher	rondelle plate	Unterlegscheibe	arruela chata	arandela plana
19	33C000828	4	Bolt	boulon	Bolzen	parafuso	bulón
20	1928723	1	Fuel tank	réservoir carburant	Kraftstofftank	tanque combustível	tanque combustible
21	943957	1	Strainer	tamis	Sieb	coador	tamiz
22	1558644	1	Cap	chapeau	Kappe	tampa	tapa
23	89F000006	2	Adaptor	adaptateur	Zwischenstück	adaptador	adaptador
24	85F000006	1	Elbow	coude	Winkelrohr	cotovêlo	codo
25	358394	1	Valve	soupape	Ventil	válvula	válvula
26	45K000006	2	Union	raccord	Anschlusstück	união	unión
27	86F000006	2	Nut	écrou	Mutter	porca	tuerca
28	11K000006	2	Elbow	coude	Winkelrohr	cotovêlo	codo
	1905687	1	Adapter	adaptateur	Zwischenstück	adaptador	adaptador

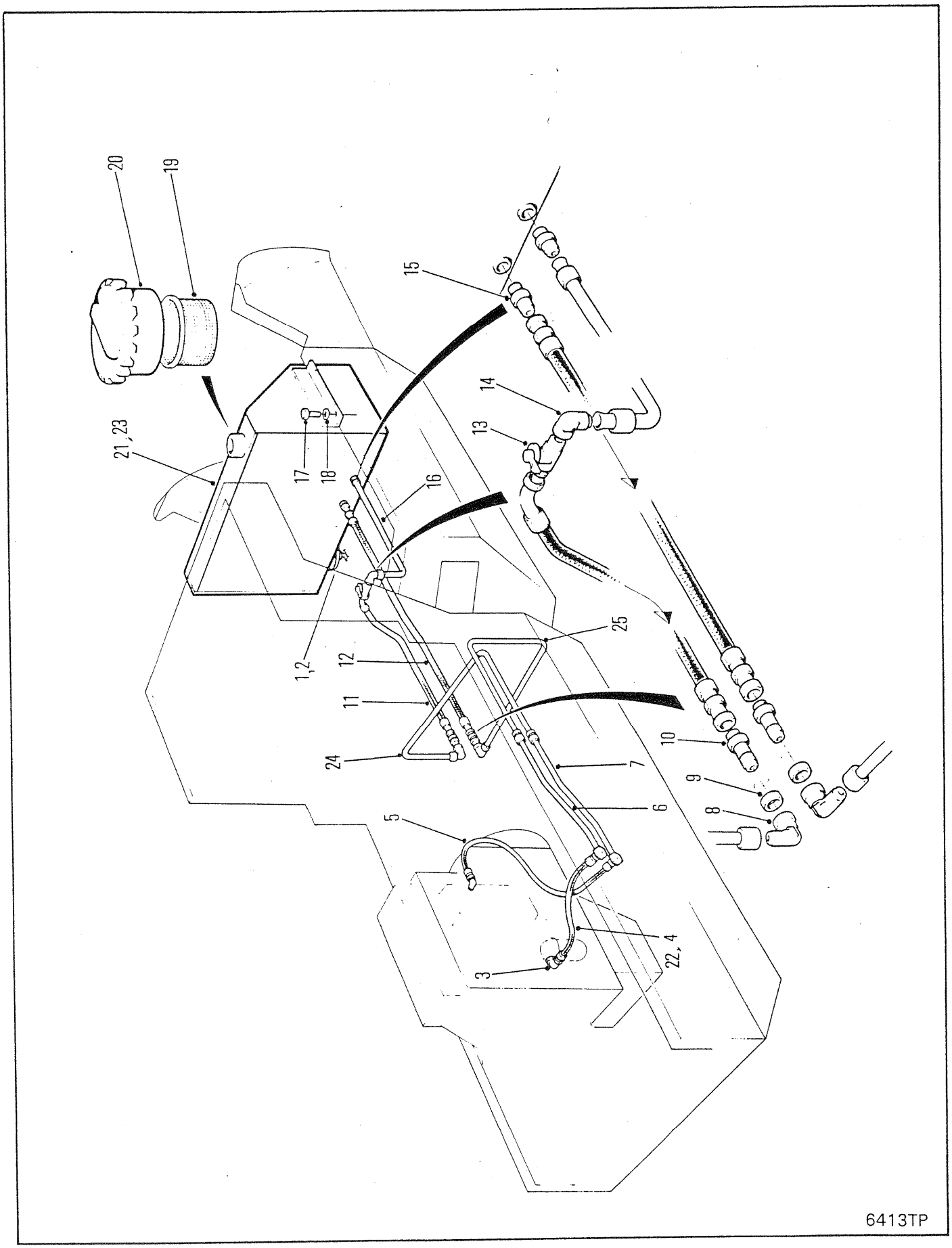
20
19
21,23
17
18
15
16
14
13
1,2
12
11
24
25
10
9
8
7
6
5
3
22, 4
6413TP

FUEL TANK & LINES
RÉSERVOIR DE CARBURANT & CANALISATION
KRAFTSTOFFTANK & LEITUNGEN
TANQUE DE COMBUSTÍVEL & TUBULAÇÕES
DEPÓSITO & LÍNEAS DE COMBUSTIBLE

No.	Part No.	Qty	Description	Description	Benennung	Descrição	Descripción
1	**72F000004**	1	Draincock	robinet vidange	Abflusshahn	torneira purga	grifo purga
2	**565295**	1	Magnet	aimant	Magnet	imã	imán
3	**89F000006**	2	Elbow	coude	Winkelrohr	cotovêlo	codo
4	**1929410**	1	Hose	tuyau flexible	Schlauch	mangueira	manguera
5	**1933759**	1	Hose	tuyau flexible	Schlauch	mangueira	manguera
6	**1933756**	1	Tube assy	assemblage de tube	Rohreinheit	conjunto de tubos	conjunto del tubo
7	**1929405**	1	Tube assy	assemblage de tube	Rohreinheit	conjunto de tubos	conjunto del tubo
8	**11K000006**	2	Elbow	coude	Winkelrohr	cotovêlo	codo
9	**86F000006**	2	Nut	écrou	Mutter	porca	tuerca
10	**45K000006**	2	Adapter	adaptateur	Zwischenstück	adaptador	adaptador
11	**1929438**	1	Hose	tuyau flexible	Schlauch	mangueira	manguera
12	**1929439**	1	Hose	tuyau flexible	Schlauch	mangueira	manguera
13	**358394**	1	Valve	soupape	Ventil	válvula	válvula
14	**85F000006**	1	Elbow	coude	Winkelrohr	cotovêlo	codo
15	**89F000006**	2	Adapter	adaptateur	Zwischenstück	adaptador	adaptador
16	**1929409**	1	Hose	tuyau flexible	Schlauch	mangueira	manguera
17	**33C000820**	4	Bolt	boulon	Bolzen	parafuso	bulón
18	**879768**	4	Washer	rondelle	Scheibe	arruela	arandela
19	**943957**	1	Strainer	tamis	Sieb	coador	tamiz
20	**1558644**	1	Cap	chapeau	Kappe	tampa	tapa
21	**1934451**	1	Fuel tank	réservoir carburant	Kraftstofftank	tanque combustível	tanque combustible
22	[1]**1936900**	1	Hose	tuyau flexible	Schlauch	mangueira	manguera
23	[2]**1937279**	1	Fuel tank	réservoir carburant	Kraftstofftank	tanque combustível	tanque combustible
24	**1930989**	1	Tube assy	assemblage de tube	Rohreinheit	conjunto de tubos	conjunto del tubo
25	**1930988**	1	Tube assy	assemblage de tube	Rohreinheit	conjunto de tubos	conjunto del tubo

[1] □541E-101-CAC&➡

[2] □541F-101-CAC&➡

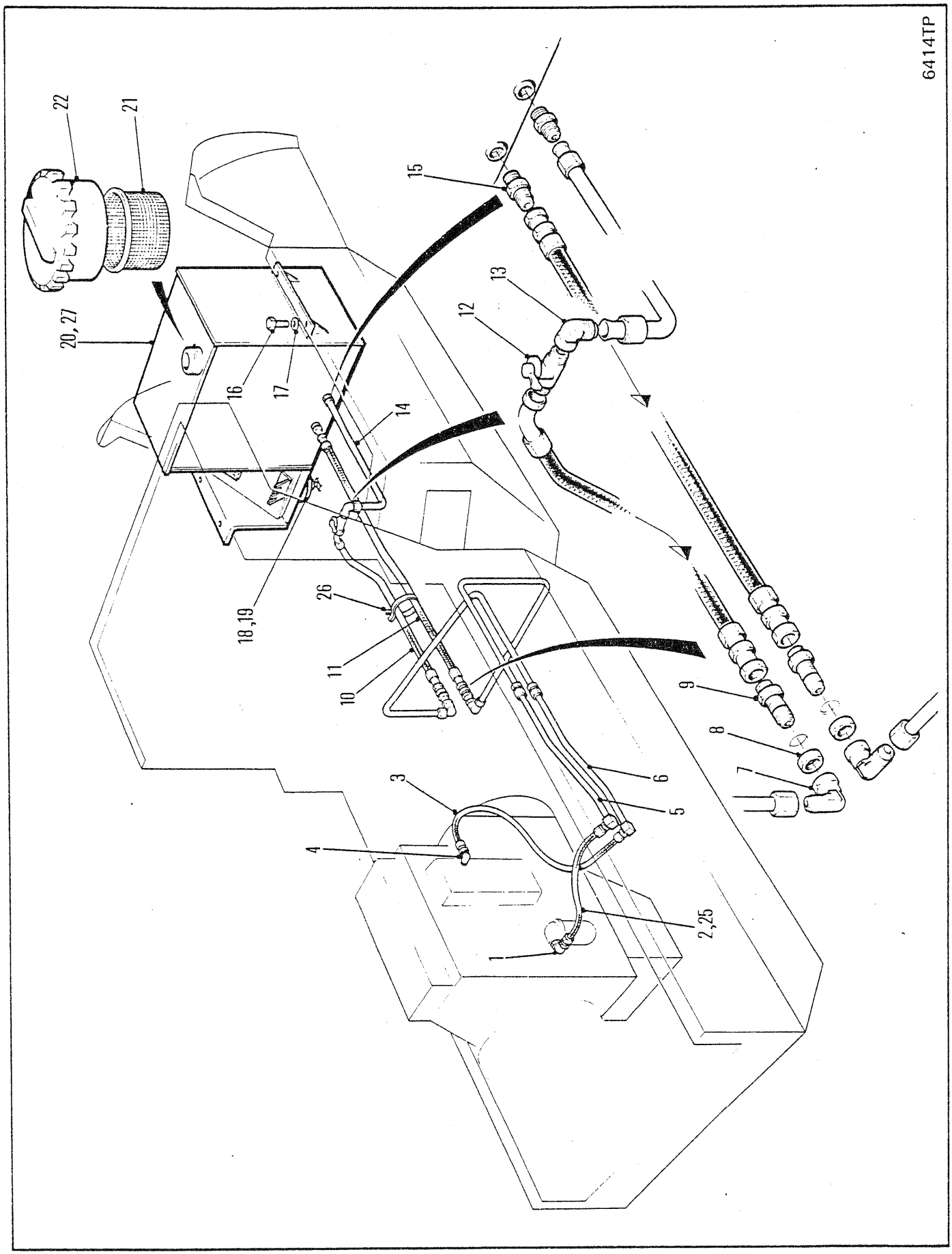
6414TP
22
21
20, 27
16
17
15
13
12
14
18,19
26
11
10
9
8
7
6
5
3
4
2,25
1

FUEL TANK & LINES
RÉSERVOIR DE CARBURANT & CANALISATION
KRAFTSTOFFTANK & LEITUNGEN
TANQUE DE COMBUSTÍVEL & TUBULAÇÕES
EPÓSITO & LÍNEAS DE COMBUSTIBLE

No.	Part No.	Qty	Description	Description	Benennung	Descrição	Descripción
1	83F000005	1	Elbow	coude	Winkelrohr	cotovêlo	codo
2	1929410	1	Hose	tuyau flexible	Schlauch	mangueira	manguera
3	1933759	1	Hose	tuyau flexible	Schlauch	mangueira	manguera
4	[1]---------	1	Fitting	ajustage	Verbindung	ajuste	accesorio
5	1929405	1	Tube assy	assemblage de tube	Rohreinheit	conjunto de tubos	conjunto del tubo
6	1933756	1	Tube assy	assemblage de tube	Rohreinheit	conjunto de tubos	conjunto del tubo
7	11K000006	2	Elbow	coude	Winkelrohr	cotovêlo	codo
8	86F000006	2	Nut	écrou	Mutter	porca	tuerca
9	45K000006	2	Adapter	adaptateur	Zwischenstück	adaptador	adaptador
10	1929439	1	Hose	tuyau flexible	Schlauch	mangueira	manguera
11	1929438	1	Hose	tuyau flexible	Schlauch	mangueira	manguera
12	358394	1	Valve	soupape	Ventil	válvula	válvula
13	85F000006	1	Elbow	coude	Winkelrohr	cotovêlo	codo
14	1929409	1	Tube assy	assemblage de tube	Rohreinheit	conjunto de tubos	conjunto del tubo
15	89F000006	2	Adapter	adaptateur	Zwischenstück	adaptador	adaptador
16	17C000828	4	Bolt	boulon	Bolzen	parafuso	bulón
17	27E000008	4	Washer	rondelle	Scheibe	arruela	arandela
18	†565295	1	Magnet	aimant	Magnet	imã	imán
19	†72F000004	1	Draincock	robinet vidange	Abflusshahn	torneira purga	grifo purga
20	1933696	1	Fuel tank	réservoir carburant	Kraftstofftank	tanque combustível	tanque combustible
21	943957	1	Strainer	tamis	Sieb	coador	tamiz
22	1558644	1	Cap	chapeau	Kappe	tampa	tapa
23	[2]89F000005	1	Elbow	coude	Winkelrohr	cotovêlo	codo
24	[2]†879768	8	Washer	rondelle	Scheibe	arruela	arandela
25	[2]1937328	1	Hose	tuyau flexible	Schlauch	mangueira	manguera
26	1780254	1	Tie strap	bande dattache	Befestigungsband	cinta de ligação	banda de atadura
27	[3]1937140	1	Fuel tank	réservoir carburant	Kraftstofftank	tanque combustível	tanque combustible
28	[3]1936390	1	Hose	tuyau flexible	Schlauch	mangueira	manguera
29	[3]1936391	1	Hose	tuyau flexible	Schlauch	mangueira	manguera
30	[3]1905687	1	Fitting	ajustage	Verbindung	ajuste	accesorio

[1] See Engine Parts Manual
[1] Se référer au Manuel des Pièces du Moteur
[1] Siehe Handbuch für Motorenersatzteile
[1] Veja o Manual des Peças do Motor
[1] Vease Manual de Repuestos del Motor

[2] □543E-101-CAC&→

[3] □558F-101-CAC&→

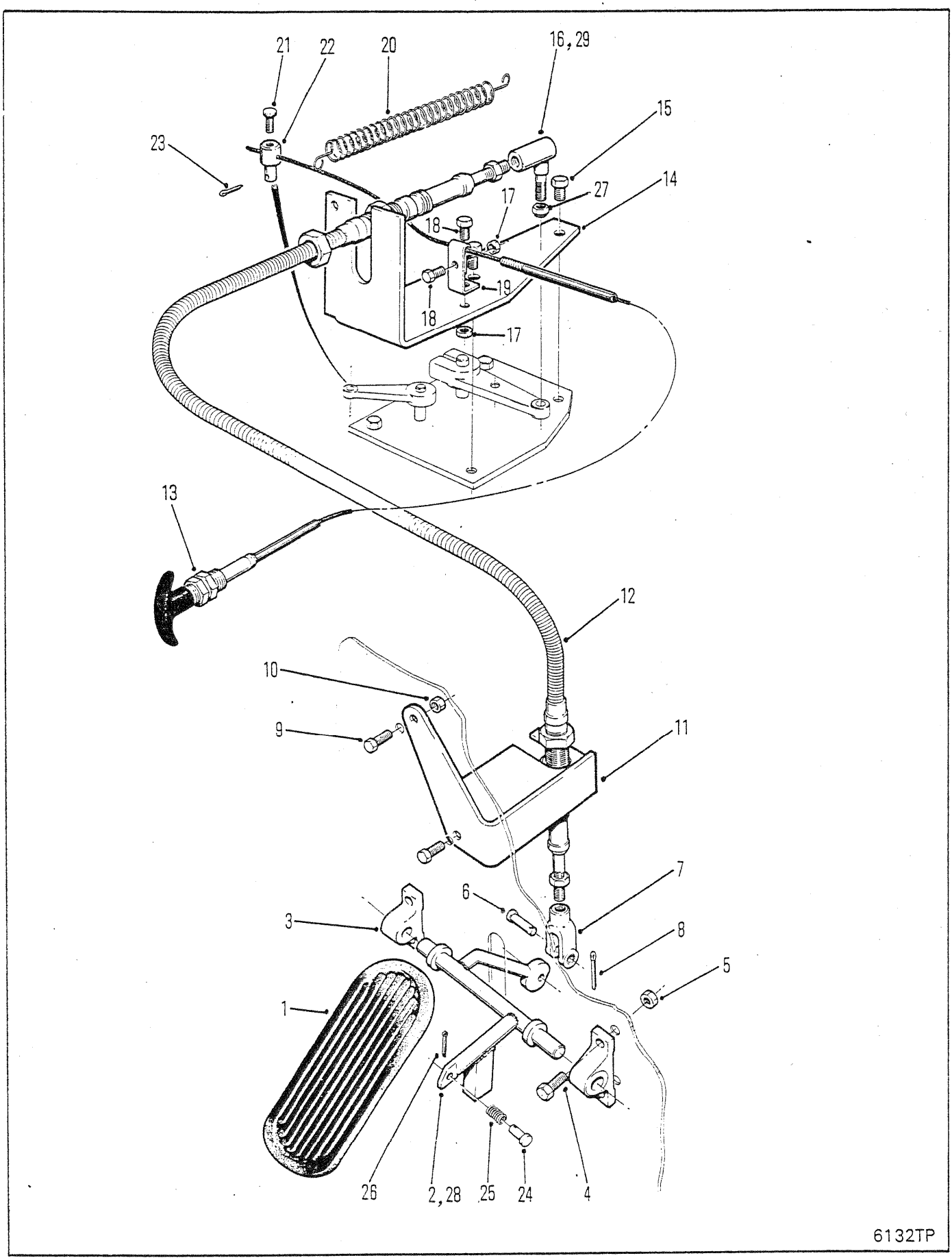
21
22
20
16, 29
15
23
27
14
17
18
19
18
17
13
12
10
9
11
7
6
3
8
5
1
26
2, 28
25
24
4
6132TP

ACCELERATOR & LINKAGE
ACCÉLÉRATEUR & TRINGLERIE
BESCHLEUNIGUNGS-FUSSHEBEL & GESTÄNGE
ACELERADOR & ARTICULAÇÃO
ACELERADOR & CONEXIÓN

No.	Part No.	Qty	Description	Description	Benennung	Descrição	Descripción
1	[2]1938482	1	Pedal	pédale	Pedal	pedal	pedal
2	1930507	2	Crank arm assy	ens de bras manivelle	Kurbelarm-Gruppe	conj braço de manivela	conj brazo del cigeal
3	399081	2	Bearing	palier	Lager	mancal	cojinete
4	17C000412	4	Bolt	boulon	Bolzen	parafuso	bulón
5	59D000004	4	Nut	écrou	Mutter	porca	tuerca
6	4F004051	1	Clevis pin	goupille chape	Schkelstift	pino garfo	pasador horquilla
7	2J004200	1	Clevis	étrier	Schkel	garfo	horquilla
8	1F000208	1	Cotter pin	goupille fendue	Splint	contrapino	chaveta dos patos
9	17C000420	2	Bolt	boulon	Bolzen	parafuso	bulón
10	59D000004	2	Nut	écrou	Mutter	porca	tuerca
11	1929826	1	Bracket	support	Winkel	grampo	grampa
12	1929825	1	Cable	câble	Kabel	cabo	cable
13	1520193	1	Cable	câble	Kabel	cabo	cable
14	1929829	1	Bracket	support	Winkel	grampo	grampa
15	33C000416	2	Bolt	boulon	Bolzen	parafuso	bulón
16	1306167	1	Ball joint	rotule	Kugelgelenk	articulação esf	articulación esf
17	59D000004	2	Nut	écrou	Mutter	porca	tuerca
18	17C000412	2	Bolt	boulon	Bolzen	parafuso	bulón
19	530887	1	Clip	attache	Schelle	braçadeira	abrazadera
20	725784	1	Spring	ressort	Feder	mola	resorte
21	86G001008	1	Screw	vis	Schraube	parafuso	tornillo
22	1523209	1	Connector	raccord	Verbindungsstück	ligador	conector
23	1F000208	1	Cotter pin	goupille fendue	Splint	contrapino	chaveta dos patos
24	862738	1	Clevis pin	goupille chape	Schkelstift	pino garfo	pasador horquilla
25	1938483	1	Spring	ressort	Feder	mola	resorte
26	1F000310	1	Cotter pin	goupille fendue	Splint	contrapino	chaveta dos patos
27	66D000004	1	Locknut	contre-écrou	Gegenmutter	contra porca	contratuerca
28	[1]1936555	1	Crank arm assy	ens de bras manivelle	Kurbelarm-Gruppe	conj braço de manivela	conj brazo del cigeal
29	[1]6002470	1	Ball joint	rotule	Kugelgelenk	articulação esf	articulación esf

[1] □541E-101-CAC&➡, 543E-101-CAC&➡

[2] Must be serviced with 1-1938483 & 1-862738
[2] À entretenir seulement avec 1-938483 & 1-862738
[2] Nur mit 1-938483 & 1-862738 zu bedienen
[2] O Serviço de manutenção deve ser 1-938483 & 1-862738
[2] El servicio debe hacerse con 1-938483 & 1-862738

665GM 541A-101-CAC➡541G-9999-CAC
665GMGR 543A-101-CAC➡543E-9999-CAC 558F-101-CAC➡558F-9999-CAC

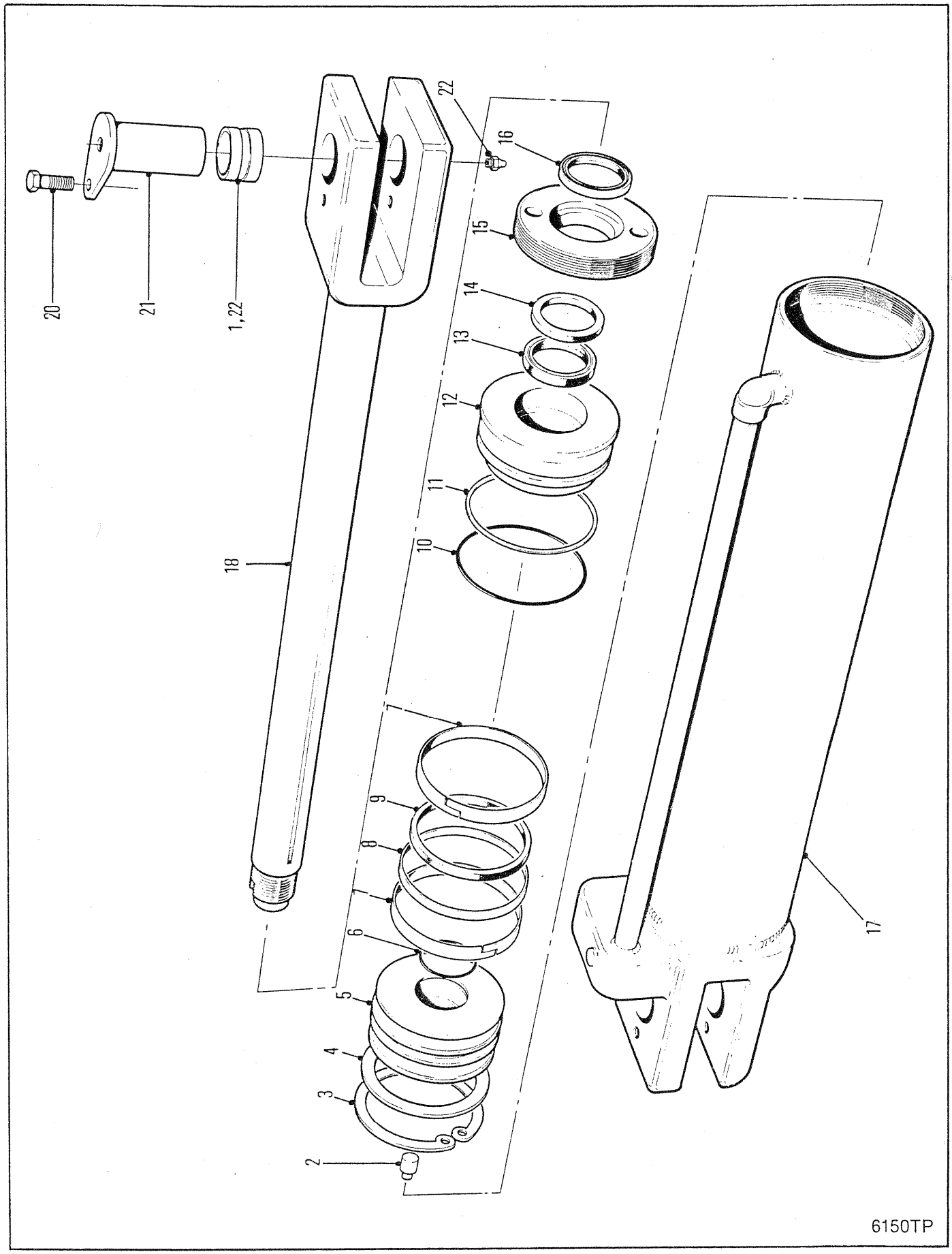
20
21
1,22
22
16
15
14
13
12
11
10
18
7
9
8
6
5
4
3
2
17
6150TP

STEER & BLADE CYLINDER ASSEMBLY
ENSEMBLE CYLINDRE, DIRECTION & LAME
ZYLINDEREINHEIT, STEUER & KLINGE
CONJUNTO DE CILINDRO, DIREÇÃO & LÂMINA
CONJUNTO DE CILINDRO DIRECCION & CUCHILLA

No.	Part No.	Qty	Description	Description	Benennung	Descrição	Descripción
A	[1]2552115	1	Cylinder assy	ens cylindre	Zylinderheit	conj de cilindro	conj de cilindro
1	10H000025	2	Grease fitting	graisseur	Nippel Schmier	graxeira	grasera
2	2552116	1	Dowel pin	goujon	Zylinderstift	espiga	espiga
3	952134	1	Snap ring	circlips	Sperring	anel de trava	anillo de retención
4	2553563	1	Pin	goupille	Stift	pino	pasador
5	2552113	1	Piston	piston	Kolben	pistão	pistón
6	§---------	1	O-ring	joint torique	O Ring	anel-O	anillo-O
7	§---------	2	Wear ring	bague dusure	Gleitring	anel desgaste	anillo desgaste
8	§---------	1	Seal ring	anneau du joint	Dichtungsring	anel de vedação	anillo de sello
9	§---------	1	Seal ring	anneau du joint	Dichtungsring	anel de vedação	anillo de sello
10	§---------	1	O-ring	joint torique	O Ring	anel-O	anillo-O
11	§---------	1	Back-up ring	anneau de renfort	Stützring	anel do retrocesso	anillo de respaldo
12	2552108	1	Cap	chapeau	Kappe	tampa	tapa
13	§---------	1	Seal	joint étanchéité	Dichtung	vedador	sello
14	§---------	1	Bearing	palier	Lager	mancal	cojinete
15	[3]2552109	1	Retaining ring	bague darrêt	Haltering	anel retentor	anillo de retención
16	§---------	1	Wiper	racleur	Wischer	limpador	limpiador
17	2526177	1	Tube&base assy	ens tube et patin	Rohr & Untergestell	con de tubos e base	conj de tubos y base
18	2552111	1	Rod	tige	Stange	varão	varilla
19	[2]2551403	1	Seal kit	joint étan trse	Dichtungssatz	vedador jôgo	sello juego
20	33C000816	2	Bolt	boulon	Bolzen	parafuso	bulón
21	1929380	2	Pin	goupille	Stift	pino	pasador
22	[5]1574466	1	Bushing	chemise	Buchse	bucha	buje
22A	[6]1936822	1	Bushing	chemise	Buchse	bucha	buje
22B	[4]1574466	1	Bushing	chemise	Buchse	bucha	buje

[1] Inc 2➡18 Ref S.B. Group 896, No. 02, 9/86.

[2] Inc 6➡11, 13, 14 & 16

[3] Ref S.B. Group 915, No. 19, 9/86.

[4] Steer ☐ 528A-101-CAC➡528D-9999-CAC, 541A-101-CAC➡541D-9999-CAC, 543A-101-CAC➡543D-9999-CAC, 551D-101➡9999-CAC
[4] direction
[4] Steuer
[4] direção
[4] dirección

[5] Blade
[5] lame
[5] Schild
[5] lâmina
[5] cuchilla

[6] Steer ☐551E-101-CAC&➡, 541E-101-CAC&➡, 558F-101-CAC&➡

665GM 541A-101-CAC➡541G-9999-CAC
665GMGR 543A-101-CAC➡543E-9999-CAC 558F-101-CAC➡558G-9999-CAC

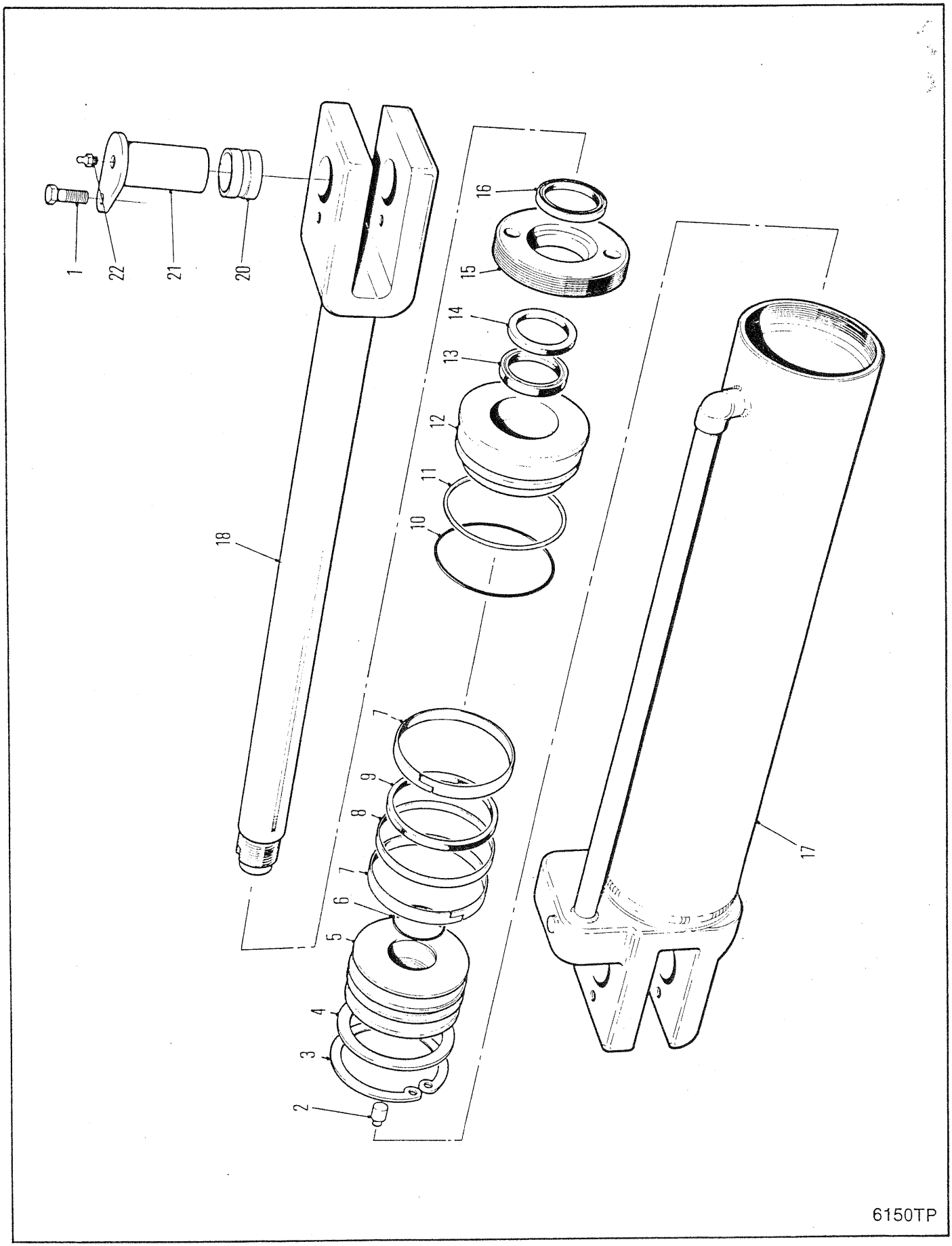
1
22
21
20
18
16
15
14
13
12
11
10
7
9
8
7
6
5
4
3
2
17
6150TP

ARCH CYLINDER ASSEMBLY
ROULEAU D'ARC
BOGEN, BAUGRAPPE
CONJUNTO DE ARCO
ONJUNTO DE ARCO

No.	Part No.	Qty	Description	Description	Benennung	Descrição	Descripción
A	[1]2552115	1	Cylinder assy	ens cylindre	Zylinderheit	conj de cilindro	conj de cilindro
1	17C000820	2	Bolt	boulon	Bolzen	parafuso	bulón
2	2552116	1	Dowel pin	goujon	Zylinderstift	espiga	espiga
3	952134	1	Snap ring	circlips	Sperring	anel de trava	anillo de retención
4	2553563	1	Washer	rondelle	Scheibe	arruela	arandela
5	2552113	1	Piston	piston	Kolben	pistão	pistón
6	§---------	1	O-ring	joint torique	O Ring	anel-O	anillo-O
7	§---------	2	Wear ring	bague dusure	Gleitring	anel desgaste	anillo desgaste
8	§---------	1	Seal ring	anneau du joint	Dichtungsring	anel de vedação	anillo de sello
9	§---------	1	Seal ring	anneau du joint	Dichtungsring	anel de vedação	anillo de sello
10	§---------	1	O-ring	joint torique	O Ring	anel-O	anillo-O
11	§---------	1	Back-up ring	anneau de renfort	Stützring	anel do retrocesso	anillo de respaldo
12	2552108	1	Cap	chapeau	Kappe	tampa	tapa
13	§---------	1	Seal	joint étanchéité	Dichtung	vedador	sello
14	§---------	1	Bearing	palier	Lager	mancal	cojinete
15	2552109	1	Retaining ring	bague darrêt	Haltering	anel retentor	anillo de retención
16	§---------	1	Wiper	racleur	Wischer	limpador	limpiador
17	2526177	1	Tube&base assy	ens tube et patin	Rohr & Untergestell	con de tubos e base	conj de tubos y base
18	2552111	1	Rod	tige	Stange	varão	varilla
19	[2]2551403	1	Seal kit	joint étan trse	Dichtungssatz	vedador jôgo	sello juego
20	1574466	2	Bushing	chemise	Buchse	bucha	buje
20A	[3]1573309	2	Bushing	chemise	Buchse	bucha	buje
21	1929380	2	Pin	goupille	Stift	pino	pasador
22	12H000015	2	Grease fitting	graisseur	Nippel Schmier	graxeira	grasera

[1] Inc 2➡18, Ref S.B. Group 896, No. 02, 9/86.

[2] Inc 6➡11, 13, 14 & 16

[3] 555A-101-CAC&➡, 559A-101-CAC&➡

665GMGR 543A-101-CAC➡543E-9999-CAC 558F-101-CAC➡558G-9999-CAC

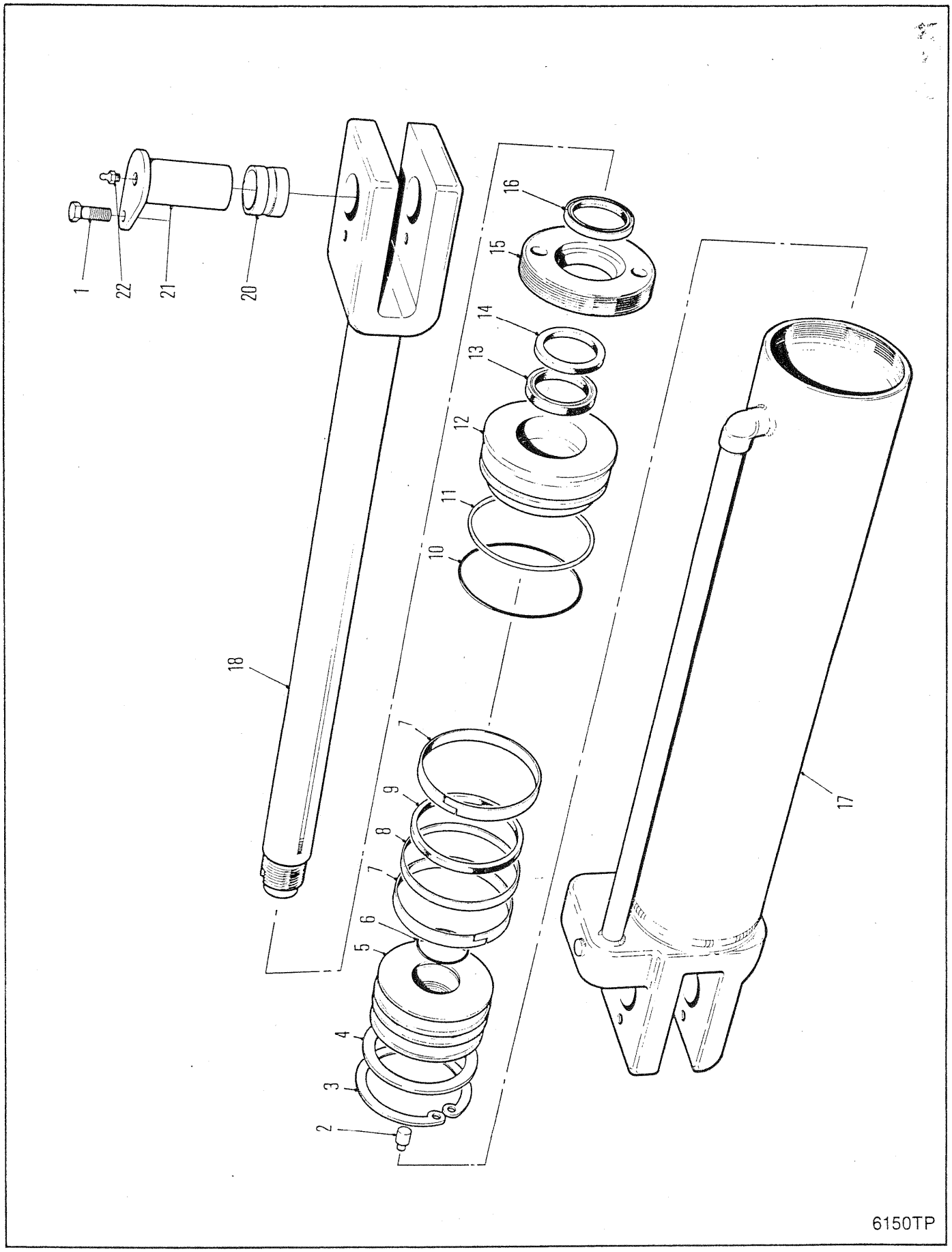
1
22
21
20
16
15
14
13
12
11
10
18
7
9
8
7
6
5
4
3
2
17
6150TP

GRAPPLE CYLINDER ASSEMBLY 70 IN-1,79M
ENSEMBLE VÉRIN D'ACCROCHAGE
GREIFZYLINDER - AUFBAU
CONJUNTO DO CILINDRO DA CAÇAMBA
ONJUNTO DEL CILINDRO BIVALVO

No.	Part No.	Qty	Description	Description	Benennung	Descrição	Descripción
A	[1]2552121	1	Cylinder assy	ens cylindre	Zylinderheit	conj de cilindro	conj de cilindro
1	33C000816	2	Bolt	boulon	Bolzen	parafuso	bulón
2	2552116	1	Dowel pin	goujon	Zylinderstift	espiga	espiga
3	952134	1	Snap ring	circlips	Sperring	anel de trava	anillo de retención
4	2553563	1	Washer	rondelle	Scheibe	arruela	arandela
5	2552113	1	Piston	piston	Kolben	pistão	pistón
6	§---------	1	O-ring	joint torique	O Ring	anel-O	anillo-O
7	§---------	2	Wear ring	bague dusure	Gleitring	anel desgaste	anillo desgaste
8	§---------	1	Seal ring	anneau du joint	Dichtungsring	anel de vedação	anillo de sello
9	§---------	1	Seal	joint étanchéité	Dichtung	vedador	sello
10	§---------	1	O-ring	joint torique	O Ring	anel-O	anillo-O
11	§---------	1	Back-up ring	anneau de renfort	Stützring	anel do retrocesso	anillo de respaldo
12	2552108	1	Cap	chapeau	Kappe	tampa	tapa
13	§---------	1	Seal	joint étanchéité	Dichtung	vedador	sello
14	§---------	1	Bearing	palier	Lager	mancal	cojinete
15	2552109	1	Retaining ring	bague darrēt	Haltering	anel retentor	anillo de retención
16	§---------	1	Wiper	racleur	Wischer	limpador	limpiador
17	2532852	1	Tube&base assy	ens tube et patin	Rohr & Untergestell	con de tubos e base	conj de tubos y base
18	2552122	1	Rod	tige	Stange	varão	varilla
19	[2]2551403	1	Seal kit	joint étan trse	Dichtungssatz	vedador jôgo	sello juego
20	1574466	2	Bushing	chemise	Buchse	bucha	buje
21	1929380	2	Pin	goupille	Stift	pino	pasador
22	10H000025	2	Grease fitting	graisseur	Nippel Schmier	graxeira	grasera

[1] Inc 2➡18 Ref S.B. Group 896, No. 02, 9/86.

[2] Inc 6➡11, 13, 14 & 16

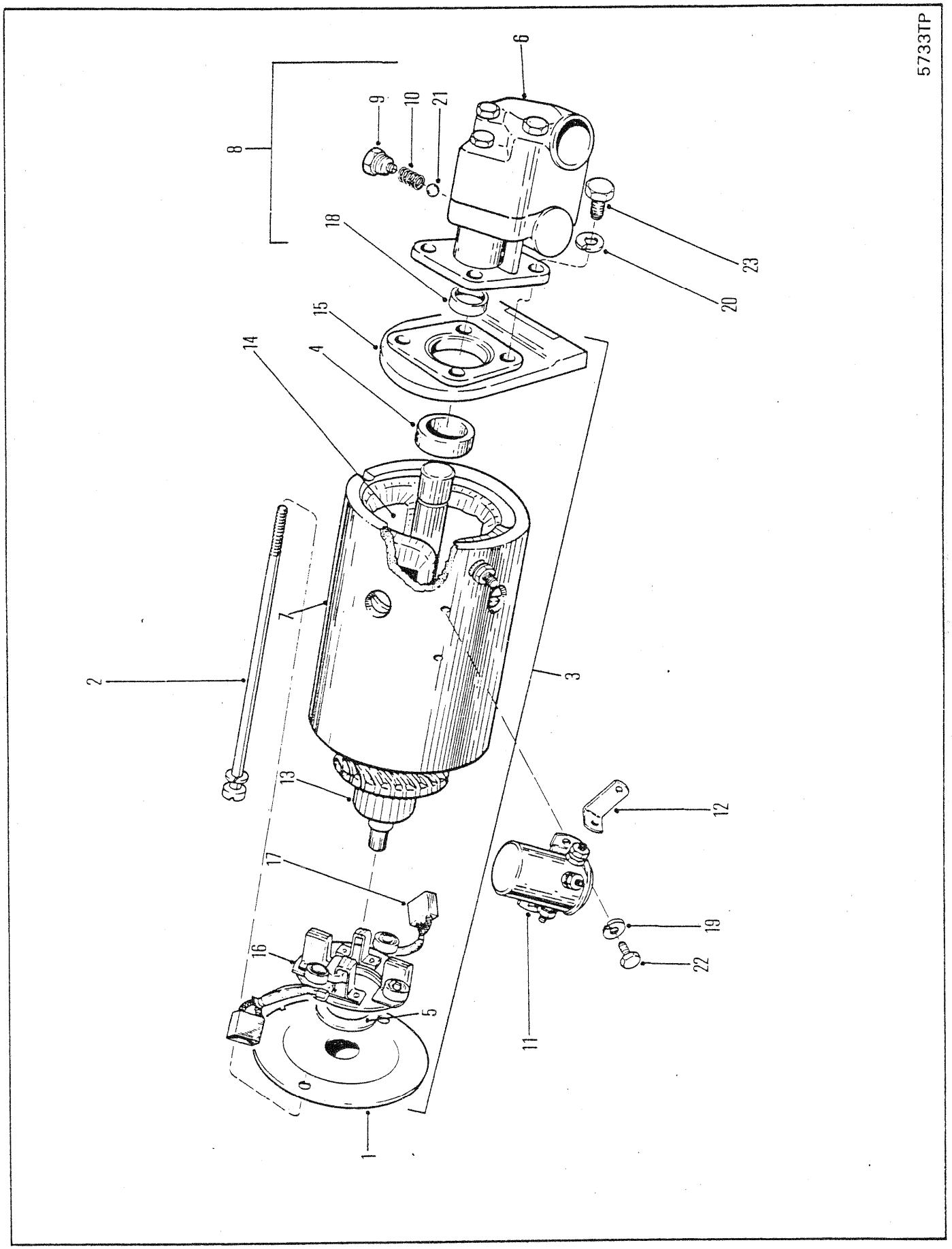
5733TP
1
2
3
4
5
6
7
8
9
10
11
12
13
14
15
16
17
18
19
20
21
22
23

PUMP & MOTOR ASSEMBLY ⊠
ENSEMBLE DE POMPE & DE MOTEUR ⊠
PUMPEN & MOTOREN-BAUGRUPPE ⊠
CONJUNTO DE BOMBA & MOTOR ⊠
ONJUNTO DE BOMBA & MOTOR ⊠

No.	Part No.	Qty	Description	Description	Benennung	Descrição	Descripción
1	[1]886267	1	Cover	couvercle	Deckel	tampa	tapa
2	898224	2	Bolt	boulon	Bolzen	parafuso	bulón
3	[2,3]960373	1	Motor	moteur	Motor	motor	motor
4	990087	1	Bearing	palier	Lager	mancal	cojinete
5	992313	1	Washer	rondelle	Scheibe	arruela	arandela
6	[4]§---------	-	Housing	botier	Gehuse	carcaça	carcasa
7	[5]§---------	-	Housing	botier	Gehuse	carcaça	carcasa
8	[3,6]1990974	1	Pump assembly	pompe ens	Pumpe vollst	bomba conj	bomba conj
9	1990975	1	Plug	bouchon	Stopfen	bujão	tapón
10	1990976	1	Spring	ressort	Feder	mola	resorte
11	1992305	1	Solenoid	solénoide	Schaltmagnet	solenóide	solenoide
12	1990978	1	Strap	bande	Band	faixa	banda
13	1990979	1	Armature	induit	Anker	induzido	inducido
14	1990980	1	Coil assy	bobine ens	Spule vollst	bobina conj	bobina conj
15	1990981	1	Cover	couvercle	Deckel	tampa	tapa
16	[7]1990982	1	Brush	balai	Bürste	escova	escobilla
17	1990983	1	Brush assy	ass de la brosse	Bürsteneinheit	conj de escovas	conj escobilla
18	[2]3686395	1	Seal	joint étanchéité	Dichtung	vedador	sello
19	4E000004	2	Lockwasher	rondelle frein	Sicherungsscheibe	arruela de pressão	arandela seguridad
20	4E000005	4	Lockwasher	rondelle frein	Sicherungsscheibe	arruela de pressão	arandela seguridad
21	10J000012	1	Ball	bille	Kugel	esfera	bola
22	17C000406	2	Bolt	boulon	Bolzen	parafuso	bulón
23	17C000512	4	Bolt	boulon	Bolzen	parafuso	bulón

[1] Inc bushing
[1] Comprend chemise
[1] Einschl. Buchse
[1] Incl. bucha
[1] Inc. buje

[2] Inc 1, 2, 3, 5, 7, 13, 14, 15, 16 & 17

[3] For pump & motor assy-order 1933412
[3] Pour ens de pompe et de moteur-commander 1933412
[3] Fur Pumpen und Motoren Baugruppe-bestelle 1933412
[3] Para conj de bomba et motor-encomendar 1933412
[3] Para conj de bomba y motor-ordenar 1933412

[4] See 8
[4] Voir 8
[4] Siehe 8
[4] Veja 8
[4] Véase 8

[5] See 3
[5] Voir 3
[5] Siehe 3
[5] Veja 3
[5] Véase 3

[6] Inc 6, 9, 10, 18, 20, 21 & 23

[7] Inc 17

665GM 541B-101-CAC→541B-9999-CAC
665GMGR 543B-101-CAC→543E-9999-CAC 558F-101-CAC→558G-9999-CAC

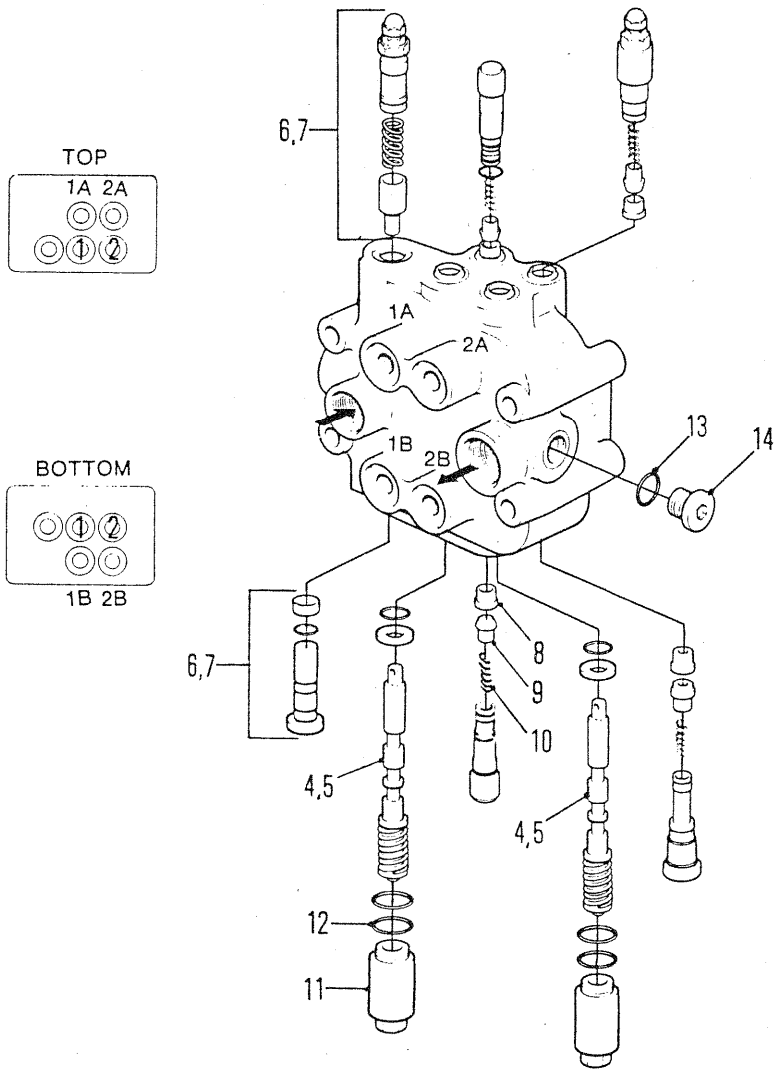

PORT RELIEF	
LOCATION	PSI SETTING
1A	1500 PSI
1B	2000 PSI
2A	2400 PSI
2B	2400 PSI

6653TP

CONTROL VALVE, STEER & BLADE
SOUPAPE DE CONTRÔLE, LAME & DIRECTION
STEUERVENTIL, STEUER & KLINGE
VÁLVULA, DIRÇÃO & LÂMINA
ÁLVULA DE CONTROL, DIRECCION & CUCHILLA

No.	Part No.	Qty	Description	Description	Benennung	Descrição	Descripción
A	[1]1937419	1	Control valve	soupape de contrôle	Steurventil	válv de contr	valv de control
1A	1992306	1	Port relief	orifice soup de sûreté	Öffnungsüberdruk	auxílio orifício coletor	auxilio orificio colectr
1B	1992307	1	Port relief	orifice soup de sûreté	Öffnungsüberdruk	auxílio orifício coletor	auxilio orificio colectr
2A	1992323	1	Port relief	orifice soup de sûreté	Öffnungsüberdruk	auxílio orifício coletor	auxilio orificio colectr
2B	1992323	1	Port relief	orifice soup de sûreté	Öffnungsüberdruk	auxílio orifício coletor	auxilio orificio colectr
3	[2]1992434	4	Seal kit	joint étan trse	Dichtungssatz	vedador jôgo	sello juego
4	§---------	2	Spool assy	ensemble tiroir	Spule vollst	conjunto carretel	conjunto carrete
5	1992435	2	Seal kit	joint étan trse	Dichtungssatz	vedador jôgo	sello juego
6	1992326	1	Main relief	soup sûreté principal	Hauptüberdruck	auxílio principal	auxilio principal
7	1992457	1	Seal kit	joint étan trse	Dichtungssatz	vedador jôgo	sello juego
8	1990266	4	Seat	sige	Sitz	assento	asiento
9	1990184	4	Poppet	clapet	Ventilkegel	gatilho	clapeta
10	1990183	4	Spring	ressort	Feder	mola	resorte
11	1992190	2	Cap	chapeau	Kappe	tampa	tapa
12	25K030024	2	O-ring	joint torique	O Ring	anel-O	anillo-O
13	91F000006	2	O-ring	joint torique	O Ring	anel-O	anillo-O
14	47K000006	2	Plug	bouchon	Stopfen	bujão	tapón

[1] Inc 1A➡14

[2] □1A, 1B, 2A, 2B

665GM 541A-101-CAC➡541F-9999-CAC
665GMGR 543A-101-CAC➡543E-9999-CAC 558F-101-CAC➡558F-9999-CAC

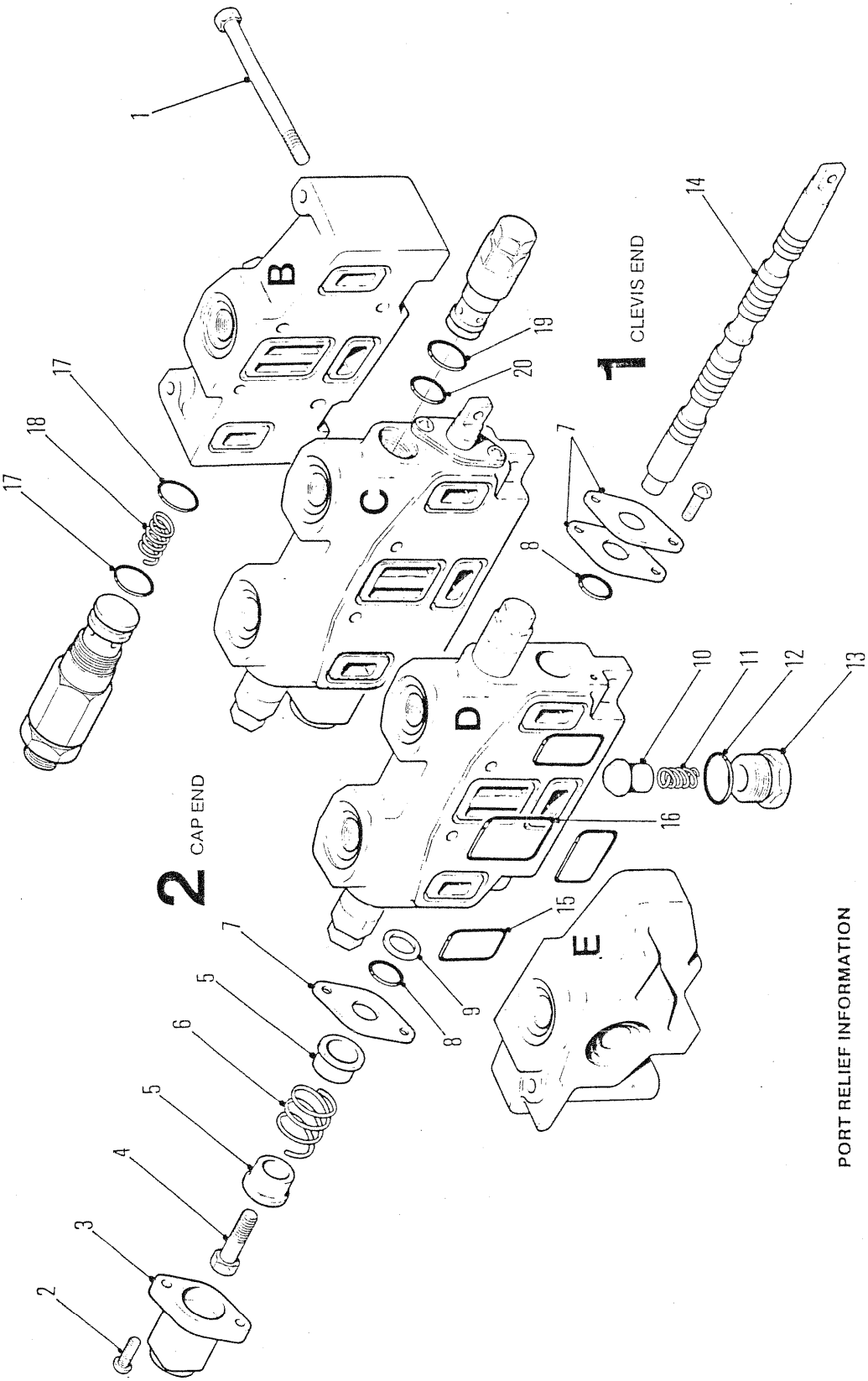

PORT RELIEF INFORMATION

SPRING RATING	SHIM 1992645 .005" THICKNESS	SHIM 1992646 .015" THICKNESS	SHIM 1992647 .042" THICKNESS
500 - 1,000 PSI	40 PSI	120 PSI	500 PSI
1,000 - 2,500 PSI	60 PSI	180 PSI	750 PSI
2,500 - 3,000 PSI	80 PSI	240 PSI	1,000 PSI

6742TP

CONTROL VALVE, STEER & BLADE
SOUPAPE DE CONTRÔLE, LAME & DIRECTION
STEUERVENTIL, STEUER & KLINGE
ÁLVULA, DIRÇÃO & LÂMINA
ÁLVULA DE CONTROL, DIRECCION & CUCHILLA

No.	Part No.	Qty	Description	Description	Benennung	Descrição	Descripción
A	1939605	1	Control valve	soupape de contrôle	Steurventil	válv de contr	valv de control
B	1992595	1	Inlet section	section d'entrée	Einlassteil	secção de entrada	sección de entrada
B2	[1]1992604	1	Main relief	soup sûreté principal	Hauptüberdruck	auxílio principal	auxilio principal
C	1992596	1	Steer section	section de direction	Steuerungsteil	secção de volante	sección de dirección
C1	[2]1992557	1	Port relief	orifice soup de sûreté	Öffnungsüberdruk	auxílio orifício coletor	auxilio orificio colectr
C2	[1]1992550	1	Port relief	orifice soup de sûreté	Öffnungsüberdruk	auxílio orifício coletor	auxilio orificio colectr
D	1992597	1	Blade section	section de lame	Blatteil	secção de lámina	sección de hoja
D1	[3]1992530	1	Port relief	orifice soup de sûreté	Öffnungsüberdruk	auxílio orifício coletor	auxilio orificio colectr
D2	[3]1992530	1	Port relief	orifice soup de sûreté	Öffnungsüberdruk	auxílio orifício coletor	auxilio orificio colectr
E	1992601	1	Outlet section	section de sortie	Auslassteil	secção de saída	sección de salida
F	1992618	2	Seal kit	joint étan trse	Dichtungssatz	vedador jôgo	sello juego
1	1992609	4	Stud	goujon	Stift	prisioneiro	espárrago
2	43G000412	4	Screw	vis	Schraube	parafuso	tornillo
3	1992533	2	Cap	chapeau	Kappe	tampa	tapa
4	1566888	2	Bolt	boulon	Bolzen	parafuso	bulón
5	1992534	2	Guide	guide	Führungsstück	guia	guía
6	1566887	2	Spring	ressort	Feder	mola	resorte
7	1992538	6	Retainer	arrêtoir	Halterung	retentor	retén
8	1992614	4	Back-up ring	anneau de renfort	Stützring	anel do retrocesso	anillo de respaldo
9	5294926	4	Quad ring	anneau quadruple	Viererring	anel guad	anillo bastidor
10	1992617	2	Poppet	clapet	Ventilkegel	gatilho	clapeta
11	1992616	2	Spring	ressort	Feder	mola	resorte
12	25K030028	2	O-ring	joint torique	O Ring	anel-O	anillo-O
13	1992615	2	Cap	chapeau	Kappe	tampa	tapa
14	§---------	2	Spool	tiroir	Spule	carretel	carrete
15	25K030118	2	O-ring	joint torique	O Ring	anel-O	anillo-O
16	25K030110	6	O-ring	joint torique	O Ring	anel-O	anillo-O
17	1992620	2	O-ring	joint torique	O Ring	anel-O	anillo-O
18	1992619	2	Spring	ressort	Feder	mola	resorte
19	58K000014	4	O-ring	joint torique	O Ring	anel-O	anillo-O
20	58K000010	4	O-ring	joint torique	O Ring	anel-O	anillo-O

[1] 2200 P.S.I.

[2] 1700 P.S.I.

[3] 2450 P.S.I.

665GM 541G-344-CAC➡541G-9999-CAC
665GMGR 558G-441-CAC➡558G-9999-CAC

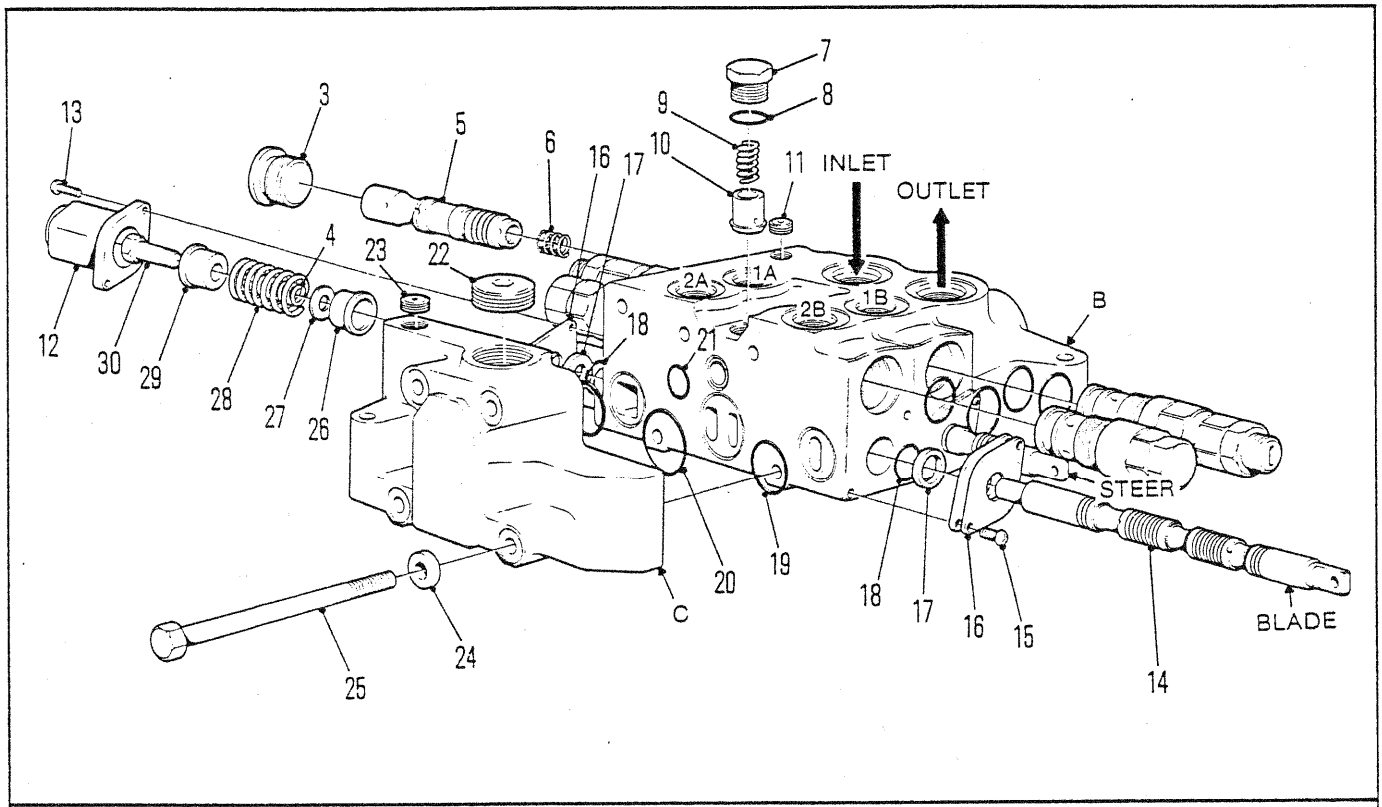

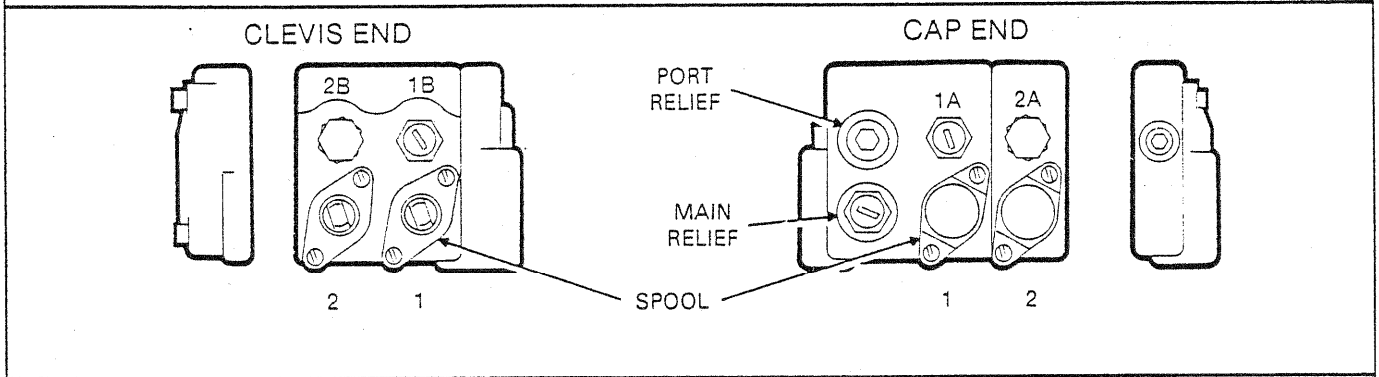

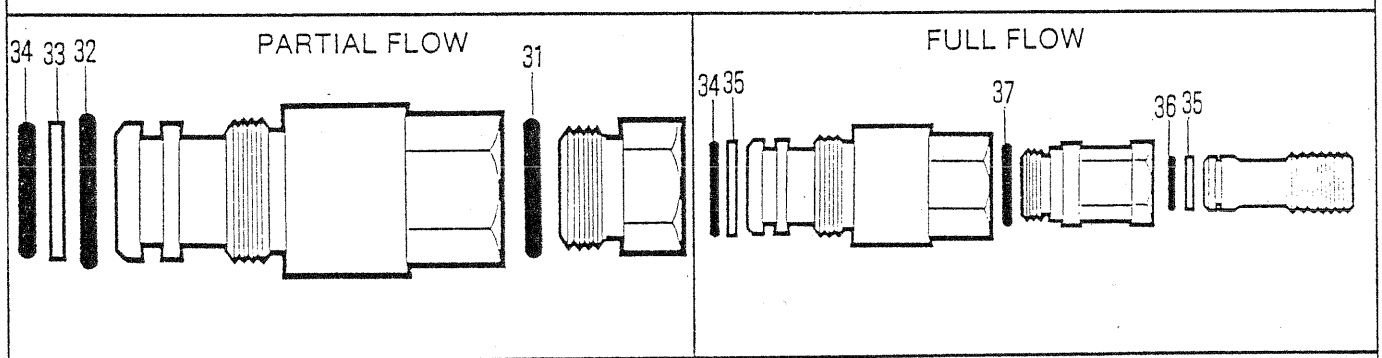

LOCATION	PSI SETTING
1A	2200 FULL FLOW
1B	1700 FULL FLOW
2A	2450 PARTIAL FLOW
2B	2450 PARTIAL FLOW

6676TP

CONTROL VALVE, STEER & BLADE
SOUPAPE DE CONTRÔLE, LAME & DIRECTION
STEUERVENTIL, STEUER & KLINGE
VÁLVULA, DIRÇÃO & LÂMINA
ÁLVULA DE CONTROL, DIRECCION & CUCHILLA

No.	Part No.	Qty	Description	Description	Benennung	Descrição	Descripción
A	1936684	1	Control valve	soupape de contrôle	Steurventil	válv de contr	valv de control
B	1992529	1	Block section	section de bloc	Blockteil	secção de bloco	sección de bloque
C	1992546	1	Block section	section de bloc	Blockteil	secção de bloco	sección de bloque
D	[1]1992550	1	Port relief	orifice soup de sûreté	Öffnungsüberdruk	auxílio orifício coletor	auxilio orificio colectr
1A	[1]1992550	1	Port relief	orifice soup de sûreté	Öffnungsüberdruk	auxílio orifício coletor	auxilio orificio colectr
1B	[2]1992557	1	Port relief	orifice soup de sûreté	Öffnungsüberdruk	auxílio orifício coletor	auxilio orificio colectr
2A	[3]1992530	1	Port relief	orifice soup de sûreté	Öffnungsüberdruk	auxílio orifício coletor	auxilio orificio colectr
2B	[3]1992530	1	Port relief	orifice soup de sûreté	Öffnungsüberdruk	auxílio orifício coletor	auxilio orificio colectr
3	1992541	1	Plug	bouchon	Stopfen	bujão	tapón
4	1992535	1	Spring	ressort	Feder	mola	resorte
5	§---------	1	Spool	tiroir	Spule	carretel	carrete
6	1992540	1	Spring	ressort	Feder	mola	resorte
7	1992544	4	Cap	chapeau	Kappe	tampa	tapa
8	91F000006	4	O-ring	joint torique	O Ring	anel-O	anillo-O
9	1992543	4	Spring	ressort	Feder	mola	resorte
10	1992542	4	Poppet	clapet	Ventilkegel	gatilho	clapeta
11	1992545	2	Plug	bouchon	Stopfen	bujão	tapón
12	1992533	2	Seal	joint étanchéité	Dichtung	vedador	sello
13	43G000412	4	Screw	vis	Schraube	parafuso	tornillo
14	§---------	2	Spool	tiroir	Spule	carretel	carrete
15	43G000408	4	Screw	vis	Schraube	parafuso	tornillo
16	1992538	4	Retainer	arrêtoir	Halterung	retentor	retén
17	1992539	2	Back-up ring	anneau de renfort	Stützring	anel do retrocesso	anillo de respaldo
18	5294926	2	Quad ring	anneau quadruple	Viererring	anel guad	anillo bastidor
19	948390	2	Seal	joint étanchéité	Dichtung	vedador	sello
20	948498	2	Seal	joint étanchéité	Dichtung	vedador	sello
21	1992648	1	Seal	joint étanchéité	Dichtung	vedador	sello
22	1992541	1	Plug	bouchon	Stopfen	bujão	tapón
23	1992545	1	Plug	bouchon	Stopfen	bujão	tapón
24	1992547	4	Washer	rondelle	Scheibe	arruela	arandela
25	1992548	4	Stud	goujon	Stift	prisioneiro	espárrago
26	1992534	2	Guide	guide	Führungsstück	guia	guía
27	1992537	2	Washer	rondelle	Scheibe	arruela	arandela
28	1992536	2	Spring	ressort	Feder	mola	resorte
29	1992534	2	Guide	guide	Führungsstück	guia	guía
30	1566888	2	Bolt	boulon	Bolzen	parafuso	bulón
31	1992559	1	O-ring	joint torique	O Ring	anel-O	anillo-O
32	1992531	1	O-ring	joint torique	O Ring	anel-O	anillo-O
33	1992552	1	Back-up ring	anneau de renfort	Stützring	anel do retrocesso	anillo de respaldo
34	1992532	1	O-ring	joint torique	O Ring	anel-O	anillo-O
35	1992561	1	Back-up ring	anneau de renfort	Stützring	anel do retrocesso	anillo de respaldo
36	1992560	1	O-ring	joint torique	O Ring	anel-O	anillo-O
37	948393	1	O-ring	joint torique	O Ring	anel-O	anillo-O

[1] 2200 P.S.I.

[2] 1700 P.S.I.

[3] 2450 P.S.I.

665GM 541G-101-CAC➡541G-343-CAC
665GMGR 543G-101-CAC➡543G-9999-CAC 558G-101-CAC➡558G-441-CAC

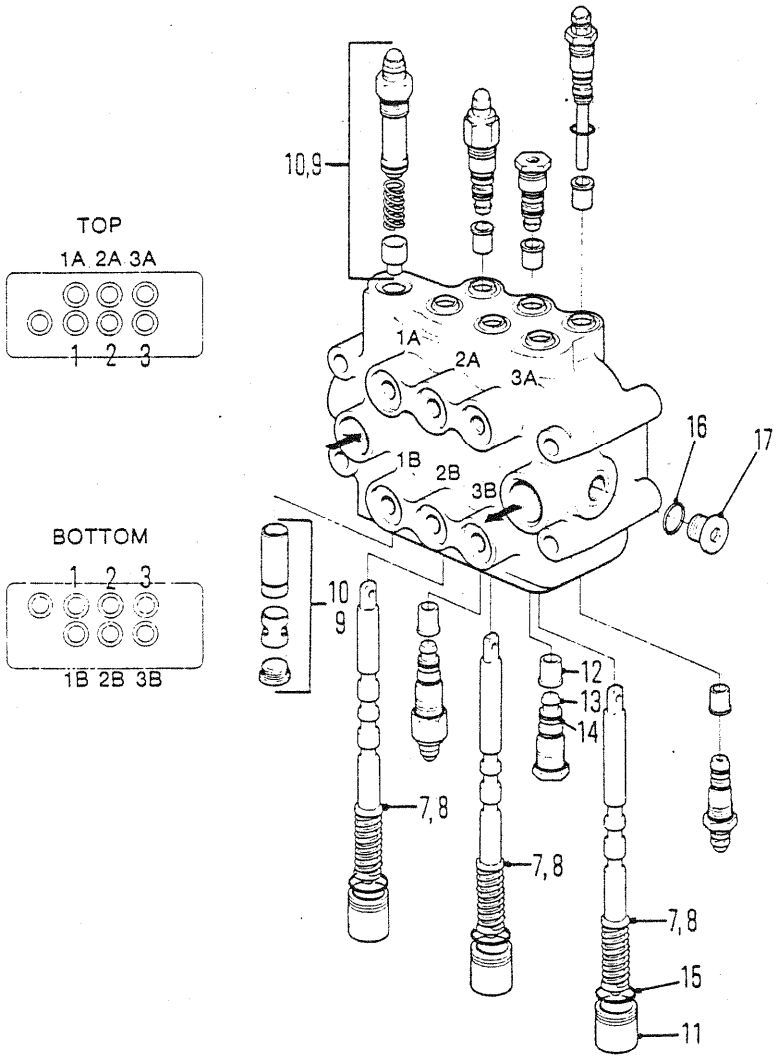

PORT RELIEF

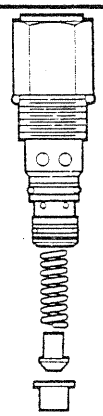

LOCATION	PSI SETTING		
1A	600 PSI	2B	LOAD CHECK
1B	2200 PSI	3A	1500 PSI
2A	LOAD CHECK	3B	1500 PSI

6654TP

CONTROL VALVE-ARCH, GRAPPLE & MOTOR HEAD
SOUPAPE DE CONTRÔLE-ARCHE, GRAPPIN & MOTEUR
STEUERVENTIL-BOGEN, GREIFER & MOTOR
VÁLVULA DE CONTRÔLE-ARCO, GARRA & MOTOR
VÁLVULA DE CONTROL-ARCO, AGARRADERA & MOTOR

No.	Part No.	Qty	Description	Description	Benennung	Descrição	Descripción
A	[1]1937420	1	Control valve	soupape de contrôle	Steurventil	válv de contr	valv de control
1A	1992464	1	Port relief	orifice soup de sûreté	Öffnungsüberdruk	auxílio orifício coletor	auxilio orificio colectr
1B	1992380	1	Port relief	orifice soup de sûreté	Öffnungsüberdruk	auxílio orifício coletor	auxilio orificio colectr
2A	1992282	1	Load check	vérification la charge	lastüberprüfung	verifição da carga	comprobación carga
2B	1992282	1	Load check	vérification la charge	lastüberprüfung	verifição da carga	comprobación carga
3A	1992314	1	Port relief	orifice soup de sûreté	Öffnungsüberdruk	auxílio orifício coletor	auxilio orificio colectr
3B	1992314	1	Port relief	orifice soup de sûreté	Öffnungsüberdruk	auxílio orifício coletor	auxilio orificio colectr
4	[2]1992434	2	Seal kit	joint étan trse	Dichtungssatz	vedador jôgo	sello juego
5	[3]1992459	2	Seal kit	joint étan trse	Dichtungssatz	vedador jôgo	sello juego
6	[4]1992458	2	Seal kit	joint étan trse	Dichtungssatz	vedador jôgo	sello juego
7	§---------	3	Spool assy	ensemble tiroir	Spule vollst	conjunto carretel	conjunto carrete
8	1992435	3	Seal kit	joint étan trse	Dichtungssatz	vedador jôgo	sello juego
9	1991043	1	Main relief	soup sûreté principal	Hauptüberdruck	auxílio principal	auxilio principal
10	1992457	1	Seal kit	joint étan trse	Dichtungssatz	vedador jôgo	sello juego
11	1992190	3	Cap	chapeau	Kappe	tampa	tapa
12	1990185	4	Seat	sige	Sitz	assento	asiento
13	1990184	4	Poppet	clapet	Ventilkegel	gatilho	clapeta
14	1990183	4	Spring	ressort	Feder	mola	resorte
15	25K030024	3	O-ring	joint torique	O Ring	anel-O	anillo-O
16	91F000006	2	O-ring	joint torique	O Ring	anel-O	anillo-O
17	47K000006	2	Plug	bouchon	Stopfen	bujão	tapón

[1] Inc 1A➡17

[2] □1A & 1B

[3] □2A & 2B

[4] □3A & 3B

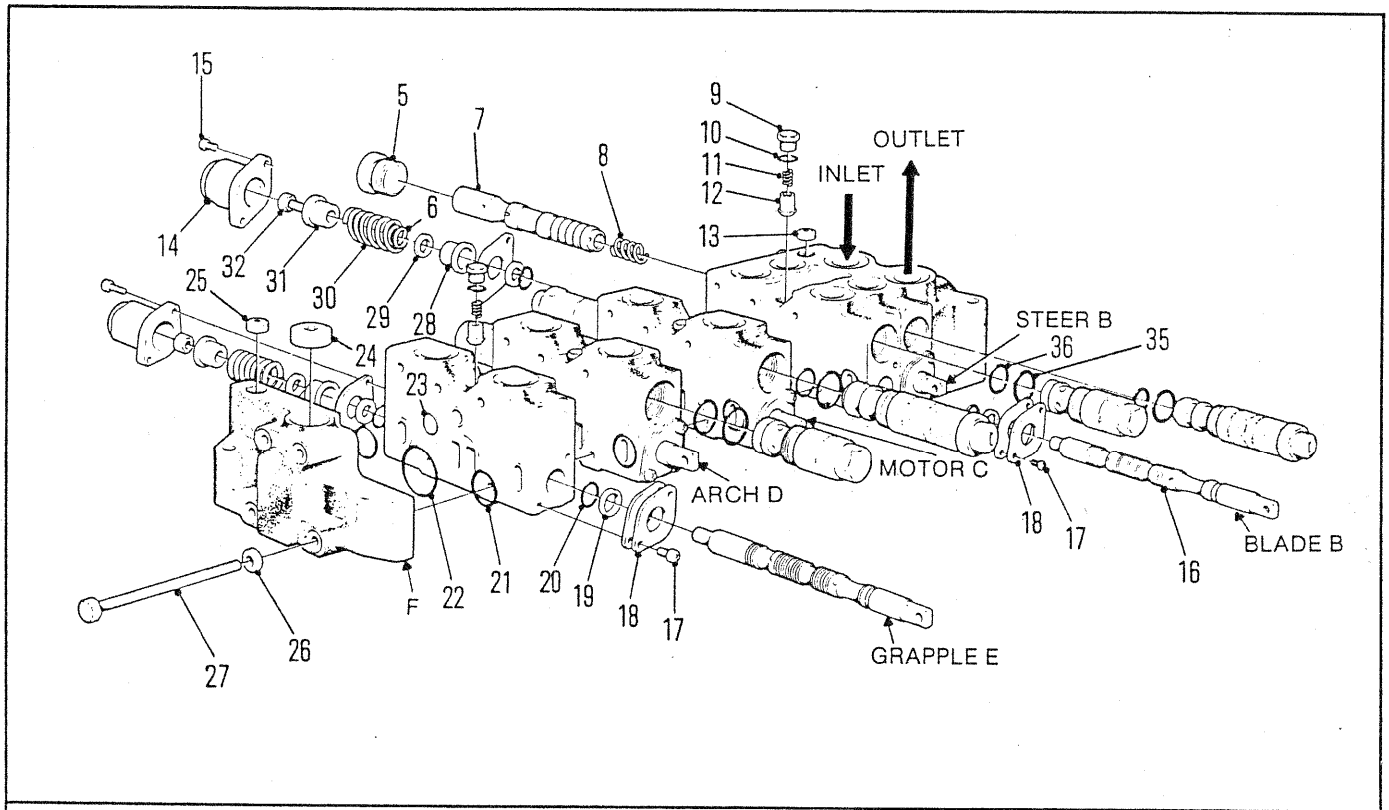

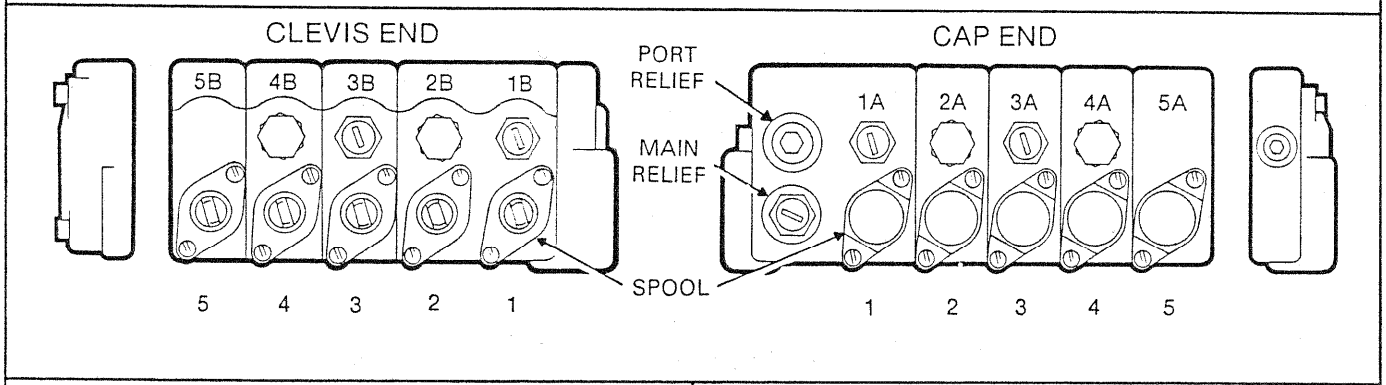

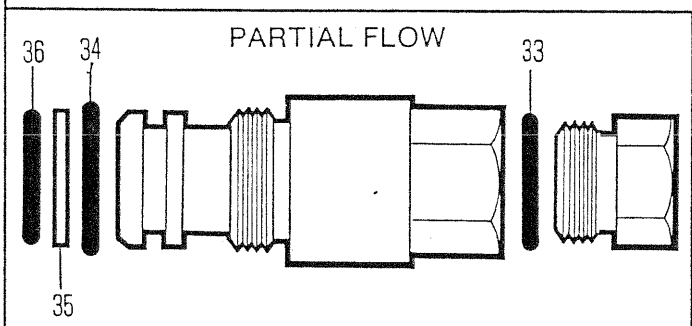

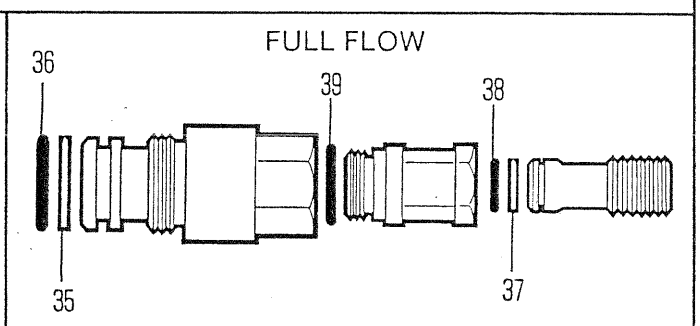

LOCATION	PSI SETTING
1A	2200 FULL FLOW
1B	1700 FULL FLOW
2A	2450 PARTIAL FLOW
2B	2450 PARTIAL FLOW
3A	1500 FULL FLOW
3B	1500 FULL FLOW

LOCATION	PSI SETTING
4A	2450 PARTIAL FLOW
4B	700 PARTIAL FLOW
5A	SOLID
5B	SOLID

6677TP

CONTROL VALVE - STEER,BLADE,ARCH,GRAPPLE & MOTOR
SOUPAPE DE CONTRÔLE - DIRECTION,LAME,ARC,GRAPPIN & MOTEUR
STEURVENTIL - STEUERUNG,BLATT,BOGEN,VERANKERUNG & MOTOR
VÁLVULA DE CONTROL - VOLANTE,LÂMINA,ARCO,FATEIXA & MOTOR
VÁLVULA DE CONTROL - DIRRECCIÓN,HOJA,ARCO,ARPEO & MOTOR

No.	Part No.	Qty	Description	Description	Benennung	Descrição	Descripción
A	1936673	1	Control valve	soupape de contrôle	Steurventil	válv de contr	valv de control
B	1992529	1	Block section	section de bloc	Blockteil	secção de bloco	sección de bloque
C	1992553	1	Block section	section de bloc	Blockteil	secção de bloco	sección de bloque
D	1992555	1	Block section	section de bloc	Blockteil	secção de bloco	sección de bloque
E	1992642	1	Grapple section	section de grappin	Verankerungsteil	secção de fateixa	sección de arpeo
F	1992546	1	Block section	section de bloc	Blockteil	secção de bloco	sección de bloque
G	[1]1992550	1	Main relief	soup sûreté principal	Hauptüberdruck	auxílio principal	auxilio principal
1A	[1]1992550	1	Port relief	orifice soup de sûreté	Öffnungsüberdruk	auxílio orifício coletor	auxilio orificio colectr
1B	[2]1992557	1	Port relief	orifice soup de sûreté	Öffnungsüberdruk	auxílio orifício coletor	auxilio orificio colectr
2A	[3]1992530	1	Port relief	orifice soup de sûreté	Öffnungsüberdruk	auxílio orifício coletor	auxilio orificio colectr
2B	[3]1992530	1	Port relief	orifice soup de sûreté	Öffnungsüberdruk	auxílio orifício coletor	auxilio orificio colectr
3A	[4]1992558	1	Port relief	orifice soup de sûreté	Öffnungsüberdruk	auxílio orifício coletor	auxilio orificio colectr
3B	[4]1992558	1	Port relief	orifice soup de sûreté	Öffnungsüberdruk	auxílio orifício coletor	auxilio orificio colectr
4A	[3]1992530	1	Port relief	orifice soup de sûreté	Öffnungsüberdruk	auxílio orifício coletor	auxilio orificio colectr
4B	[5]1992556	1	Port relief	orifice soup de sûreté	Öffnungsüberdruk	auxílio orifício coletor	auxilio orificio colectr
5	1992541	1	Plug	bouchon	Stopfen	bujão	tapón
6	1992535	1	Spring	ressort	Feder	mola	resorte
7	§---------	1	Spool	tiroir	Spule	carretel	carrete
8	1992540	1	Spring	ressort	Feder	mola	resorte
9	1992544	10	Cap	chapeau	Kappe	tampa	tapa
10	91F000006	10	O-ring	joint torique	O Ring	anel-O	anillo-O
11	1992543	10	Spring	ressort	Feder	mola	resorte
12	1992542	10	Poppet	clapet	Ventilkegel	gatilho	clapeta
13	1992545	2	Plug	bouchon	Stopfen	bujão	tapón
14	1992533	5	Cap	chapeau	Kappe	tampa	tapa
15	43G000412	10	Screw	vis	Schraube	parafuso	tornillo
16	§---------	5	Spool	tiroir	Spule	carretel	carrete
17	43G000408	10	Screw	vis	Schraube	parafuso	tornillo
18	1992538	10	Retainer	arrêtoir	Halterung	retentor	retén
19	1992539	5	Back-up ring	anneau de renfort	Stützring	anel do retrocesso	anillo de respaldo
20	5294926	5	Quad ring	anneau quadruple	Viererring	anel guad	anillo bastidor
21	948390	8	Seal	joint étanchéité	Dichtung	vedador	sello
22	948498	4	Seal	joint étanchéité	Dichtung	vedador	sello
23	1992648	4	Seal	joint étanchéité	Dichtung	vedador	sello
24	1992541	1	Plug	bouchon	Stopfen	bujão	tapón
25	1992545	1	Plug	bouchon	Stopfen	bujão	tapón
26	1992547	4	Washer	rondelle	Scheibe	arruela	arandela
27	1992548	4	Stud	goujon	Stift	prisioneiro	espárrago
28	1992534	5	Guide	guide	Führungsstück	guia	guía
29	1992537	5	Washer	rondelle	Scheibe	arruela	arandela
30	1992536	5	Spring	ressort	Feder	mola	resorte
31	1992534	5	Guide	guide	Führungsstück	guia	guía
32	1566888	5	Bolt	boulon	Bolzen	parafuso	bulón
33	1992559	5	O-ring	joint torique	O Ring	anel-O	anillo-O
34	1992531	5	O-ring	joint torique	O Ring	anel-O	anillo-O
35	1992552	5	Back-up ring	anneau de renfort	Stützring	anel do retrocesso	anillo de respaldo
36	1992532	5	O-ring	joint torique	O Ring	anel-O	anillo-O
37	1992561	5	Back-up ring	anneau de renfort	Stützring	anel do retrocesso	anillo de respaldo
38	1992560	5	O-ring	joint torique	O Ring	anel-O	anillo-O
39	948393	5	O-ring	joint torique	O Ring	anel-O	anillo-O

[1] 2200 P.S.I.

[2] 1700 P.S.I.

[3] 2450 P.S.I.

[4] 1500 P.S.I.

[5] 700 P.S.I.

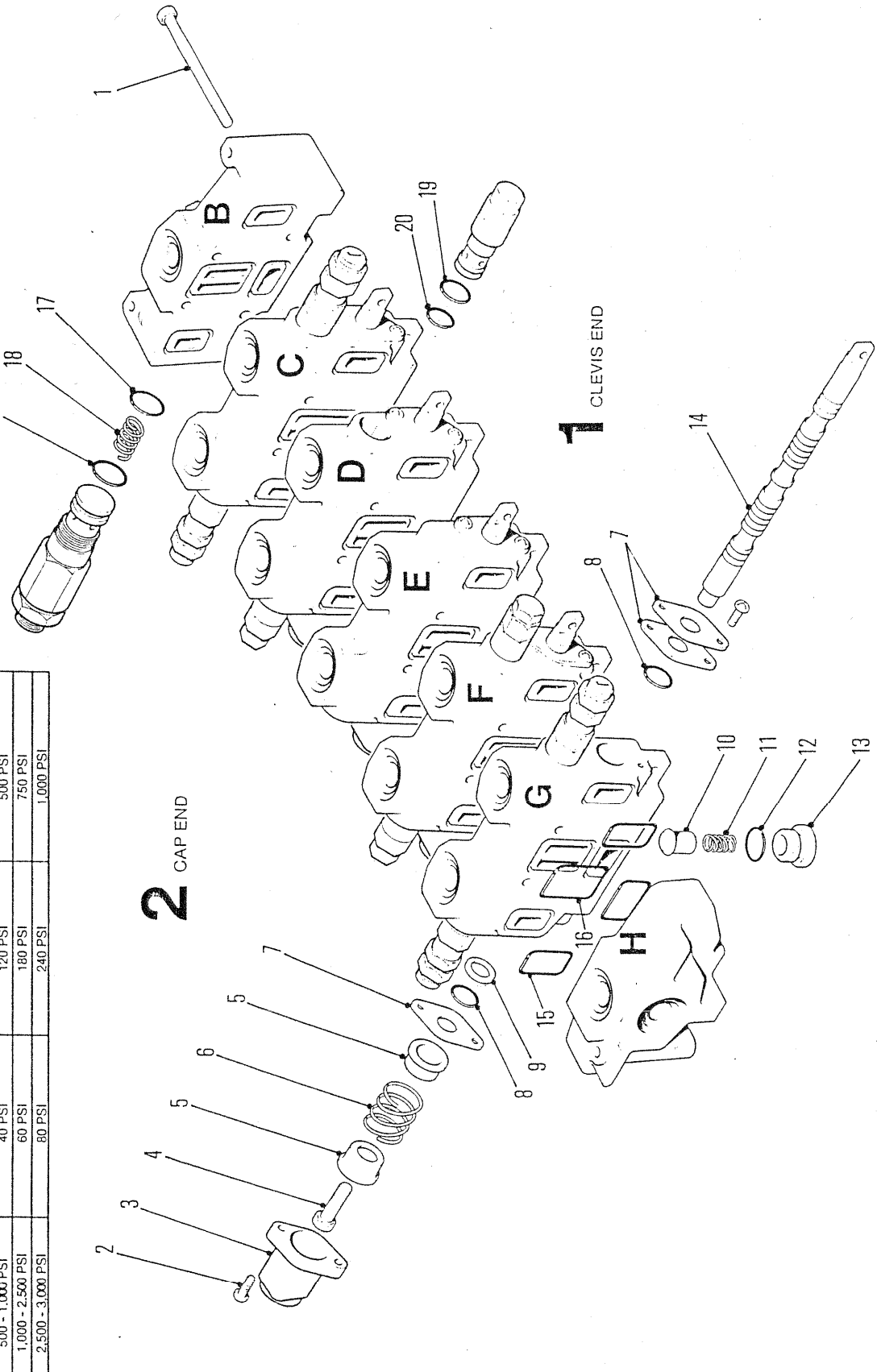

PORT RELIEF INFORMATION

SPRING RATING	SHIM 1992645 .005" THICKNESS	SHIM 1992646 .015" THICKNESS	SHIM 1992647 .062" THICKNESS
500 - 1,000 PSI	40 PSI	120 PSI	500 PSI
1,000 - 2,500 PSI	60 PSI	180 PSI	750 PSI
2,500 - 3,000 PSI	80 PSI	240 PSI	1,000 PSI

6743TP

CONTROL VALVE - STEER,BLADE,ARCH,GRAPPLE & MOTOR
SOUPAPE DE CONTRÔLE - DIRECTION,LAME,ARC,GRAPPIN & MOTEUR
STEURVENTIL - STEUERUNG,BLATT,BOGEN,VERANKERUNG & MOTOR
VÁLVULA DE CONTROL - VOLANTE,LÂMINA,ARCO,FATEIXA & MOTOR
VÁLVULA DE CONTROL - DIRRECCIÓN,HOJA,ARCO,ARPEO & MOTOR

No.	Part No.	Qty	Description	Description	Benennung	Descrição	Descripción
A	1939606	1	Control valve	soupape de contrôle	Steurventil	válv de contr	valv de control
B	1992595	1	Inlet section	section d'entrée	Einlassteil	secção de entrada	sección de entrada
B2	[2]1992604	1	Main relief	soup sûreté principal	Hauptüberdruck	auxílio principal	auxilio principal
C	1992596	1	Steer section	section de direction	Steuerungsteil	secção de volante	sección de dirección
C1	[2]1992557	1	Port relief	orifice soup de sûreté	Öffnungsüberdruk	auxílio orifício coletor	auxilio orificio colectr
C2	[1]1992550	1	Port relief	orifice soup de sûreté	Öffnungsüberdruk	auxílio orifício coletor	auxilio orificio colectr
D	1992597	1	Blade section	section de lame	Blatteil	secção de lámina	sección de hoja
D1	[3]1992530	1	Port relief	orifice soup de sûreté	Öffnungsüberdruk	auxílio orifício coletor	auxilio orificio colectr
D2	[3]1992530	1	Port relief	orifice soup de sûreté	Öffnungsüberdruk	auxílio orifício coletor	auxilio orificio colectr
E	1992661	1	Motor section	section de moteur	Motorteil	secção de motor	sección de motor
E1	[5]1992613	1	Port relief	orifice soup de sûreté	Öffnungsüberdruk	auxílio orifício coletor	auxilio orificio colectr
E2	[5]1992613	1	Port relief	orifice soup de sûreté	Öffnungsüberdruk	auxílio orifício coletor	auxilio orificio colectr
F	1992611	1	Boom section	section de flèche	Baumteil	secção de forcas	sección de aguilón
F1	[6]1992556	1	Port relief	orifice soup de sûreté	Öffnungsüberdruk	auxílio orifício coletor	auxilio orificio colectr
F2	[3]1992556	1	Port relief	orifice soup de sûreté	Öffnungsüberdruk	auxílio orifício coletor	auxilio orificio colectr
G	[4]1992598	1	Grapple section	section de grappin	Verankerungsteil	secção de fateixa	sección de arpeo
H	1992601	1	Outlet section	section de sortie	Auslassteil	secção de saída	sección de salida
I	1992618	5	Seal kit	joint étan trse	Dichtungssatz	vedador jôgo	sello juego
1	1992609	1	Stud	goujon	Stift	prisioneiro	espárrago
2	43G000412	10	Screw	vis	Schraube	parafuso	tornillo
3	1992533	5	Cap	chapeau	Kappe	tampa	tapa
4	1566888	5	Bolt	boulon	Bolzen	parafuso	bulón
5	1992534	5	Guide	guide	Führungsstück	guia	guía
6	1566887	5	Spring	ressort	Feder	mola	resorte
7	1992538	15	Retainer	arrêtoir	Halterung	retentor	retén
8	1992614	10	Back-up ring	anneau de renfort	Stützring	anel do retrocesso	anillo de respaldo
9	5294926	5	Quad ring	anneau quadruple	Viererring	anel guad	anillo bastidor
10	1992617	5	Poppet	clapet	Ventilkegel	gatilho	clapeta
1	1992616	5	Spring	ressort	Feder	mola	resorte
2	25K030028	5	O-ring	joint torique	O Ring	anel-O	anillo-O
13	1992615	5	Cap	chapeau	Kappe	tampa	tapa
14	§---------	5	Spool	tiroir	Spule	carretel	carrete
15	25K030118	6	O-ring	joint torique	O Ring	anel-O	anillo-O
16	25K030110	18	O-ring	joint torique	O Ring	anel-O	anillo-O
17	1992620	2	O-ring	joint torique	O Ring	anel-O	anillo-O
18	1992619	5	Spring	ressort	Feder	mola	resorte
19	58K000014	5	O-ring	joint torique	O Ring	anel-O	anillo-O
20	58K000010	5	O-ring	joint torique	O Ring	anel-O	anillo-O

[1] 2200 P.S.I.

[2] 1700 P.S.I.

[3] 2450 P.S.I.

[4] Solid

[5] 1500 P.S.I.

[6] 700 P.S.I.

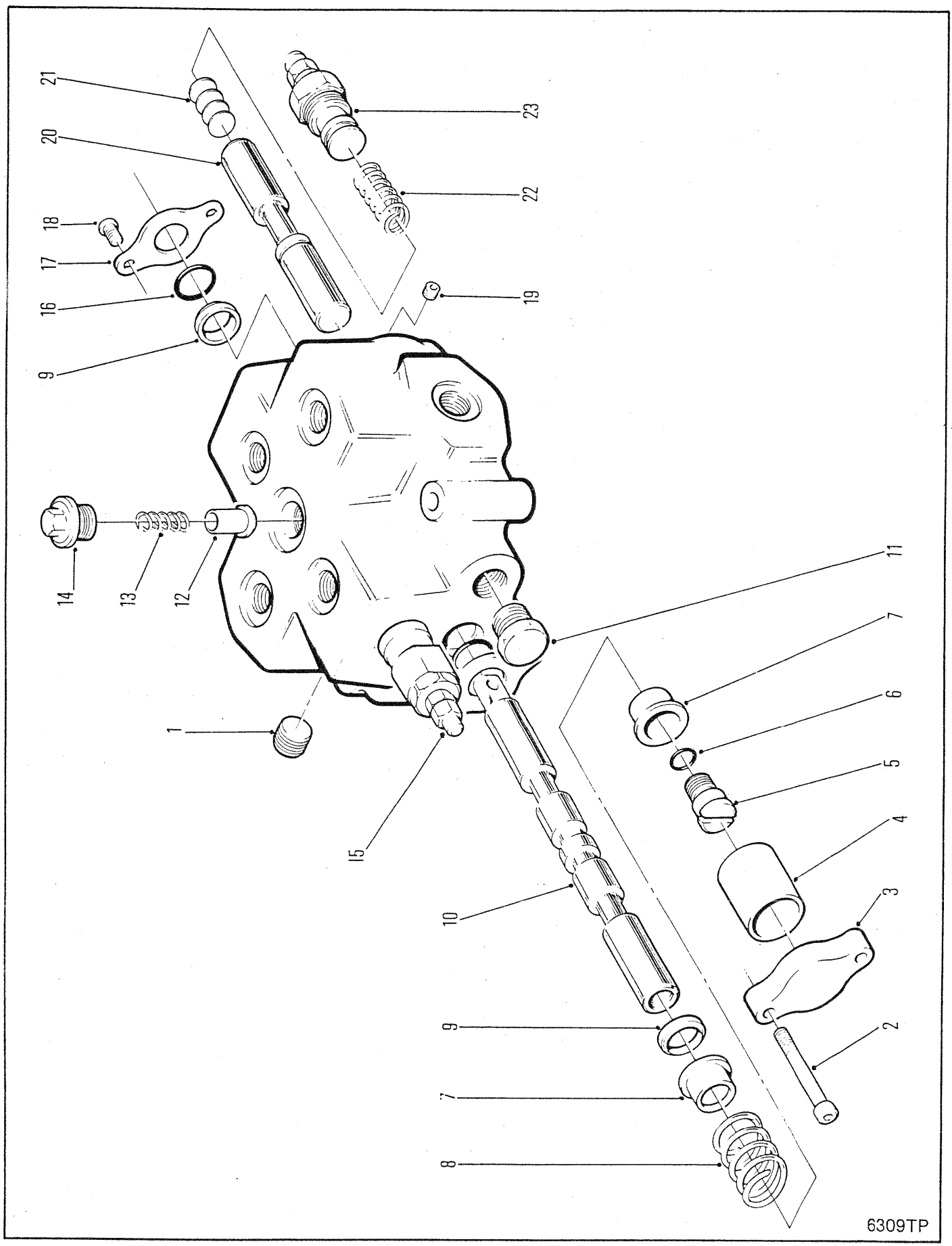
21
20
18
17
16
9
14
13
12
1
15
10
9
7
8
23
22
19
11
7
6
5
4
3
2
6309TP

CONTROL VALVE-STEERING WHEEL ⊠
SOUPAPE DE CONTRÔLE-VOLANT DE DIRECTION ⊠
STEURVENTIL-STEUERRAD ⊠
VÁLVULA DE CONTROLE-VOLANTE DIREçãO ⊠
VÁLVULA DE CONTRÔLE-VOLANTE DE DIRECCIÓN ⊠

No.	Part No.	Qty	Description	Description	Benennung	Descrição	Descripción
A	**1931896**	1	Control valve	soupape de contrôle	Steurventil	válv de contr	valv de control
1	**6510313**	1	Plug	bouchon	Stopfen	bujão	tapón
2	**1992270**	1	Cap screw	vis à tête	Kopfschraube	parafuso de cabeça	tornillo de presión
3	**1992271**	1	Cover	couvercle	Deckel	tampa	tapa
4	**1992269**	1	Tube	tube	Rohr	tubo	tubo
5	**4E000006**	1	Screw	vis	Schraube	parafuso	tornillo
6	**91F000006**	1	O-ring	joint torique	O Ring	anel-O	anillo-O
7	**947098**	2	Seat	sige	Sitz	assento	asiento
8	**1992268**	1	Spring	ressort	Feder	mola	resorte
9	**947048**	2	Wiper	racleur	Wischer	limpador	limpiador
10	§---------	2	Spool	tiroir	Spule	carretel	carrete
11	**1992274**	1	Plug	bouchon	Stopfen	bujão	tapón
12	**947046**	1	Poppet	clapet	Ventilkegel	gatilho	clapeta
13	**947045**	1	Spring	ressort	Feder	mola	resorte
14	**1992275**	1	Plug	bouchon	Stopfen	bujão	tapón
15	**947091**	1	Relief valve	soupape decharge	Uberdr Ventil	valvula descarga	valvula alivio
16	**25K040100**	2	O-ring	joint torique	O Ring	anel-O	anillo-O
17	**947044**	2	Plate	plaque	Platte	placa	placa
18	**71G000610**	2	Screw	vis	Schraube	parafuso	tornillo
19	**16F000002**	1	Plug	bouchon	Stopfen	bujão	tapón
20	§---------	1	Spool	tiroir	Spule	carretel	carrete
21	**1992273**	4	Shim	cale	Beilage	calço	planchita
22	**1992272**	1	Spring	ressort	Feder	mola	resorte
23	**1992276**	1	Relief valve	soupape decharge	Uberdr Ventil	valvula descarga	valvula alivio

665GM 541B-101-CAC ➡ 541B-9999-CAC
665GMGR 543B-101-CAC ➡ 543B-9999-CAC

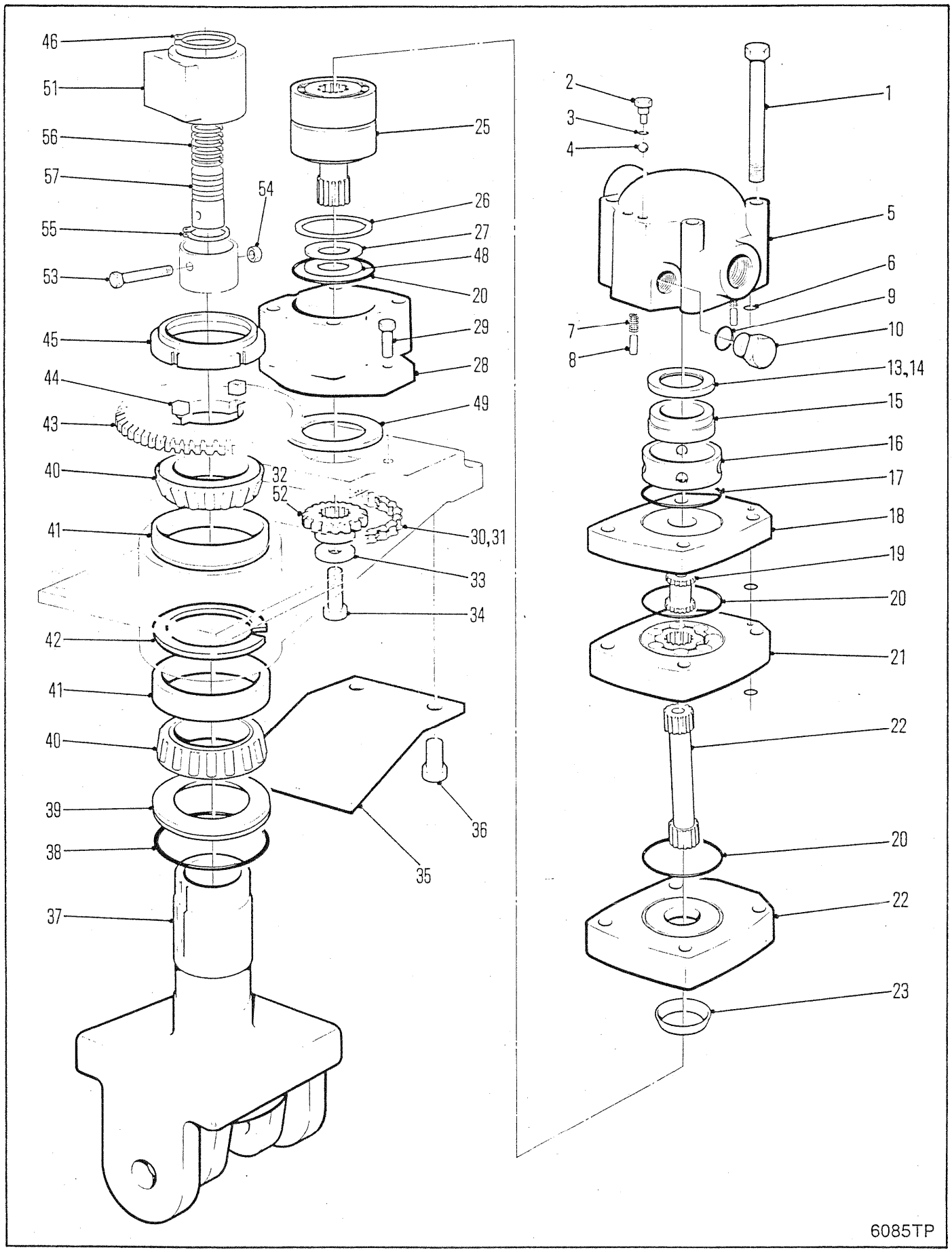
46
51
56
57
54
55
53
45
44
43
40
32
52
41
30,31
33
34
42
41
40
39
38
37
36
35
25
26
27
48
20
29
28
49
2
3
4
1
5
6
9
7
10
8
13,14
15
16
17
18
19
20
21
22
20
22
23
6085TP

GRAPPLE ROTATING HEAD ASSEMBLY
ENSEMBLE DE CULASSE ROTATIVE DE GRAPPIN
GREIFERDREHKOPF VOLLSTÄNDIG
CONJUNTO DE GARRAS DE CABEÇA ROTATIVA
CONJUNTO DE CABEZA ROTATORIA DE AGARRE

No.	Part No.	Qty	Description	Description	Benennung	Descrição	Descripción
A	[5]---------	1	Rotating head	tête rotatif	Drehkopf	cab rotativa	cab giratoria
1	2C000696	4	Bolt	boulon	Bolzen	parafuso	bulón
2	1992108	2	Plug	bouchon	Stopfen	bujão	tapón
3	91F000002	2	O-ring	joint torique	O Ring	anel-O	anillo-O
4	10J000008	2	Ball	bille	Kugel	esfera	bola
5	1992089	1	Housing	botier	Gehuse	carcaça	carcasa
6	6513535	3	Seal	joint étanchéité	Dichtung	vedador	sello
7	1992088	4	Spring	ressort	Feder	mola	resorte
8	1992102	2	Pin	goupille	Stift	pino	pasador
9	91F000003	1	O-ring	joint torique	O Ring	anel-O	anillo-O
10	1992105	1	Plug	bouchon	Stopfen	bujão	tapón
11	[1]†1992104	1	Plug assy	bouchon ens	Stopfen vollst	bujão conj	tapón conj
12	[2]†1992107	1	Plug assy	bouchon ens	Stopfen vollst	bujão conj	tapón conj
13	1992100	1	Seal	joint étanchéité	Dichtung	vedador	sello
14	1992101	1	Seal	joint étanchéité	Dichtung	vedador	sello
15	1992087	1	Plate	plaque	Platte	placa	placa
16	1992086	1	Valve	soupape	Ventil	válvula	válvula
17	1992099	1	Seal	joint étanchéité	Dichtung	vedador	sello
18	1992084	1	Plate	plaque	Platte	placa	placa
19	1992085	1	Drive	entranement	Antrieb	acionamento	mando
20	1992096	3	Seal	joint étanchéité	Dichtung	vedador	sello
21	1992083	1	Distributor	distributeur	Verteiler	distribuidor	distribuidor
22	1992082	1	Drive	entranement	Antrieb	acionamento	mando
23	1992080	1	Plate	plaque	Platte	placa	placa
24	1992098	1	Seal	joint étanchéité	Dichtung	vedador	sello
25	1992078	1	Shaft&brg	jeu darbre&roulement	Wellen- Lagersatz	jogo rolamento	juego arból cojinete
26	1992079	1	Spacer kit	entretoises jeu	Distanzteil Satz	espaçador jôgo	espaciador jgo
27	1992407	1	Seal	joint étanchéité	Dichtung	vedador	sello
28	1992077	1	Housing	botier	Gehuse	carcaça	carcasa
29	73G000820	2	Bolt	boulon	Bolzen	parafuso	bulón
30	1935454	1	Chain	chane	Kette	corrente	cadena
31	†616502	1	Link	articulation	Gelenk	articulação	articulación
32	1927271	1	Sprocket 9T	empreinte 9T	9T Kettenrad	roda denteada 9T	rueda dentada 9T
33	872229	1	Washer	rondelle	Scheibe	arruela	arandela
34	33C000612	1	Bolt	boulon	Bolzen	parafuso	bulón
35	1930742	1	Cover	couvercle	Deckel	tampa	tapa
36	33C000812	2	Bolt	boulon	Bolzen	parafuso	bulón
37	[6]1935804	1	Shaft	arbre	Welle	ávore	árbol
38	25K040608	1	O-ring	joint torique	O Ring	anel-O	anillo-O
39	1928120	1	Spacer	entretoise	Distanzteil	espaçador	espaciador
40	1318084	2	Cone	cône	Kegel	cone	cono
41	1318083	2	Cup	cuvette	Schale	capa	cubeta
42	[7]1936209	2	Retaining ring	bague darrêt	Haltering	anel retentor	anillo de retención
43	1935381	1	Sprocket	empreinte	Kettenrad	roda denteada	rueda dentada
44	7J007008	2	Key	clavette	Keil	chaveta	chaveta
45	1938931	1	Locknut	contre-écrou	Gegenmutter	contra porca	contratuerca

[1] Inc 2, 3

[2] Inc 9, 10

[3] Inc. 6, 9, 13, 14, 17, 20, 24, 27 & 49

[4] □543C-505-CAC&➡

[5] Inc 1➡28, 48 & 50 No longer available. For service replacement, order 1937742 Rotating head.
[5] Inc 1➡28, 48 & 50 Plus disponoble. Pour le remplacement, commander la tête rotative 1937742.
[5] Inc 1➡28, 48 & 50 Nicht mehr erhältlich. Zum Ersatz bestelle man den Drehkopf 1937742.
[5] Inc 1➡28, 48 & 50 Não disponibilidade. Para reposição ordene cabeça rotatiza 1937742.
[5] Inc 1➡28, 48 & 50 No se produce más. Para el servicio de reemplazo, ordene cabeza giratoria 1937742.

[6] Ref S.B. Group 965, No. 07, 9/86.

[7] Ref S.B. Group 965, No. 10, 9/86. □543A-101-CAC➡543D-310-CAC

665GMGR 543A-101-CAC➡543E-9999-CAC 558F-101-CAC➡558F-103-CAC

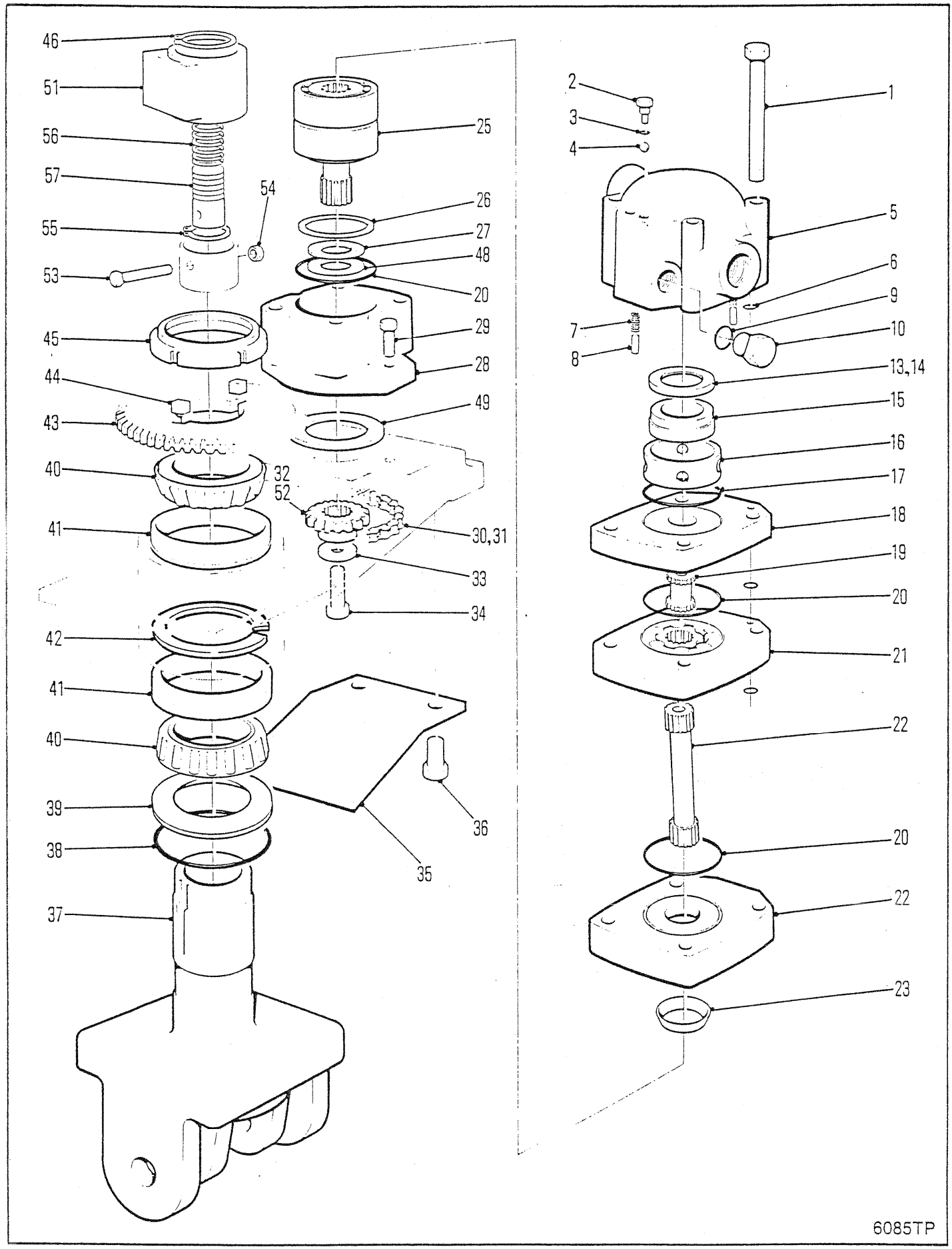
46
51
56
57
55
53
54
45
44
43
40
41
42
41
40
39
38
37
25
26
27
48
20
29
28
49
32
52
30,31
33
34
36
35
2
3
4
1
5
6
9
7
8
10
13,14
15
16
17
18
19
20
21
22
20
22
23
6085TP

GRAPPLE ROTATING HEAD ASSEMBLY
ENSEMBLE DE CULASSE ROTATIVE DE GRAPPIN
GREIFERDREHKOPF VOLLSTÄNDIG
CONJUNTO DE GARRAS DE CABEÇA ROTATIVA
ONJUNTO DE CABEZA ROTATORIA DE AGARRE

No.	Part No.	Qty	Description	Description	Benennung	Descrição	Descripción
46	**1935796**	1	Retaining ring	bague darrēt	Haltering	anel retentor	anillo de retención
47	**†10H000025**	1	Grease fitting	graisseur	Nippel Schmier	graxeira	grasera
48	**6630028**	1	Back-up ring	anneau de renfort	Stützring	anel do retrocesso	anillo de respaldo
49	**1992095**	1	Seal	joint étanchéité	Dichtung	vedador	sello
50	[3]**†6630079**	1	Seal kit	joint étan trse	Dichtungssatz	vedador jôgo	sello juego
51	**1935470**	1	Housing	botier	Gehuse	carcaça	carcasa
52	[4]**1934875**	1	Sprocket 8T	empreinte 8T	8T Kettenrad	roda denteada 8T	rueda dentada 8T
53	**17C000880**	1	Bolt	boulon	Bolzen	parafuso	bulón
54	**59D000008**	1	Nut	écrou	Mutter	porca	tuerca
55	**214337**	2	Retaining ring	bague darrēt	Haltering	anel retentor	anillo de retención
56	**1930909**	6	Sealing Ring	bague d étanchété	Dichtungsring	anel de vedação	anillo de sello
57	**1931698**	1	Shaft	arbre	Welle	ávore	árbol

[1] Inc 2, 3

[2] Inc 9, 10

[3] Inc. 6, 9, 13, 14, 17, 20, 24, 27 & 49

[4] □543C-505-CAC&➡

[5] Inc 1➡28, 48 & 50 No longer available. For service replacement, order 1937742 Rotating head.
[5] Inc 1➡28, 48 & 50 Plus disponoble. Pour le remplacement, commander la tête rotative 1937742.
[5] Inc 1➡28, 48 & 50 Nicht mehr erhältlich. Zum Ersatz bestelle man den Drehkopf 1937742.
[5] Inc 1➡28, 48 & 50 Não disponibilidade. Para reposição ordene cabeça rotatiza 1937742.
[5] Inc 1➡28, 48 & 50 No se produce más. Para el servicio de reemplazo, ordene cabeza giratoria 1937742.

[6] Ref S.B. Group 965, No. 07, 9/86.

[7] Ref S.B. Group 965, No. 10, 9/86. □543A-101-CAC➡543D-310-CAC

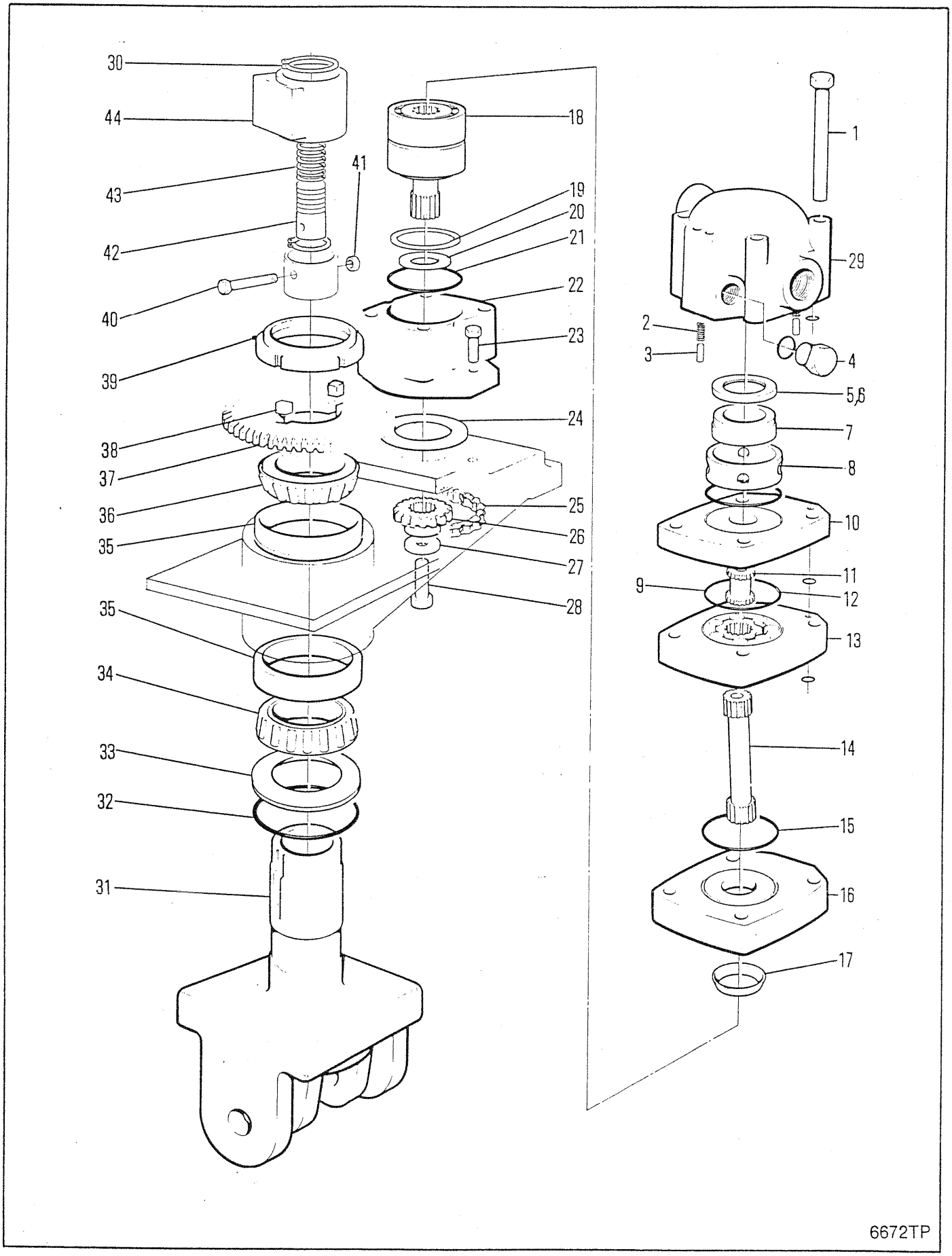
30
44
43
42
41
40
39
38
37
36
35
35
34
33
32
31
18
19
20
21
22
23
24
25
26
27
28
1
29
2
3
4
5,6
7
8
10
11
9
12
13
14
15
16
17
6672TP

BATTERY & BATTERY MOUNT
BATTERIE & FIXATION DE BATTERIE
BATTERIE & BATTERIEHALTERUNG
BATERIA & MONTAGEM DA BATERIA
ATERÍA & MONTAJE DE BATERÍA

No.	Part No.	Qty	Description	Description	Benennung	Descrição	Descripción
1	1933581	1	Retainer	arrêtoir	Halterung	retentor	retén
2	85D000005	2	Locknut	contre-écrou	Gegenmutter	contra porca	contratuerca
3	1933574	2	Hook	crochet	Haken	gancho	gancho
4	1992420	1	Battery	batterie	Batterie	bateria	batería
5	☒2523727	2	Battery	batterie	Batterie	bateria	batería

665GM 541C-101-CAC➡541G-9999-CAC
665GMGR 543C-101-CAC➡543E-9999-CAC 558F-101-CAC➡558G-9999-CAC

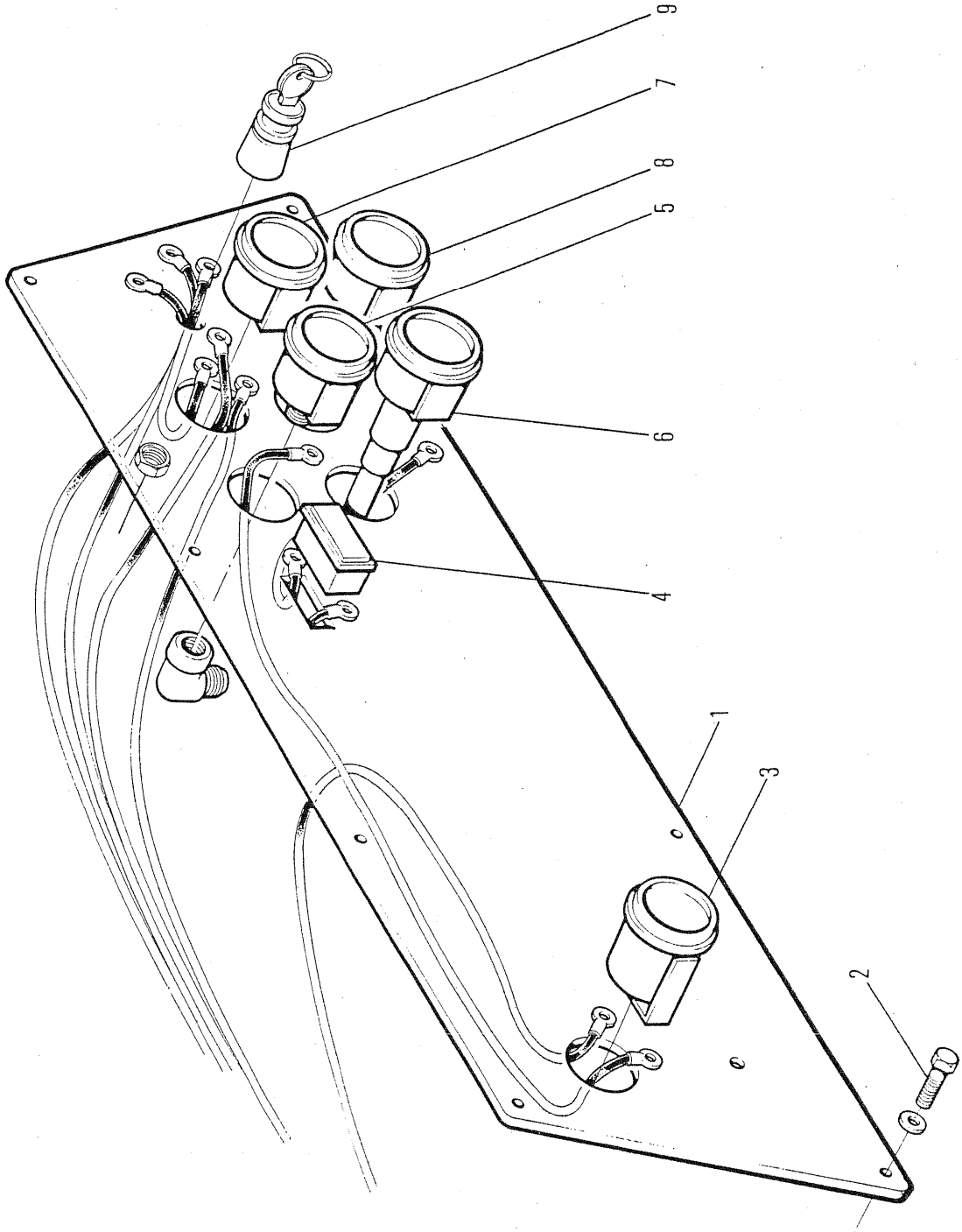

6199TP

INSTRUMENT PANEL
TABLEAU DE BORD
INSTRUMENTENBRETT
PAINEL DE INSTRUMENTOS
ANEL DE INSTRUMENTOS

No.	Part No.	Qty	Description	Description	Benennung	Descrição	Descripción
1	1931151	1	Panel	panneau	Tafel	painel	panel
2	84G001608	8	Screw	vis	Schraube	parafuso	tornillo
3	2524589	1	Hourmeter	compteur dheures	Stundenzähler	horímetro	cuenta-horas
4	1923545	1	Light	lampe	Licht	lâmpada	lámpara
5	1922971	1	Gauge oil press	jauge press huile mot	Oldruckmesser Mot	manôm óleo motor	manóm aceite motor
6	1922969	1	Gauge conv temp	jauge convertisseur	Tempmssr Drehmwndlr	termtro conversor	termtro convertidor
7	1922993	1	Ammeter	ampremtre	Amperemeter	amperïmetro	amperïmetro
8	1933284	1	Gauge water tmp	jauge de temp eau	Wassertemp anz	med temper água	med temp agua
9	1929711	1	Switch	interrupteur	Schalter	interruptor	interruptor
10	14D000006	2	Nut	écrou	Mutter	porca	tuerca

665GM 541A-101-CAC➡541A-9999-CAC
665GMGR 543A-101-CAC➡543A-9999-CAC

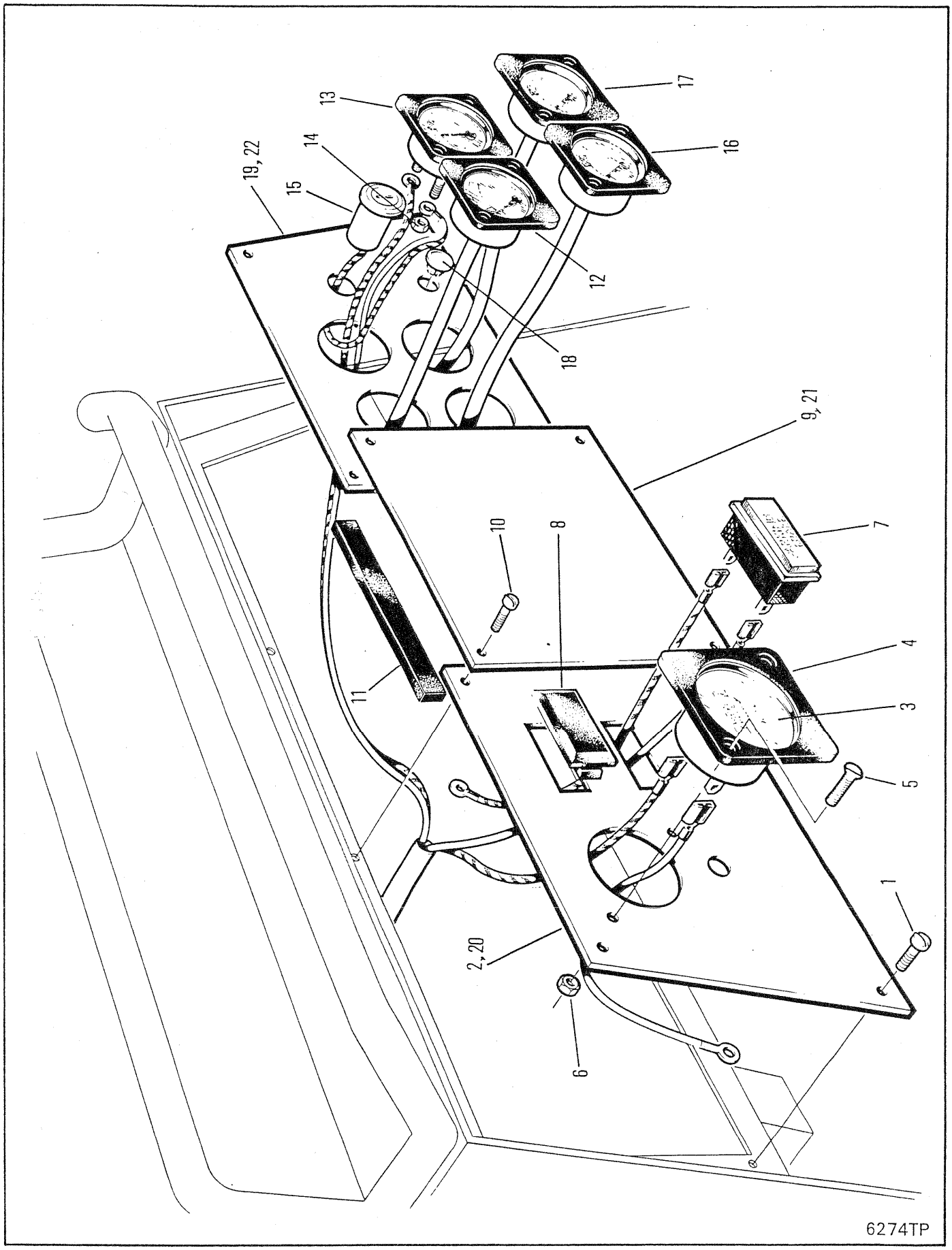
13
14
19, 22
15
17
16
12
18
9, 21
10
8
7
11
4
3
5
1
2, 20
6
6274TP

GRAPPLE ROTATING HEAD ASSEMBLY
ENSEMBLE DE CULASSE ROTATIVE DE GRAPPIN
GREIFERDREHKOPF VOLLSTÄNDIG
CONJUNTO DE GARRAS DE CABEÇA ROTATIVA
ONJUNTO DE CABEZA ROTATORIA DE AGARRE

No.	Part No.	Qty	Description	Description	Benennung	Descrição	Descripción
A	[1]1937742	1	Rotating head	tête rotatif	Drehkopf	cab rotativa	cab giratoria
B	1992489	1	Seal kit	joint étan trse	Dichtungssatz	vedador jôgo	sello juego
1	1992487	4	Bolt	boulon	Bolzen	parafuso	bulón
2	1992088	2	Spring	ressort	Feder	mola	resorte
3	1992102	2	Pin	goupille	Stift	pino	pasador
4	1992104	1	Plug assy	bouchõn ens	Stopfen vollst	bujão conj	tapón conj
5	1992100	1	Seal	joint étanchéité	Dichtung	vedador	sello
6	1992486	1	Seal	joint étanchéité	Dichtung	vedador	sello
7	1992485	1	Ring	anneau	Ring	anel	anillo
8	1992484	1	Valve	soupape	Ventil	válvula	válvula
9	1992096	1	Seal	joint étanchéité	Dichtung	vedador	sello
10	1992483	1	Plate	plaque	Platte	placa	placa
11	1992084	1	Valve	soupape	Ventil	válvula	válvula
12	1992096	1	Seal	joint étanchéité	Dichtung	vedador	sello
13	1992482	1	Plate	plaque	Platte	placa	placa
14	1992481	1	Shaft	arbre	Welle	ávore	árbol
15	1992096	1	Seal	joint étanchéité	Dichtung	vedador	sello
16	1992480	1	Plate	plaque	Platte	placa	placa
17	1992098	1	Seal	joint étanchéité	Dichtung	vedador	sello
18	1992479	1	Shaft&brg	jeu darbre&roulement	Wellen- Lagersatz	jogo rolamento	juego arból cojinete
19	1992097	1	Seal	joint étanchéité	Dichtung	vedador	sello
20	1992407	1	Back-up ring	anneau de renfort	Stützring	anel do retrocesso	anillo de respaldo
21	1992096	1	Seal	joint étanchéité	Dichtung	vedador	sello
22	1992478	1	Housing	botier	Gehuse	carcaça	carcasa
23	73G000820	2	Bolt	boulon	Bolzen	parafuso	bulón
24	1992095	1	Seal	joint étanchéité	Dichtung	vedador	sello
25	1935454	1	Chain	chane	Kette	corrente	cadena
26	1934875	1	Sprocket 8T	empreinte 8T	8T Kettenrad	roda denteada 8T	rueda dentada 8T
27	872229	1	Washer	rondelle	Scheibe	arruela	arandela
28	33C000612	1	Bolt	boulon	Bolzen	parafuso	bulón
29	1992488	1	Housing	botier	Gehuse	carcaça	carcasa
30	214337	2	Snap ring	circlips	Sperring	anel de trava	anillo de retención
31	1937933	1	Main shaft	arbre principal	Hauptwelle	eixo principal	árbol moto
32	1937938	1	Spacer	entretoise	Distanzteil	espaçador	espaciador
33	1937936	1	Seal	joint étanchéité	Dichtung	vedador	sello
34	1937934	1	Bearing	palier	Lager	mancal	cojinete
35	1318083	2	Cup	cuvette	Schale	capa	cubeta
36	1318084	1	Cone	cône	Kegel	cone	cono
37	1935381	1	Sprocket	empreinte	Kettenrad	roda denteada	rueda dentada
38	7J007008	2	Key	clavette	Keil	chaveta	chaveta
39	1938931	1	Locknut	contre-écrou	Gegenmutter	contra porca	contratuerca
40	17C000880	1	Bolt	boulon	Bolzen	parafuso	bulón
41	59D000008	1	Locknut	contre-écrou	Gegenmutter	contra porca	contratuerca
42	1931698	1	Shaft	arbre	Welle	ávore	árbol
43	1930909	6	Sealing Ring	bague d étanchété	Dichtungsring	anel de vedação	anillo de sello
44	1935470	1	Housing	botier	Gehuse	carcaça	carcasa

[1] Inc 1→24 &46

665GMGR 558G-101-CAC→558G-443-CAC

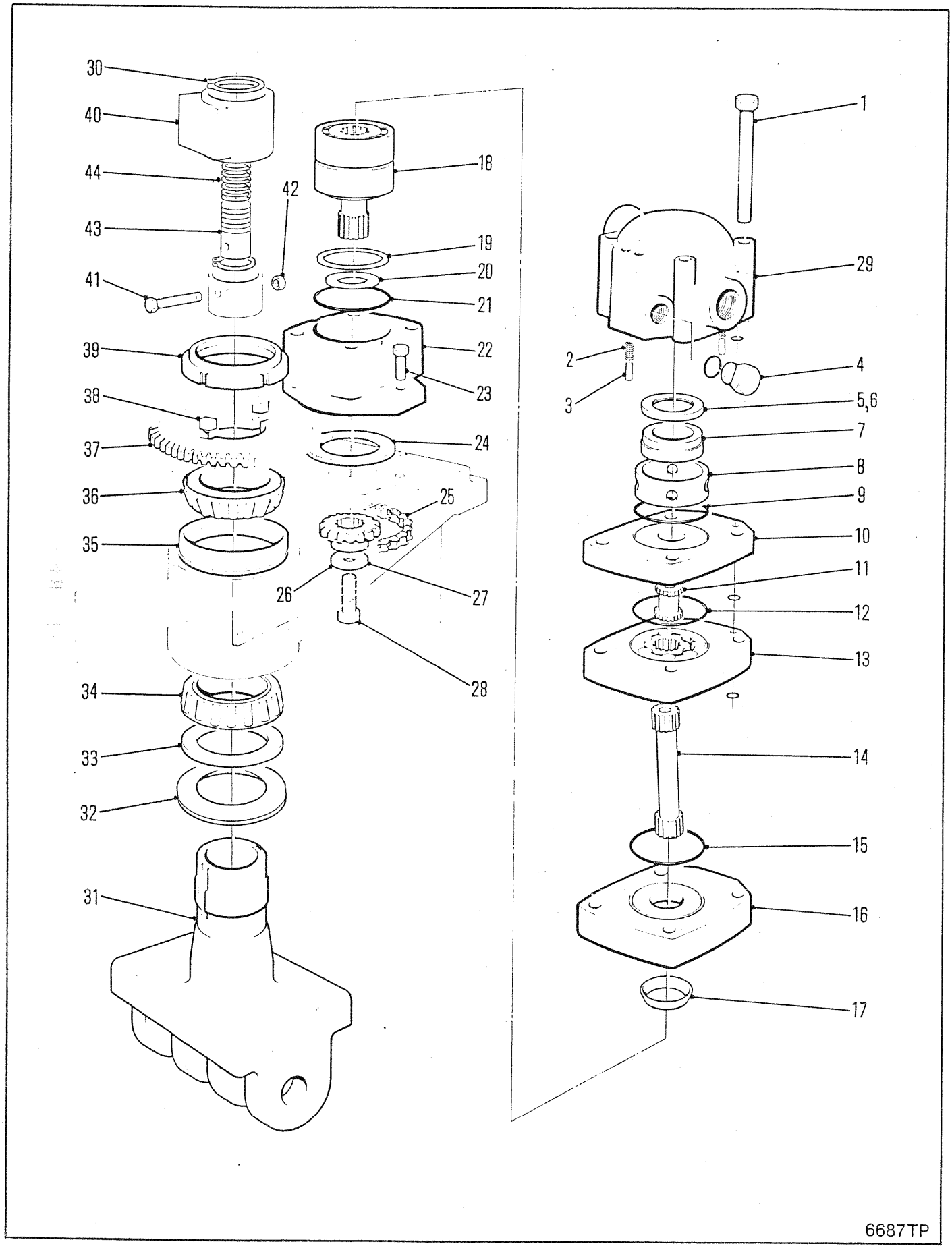
30
40
44
43
41
42
39
38
37
36
35
34
33
32
31
18
19
20
21
22
23
24
25
26
27
28
1
29
2
3
4
5,6
7
8
9
10
11
12
13
14
15
16
17
6687TP

GRAPPLE ROTATING HEAD ASSEMBLY
ENSEMBLE DE CULASSE ROTATIVE DE GRAPPIN
GREIFERDREHKOPF VOLLSTÄNDIG
CONJUNTO DE GARRAS DE CABEÇA ROTATIVA
ONJUNTO DE CABEZA ROTATORIA DE AGARRE

No.	Part No.	Qty	Description	Description	Benennung	Descrição	Descripción
A	[1]1937742	1	Rotating head	tête rotatif	Drehkopf	cab rotativa	cab giratoria
B	1992489	1	Seal kit	joint étan trse	Dichtungssatz	vedador jôgo	sello juego
1	1992487	4	Bolt	boulon	Bolzen	parafuso	bulón
2	1992088	2	Spring	ressort	Feder	mola	resorte
3	1992102	2	Pin	goupille	Stift	pino	pasador
4	1992104	1	Plug assy	bouchon ens	Stopfen vollst	bujão conj	tapón conj
5	1992100	1	Seal	joint étanchéité	Dichtung	vedador	sello
6	1992486	1	Seal	joint étanchéité	Dichtung	vedador	sello
7	1992485	1	Ring	anneau	Ring	anel	anillo
8	1992484	1	Valve	soupape	Ventil	válvula	válvula
9	1992096	1	Seal	joint étanchéité	Dichtung	vedador	sello
10	1992483	1	Plate	plaque	Platte	placa	placa
11	1992084	1	Valve	soupape	Ventil	válvula	válvula
12	1992096	1	Seal	joint étanchéité	Dichtung	vedador	sello
13	1992482	1	Plate	plaque	Platte	placa	placa
14	1992481	1	Shaft	arbre	Welle	ávore	árbol
15	1992096	1	Seal	joint étanchéité	Dichtung	vedador	sello
16	1992480	1	Plate	plaque	Platte	placa	placa
17	1992098	1	Seal	joint étanchéité	Dichtung	vedador	sello
18	1992479	1	Shaft&brg	jeu darbre&roulement	Wellen- Lagersatz	jogo rolamento	juego arból cojinete
19	1992097	1	Seal	joint étanchéité	Dichtung	vedador	sello
20	1992407	1	Back-up ring	anneau de renfort	Stützring	anel do retrocesso	anillo de respaldo
21	1992096	1	Seal	joint étanchéité	Dichtung	vedador	sello
22	1992478	1	Housing	botier	Gehuse	carcaça	carcasa
23	73G000820	2	Bolt	boulon	Bolzen	parafuso	bulón
24	1992095	1	Seal	joint étanchéité	Dichtung	vedador	sello
25	1935454	1	Chain	chane	Kette	corrente	cadena
26	1934875	1	Sprocket	empreinte	Kettenrad	roda denteada	rueda dentada
[illegible]	872229	1	Washer	rondelle	Scheibe	arruela	arandela
[illegible]	33C000612	1	Bolt	boulon	Bolzen	parafuso	bulón
29	1992488	1	Housing	botier	Gehuse	carcaça	carcasa
30	214337	2	Snap ring	circlips	Sperring	anel de trava	anillo de retención
31	1937933	1	Main shaft	arbre principal	Hauptwelle	eixo principal	árbol moto
32	1937936	1	Seal	joint étanchéité	Dichtung	vedador	sello
33	1937938	1	Spacer	entretoise	Distanzteil	espaçador	espaciador
34	1318084	1	Cone	cône	Kegel	cone	cono
35	1318083	2	Cup	cuvette	Schale	capa	cubeta
36	1937934	1	Bearing	palier	Lager	mancal	cojinete
37	1935381	1	Sprocket	empreinte	Kettenrad	roda denteada	rueda dentada
38	7J007008	2	Key	clavette	Keil	chaveta	chaveta
39	1938931	1	Locknut	contre-écrou	Gegenmutter	contra porca	contratuerca
40	1935470	1	Housing	botier	Gehuse	carcaça	carcasa
41	17C000880	1	Bolt	boulon	Bolzen	parafuso	bulón
42	59D000008	1	Locknut	contre-écrou	Gegenmutter	contra porca	contratuerca
43	1931698	1	Shaft	arbre	Welle	ávore	árbol
44	1930909	6	Sealing Ring	bague d étanchété	Dichtungsring	anel de vedação	anillo de sello

[1] Inc 1 ➡ 24

665GMGR 558G-444-CAC ➡ 558G-9999-CAC

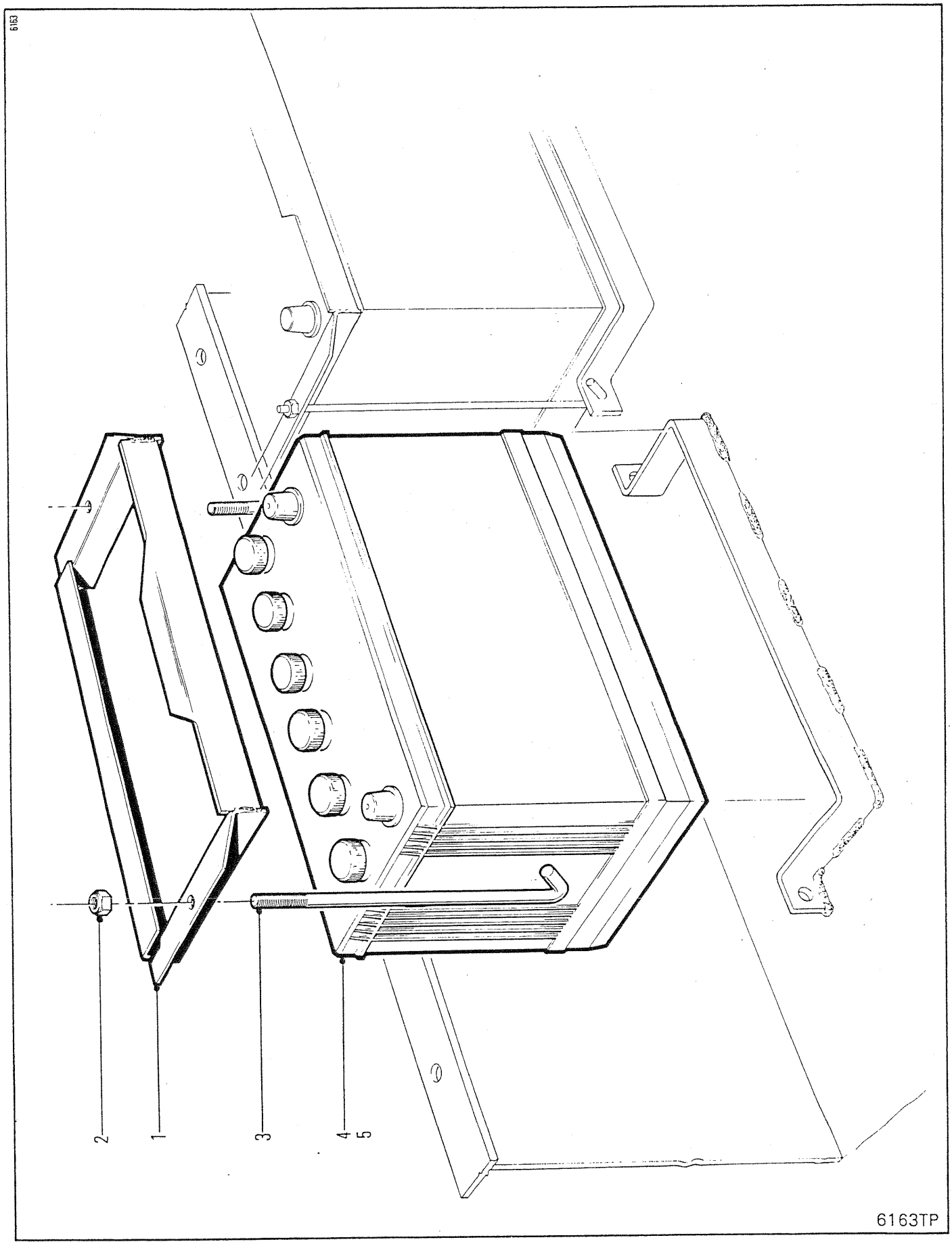
6163
2
1
3
4
5
6163TP

BATTERY & BATTERY MOUNT
BATTERIE & FIXATION DE BATTERIE
BATTERIE & BATTERIEHALTERUNG
BATERIA & MONTAGEM DA BATERIA
ATERÍA & MONTAJE DE BATERÍA

No.	Part No.	Qty	Description	Description	Benennung	Descrição	Descripción
1	1928427	1	Retainer	arrêtoir	Halterung	retentor	retén
2	85D000005	4	Locknut	contre-écrou	Gegenmutter	contra porca	contratuerca
3	1928430	4	Hook	crochet	Haken	gancho	gancho
4	1800613	2	Battery	batterie	Batterie	bateria	batería
5	⊠2523727	2	Battery	batterie	Batterie	bateria	batería

665GM 541A-101-CAC➡541B-9999-CAC
665GMGR 543A-101-CAC➡543B-9999-CAC

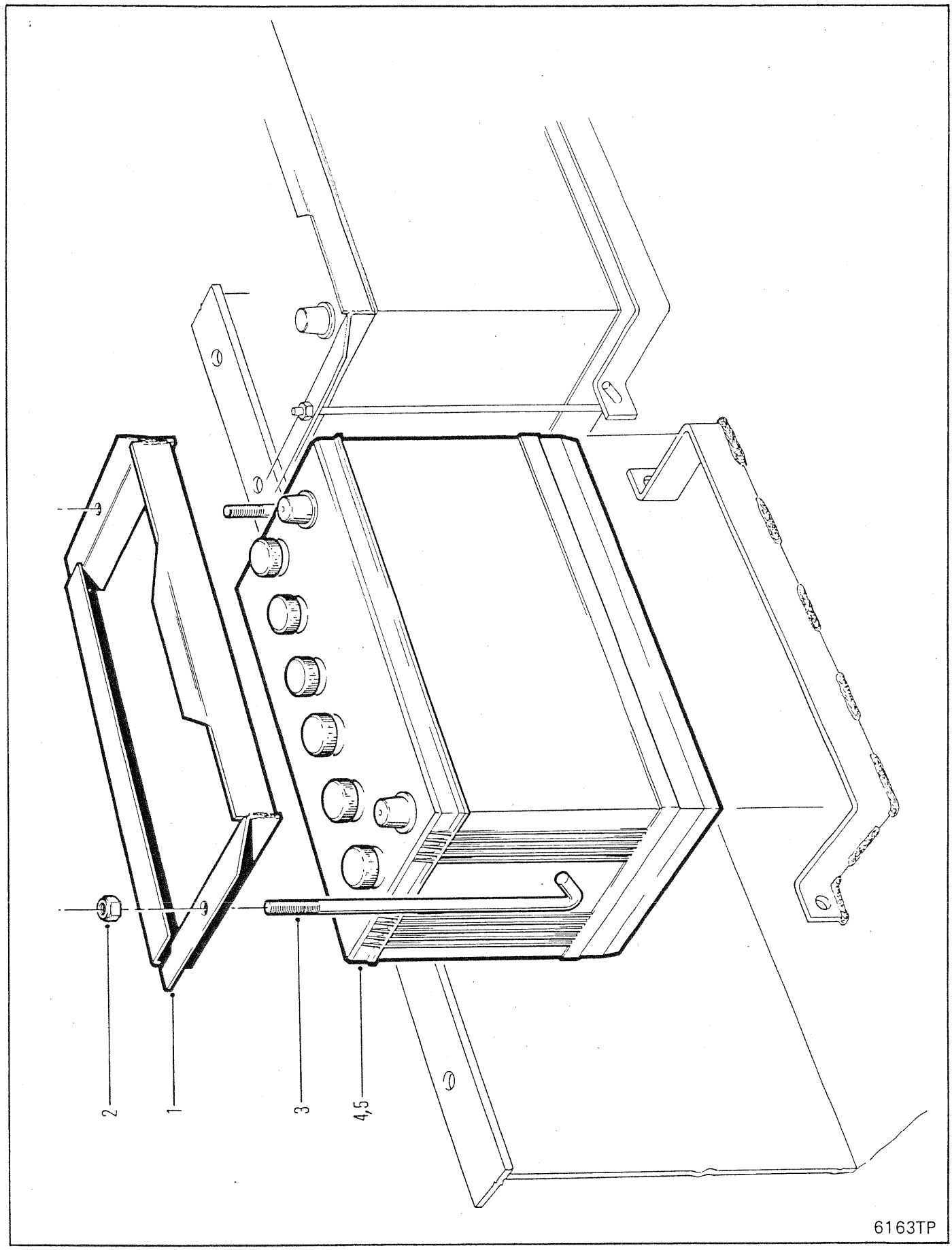
2
1
3
4,5
6163TP

INSTRUMENT PANEL
TABLEAU DE BORD
INSTRUMENTENBRETT
PAINEL DE INSTRUMENTOS
\NEL DE INSTRUMENTOS

No.	Part No.	Qty	Description	Description	Benennung	Descrição	Descripción
1	84G001608	4	Screw	vis	Schraube	parafuso	tornillo
2	1932114	1	Inst panel LH	tableau de bord CG	Armaturenbrett L	painel inst LE	tablero inst LI
3	2524589	1	Hourmeter	compteur dheures	Stundenzähler	horímetro	cuenta-horas
4	2515307	5	Plate	plaque	Platte	placa	placa
5	1G000612	10	Screw	vis	Schraube	parafuso	tornillo
6	2515035	10	Nut	écrou	Mutter	porca	tuerca
7	1923545	1	Light	lampe	Licht	lâmpada	lámpara
8	1930348	1	Plug	bouchon	Stopfen	bujão	tapón
9	1932115	1	Instrument panel	tableau de bord	Instrumentenbrett	painel de instrumentos	panel instrumentos
10	84G001610	4	Screw	vis	Schraube	parafuso	tornillo
11	●1901632	2	Weatherstrip	calfatage	Zugluftabschliesser	tira vedadora	calafate ventana
12	1922971	1	Gauge oil press	jauge press huile mot	Oldruckmesser Mot	manôm óleo motor	manóm aceite motor
13	1922993	1	Ammeter	ampremtre	Amperemeter	amperïmetro	amperïmetro
14	14D000006	2	Nut	écrou	Mutter	porca	tuerca
15	1929711	1	Switch	interrupteur	Schalter	interruptor	interruptor
16	1922969	1	Gauge conv temp	jauge convertisseur	Tempmssr Drehmwndlr	termtro conversor	termtro convertidor
17	1933284	1	Gauge water tmp	jauge de temp eau	Wassertemp anz	med temper água	med temp agua
18	696073	1	Plug	bouchon	Stopfen	bujão	tapón
19	1932113	1	Inst panel RH	tableau de bord CD	Armaturenbrett R	painel inst LD	tablero inst LD
20	[1]1936740	1	Inst panel LH	tableau de bord CG	Armaturenbrett L	painel inst LE	tablero inst LI
21	[1]1936741	1	Inst panel	tableau de bord	Instrumentenbrett	painel de instrumentos	panel instrumentos
22	[1]1936739	1	Inst panel RH	tableau de bord CD	Armaturenbrett R	painel inst LD	tablero inst LD

[1] □541E-101-CAC&➡, 543E-101-CAC&➡

665GM 541B-101-CAC➡541G-9999-CAC
665GMGR 543B-101-CAC➡543E-9999-CAC 558F-101-CAC➡558G-9999-CAC

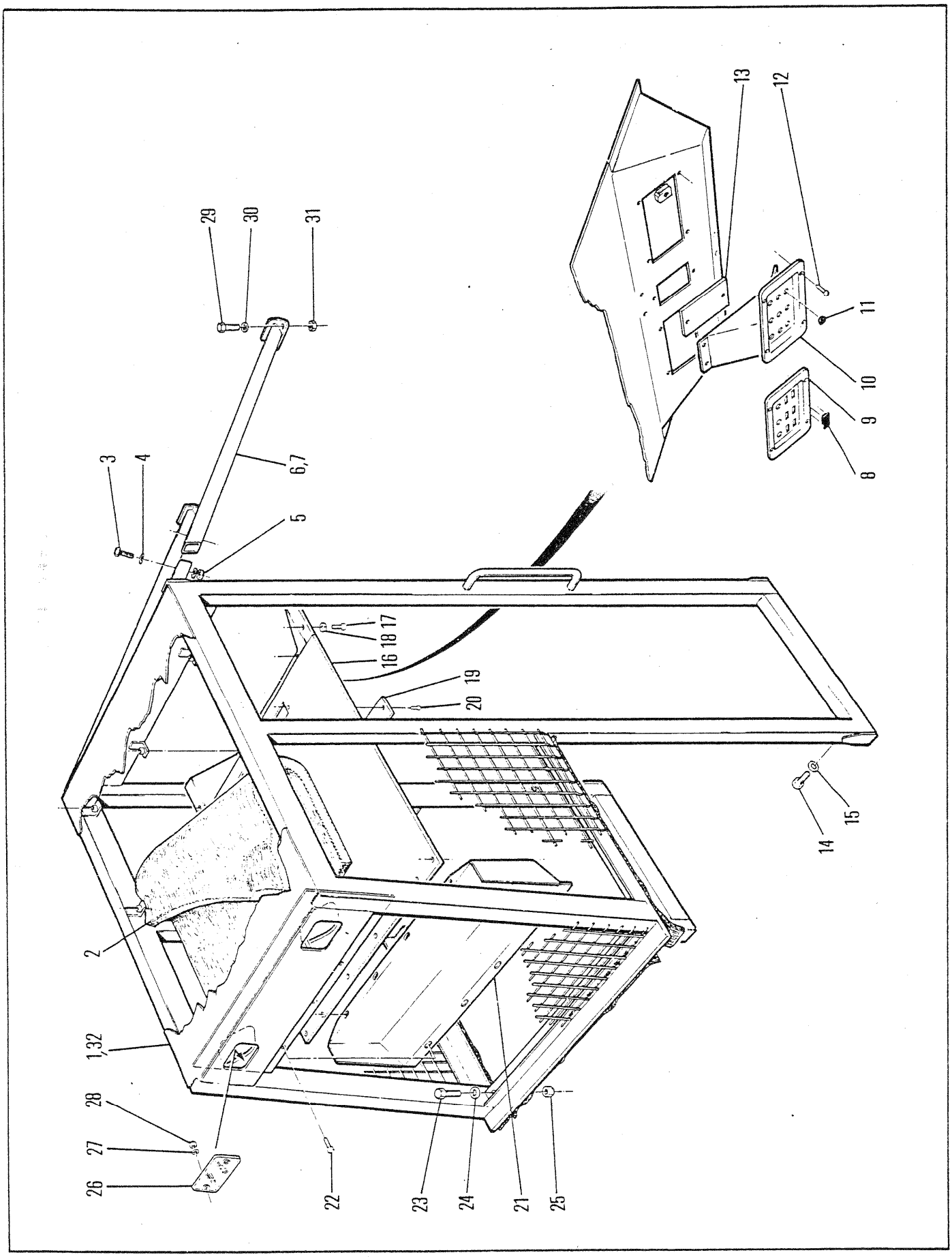
29
30
31
13
12
11
10
9
8
3
4
6,7
5
16
18
17
19
20
15
14
2
1,32
28
27
26
22
23
24
21
25

CANOPY
DAIS
SCHUTZDACH
DOSSEL
OSEL

No.	Part No.	Qty	Description	Description	Benennung	Descrição	Descripción
1	1934518	1	Canopy	dais	Schutzdach	dossel	dosel
2	1927953	1	Insulation	isolation	Isolierung	isolamento	aislación
3	17C001072	2	Bolt	boulon	Bolzen	parafuso	bulón
4	27E000010	4	Washer	rondelle	Scheibe	arruela	arandela
5	85D000010	2	Locknut	contre-écrou	Gegenmutter	contra porca	contratuerca
6	1930072	1	Leg assy RH	ens de jambage D	Stützengruppe R	conj de apoio LD	conj de patas LD
7	1930071	1	Leg assy LH	ens de jambage G	Stützengruppe L	conj de apoioLE	conj de patas LI
8	962929	6	Buttons	boutons	Knopf	botÃo	botÓn
9	1930285	1	Panel	panneau	Tafel	painel	panel
10	1930284	1	Panel	panneau	Tafel	painel	panel
11	962928	12	Buttons	boutons	Knopf	botÃo	botÓn
12	58G000812	15	Screw	vis	Schraube	parafuso	tornillo
13	1930286	1	Panel	panneau	Tafel	painel	panel
14	33C001020	8	Bolt	boulon	Bolzen	parafuso	bulón
15	27E000010	8	Washer	rondelle	Scheibe	arruela	arandela
16	1930282	1	Cover	couvercle	Deckel	tampa	tapa
17	33C000616	8	Bolt	boulon	Bolzen	parafuso	bulón
18	27E000006	8	Washer	rondelle	Scheibe	arruela	arandela
19	1931176	1	Plate	plaque	Platte	placa	placa
20	58G000812	3	Screw	vis	Schraube	parafuso	tornillo
21	1930283	1	Cover	couvercle	Deckel	tampa	tapa
22	58G000812	8	Screw	vis	Schraube	parafuso	tornillo
23	17C001032	2	Bolt	boulon	Bolzen	parafuso	bulón
24	27E000010	2	Washer	rondelle	Scheibe	arruela	arandela
25	85D000010	2	Nut	écrou	Mutter	porca	tuerca
26	1933584	2	Lens	lentil	Linse	lente	lente
27	2354558	4	Washer	rondelle	Scheibe	arruela	arandela
28	85D000006	4	Nut	écrou	Mutter	porca	tuerca
29	17C001020	4	Bolt	boulon	Bolzen	parafuso	bulón
30	27E000006	4	Washer	rondelle	Scheibe	arruela	arandela
31	85D000010	4	Locknut	contre-écrou	Gegenmutter	contra porca	contratuerca
32	⊠1931679	1	Canopy	dais	Schutzdach	dossel	dosel

665GM 541A-101-CAC → 541B-9999-CAC
665GMGR 543A-101-CAC → 543B-9999-CAC

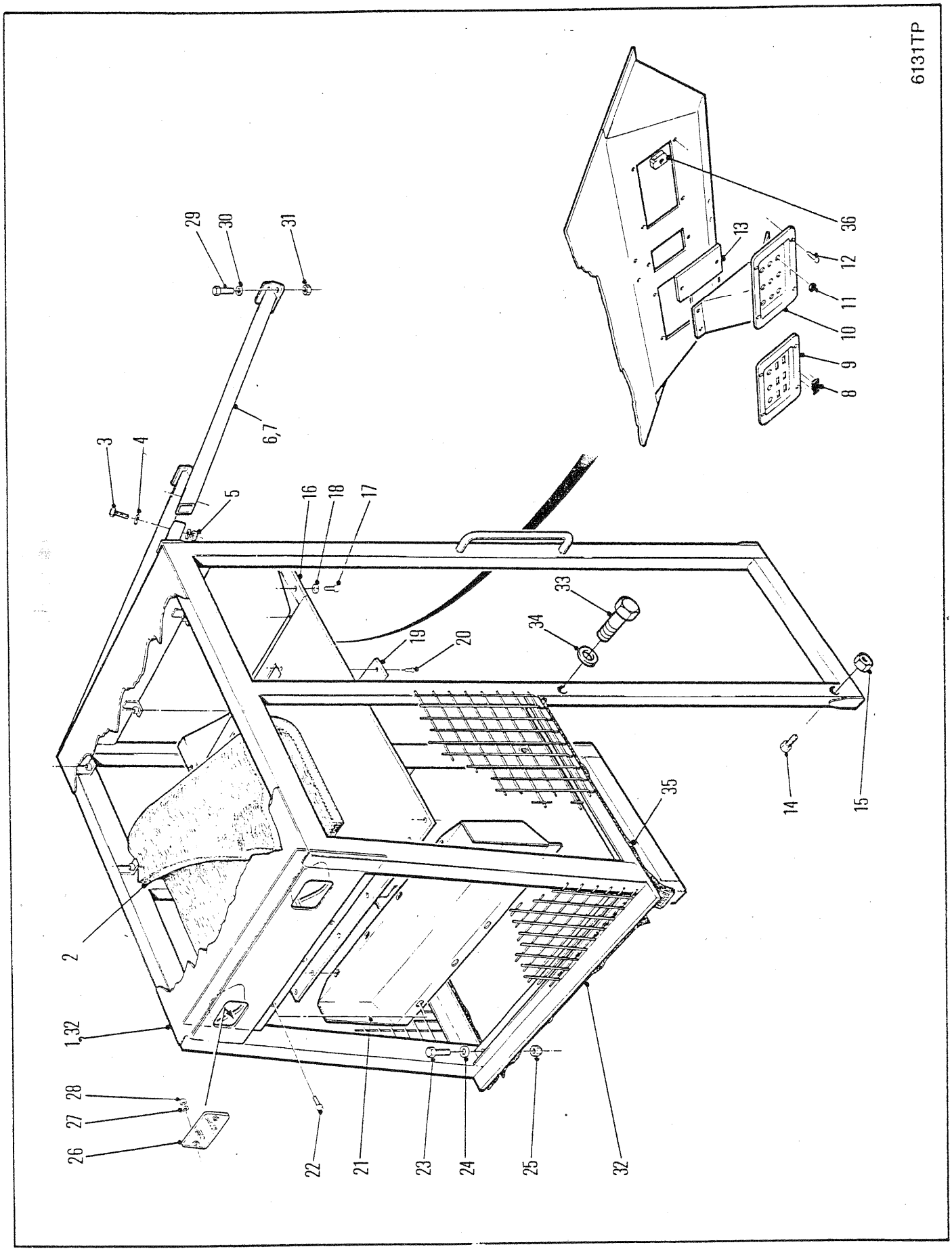
6131TP
29
30
31
3
4
6,7
5
16
18
17
33
34
19
20
36
13
12
11
10
9
8
2
1,32
28
27
26
22
21
23
24
25
32
35
14
15

CANOPY
DAIS
SCHUTZDACH
DOSSEL
OSEL

No.	Part No.	Qty	Description	Description	Benennung	Descrição	Descripción
1	1934518	1	Canopy	dais	Schutzdach	dossel	dosel
2	1927953	1	Insulation	isolation	Isolierung	isolamento	aislación
3	17C001064	2	Bolt	boulon	Bolzen	parafuso	bulón
4	27E000010	4	Washer	rondelle	Scheibe	arruela	arandela
5	85D000010	2	Locknut	contre-écrou	Gegenmutter	contra porca	contratuerca
6	1930071	1	Leg assy RH	ens de jambage D	Stützengruppe R	conj de apoio LD	conj de patas LD
7	1930072	1	Leg assy LH	ens de jambage G	Stützengruppe L	conj de apoioLE	conj de patas LI
8	962929	6	Buttons	boutons	Knopf	botÃo	botÓn
9	1930285	1	Panel	panneau	Tafel	painel	panel
10	1930284	1	Panel	panneau	Tafel	painel	panel
11	962928	12	Buttons	boutons	Knopf	botÃo	botÓn
12	84G001610	15	Screw	vis	Schraube	parafuso	tornillo
13	1930286	1	Panel	panneau	Tafel	painel	panel
14	73G001040	2	Bolt	boulon	Bolzen	parafuso	bulón
15	85D000010	2	Nut	écrou	Mutter	porca	tuerca
16	1930282	1	Cover	couvercle	Deckel	tampa	tapa
17	17C000616	8	Bolt	boulon	Bolzen	parafuso	bulón
18	27E000006	8	Washer	rondelle	Scheibe	arruela	arandela
19	1931176	1	Cover	couvercle	Deckel	tampa	tapa
20	84G001610	3	Screw	vis	Schraube	parafuso	tornillo
21	1930283	1	Cover	couvercle	Deckel	tampa	tapa
22	84G001610	8	Screw	vis	Schraube	parafuso	tornillo
23	17C001032	2	Bolt	boulon	Bolzen	parafuso	bulón
24	27E000010	2	Washer	rondelle	Scheibe	arruela	arandela
25	85D000010	2	Locknut	contre-écrou	Gegenmutter	contra porca	contratuerca
26	1933584	2	Lens	lentil	Linse	lente	lente
27	2354558	4	Washer	rondelle	Scheibe	arruela	arandela
28	85D000008	4	Nut	écrou	Mutter	porca	tuerca
29	17C001024	4	Bolt	boulon	Bolzen	parafuso	bulón
30	27E000010	4	Washer	rondelle	Scheibe	arruela	arandela
31	85D000010	2	Locknut	contre-écrou	Gegenmutter	contra porca	contratuerca
32	1933436	1	Seal	joint étanchéité	Dichtung	vedador	sello
33	17C001020	6	Bolt	boulon	Bolzen	parafuso	bulón
34	27E000010	6	Washer	rondelle	Scheibe	arruela	arandela
35	1933437	1	Seal	joint étanchéité	Dichtung	vedador	sello
36	1937570	8	Nut	écrou	Mutter	porca	tuerca

665GM 541C-101-CAC → 541D-9999-CAC
665GMGR 543C-101-CAC → 543D-9999-CAC

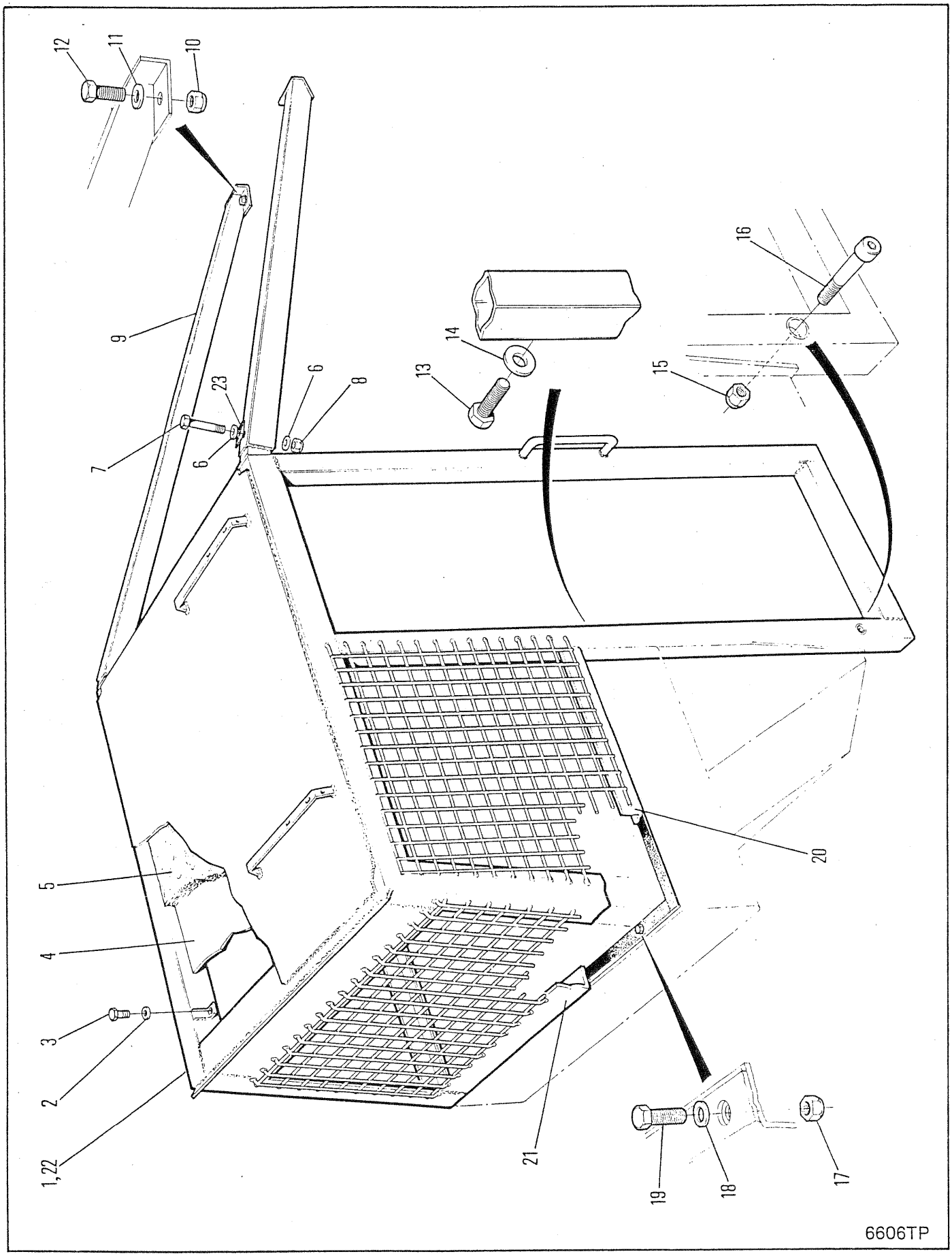
12
11
10
9
23
6
8
7
6
13
14
15
16
5
4
3
2
1,22
21
20
19
18
17
6606TP

CANOPY
DAIS
SCHUTZDACH
DOSSEL
OSEL

No.	Part No.	Qty	Description	Description	Benennung	Descrição	Descripción
1	**1936519**	1	Canopy	dais	Schutzdach	dossel	dosel
2	**27E000006**	6	Washer	rondelle	Scheibe	arruela	arandela
3	**17C000616**	6	Bolt	boulon	Bolzen	parafuso	bulón
4	**1936539**	1	Cover	couvercle	Deckel	tampa	tapa
5	**1927953**	1	Insulation	isolation	Isolierung	isolamento	aislación
6	**27E000010**	4	Washer	rondelle	Scheibe	arruela	arandela
7	**17C001064**	2	Bolt	boulon	Bolzen	parafuso	bulón
8	**85D000010**	2	Locknut	contre-écrou	Gegenmutter	contra porca	contratuerca
9	**1935841**	2	Leg assy	ens de jambage	Stützengruppe	conj de apoio	conj de patas
10	**85D000010**	4	Locknut	contre-écrou	Gegenmutter	contra porca	contratuerca
11	**27E000010**	4	Washer	rondelle	Scheibe	arruela	arandela
12	**17C001024**	4	Bolt	boulon	Bolzen	parafuso	bulón
13	**17C001020**	6	Bolt	boulon	Bolzen	parafuso	bulón
14	**27E000010**	6	Washer	rondelle	Scheibe	arruela	arandela
15	**85D000010**	2	Locknut	contre-écrou	Gegenmutter	contra porca	contratuerca
16	**73G001040**	2	Bolt	boulon	Bolzen	parafuso	bulón
17	**85D000010**	2	Locknut	contre-écrou	Gegenmutter	contra porca	contratuerca
18	**27E000010**	2	Washer	rondelle	Scheibe	arruela	arandela
19	**17C001032**	2	Bolt	boulon	Bolzen	parafuso	bulón
20	**1933437**	2	Seal	joint étanchéité	Dichtung	vedador	sello
21	**1933436**	1	Seal	joint étanchéité	Dichtung	vedador	sello
22	[1]**1938055**	1	Canopy	dais	Schutzdach	dossel	dosel
23	**1938297**	2	Rubber	caoutchouc	Gummi	borracha	goma
24	[2]**1938072**	1	Canopy	dais	Schutzdach	dossel	dosel

[1] □ 541G-101-CAC&➡, 558G-101-CAC&➡

[2] □554G-101-CAC&➡, 553G-101-CAC&➡

665GM 541E-101-CAC➡541G-9999-CAC
665GMGR 543E-101-CAC➡543E-9999-CAC 558F-101-CAC➡558G-9999-CAC

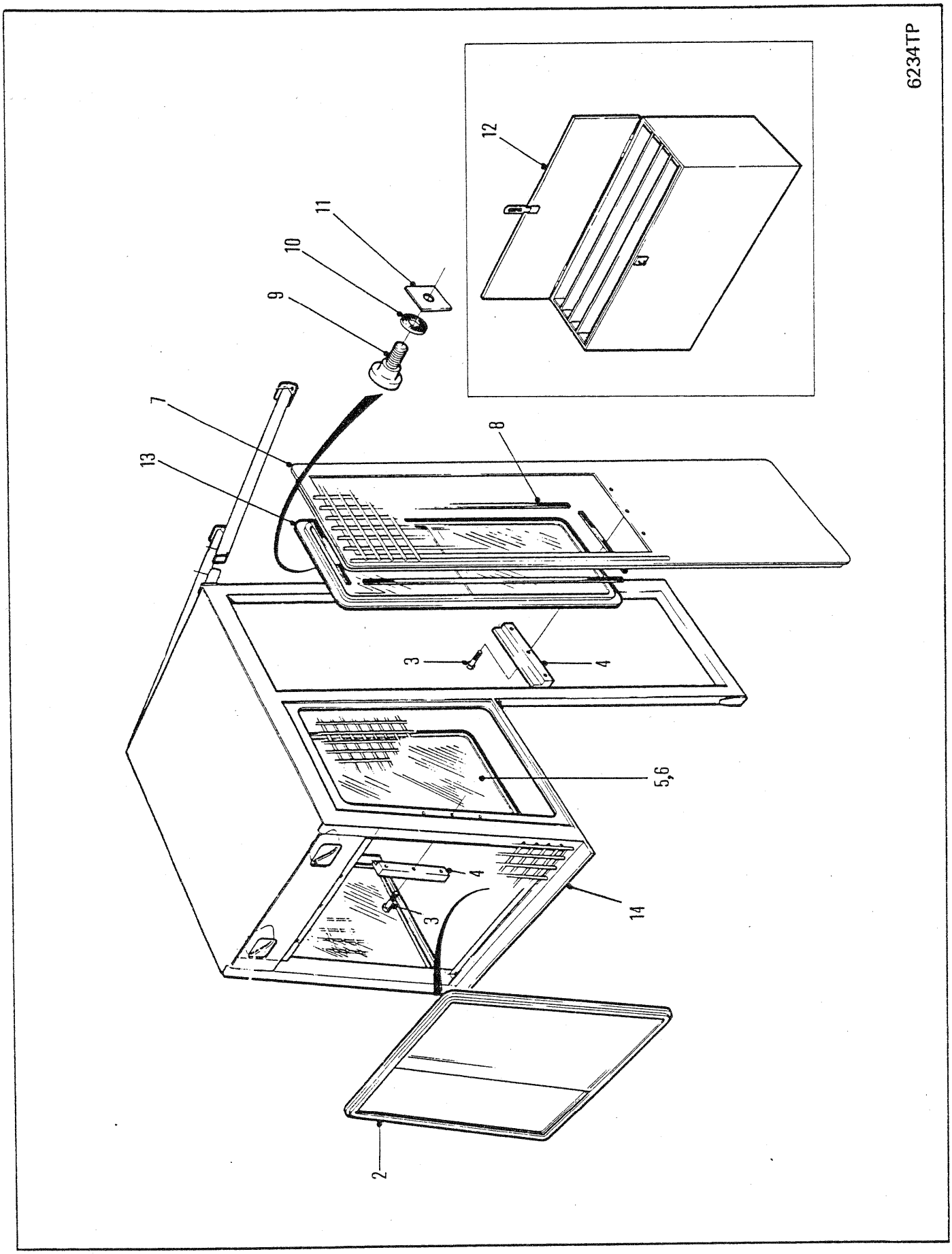
6234TP
12
11
10
9
7
13
8
3
4
5,6
4
3
14
2

ENCLOSED CAB ⊠
CABINE FERMÉE ⊠
GESCHLOSSENE KABINE ⊠
CABINA FECHADE ⊠
ABINA ENCERRADA ⊠

No.	Part No.	Qty	Description	Description	Benennung	Descrição	Descripción
1	[1]1931884	1	Window assy	ens fenêtres	Fensteraggreg	conjunto janela	conjunto de ventana
2	1931419	1	Window rear	fenêtre AR	Fenster H	janela TR	ventana TR
3	84G001916	25	Screw	vis	Schraube	parafuso	tornillo
4	1931382	4	Bar	barre	Stange	barra	barra
5	1931646	1	Window assy RH	fenêtre ens CD	Fenster vollst R	janela conj LD	ventana conj LD
6	1931647	1	Window assy LH	fenêtre ens CG	Fenster vollst L	janela conj LE	ventana conj LI
7	○---------	2	Door	porte	Tür	porta	puerta
8	●1901632	-	Weatherstrip	calfatage	Zugluftabschliesser	tira vedadora	calafate ventana
9	1931568	4	Knob	bouton	Knopf	manípula	botón
10	1931383	4	Washer	rondelle	Scheibe	arruela	arandela
11	1931384	4	Flat	méplat	Fläche	bloco plano	planchuela
12	1931865	1	Box	bote	Kasten	caixa	caja
13	1931613	2	Window assy	ens fenêtres	Fensteraggreg	conjunto janela	conjunto de ventana
14	⊠1934516	1	Canopy	dais	Schutzdach	dossel	dosel

[1] Inc. 2, 5, 6, 12 & 13

665GM 541A-101-CAC→541G-9999-CAC
665GMGR 543A-101-CAC→543E-9999-CAC 558F-101-CAC→558G-9999-CAC

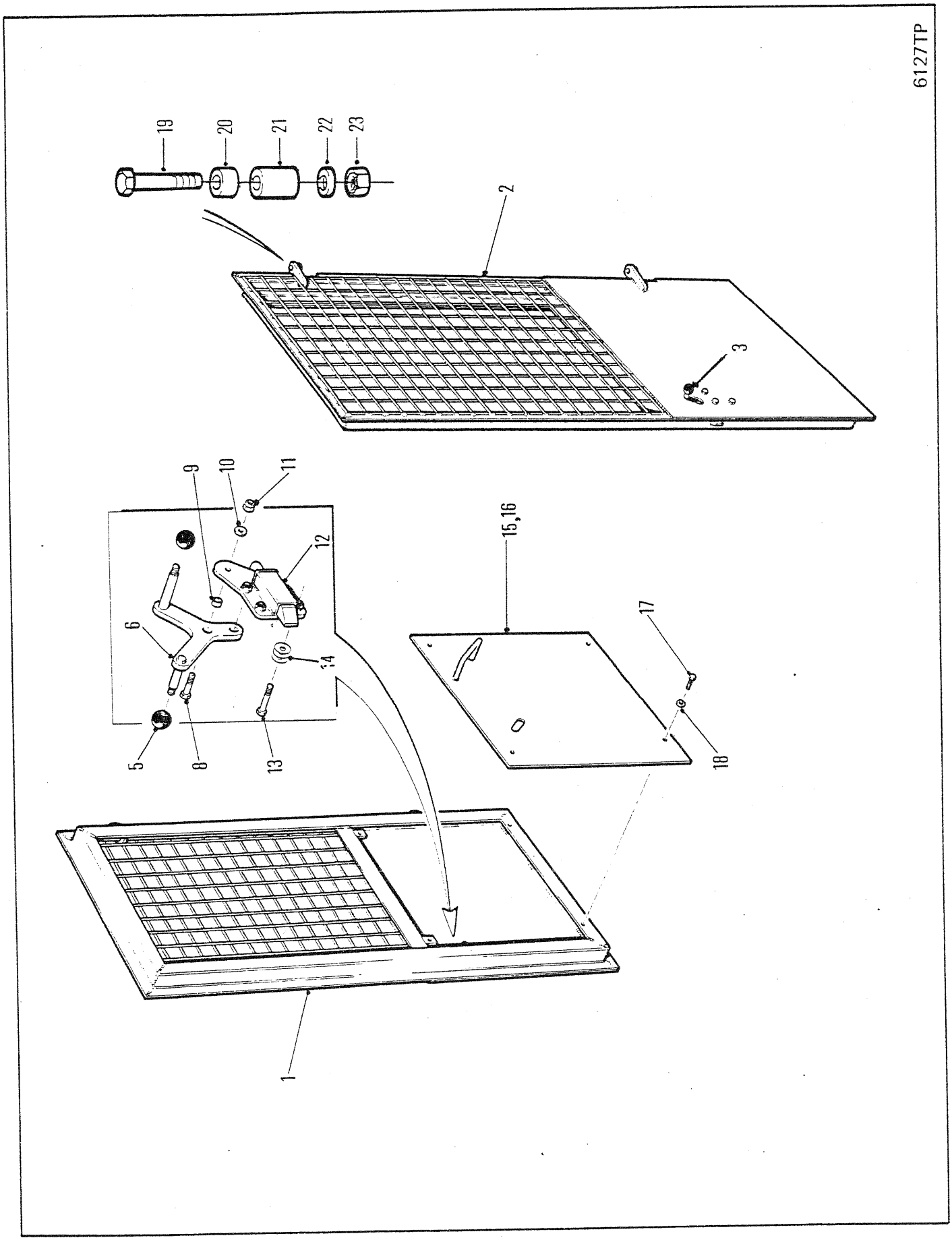
6127TP
19
20
21
22
23
2
3
9
10
11
12
6
14
5
8
13
15,16
17
18
1

DOOR ASSEMBLY ⊠
ENSEMBLE PORTE ⊠
TÜR VOLLSTÄNDIG ⊠
CONJUNTO DA PORTA ⊠
CONJUNTO DE PUERTA ⊠

No.	Part No.	Qty	Description	Description	Benennung	Descrição	Descripción
1	1933369	1	Door assy RH	porte ens CD	Tür vollst R	porta conj LD	puerta conj LD
2	1933370	1	Door assy LH	porte ens cg	Tür vollst L	porta conj le	puerta conj li
3	[1]1929469	1	Latch assy RH	loquet ens CD	Verschluss vollst R	trinco conj LD	cerrojo conj LD
4	[1]†1929470	1	Latch assy LH	loquet ens CG	Verschluss vollst L	trinco conj LE	cerrojo conj LI
5	565389	4	Knob	bouton	Knopf	manípula	botón
6	1929471	1	Lever assy RH	levier ens D	Hebel vollst R	alavanca conj LD	palanca conj LD
7	†1929472	1	Lever assy LH	levier ens G	Hebel vollst L	alavanca conj LE	palanca conj LI
8	17C000624	2	Bolt	boulon	Bolzen	parafuso	bulón
9	1929840	2	Spacer	entretoise	Distanzteil	espaçador	espaciador
10	27E000006	2	Washer	rondelle	Scheibe	arruela	arandela
11	85D000006	2	Nut	écrou	Mutter	porca	tuerca
12	1929477	2	Striker assy	ens arrêt-serrure	Schloss-Sperre vollst	cj batente da fechadura	cj batiente cerradura
13	17C000628	6	Bolt	boulon	Bolzen	parafuso	bulón
14	763810	12	Shim	cale	Beilage	calço	planchita
15	1929933	1	Panel assy RH	panneau ens D	Tafel vollst R	painel conj LD	panel conj LD
16	1929926	1	Panel assy LH	panneau ens G	Tafel vollst L	painel conj LE	panel conj LI
17	33C000612	8	Bolt	boulon	Bolzen	parafuso	bulón
18	27E000006	8	Washer	rondelle	Scheibe	arruela	arandela
19	18C000864	4	Bolt	boulon	Bolzen	parafuso	bulón
20	791585	4	Spacer	entretoise	Distanzteil	espaçador	espaciador
21	1929516	4	Block	bloc	Block	bloco	bloque
22	27E000008	8	Washer	rondelle	Scheibe	arruela	arandela
23	86D000008	4	Nut	écrou	Mutter	porca	tuerca

[1] Inc 5, 6 & 8➡13

665GM 541A-101-CAC➡541G-9999-CAC
665GMGR 543A-101-CAC➡543E-9999-CAC 558F-101-CAC➡558G-9999-CAC

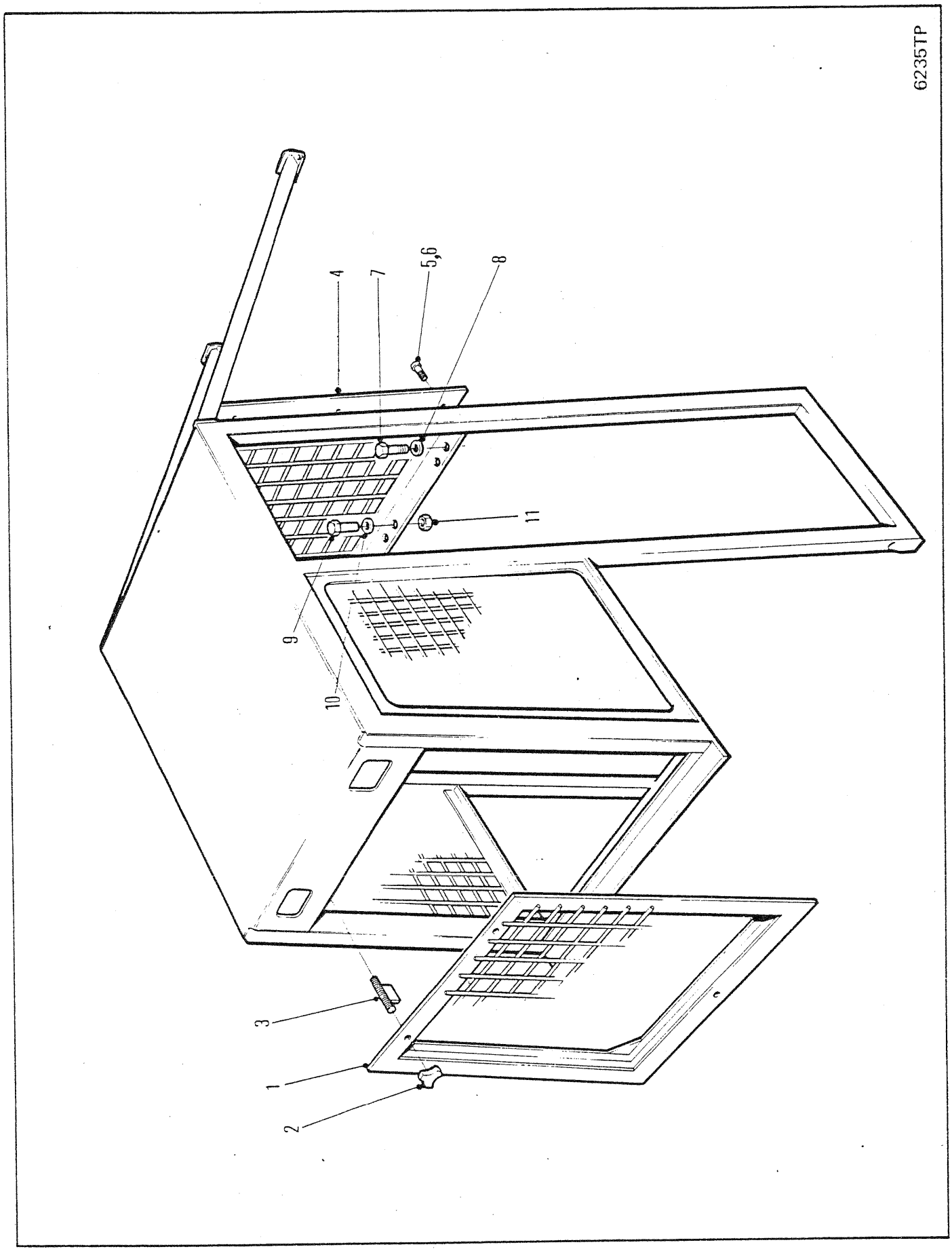
6235TP
4
7
5,6
8
11
9
10
3
1
2

SCREEN INSTALLATION ⊠
MISE EN PLACE ECRAN ⊠
SIEB EINBAU ⊠
TELA DE INSTALAÇÃO ⊠
INSTALACION REJILLA ⊠

No.	Part No.	Qty	Description	Description	Benennung	Descrição	Descripción
1	**1931409**	1	Screen	crible	Sieb	tela	tamiz
2	**1931434**	3	Knob	bouton	Knopf	manípula	botón
3	**1931433**	3	Rod	tige	Stange	varão	varilla
4	**1931676**	1	Screen	crible	Sieb	tela	tamiz
5	**1929486**	6	Nut	écrou	Mutter	porca	tuerca
6	**33C000616**	10	Bolt	boulon	Bolzen	parafuso	bulón
7	**33C000620**	2	Bolt	boulon	Bolzen	parafuso	bulón
8	**27E000006**	2	Flatwasher	rondelle plate	Unterlegscheibe	arruela chata	arandela plana
9	**17C000620**	2	Bolt	boulon	Bolzen	parafuso	bulón
10	**27E000006**	2	Flatwasher	rondelle plate	Unterlegscheibe	arruela chata	arandela plana
11	**59D000006**	2	Nut	écrou	Mutter	porca	tuerca

665GM 541A-101-CAC ➡ 541G-9999-CAC
665GMGR 543A-101-CAC ➡ 543E-9999-CAC 558F-101-CAC ➡ 558G-9999-CAC

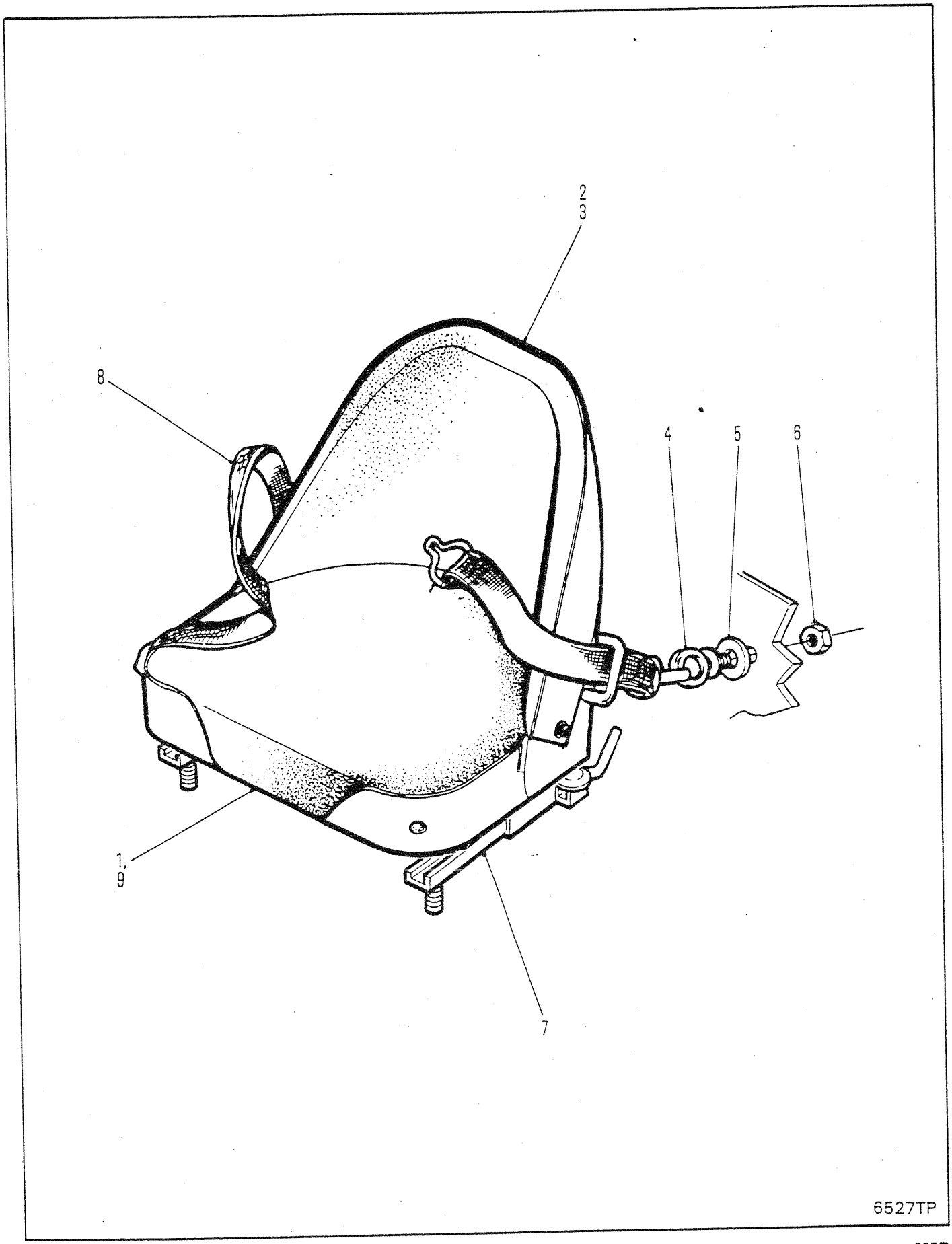
2
3
8
4
5
6
1,
9
7
6527TP

SEAT ASSEMBLY
SIÈGE, ENSEMBLE
SITZ VOLLSTÄNDIG
ASSENTO, CONJUNTO
SIENTO, CONJUNTO

No.	Part No.	Qty	Description	Description	Benennung	Descrição	Descripción
A	[1,3]1930624	1	Seat assy	siège ens	Sitz vollst	assento conj	asiento conj
1	1992285	1	Cover seat	Converture de siège	Sitzdecke	Assento de cobertura	Cubierta para asiento
2	1992293	1	Cushion back	coussin dossier	Rückkissen	almofada espalda	cojin espaldar
3	1992196	1	Cover back	couvercle arrière	Deckel, hinten	tampa traseira	tapa trasera
4	2522745	2	Bolt	boulon	Bolzen	parafuso	bulón
5	2522744	2	Washer	rondelle	Scheibe	arruela	arandela
6	60D000007	2	Nut	écrou	Mutter	porca	tuerca
7	1992231	1	Sliding track	roulement coulissant	Schiebspur	trilho corrediço	carril corredizo
8	2522107	1	Seat belt	courroie du siège	Sicherheitsgurt	cinto de segurança	cint seguridad
9	[2]1992195	1	Cushion seat	coussin siege	Sitzkissen	almofada assento	cojin asiento

[1] Inc 1→3,7 & 9

[2] Cushion Seat with cover
[2] Coussin siège avec couverture
[2] Sitzkissen mit Decke
[2] Assento de almofada com cobertura
[2] Cojín para el asiento con cubierta

[3] Ref RSG 334. Old style Seat Assembly 1922130 & 1930624 is no longer available. For service replacement, order 1935739 Seat Assembly. Ref F2 40300.
[3] Réf RSG 334. L'ancien ensemble siège 1922130 & 1930624 n'est plus disponible. Pour le remplacement, commandez l'ensemble siège 1935739. Groupe de réf F2 40300
[3] Ref RSG 334. Die alten Sitze 1922130 & 1930624 sind nicht mehr erhältlich. Zum Ersatz bestelle man Sitze 1935739. Referenzgruppe F2 40300.
[3] Ref RSG 334. O estilo antigo do conjunto do assento 1922130 & 1930624 não mais está disponível. Para reposição solicite o conjunto do assento 1935739. Grupode referencia F2 40300.
[3] Ref RSG 334. Del conjunto do asiento 1922130 & 1930624 de estilo antiguo no se produce más. Para su reemplazo ordene el conjunto de asiento 1935739. Referirse a Grupo F2 40300.

665GM 541A-101-CAC→541C-219-CAC
665GMGR 543A-101-CAC→543C-513-CAC

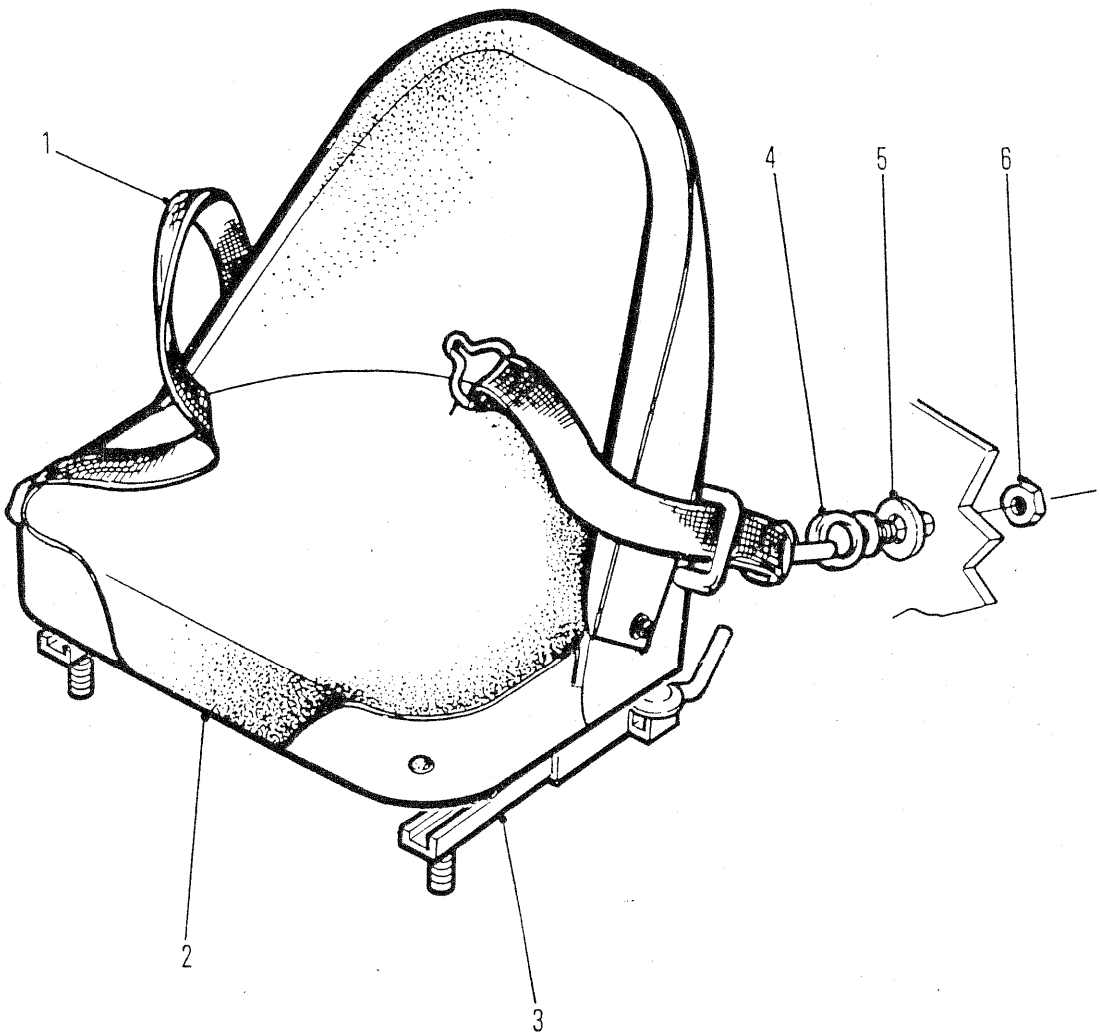

6527TP

SEAT ASSEMBLY
SIÈGE, ENSEMBLE
SITZ VOLLSTÄNDIG
ASSENTO, CONJUNTO
SIENTO, CONJUNTO

No.	Part No.	Qty	Description	Description	Benennung	Descrição	Descripción
A	1938926	1	Seat assy	siège ens	Sitz vollst	assento conj	asiento conj
1	2522107	1	Belt	courroie	Riemen	correia	correa
2	1992591	1	Seat cushion	amortisseur de siège	Sitzkissen	almofada do assento	cojín para el asiento
3	1992592	1	Sliding track	roulement coulissant	Schiebspur	trilho corrediço	carril corredizo
4	2522745	2	Bolt	boulon	Bolzen	parafuso	bulón
5	2522744	2	Washer	rondelle	Scheibe	arruela	arandela
6	86D000007	2	Nut	écrou	Mutter	porca	tuerca

665GM 541C-202-CAC ➡ 541G-9999-CAC 543C-514-CAC ➡ 543E-9999-CAC
665GMGR 558F-101-CAC ➡ 558G-9999-CAC

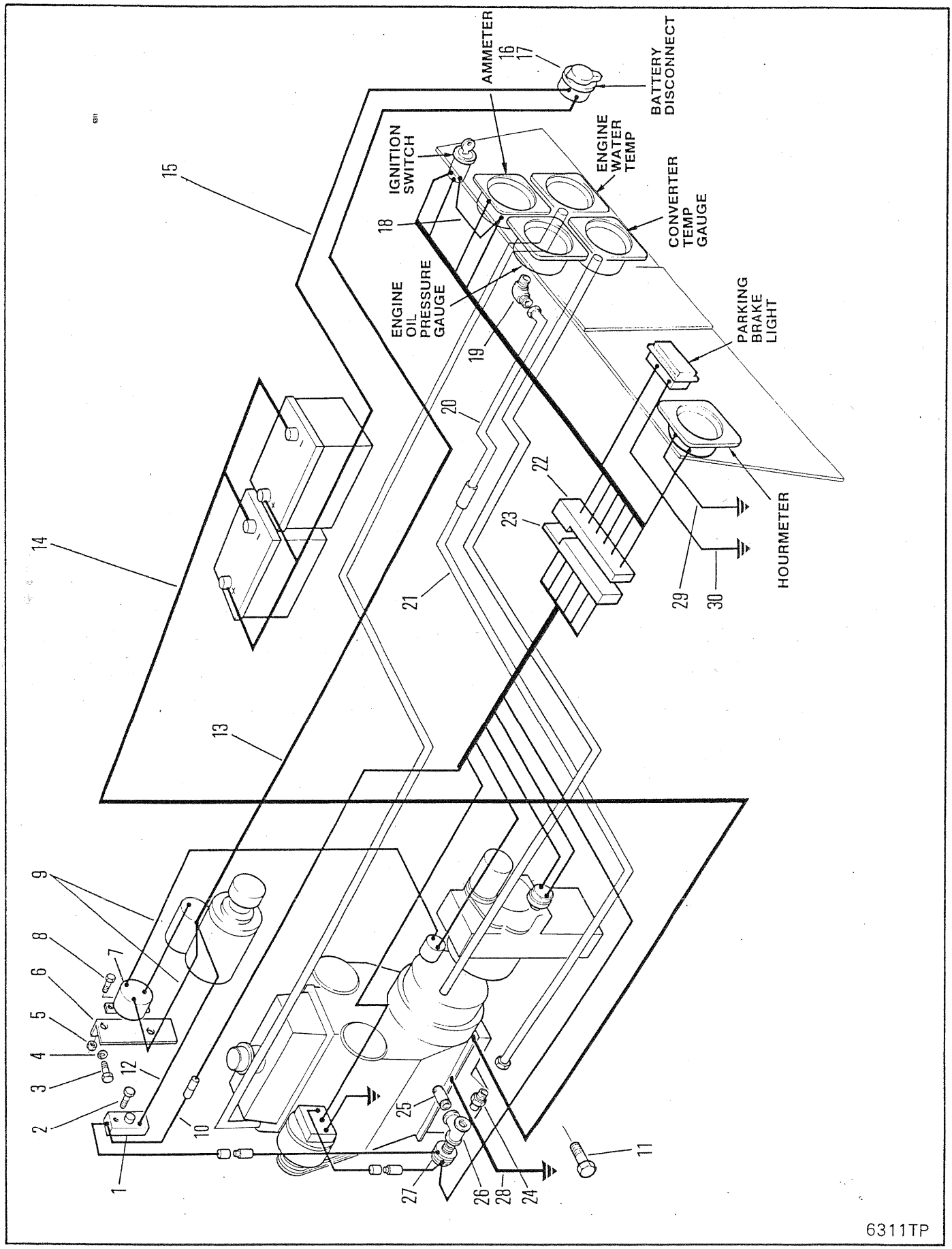
AMMETER
16
17
BATTERY DISCONNECT
IGNITION SWITCH
ENGINE WATER TEMP
CONVERTER TEMP GAUGE
15
18
ENGINE OIL PRESSURE GAUGE
19
PARKING BRAKE LIGHT
20
22
23
HOURMETER
14
21
29
30
13
9
8
7
6
5
4
3
12
2
1
10
25
27
26
28
24
11
6311TP

ELECTRICAL SYSTEM
SYSTÈME ELECTRIQUE
ELEKTRISCHE ANLAGE
SISTÈMA ELECTRICO
ISTEMA ELECTRICO

No.	Part No.	Qty	Description	Description	Benennung	Descrição	Descripción
1	**1902275**	1	Circuit breaker	disjoncteur	Sicherungsautomat	disjuntor	cortacircuitos
2	**85G000816**	2	Bolt	boulon	Bolzen	parafuso	bulón
3	**17C000616**	2	Bolt	boulon	Bolzen	parafuso	bulón
4	**27E000006**	2	Washer	rondelle	Scheibe	arruela	arandela
5	**59D000004**	2	Nut	écrou	Mutter	porca	tuerca
6	**1928436**	1	Bracket	support	Winkel	grampo	grampa
7	**551530**	1	Switch	interrupteur	Schalter	interruptor	interruptor
8	**17C000412**	2	Bolt	boulon	Bolzen	parafuso	bulón
9	**1530361**	1	Wire assy	fil ens	Draht Ens	fio conj	cable conj
10	**1929403**	1	Wire assy	fil ens	Draht Ens	fio conj	cable conj
11	**34C000616**	1	Bolt	boulon	Bolzen	parafuso	bulón
12	**1928440**	1	Wire assy	fil ens	Draht Ens	fio conj	cable conj
13	**1933107**	1	Cable	câble	Kabel	cabo	cable
14	**1928433**	1	Cable	câble	Kabel	cabo	cable
15	**1928432**	1	Cable	câble	Kabel	cabo	cable
16	**1933179**	1	Switch	interrupteur	Schalter	interruptor	interruptor
17	**†1901749**	1	Face plate	plaque desurface	frontplatte	chapa da sup	placa de frente
18	**1928439**	1	Wire assy	fil ens	Draht Ens	fio conj	cable conj
19	**85F000003**	1	Elbow	coude	Winkelrohr	cotovêlo	codo
20	**1513819**	1	Hose	tuyau flexible	Schlauch	mangueira	manguera
21	**1906824**	1	Hose	tuyau flexible	Schlauch	mangueira	manguera
22	**1932336**	1	Wire harness	harnais fils	Kabelbaum	chicote fiação	mazo de cables
23	**1932337**	1	Wire harness	harnais fils	Kabelbaum	chicote fiação	mazo de cables
24	**89F000003**	1	Connector	raccord	Verbindungsstück	ligador	conector
25	**5K000108**	1	Nipple	raccord	Nippel	niple	niple
26	**18F000001**	1	Tee	raccord T	T-Verbindungsstück	te	te
27	**636260**	1	Switch	interrupteur	Schalter	interruptor	interruptor
28	**1906804**	1	Ground wire	fil de terre	Massedraht	fio de terra	cable de tierra
29	**1932338**	1	Wire assy	fil ens	Draht Ens	fio conj	cable conj
30	**1932339**	1	Wire assy	fil ens	Draht Ens	fio conj	cable conj

665GM 541B-101-CAC → 541B-9999-CAC
665GMGR 543B-101-CAC → 543B-9999-CAC

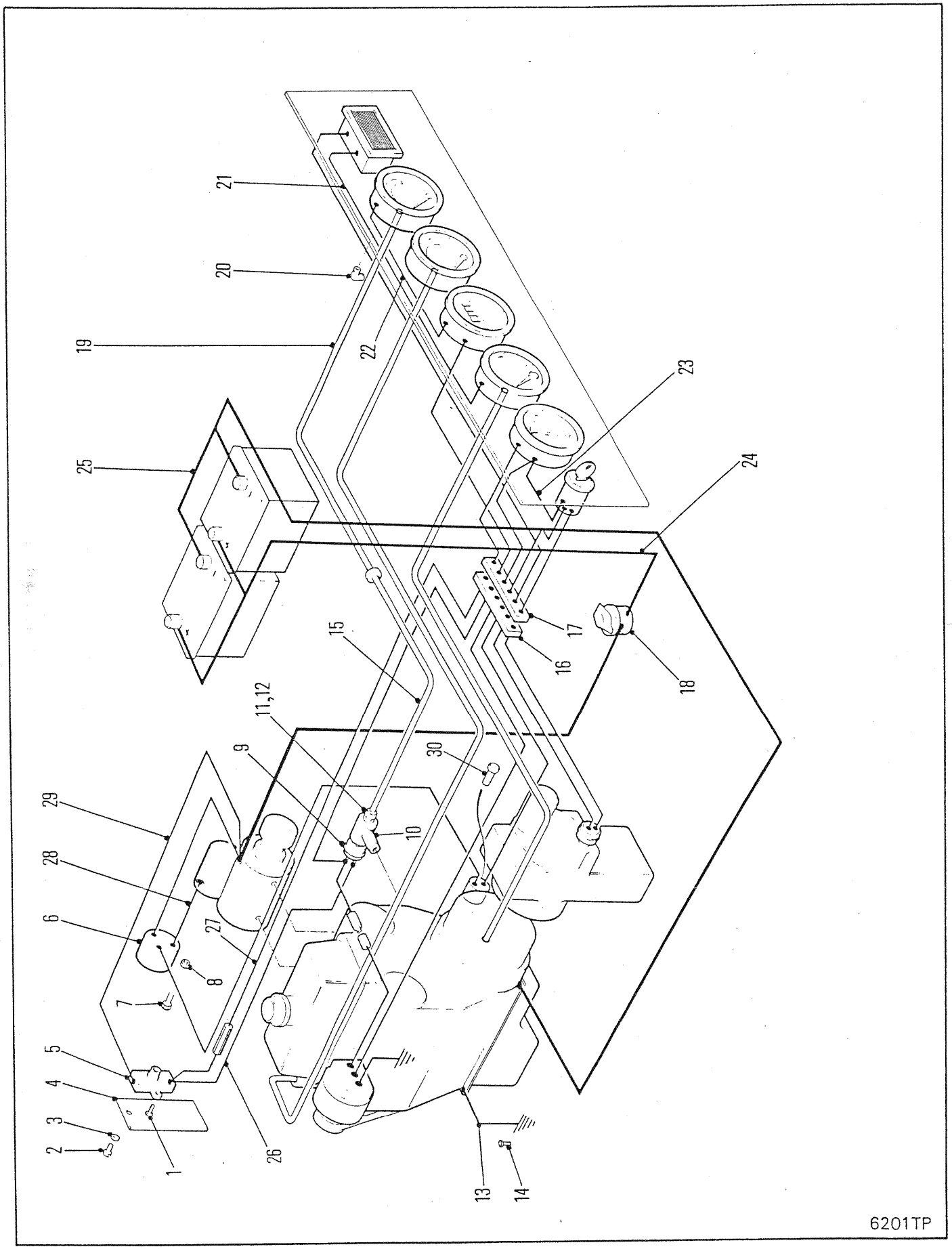
1
2
3
4
5
6
7
8
9
10
11,12
13
14
15
16
17
18
19
20
21
22
23
24
25
26
27
28
29
30
6201TP

ELECTRICAL SYSTEM
SYSTÈME ELECTRIQUE
ELEKTRISSCHE ANLAGE
SISTÈMA ELECTRICO
STEMA ELÉTRICO

No.	Part No.	Qty	Description	Description	Benennung	Descrição	Descripción
1	85G000816	2	Bolt	boulon	Bolzen	parafuso	bulón
2	17G000412	2	Bolt	boulon	Bolzen	parafuso	bulón
3	27E000006	2	Washer	rondelle	Scheibe	arruela	arandela
4	1928436	1	Bracket	support	Winkel	grampo	grampa
5	1902275	1	Circuit breaker	disjoncteur	Sicherungsautomat	disjuntor	cortacircuitos
6	551530	1	Switch	interrupteur	Schalter	interruptor	interruptor
7	17C000412	2	Bolt	boulon	Bolzen	parafuso	bulón
8	59D000004	2	Nut	écrou	Mutter	porca	tuerca
9	636260	1	Switch	interrupteur	Schalter	interruptor	interruptor
10	18F000001	1	Tee	raccord T	T-Verbindungsstück	te	te
11	89F000003	1	Connector	raccord	Verbindungsstück	ligador	conector
12	5K000108	1	Nipple	raccord	Nippel	niple	niple
13	1906804	1	Cable	câble	Kabel	cabo	cable
14	34C000616	1	Bolt	boulon	Bolzen	parafuso	bulón
15	1513819	1	Hose	tuyau flexible	Schlauch	mangueira	manguera
16	1928434	1	Wire harness	harnais fils	Kabelbaum	chicote fiação	mazo de cables
17	1928435	1	Wire harness	harnais fils	Kabelbaum	chicote fiação	mazo de cables
18	1920612	1	Switch	interrupteur	Schalter	interruptor	interruptor
19	1906824	1	Hose	tuyau flexible	Schlauch	mangueira	manguera
20	85F000003	1	Elbow	coude	Winkelrohr	cotovêlo	codo
21	1928441	1	Wire assy	fil ens	Draht Ens	fio conj	cable conj
22	1931169	1	Wire assy	fil ens	Draht Ens	fio conj	cable conj
23	1928439	1	Wire assy	fil ens	Draht Ens	fio conj	cable conj
24	1928432	1	Cable	câble	Kabel	cabo	cable
25	1928433	1	Cable	câble	Kabel	cabo	cable
26	1928437	1	Wire assy	fil ens	Draht Ens	fio conj	cable conj
27	1929403	1	Wire assy	fil ens	Draht Ens	fio conj	cable conj
28	1530361	1	Wire harness	harnais fils	Kabelbaum	chicote fiação	mazo de cables
29	1928440	1	Wire assy	fil ens	Draht Ens	fio conj	cable conj
30	85G000804	2	Screw	vis	Schraube	parafuso	tornillo

665GM 541A-101-CAC → 541A-9999-CAC
665GMGR 543A-101-CAC → 543A-9999-CAC

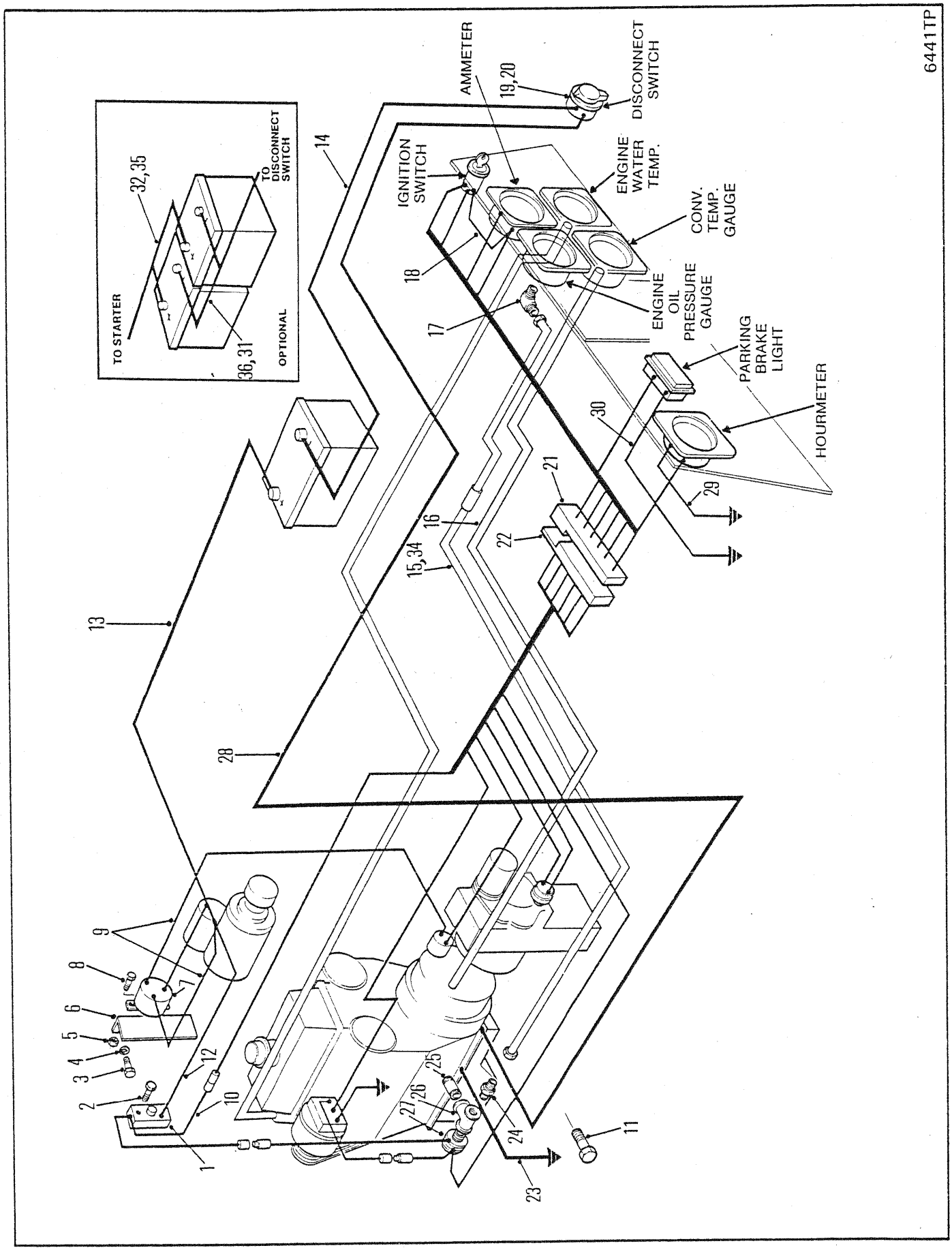
6441TP
TO STARTER
32,35
TO DISCONNECT SWITCH
36,31
OPTIONAL
AMMETER
19,20
DISCONNECT SWITCH
IGNITION SWITCH
ENGINE WATER TEMP.
CONV. TEMP. GAUGE
ENGINE OIL PRESSURE GAUGE
PARKING BRAKE LIGHT
HOURMETER
1
2
3
4
5
6
7
8
9
10
11
12
13
14
15,34
16
17
18
21
22
23
24
25
26
27
28
29
30

ELECTRICAL SYSTEM
SYSTÈME ELECTRIQUE
ELEKTRISCHE ANLAGE
SISTÈMA ELECTRICO
STEMA ELECTRICO

No.	Part No.	Qty	Description	Description	Benennung	Descrição	Descripción
1	1902275	1	Circuit breaker	disjoncteur	Sicherungsautomat	disjuntor	cortacircuitos
2	85G000816	2	Bolt	boulon	Bolzen	parafuso	bulón
3	17C000616	2	Bolt	boulon	Bolzen	parafuso	bulón
4	27E000006	2	Washer	rondelle	Scheibe	arruela	arandela
5	85D000004	1	Nut	écrou	Mutter	porca	tuerca
6	1932425	1	Bracket	support	Winkel	grampo	grampa
7	551530	1	Switch	interrupteur	Schalter	interruptor	interruptor
8	17C000412	2	Bolt	boulon	Bolzen	parafuso	bulón
9	1530361	1	Wire harness	harnais fils	Kabelbaum	chicote fiação	mazo de cables
10	1929403	1	Wire	fil	Draht	fio	cable
11	34C000616	1	Bolt	boulon	Bolzen	parafuso	bulón
12	1928440	1	Wire assy	fil ens	Draht Ens	fio conj	cable conj
13	1933603	1	Cable	câble	Kabel	cabo	cable
14	1933602	1	Cable	câble	Kabel	cabo	cable
15	1906824	1	Hose	tuyau flexible	Schlauch	mangueira	manguera
16	1513819	1	Hose	tuyau flexible	Schlauch	mangueira	manguera
17	85F000003	1	Elbow	coude	Winkelrohr	cotovêlo	codo
18	1928439	1	Wire	fil	Draht	fio	cable
19	1933179	1	Switch	interrupteur	Schalter	interruptor	interruptor
20	1901749	1	Plate	plaque	Platte	placa	placa
21	1932336	1	Wire harness	harnais fils	Kabelbaum	chicote fiação	mazo de cables
22	1932337	1	Wire harness	harnais fils	Kabelbaum	chicote fiação	mazo de cables
23	1906804	1	Cable	câble	Kabel	cabo	cable
24	89F000003	1	Connector	raccord	Verbindungsstück	ligador	conector
25	5K0000108	1	Nipple	raccord	Nippel	niple	niple
26	18F000001	1	Tee	raccord T	T-Verbindungsstück	te	te
27	636260	1	Switch	interrupteur	Schalter	interruptor	interruptor
28	1933131	1	Cable	câble	Kabel	cabo	cable
[illegible]	1932338	1	Wire	fil	Draht	fio	cable
30	1932339	1	Wire	fil	Draht	fio	cable
31	☒1933099	1	Wire assy	fil ens	Draht Ens	fio conj	cable conj
32	☒1933100	1	Wire assy	fil ens	Draht Ens	fio conj	cable conj
33	☒†1933140	1	Guard	protecteur	Schutz	proteção	protector
34	[1]2500687	1	Hose	tuyau flexible	Schlauch	mangueira	manguera
35	[2]☒1934753	1	Cable	câble	Kabel	cabo	cable
36	[2]☒1936756	1	Cable	câble	Kabel	cabo	cable

[1] □541E-101-CAC&→, 543E-101-CAC&→

[2] ☒541D-101-CAC&→, 543D-101-CAC&→

665GM 541C-101-CAC→541G-9999-CAC
665GMGR 543C-101-CAC→543E-9999-CAC 558F-101-CAC→558G-9999-CAC

RANGER 665D

1,2 3

VME Group

4

WARNING

DISCONNECT STEERING FRAME LOCK BEFORE MOVING MACHINE

5

BLADE	STEER
LOWER / RAISE	LEFT RIGHT

6

7

FRONT & REAR FLOODS	HEATER / DOME LIGHT -RED / DOME LIGHT	FRONT WIPER & WASHER / DEFROST	HEATER / DOME LIGHTS	WIPER / DEFROSTER	REAR FLOODS / FRONT FLOODS
8	9	10	11	12	13

15

IMPORTANT

THIS MACHINE IS EQUIPPED EITHER WITH A TURBOCHARGER OR SPARK ARRESTOR ON THE EXHAUST SYSTEM IN ORDER TO COMPLY WITH U.S. FORESTRY SERVICE, CALIFORNIA AND OTHER STATE S LEGAL REQUIREMENTS FOR USE OF THIS MACHINE IN FLAMMABLE FOREST, BRUSH OR GRASS COVERED AREAS IF A SPARK ARRESTOR IS INSTALLED ON THIS MACHINE THE FAILURE TO MAINTAIN IT IN WORKING ORDER VIOLATES THE ABOVE MENTIONED LAWS AND REGULATIONS

16

WARNING

- NO ROOM FOR MAN IN THIS AREA WHEN MACHINE IS TURNING OR MOVING
- MAN IN THIS AREA NOT VISIBLE TO OPERATOR
- DO NOT STAND OR WORK IN THIS AREA WHEN ENGINE IS RUNNING
- USE STEERING FRAME LOCK WHEN SERVICING, LIFTING OR TRANSPORTING.

1936078

WARNING

DO NOT CONNECT JUMPER CABLES TO THE BATTERY TERMINALS.

USE SYSTEM VOLTAGE TO JUMP START.

CONNECT THE POSITIVE CABLE FIRST TO THE POSITIVE STARTER CABLE. CONNECT THE NEGATIVE CABLE TO THE MACHINE FRAME.

FAILURE TO FOLLOW THIS PROCEDURE COULD RESULT IN PERSONAL INJURY OR DAMAGE TO THE ELECTRICAL SYSTEM.

2567301

14

IGNITION

1931170

17

ARCH	GRAPPLE	ROTATE	WINCH
DOWN / UP	OPEN / CLOSED	RIGHT / LEFT	FREE / LOCK / IN

18

6381TP (1 of 2)

19

SECONDARY BRAKE
1932365

20

SHUT OFF
1924109

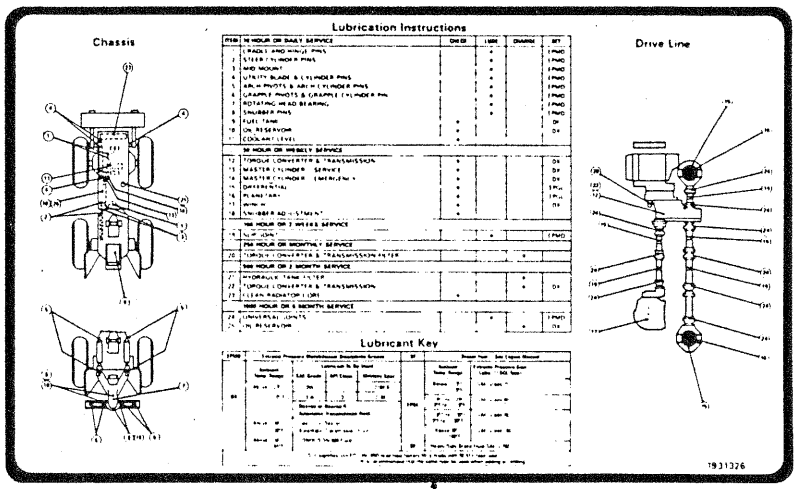

23

21

ONLY APPROVED TRANSMISSION FLUID IS TO BE USED TO FILL THE MASTER CYLINDER.
REFER TO MACHINE OPERATOR'S MANUAL
1922863

22

PARKING BRAKE
1922839

24

COVERED BY ONE OR MORE OF THE FOLLOWING PATENTS
UNITED STATES

3344679	3363714	3485609	3473566
3741343	3859218	3866705	3867750
3893345	3896705	4024922	4030776
4070858	4075840	4089253	4187766
4204349	4210405	4300652	4329109
4386537	4397495	4403902	4410057
4561247			
D-272827	D-272909		

CANADA
PATENTED 1968, 1971, 1974, 1977, 1978, 1979, 1980, 1981, 1982, RD1982, 1983, 1984
K

WARNING
DO NOT TURN BATTERY DISCONNECT SWITCH TO "OFF" POSITION WHILE ENGINE IS RUNNING
1922864

26

TRANS. OIL FILTER
1922865

25

35

F 1
N 2
R 3
1935443

IMPORTANT

ENGINE CONTAINS SAE 15W40 OIL. CHANGE TO OIL RECOMMENDED BY ENGINE MFG. FOR APPLICABLE AMBIENT TEMPERATURE.

REMOVE DECAL AFTER OIL CHANGE.

34

27

#2 DIESEL
1922866

NEGATIVE GROUND
1922862

28

HYDRAULIC RESERVOIR
1922864

29

WINCH
WINCH IN — LOCK — FREE SPOOL
1935531

30

31

WARNING
TRAINED PERSONNEL ONLY MAY OPERATE THIS MACHINE
REFER TO OPERATOR'S MANUAL FOR DETAILED OPERATING AND MAINTENANCE INSTRUCTIONS

BEFORE OPERATING MACHINE
CHECK
- STEERING FRAME LOCK REMOVED AND PROPERLY RETAINED
- ALL GUARDS AND COMPARTMENT COVERS IN PLACE
- FIRE EXTINGUISHER CHARGED
- SEAT BELT ON
PARKING BRAKE OFF
BRAKE AND STEERING CONTROLS OPERABLE

BEFORE LEAVING MACHINE
- LOWER ALL HYDRAULIC ACCESSORIES
ENGAGE PARKING BRAKE
- ENGAGE NEUTRAL LOCK
- TURN ENGINE OFF
- TURN BATTERY DISCONNECT SWITCH OFF
- CLEAN DEBRIS FROM ALL GUARDS AND COMPARTMENTS

32

WARNING
KEEP MACHINE CLEAN
TO REDUCE FIRE HAZARD REMOVE DEBRIS FROM ALL COMPARTMENTS AFTER EACH 8 HOURS OF OPERATION OR MORE OFTEN IF WARRANTED BY WORKING CONDITIONS

IN CASE OF FIRE
STOP MACHINE
LOWER ALL HYDRAULIC ACCESSORIES
STOP ENGINE
TURN BATTERY DISCONNECT SWITCH OFF
APPLY PARKING BRAKE
EXTINGUISH FIRE
1936079

33

6381TP (2 of 2)

DECALS
DÉCALQUES
ABZIEHBILD
DECALCOMANIAS
ALCOMANÍAS

No.	Part No.	Qty	Description	Description	Benennung	Descrição	Descripción
1	[1]§1938587	1	Decal	décalcamanie	Abziehbild	decalcomania	calcomania
2	§1938588	1	Decal	décalcamanie	Abziehbild	decalcomania	calcomania
3	[2]§1938594	2	Decal	décalcamanie	Abziehbild	decalcomania	calcomania
4	§1938589	1	Decal	décalcamanie	Abziehbild	decalcomania	calcomania
5	1513887	1	Tag warning	étiquette davertis	Etikett Warnung	rótulo de aviso	etiqueta de adver
6	1922855	1	Decal	décalcamanie	Abziehbild	decalcomania	calcomania
7	2536249	4	Decal Lift	décal lever	Abziehbild Heben	decal levantar	calcom levantar
8	1931359	1	Decal	décalcamanie	Abziehbild	decalcomania	calcomania
9	1931361	1	Decal	décalcamanie	Abziehbild	decalcomania	calcomania
10	1931360	1	Decal	décalcamanie	Abziehbild	decalcomania	calcomania
11	1931358	1	Decal	décalcamanie	Abziehbild	decalcomania	calcomania
12	1931357	1	Decal	décalcamanie	Abziehbild	decalcomania	calcomania
13	1931362	1	Decal	décalcamanie	Abziehbild	decalcomania	calcomania
14	2557201	1	Decal	décalcamanie	Abziehbild	decalcomania	calcomania
15	1932775	1	Label	etiquette	Beschriftung	etiqueta	etiqueta
16	1936078	2	Decal	décalcamanie	Abziehbild	decalcomania	calcomania
17	1931170	1	Decal	décalcamanie	Abziehbild	decalcomania	calcomania
18	[2]1931347	1	Decal	décalcamanie	Abziehbild	decalcomania	calcomania
19	⊠1932365	1	Decal	décalcamanie	Abziehbild	decalcomania	calcomania
20	1924109	1	Decal	décalcamanie	Abziehbild	decalcomania	calcomania
21	1922863	1	Decal	décalcamanie	Abziehbild	decalcomania	calcomania
22	1922839	1	Decal	décalcamanie	Abziehbild	decalcomania	calcomania
23	1931326	1	Decal	décalcamanie	Abziehbild	decalcomania	calcomania
24	2534215	1	Decal Patent	décal brevet	Abz Patentnummera	decal de patente	cal de patente
25	1922885	1	Decal	décalcamanie	Abziehbild	decalcomania	calcomania
26	1922864	1	Decal	décalcamanie	Abziehbild	decalcomania	calcomania
27	1922886	1	Decal	décalcamanie	Abziehbild	decalcomania	calcomania
28	1922862	1	Decal	décalcamanie	Abziehbild	decalcomania	calcomania
29	1922884	1	Decal	décalcamanie	Abziehbild	decalcomania	calcomania
30	1935531	1	Decal	décalcamanie	Abziehbild	decalcomania	calcomania
31	1931322	1	Decal	décalcamanie	Abziehbild	decalcomania	calcomania
32	1931321	1	Decal	décalcamanie	Abziehbild	decalcomania	calcomania
33	[1]1936079	1	Decal	décalcamanie	Abziehbild	decalcomania	calcomania
34	2534199	1	Decal	décalcamanie	Abziehbild	decalcomania	calcomania
35	1935443	1	Decal	décalcamanie	Abziehbild	decalcomania	calcomania

[1] □541B-101-CAC&➡, 543B-101-CAC&➡

[2] □665GR

665GM 541A-101-CAC➡541G-9999-CAC
665GMGR 543A-101-CAC➡543E-9999-CAC 558F-101-CAC➡558G-9999-CAC

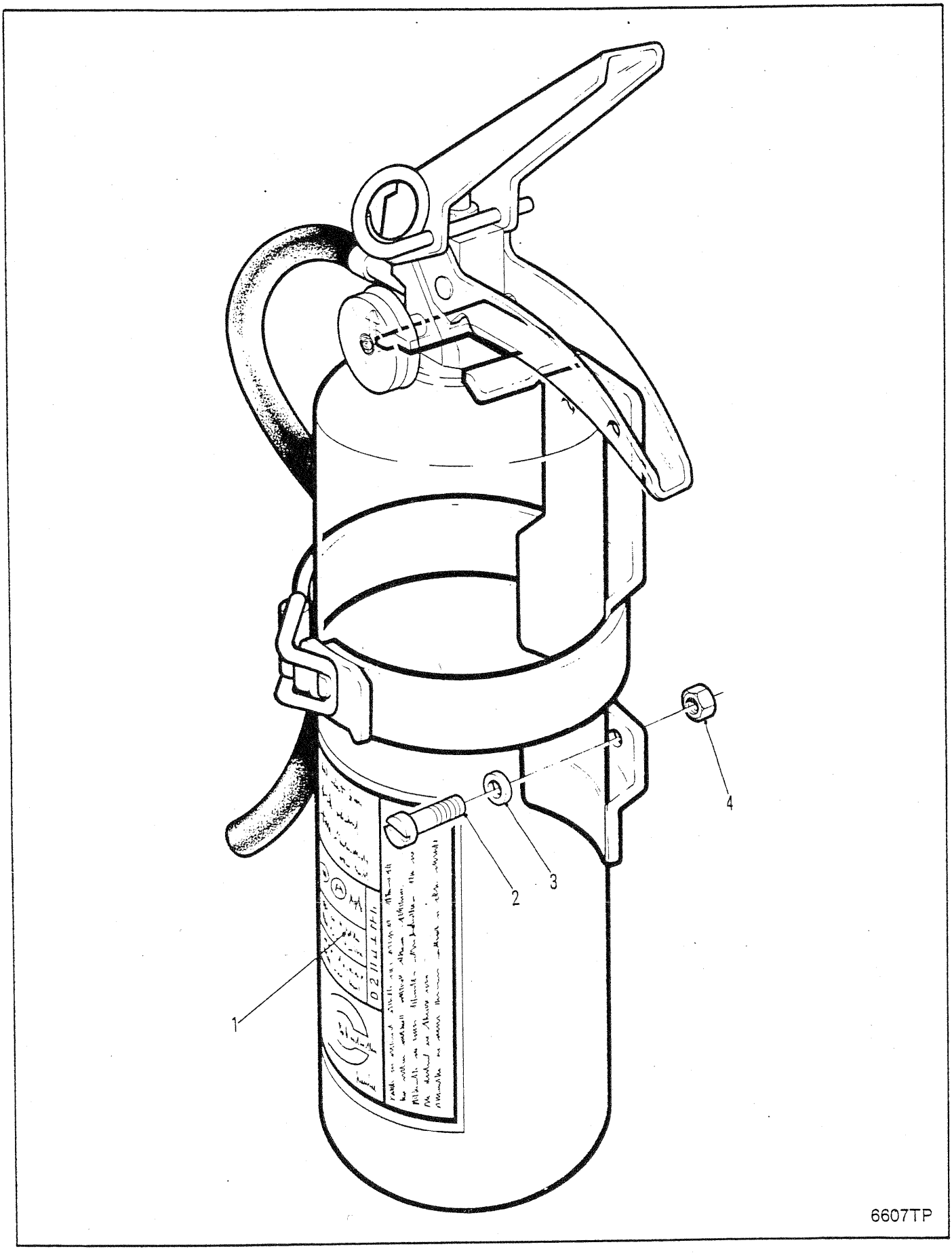
1
2
3
4
6607TP

FIRE EXTINGUISHER
EXTINCTEUR À INCENDIE
FEUERLÖSCHER
EXTINTOR DE INCÊNDIO
EXTINTOR DE FUEGO

RANGER

No.	Part No.	Qty	Description	Description	Benennung	Descrição	Descripción
1	1908806	1	Fire extinguisher	extinct à incendie	Feuerlöscher	extintor incêndio	extintor de fuego
2	85G001010	-	Bolt	boulon	Bolzen	parafuso	bulón
3	---------	-	Washer	rondelle	Scheibe	arruela	arandela
4	50D000010	-	Nut	écrou	Mutter	porca	tuerca

665GM 541A-101-CAC → 541G-9999-CAC
665GMGR 543A-101-CAC → 543E-9999-CAC 558F-101-CAC → 558G-9999-CAC

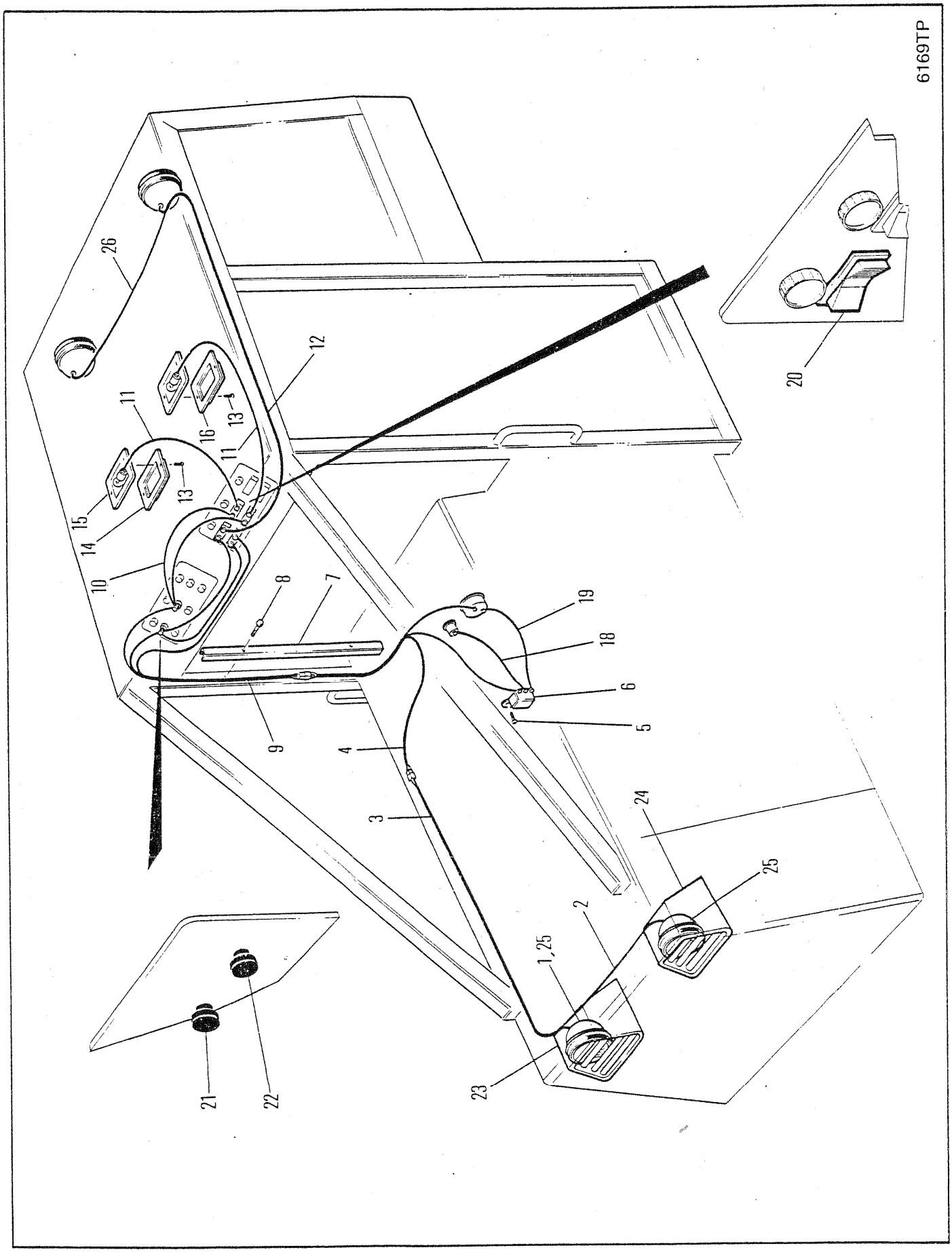
6169TP
26
12
11
16
13
11
13
15
14
10
8
7
19
18
6
5
9
4
3
24
25
2
1,25
23
21
22
20

LIGHTS ⊠
PHARES ⊠
SCHEINWERFER-LEUCHTEN ⊠
LUZES ⊠
JCES ⊠

No.	Part No.	Qty	Description	Description	Benennung	Descrição	Descripción
1	[1]1917557	4	Light assy	assemblage élect	Lichteinheit	conj luzes	conj de luces
2	1936760	1	Wire assy	fil ens	Draht Ens	fio conj	cable conj
3	1936761	1	Wire assy	fil ens	Draht Ens	fio conj	cable conj
4	1931094	1	Wire harness	harnais fils	Kabelbaum	chicote fiação	mazo de cables
5	58G000812	2	Screw	vis	Schraube	parafuso	tornillo
6	1621889	1	Relay	relais	Relais	relé	relé
7	1932678	1	Channel	canal	Kanal	canelura	canal
8	84G001624	2	Screw	vis	Schraube	parafuso	tornillo
9	1931095	1	Wire harness	harnais fils	Kabelbaum	chicote fiação	mazo de cables
10	1931062	4	Wire assy	fil ens	Draht Ens	fio conj	cable conj
11	1931103	2	Wire assy	fil ens	Draht Ens	fio conj	cable conj
12	1933142	1	Wire assy	fil ens	Draht Ens	fio conj	cable conj
13	85G000803	4	Screw	vis	Schraube	parafuso	tornillo
14	1931091	1	Cover assy	couvercle ens	Deckel vollst	tampa conj	tapa conj
15	1931100	1	Base assy	base ens	Untergestell vollst	base conj	base conj
16	1931090	1	Cover assy	couvercle ens	Deckel vollst	tampa conj	tapa conj
17	†57G000812	4	Screw	vis	Schraube	parafuso	tornillo
18	1929878	1	Wire assy	fil ens	Draht Ens	fio conj	cable conj
19	1929879	1	Wire assy	fil ens	Draht Ens	fio conj	cable conj
20	2539289	4	Switch	interrupteur	Schalter	interruptor	interruptor
21	2537561	1	Circuit breaker	disjoncteur	Sicherungsautomat	disjuntor	cortacircuitos
22	2537565	1	Circuit breaker	disjoncteur	Sicherungsautomat	disjuntor	cortacircuitos
23	1936383	1	Bracket assy RH	ens support CD	Winkel vollst R	conj suporte LD	conj soporte LD
24	1936384	1	Bracket assy LH	ens support CG	Winkel vollst L	conj suporte LE	conj soporte LI
25	[1]877752	4	Light	lampe	Licht	lâmpada	lámpara
26	1936752	1	Wire assy	fil ens	Draht Ens	fio conj	cable conj

c 28

665GM 541A-101-CAC→541D-9999-CAC
665GMGR 543A-101-CAC→543D-9999-CAC

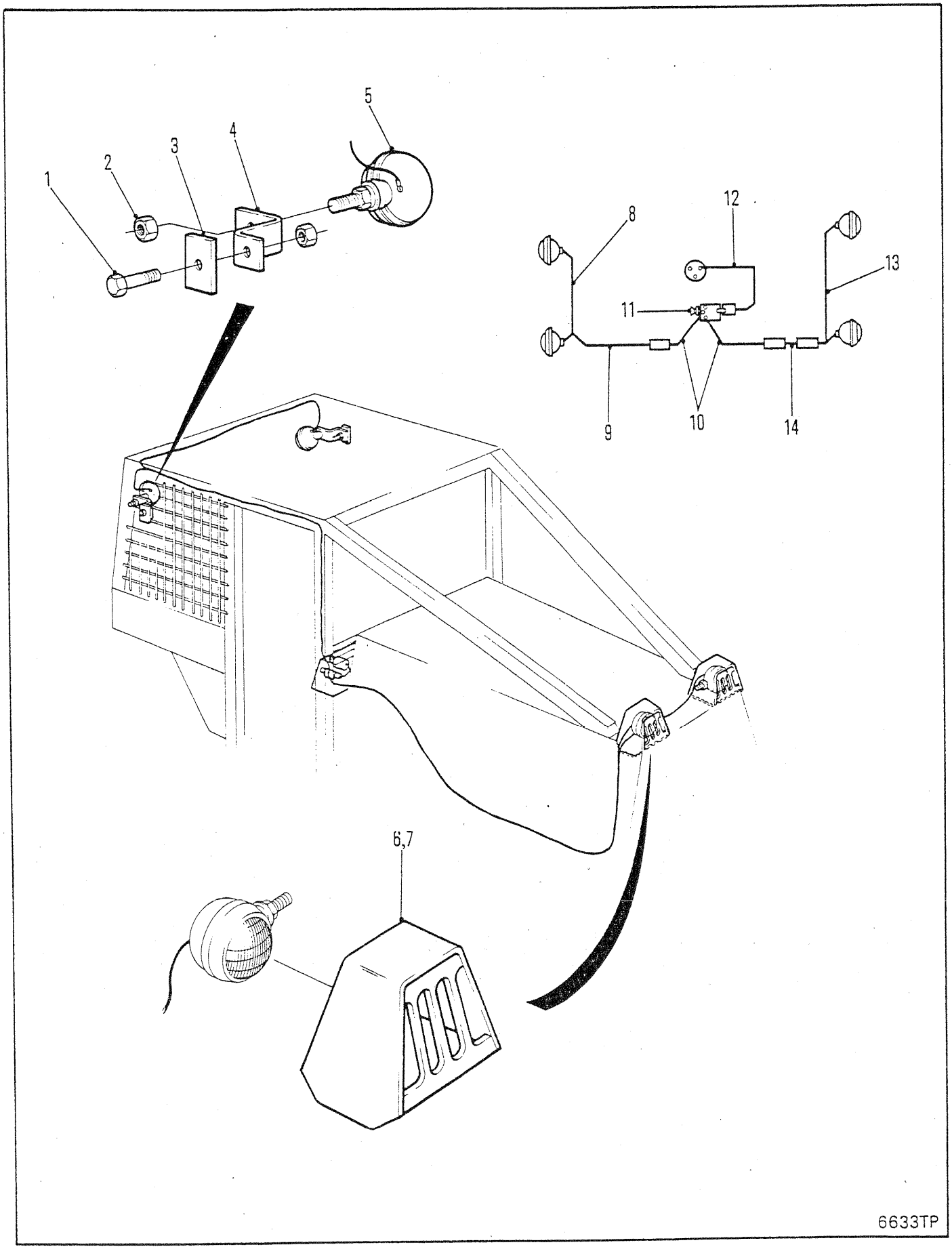
1
2
3
4
5
6,7
8
9
10
11
12
13
14
6633TP

LIGHTS ⊠
PHARES ⊠
SCHEINWERFER-LEUCHTEN ⊠
ZES ⊠
CES ⊠

No.	Part No.	Qty	Description	Description	Benennung	Descrição	Descripción
1	**17C000824**	1	Bolt	boulon	Bolzen	parafuso	bulón
2	**85D000008**	1	Nut	écrou	Mutter	porca	tuerca
3	**1936525**	1	Flat	méplat	Fläche	bloco plano	planchuela
4	**1936526**	1	Bracket	support	Winkel	grampo	grampa
5	**1936827**	3	Lamp assy	lampe ens	Lampe vollst	lampada conj	lampara conj
6	**1936383**	1	Bracket assy RH	ens support CD	Winkel vollst R	conj suporte LD	conj soporte LD
7	**1936384**	1	Bracket assy LH	ens support CG	Winkel vollst L	conj suporte LE	conj soporte LI
8	**1936842**	1	Wire assy	fil ens	Draht Ens	fio conj	cable conj
9	**1937008**	1	Wire assy	fil ens	Draht Ens	fio conj	cable conj
10	**1925328**	1	Wire assy	fil ens	Draht Ens	fio conj	cable conj
11	**1701018**	1	Switch	interrupteur	Schalter	interruptor	interruptor
12	**1905939**	1	Wire assy	fil ens	Draht Ens	fio conj	cable conj
13	**1936760**	1	Wire assy	fil ens	Draht Ens	fio conj	cable conj
14	**1936761**	1	Wire assy	fil ens	Draht Ens	fio conj	cable conj

665GM 541E-101-CAC → 541G-9999-CAC
665GMGR 543E-101-CAC → 543E-9999-CAC 558F-101-CAC → 558G-9999-CAC

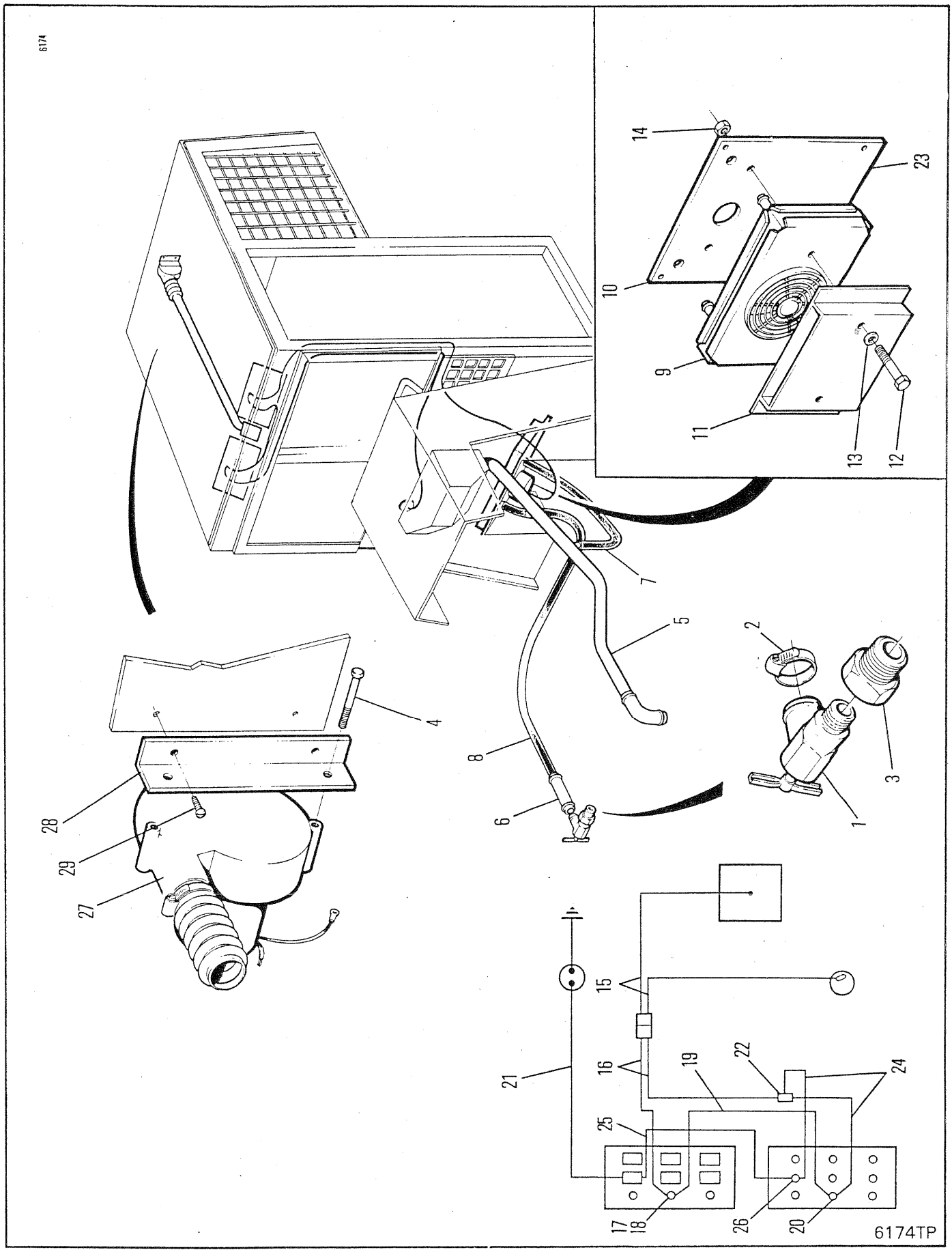
6174
1
2
3
4
5
6
7
8
9
10
11
12
13
14
15
16
17
18
19
20
21
22
23
24
25
26
27
28
29
6174TP

HEATER ASSEMBLY ⊠
CHAUFFAGE ENSEMBLE ⊠
HEIZUNG VOLLSTÄNDIG ⊠
AQUEDOR CONJUNTO ⊠
CALEFACTOR CONJUNTO ⊠

No.	Part No.	Qty	Description	Description	Benennung	Descrição	Descripción
A	[1]1931173	1	Heater assy	chauffage ens	Heizung vollst	aquecedor conj	calefactor conj
1	552433	1	Valve	soupape	Ventil	válvula	válvula
2	42H000010	6	Clamp	pince	Schelle	braçadeira	abrazadera
3	19F000006	1	Adaptor	adaptateur	Zwischenstück	adaptador	adaptador
4	85G001036	2	Screw	vis	Schraube	parafuso	tornillo
5	1931147	1	Tube	tube	Rohr	tubo	tubo
6	1932071	1	Hose	tuyau flexible	Schlauch	mangueira	manguera
7	889269	1	Hose	tuyau flexible	Schlauch	mangueira	manguera
8	889269	2	Hose	tuyau flexible	Schlauch	mangueira	manguera
9	1992403	1	Heater core	noyau chauffage	Innenteil Heizungs	nucleo aquecedor	panal calefactor
10	1929686	1	Panel	panneau	Tafel	painel	panel
11	1930035	1	Cover	couvercle	Deckel	tampa	tapa
12	17C000564	2	Bolt	boulon	Bolzen	parafuso	bulón
13	25E000015	2	Washer	rondelle	Scheibe	arruela	arandela
14	85D000005	2	Locknut	contre-écrou	Gegenmutter	contra porca	contratuerca
15	1932766	1	Wire harness	harnais fils	Kabelbaum	chicote fiação	mazo de cables
16	1932679	1	Wire harness	harnais fils	Kabelbaum	chicote fiação	mazo de cables
17	1931161	1	Switch	interrupteur	Schalter	interruptor	interruptor
18	1930309	1	Knob	bouton	Knopf	manípula	botón
19	1931168	1	Wire assy	fil ens	Draht Ens	fio conj	cable conj
20	2537564	1	Circuit breaker	disjoncteur	Sicherungsautomat	disjuntor	cortacircuitos
21	1931065	1	Wire assy	fil ens	Draht Ens	fio conj	cable conj
22	1931055	1	Connector	raccord	Verbindungsstück	ligador	conector
23	1932118	1	Cover	couvercle	Deckel	tampa	tapa
24	1931061	1	Wire assy	fil ens	Draht Ens	fio conj	cable conj
25	1931062	1	Wire assy	fil ens	Draht Ens	fio conj	cable conj
26	2537563	1	Circuit breaker	disjoncteur	Sicherungsautomat	disjuntor	cortacircuitos
27	1931068	1	Blower	souflante	Gebläse	ventoinha	ventilador
[illegible]	1931066	1	Plate	plaque	Platte	placa	placa
29	58G000812	2	Screw	vis	Schraube	parafuso	tornillo

[1] Inc 9 → 14 & 23

665GM 541A-101-CAC → 541D-9999-CAC
665GMGR 543A-101-CAC → 543D-9999-CAC

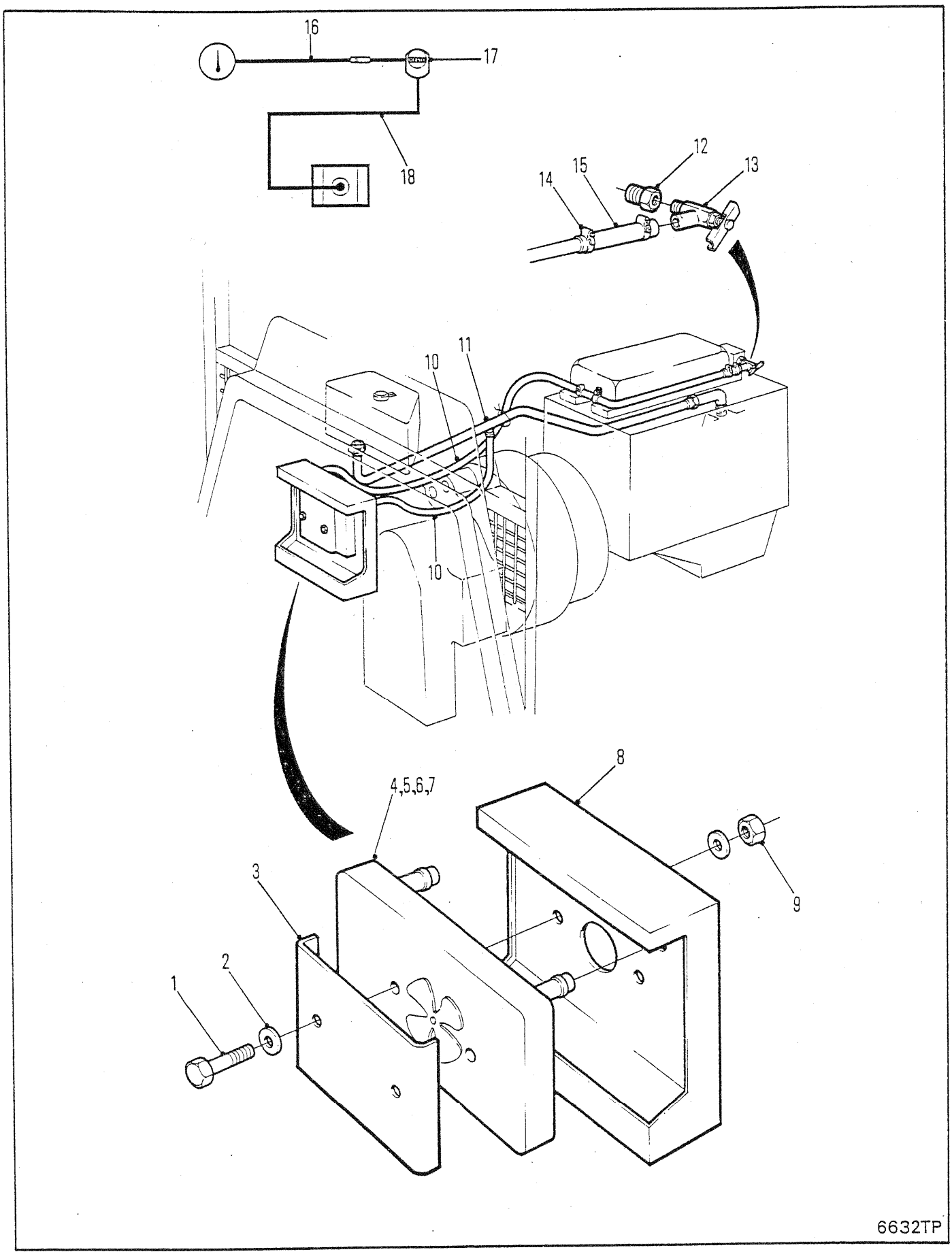
16
17
18
12
13
14
15
11
10
10
8
4,5,6,7
3
9
2
1
6632TP

HEATER ASSEMBLY ⊠
CHAUFFAGE ENSEMBLE ⊠
HEIZUNG VOLLSTÄNDIG ⊠
AQUEDOR CONJUNTO ⊠
ALEFACTOR CONJUNTO ⊠

No.	Part No.	Qty	Description	Description	Benennung	Descrição	Descripción
1	**17C000564**	2	Bolt	boulon	Bolzen	parafuso	bulón
2	**25E000015**	2	Washer	rondelle	Scheibe	arruela	arandela
3	**1930035**	1	Cover	couvercle	Deckel	tampa	tapa
4	[1]**1931173**	1	Heater assy	chauffage ens	Heizung vollst	aquecedor conj	calefactor conj
5	**1931150**	1	Heater	réchauffeur	Heizung	aquecedor	calefactor
5A	**6599327**	1	Motor assy	ass de moteur	Motoreinheit	conj do motor	conj motor
6	**6512640**	1	Connector	raccord	Verbindungsstück	ligador	conector
7	**733616**	1	Terminal	borne	Anschluss	terminal	terminal
8	**1932118**	1	Cover assy	couvercle ens	Deckel vollst	tampa conj	tapa conj
9	**59D000005**	2	Nut	écrou	Mutter	porca	tuerca
10	**889269**	2	Hose	tuyau flexible	Schlauch	mangueira	manguera
11	**1932701**	1	Hose	tuyau flexible	Schlauch	mangueira	manguera
12	**19F000006**	1	Adaptor	adaptateur	Zwischenstück	adaptador	adaptador
13	**552433**	1	Valve	soupape	Ventil	válvula	válvula
14	**799476**	6	Clamp	pince	Schelle	braçadeira	abrazadera
15	**889269**	1	Hose	tuyau flexible	Schlauch	mangueira	manguera
16	**1937024**	1	Wire assy	fil ens	Draht Ens	fio conj	cable conj
17	**1937027**	1	Switch	interrupteur	Schalter	interruptor	interruptor
18	**1937023**	1	Wire assy	fil ens	Draht Ens	fio conj	cable conj

[1] Inc 5→7

665GM 541F-101-CAC→541G-9999-CAC
665GMGR 558F-101-CAC→558G-9999-CAC

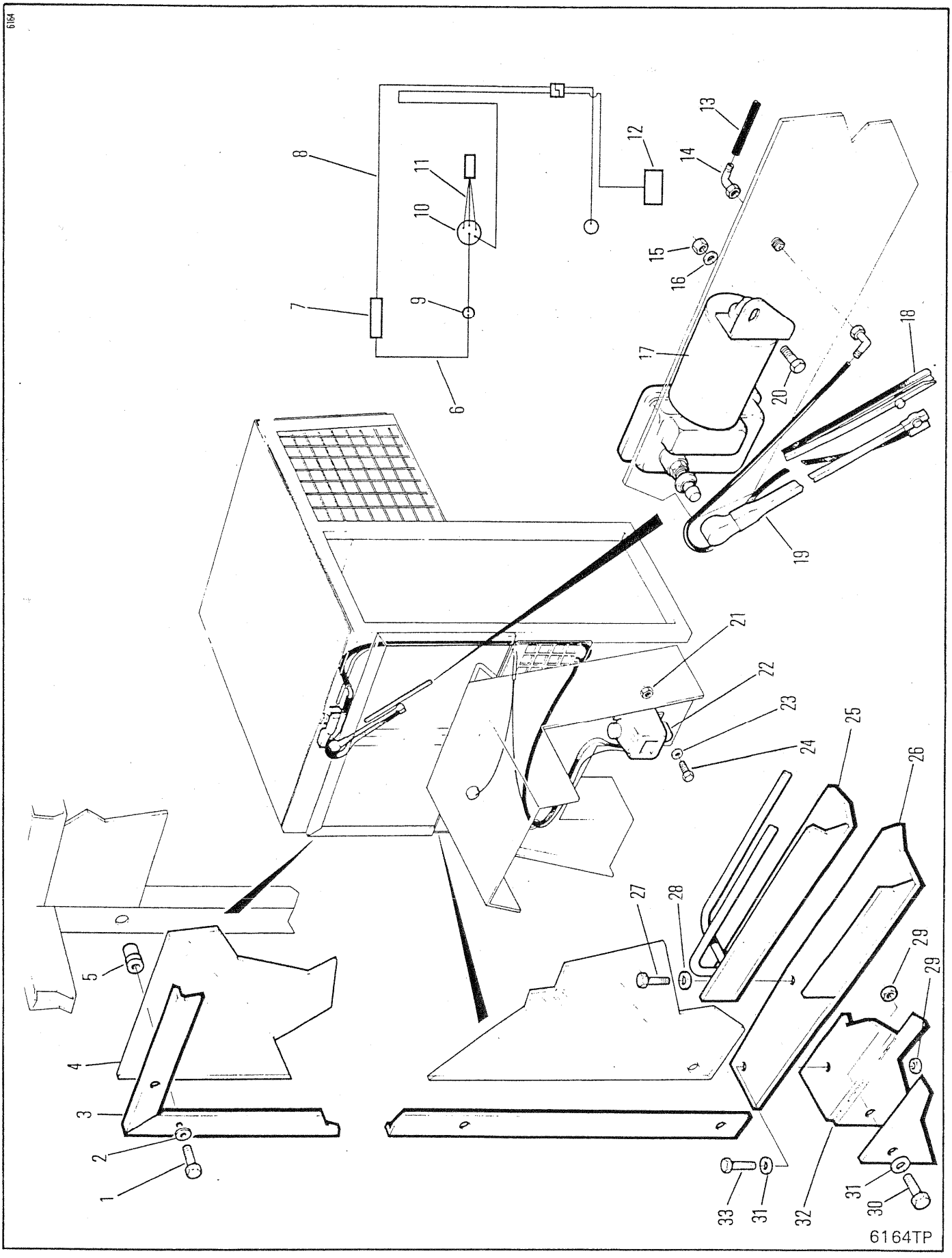
6164
1
2
3
4
5
6
7
8
9
10
11
12
13
14
15
16
17
18
19
20
21
22
23
24
25
26
27
28
29
29
29
30
31
31
32
33
6164TP

WINDSHIELD WIPER KIT ⊠
TROUSSE RACLEUR PARE-BRISE ⊠
WINDSCHUTZSCH SCHEIBENWISCHERSATZ ⊠
CONJUNTO PARA BRISA LIMPADOR ⊠
A PARA BRISA LIMPIADOR ⊠

No.	Part No.	Qty	Description	Description	Benennung	Descrição	Descripción
1	33C000624	10	Bolt	boulon	Bolzen	parafuso	bulón
2	27E000006	10	Flatwasher	rondelle plate	Unterlegscheibe	arruela chata	arandela plana
3	1930146	1	Clamp	pince	Schelle	braçadeira	abrazadera
4	1930152	1	Windshield	pare-brise	Windschutzsch	pára-brisa	parabrisa
5	1929486	6	Nut	écrou	Mutter	porca	tuerca
6	1931061	1	Wire assy	fil ens	Draht Ens	fio conj	cable conj
7	1931055	1	Connector	raccord	Verbindungsstück	ligador	conector
8	1931060	1	Wire harness	harnais fils	Kabelbaum	chicote fiação	mazo de cables
9	2537563	1	Circuit breaker	disjoncteur	Sicherungsautomat	disjuntor	cortacircuitos
10	1927949	1	Panel	panneau	Tafel	painel	panel
11	1931064	1	Wire assy	fil ens	Draht Ens	fio conj	cable conj
12	962918	1	Pump assy	ens pompe	Pumpeinheit	cj bomba	cj bomba
13	1927959	1	Hose	tuyau flexible	Schlauch	mangueira	manguera
14	1929485	2	Fitting	ajustage	Verbindung	ajuste	accesorio
15	12D000010	1	Nut	écrou	Mutter	porca	tuerca
16	12E000010	1	Lockwasher	rondelle frein	Sicherungsscheibe	arruela de pressão	arandela seguridad
17	1936512	1	Motor	moteur	Motor	motor	motor
18	1930212	1	Blade	lame	Schild	lâmina	cuchilla
19	1929484	1	Arm	bras	Arm	braço	brazo
20	85G001010	1	Screw	vis	Schraube	parafuso	tornillo
21	85D000004	3	Nut	écrou	Mutter	porca	tuerca
22	962918	1	Pump	pompe	Pumpe	bomba	bomba
23	25E000013	3	Flatwasher	rondelle plate	Unterlegscheibe	arruela chata	arandela plana
24	17C000416	3	Bolt	boulon	Bolzen	parafuso	bulón
25	1930868	1	Rail assy	assemblage du rail	Schieneneinheit	conj do trilho	conjunto riel
26	1929457	1	Support	support	Abstützung	suporte	soporte
27	33C000620	2	Bolt	boulon	Bolzen	parafuso	bulón
28	27E000006	2	Flatwasher	rondelle plate	Unterlegscheibe	arruela chata	arandela plana
29	85D000006	8	Nut	écrou	Mutter	porca	tuerca
30	17C000624	6	Bolt	boulon	Bolzen	parafuso	bulón
31	27E000008	8	Washer	rondelle	Scheibe	arruela	arandela
32	1930929	1	Panel	panneau	Tafel	painel	panel
33	17C000620	2	Bolt	boulon	Bolzen	parafuso	bulón

665GM 541A-101-CAC → 541D-9999-CAC
665GMGR 543A-101-CAC → 543D-9999-CAC

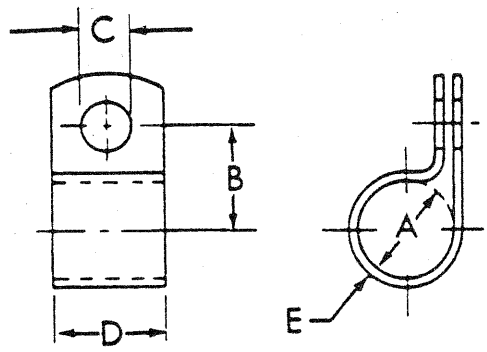

No.	Part No.	A		B		C		D		E	
1	6H-04	1/4	6.35	5/8	15.87	13/32	10.32	3/4	19.05	.032	0.81
2	6H-06	1/4	6.35	25/32	19.84	17/32	13.49	7/8	22.22	.032	0.81
3	6H-09	5/16	7.94	21/32	16.67	13/32	10.32	3/4	19.05	.032	0.81
4	6H-30	1/2	12.70	3/4	19.05	13/32	10.32	3/4	19.05	.048	1.22
5	6H-41	7/8	22.22	1-1/16	26.99	13/32	10.32	3/4	19.05	.060	1.52
6	6H-20	1	25.40	1-3/16	30.16	13/32	10.32	7/8	22.22	.060	1.52
7	6H-34	1-1/4	31.75	1-11/32	34.13	13/32	10.32	7/8	22.22	.060	1.52
8	6H-42	1-3/8	34.92	1-17/32	38.89	17/32	13.49	1-1/8	28.57	.060	1.52
9	6H-28	1-1/2	38.10	1-1/2	38.10	13/32	10.32	7/8	22.22	.060	1.52
10	6H-35	1-5/8	40.27	1-9/16	39.67	13/32	10.32	7/8	22.22	.060	1.52

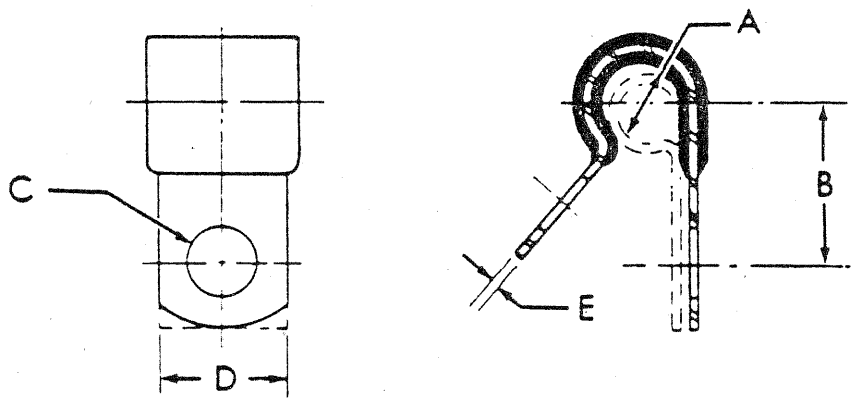

No.	Part No.	A		B		C		D		E	
11	30H-11	3/16	4.76	9/16	14.29	11/32	8.73	5/8	15.87	.032	0.81
12	30H-12	3/16	4.76	5/8	15.87	13/32	10.71	3/4	19.05	.032	0.81
13	30H-13	1/4	6.35	1/2	12.70	7/32	5.55	7/16	11.11	.032	0.81
14	30H-14	1/4	6.35	17/32	13.49	9/32	7.14	1/2	12.70	.032	0.81
15	30H-16	1/4	6.35	21/32	16.67	13/32	10.32	3/4	19.05	.032	0.81
16	30H-20	5/16	7.94	11/16	17.46	13/32	10.32	3/4	19.05	.032	0.81
17	30H-23	3/8	9.52	23/32	18.25	13/32	10.32	3/4	19.05	.032	0.81
18	30H-62	3/8	9.52	27/32	21.43	17/32	13.49	1	25.40	.032	0.81
19	30H-30	1/2	12.70	23/32	18.25	11/32	8.73	5/8	15.87	.048	1.22
20	30H-31	1/2	12.70	25/32	19.84	13/32	10.32	3/4	19.05	.048	1.22
21	30H-35	9/16	14.29	13/16	20.64	13/32	10.32	3/4	19.05	.048	1.22
22	30H-38	5/8	15.87	27/32	21.43	13/32	10.32	3/4	19.05	.048	1.22
23	30H-42	11/16	17.46	7/8	22.22	13/32	10.32	3/4	19.05	.048	1.22
24	30H-45	13/16	20.64	7/8	22.22	11/32	8.73	5/8	25.40	.048	1.22
25	30H-46	13/16	20.64	15/16	23.81	13/32	10.32	3/4	19.05	.048	1.22
26	30H-47	13/16	20.64	1	25.40	15/32	11.90	7/8	22.22	.048	1.22
27	30H-50	15/16	23.81	1	25.40	13/32	10.32	3/4	19.05	.048	1.22
28	30H-52	15/16	23.81	1-1/8	28.57	17/32	13.49	1	25.40	.048	1.22
29	30H-60	1-7/16	36.51	1-1/4	31.75	13/32	10.31	3/4	19.05	.048	1.22

5779TP (1 OF 2)

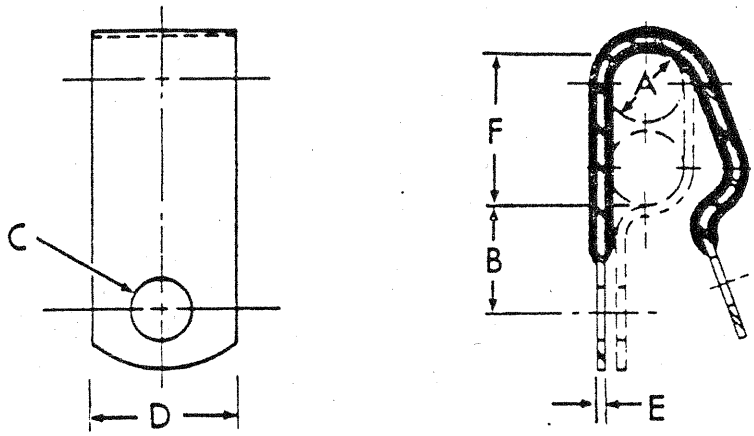

No.	Part No.	A		B		C		D		E		F	
30	31H-09	1/4	6.35	3/8	9.52	7/32	5.55	7/16	11.11	.050	1.27	1/2	12.70
31	31H-19	3/8	9.52	17/32	13.49	13/32	10.32	3/4	19.05	.050	1.27	3/4	19.05
32	31H-20	3/8	9.52	19/32	15.08	15/32	11.90	7/8	22.22	.050	1.27	3/4	19.05
33	31H-31	9/16	14.29	17/32	13.49	13/32	10.32	3/4	19.05	.050	1.27	1-1/8	28.57
34	31H-34	5/8	15.87	17/32	13.49	13/32	10.32	3/4	19.05	.050	1.27	1-1/4	31.75
35	31H-35	5/8	15.87	21/32	16.67	15/32	11.90	7/8	22.22	.050	1.27	1-1/4	31.75
36	31H-36	5/8	15.87	21/32	16.67	17/32	13.49	1	25.40	.050	1.27	1-1/4	31.75
37	31H-40	11/16	17.46	15/32	11.90	17/32	13.49	1	25.40	.050	1.27	1-3/8	34.92
38	31H-45	15/16	23.81	13/32	10.31	11/32	8.73	5/8	15.87	.062	1.57	1-7/8	47.62
39	31H-46	15/16	23.81	19/32	15.08	13/32	10.32	3/4	19.05	.062	1.57	1-7/8	47.62

5779TP(2 OF 2)

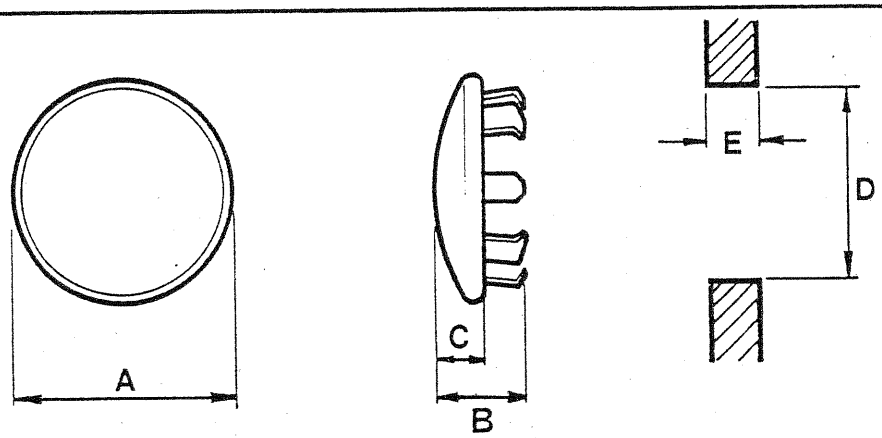

PART NO.	A		B		C		D		E	
	IN	MM	IN	MM	IN	MM	IN	MM	IN	MM
661862	1/2	12.7	1/4	6.35	1/16	15.24	13/62	10.319	.062 - .078	1.5748 - 1.9812
696073	51/64	20.638	19/64	7.541	5/64	1.984	5/8	15.875	.062 - .109	1.5748 - 2.7686
743208	1-1/16	26.98	3/8	9.525	5/64	1.984	7/8	22.2250	.125 - .171	3.175 - 4.318
1310761	21/32	16.669	7/32	5.556	5/64	1.984	7/16	11.112	.037 - .047	.9398 - 1.1938
743200	.62	15.798	.36	9.144	.06	1.524	.47	11.938	.083 - .125	2.1082 - 3.175
1300057	.656	16.662	.265	6.731	.078	1.981	1/2	12.700	.037 - .062	9.398 - 15.748

5993TP

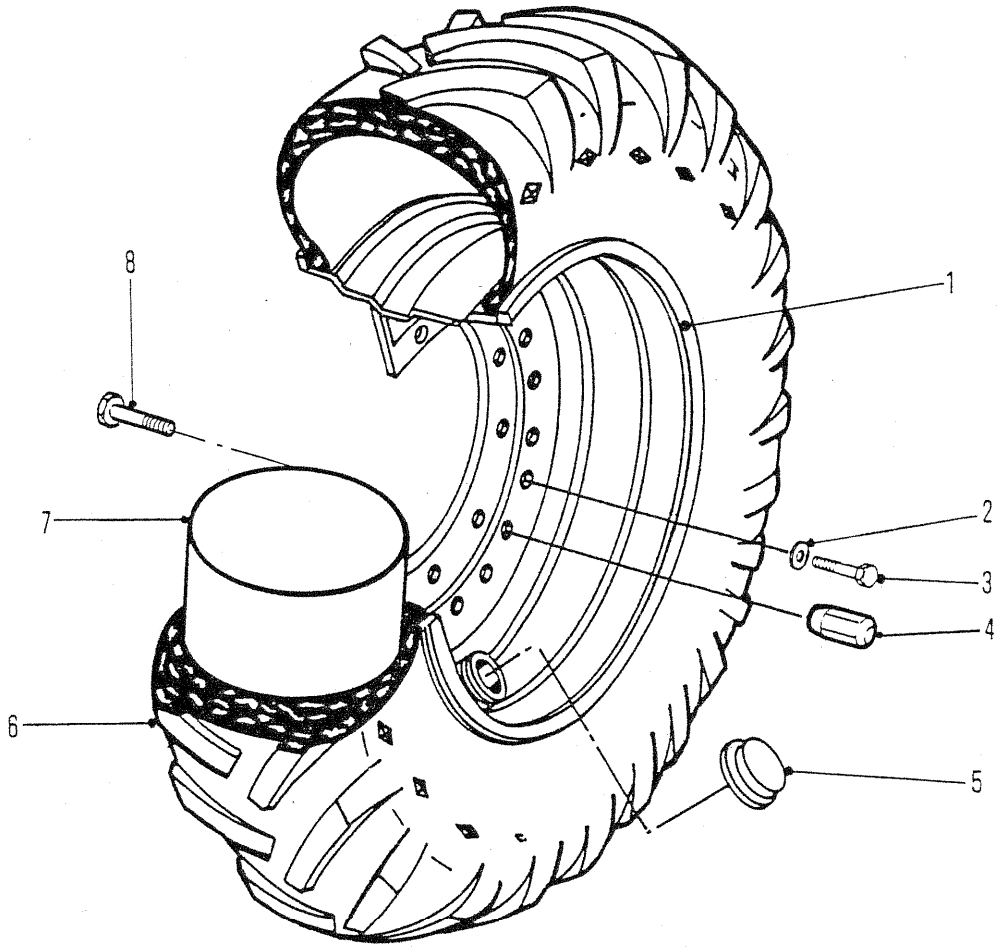

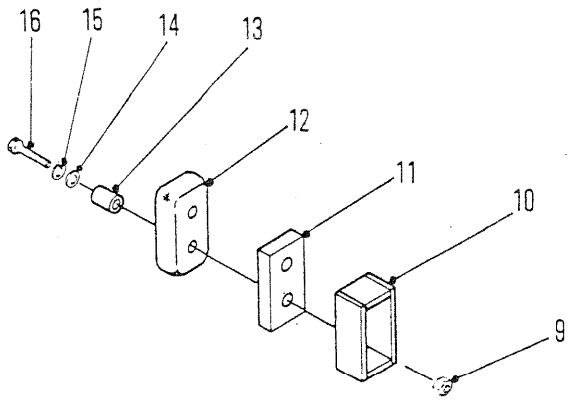

5986TP

RIM ASSEMBLY - 28.1 X 26 TIRES
ASSEMBLAGE DE LA JANTE - 28.1 X 26 PNEUMATIQUE
FELGENEINHEIT - 28.1 X 26 REIFEN
CONJUNTO DE AROS - 28.1 X 26 PNEUMÁTICO
CONJUNTO ILANTA - 28.1 X 26 NEUMÁTICO

No.	Part No.	Qty	Description	Description	Benennung	Descrição	Descripción
1	1914666	4	Rim assy	ass de la jante	Felgeneinheit	conj de aros	conj llanta
2	---------	-	Lockwasher	rondelle frein	Sicherungsscheibe	arruela de pressão	arandela seguridad
3	---------	-	Bolt	boulon	Bolzen	parafuso	bulón
4	1900649	40	Wheel nuts	écrous de roue	Radmuttern	porcas da roda	tuerca de rueda
5	1909047	4	Cap	chapeau	Kappe	tampa	tapa
6	---------	-	Tire	pneumatique	Reifen	pneumático	neumático
7	---------	-	Tube	tube	Rohr	tubo	tubo
8	---------	-	Bolt	boulon	Bolzen	parafuso	bulón
9	18D000006	4	Nut	écrou	Mutter	porca	tuerca
10	1901775	2	Stop	butoir	Anschlag	batente	tope
11	---------	-	Spacer	entretoise	Distanzteil	espaçador	espaciador
12	1907930	2	Stop	butoir	Anschlag	batente	tope
13	1907935	4	Spacer	entretoise	Distanzteil	espaçador	espaciador
14	25E000018	4	Washer	rondelle	Scheibe	arruela	arandela
15	---------	-	Lockwasher	rondelle frein	Sicherungsscheibe	arruela de pressão	arandela seguridad
16	17C000632	4	Bolt	boulon	Bolzen	parafuso	bulón

665GM 541A-101-CAC ➡ 541C-9999-CAC
665GMGR 543A-101-CAC ➡ 543C-9999-CAC

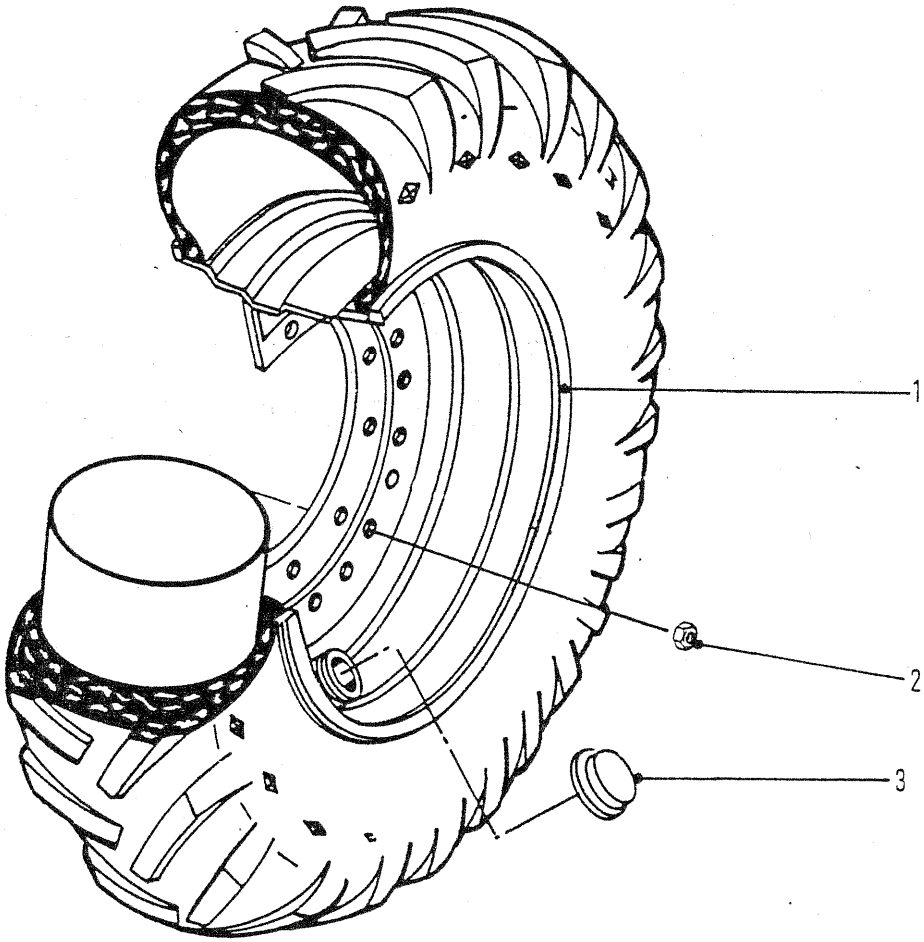

5988TP

RIM ASSEMBLY - 24.5 X 32 TIRES
ASSEMBLAGE DE LA JANTE - 24.5 X 32 PNEUMATIQUE
FELGENEINHEIT - 24.5 X 32 REIFEN
CONJUNTO DE AROS - 24.5 X 32 PNEUMÁTICO
CONJUNTO ILANTA - 24.5 X 32 NEUMÁTICO

No.	Part No.	Qty	Description	Description	Benennung	Descrição	Descripción
1	**1927449**	4	Rim	jante	Felgen	aros	llanta
2	**1900649**	40	Nut	écrou	Mutter	porca	tuerca
3	**1914255**	4	Cap	chapeau	Kappe	tampa	tapa

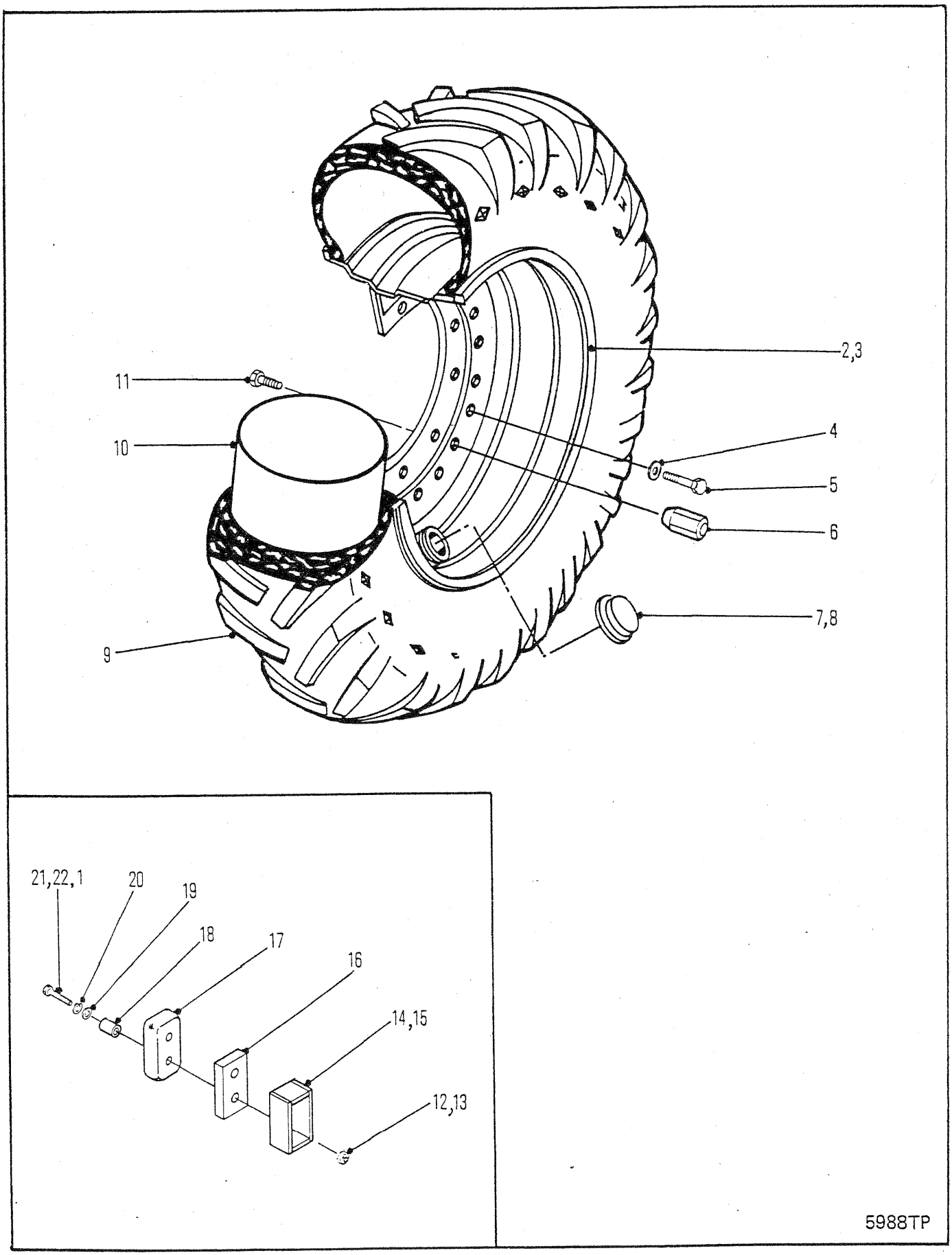
2,3
11
10
4
5
6
7,8
9
21,22,1
20
19
18
17
16
14,15
12,13
5988TP

RIM ASSEMBLY - 18.4 X 34 TIRES
ASSEMBLAGE DE LA JANTE - 18.4 X 34 PNEUMATIQUE
FELGENEINHEIT - 18.4 X 34 REIFEN
CONJUNTO DE AROS - 18.4 X 34 PNEUMÁTICO
CONJUNTO ILANTA - 18.4 X 34 NEUMÁTICO

No.	Part No.	Qty	Description	Description	Benennung	Descrição	Descripción
1	-------	-	Bolt	boulon	Bolzen	parafuso	bulón
2	1927447	4	Rim	jante	Felgen	aros	llanta
3	---------	-	Rim	jante	Felgen	aros	llanta
4	---------	-	Lockwasher	rondelle frein	Sicherungsscheibe	arruela de pressão	arandela seguridad
5	---------	-	Bolt	boulon	Bolzen	parafuso	bulón
6	1900649	40	Nut	écrou	Mutter	porca	tuerca
7	1914255	4	Cap	chapeau	Kappe	tampa	tapa
8	---------	-	Cap	chapeau	Kappe	tampa	tapa
9	---------	-	Tire	pneumatique	Reifen	pneumático	neumático
10	---------	-	Tube	tube	Rohr	tubo	tubo
11	---------	40	Bolt	boulon	Bolzen	parafuso	bulón
12	17D000003	4	Nut	écrou	Mutter	porca	tuerca
13	---------	-	Nut	écrou	Mutter	porca	tuerca
14	---------	-	Stop	butoir	Anschlag	batente	tope
15	---------	2	Stop	butoir	Anschlag	batente	tope
16	---------	-	Spacer	entretoise	Distanzteil	espaçador	espaciador
17	1907930	2	Stop	butoir	Anschlag	batente	tope
18	1907935	4	Spacer	entretoise	Distanzteil	espaçador	espaciador
19	25E000018	4	Washer	rondelle	Scheibe	arruela	arandela
20	---------	-	Lockwasher	rondelle frein	Sicherungsscheibe	arruela de pressão	arandela seguridad
21	17C000632	4	Bolt	boulon	Bolzen	parafuso	bulón
22	[1]17C000620	4	Bolt	boulon	Bolzen	parafuso	bulón

[1] □ 664Gr

665GM 541A-101-CAC → 541C-9999-CAC
665GMGR 543A-101-CAC → 543C-9999-CAC

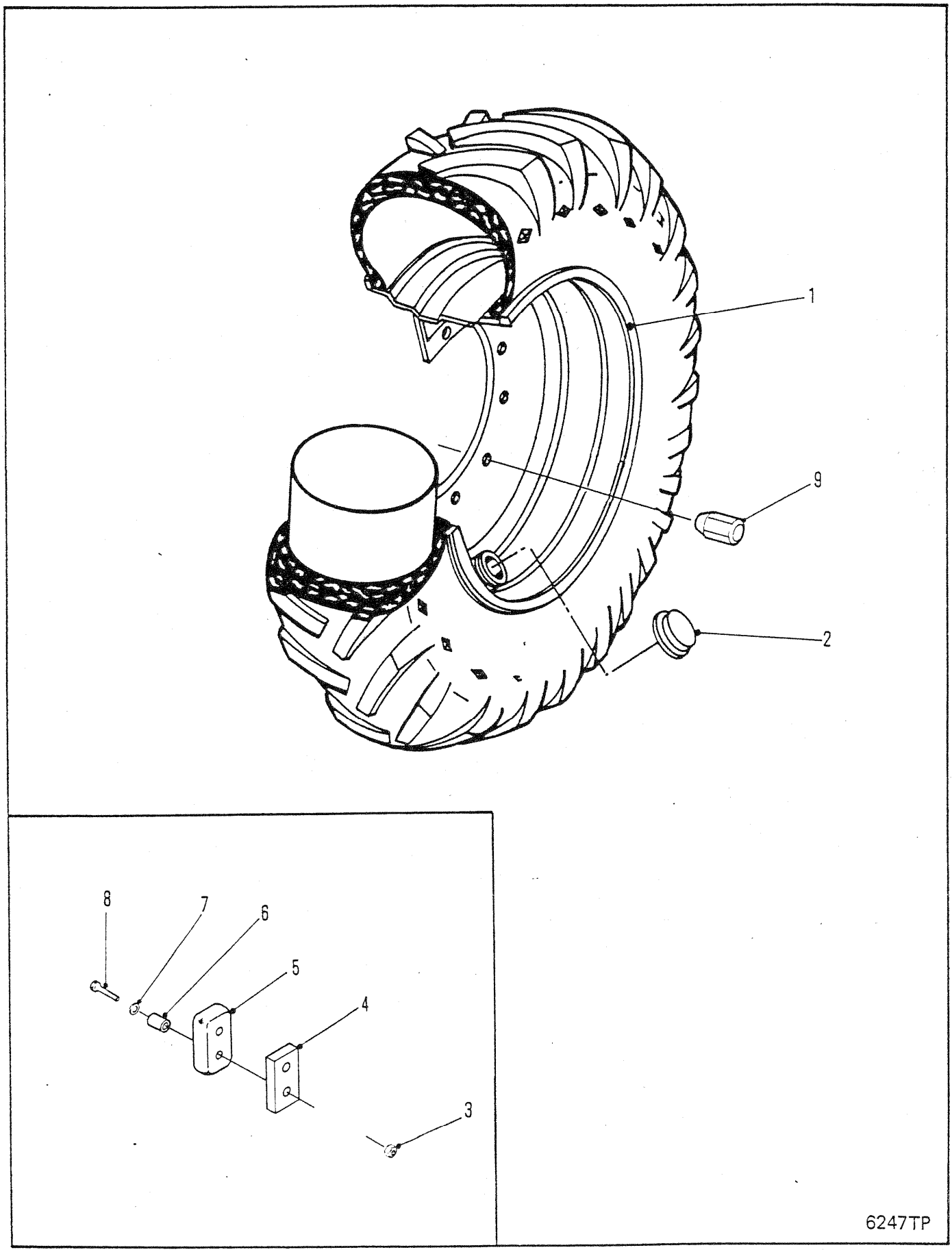
1
9
2
8
7
6
5
4
3
6247TP

RIM ASSEMBLY - 23.1 X 26 TIRES
ASSEMBLAGE DE LA JANTE - 23.1 X 26 PNEUMATIQUE
FELGENHEIT - 23.1 X 26 REIFEN
CONJUNTO DE AROS - 23.1 X 26 PNEUMÁTICO
CONJUNTO ILANTA - 23.1 X 26 PNEUMÁTICO

No.	Part No.	Qty	Description	Description	Benennung	Descrição	Descripción
1	1929973	4	Rim assy	ass de la jante	Felgeneinheit	conj de aros	conj llanta
2	1914255	4	Cap	chapeau	Kappe	tampa	tapa
3	59D000008	4	Nut	écrou	Mutter	porca	tuerca
4	1928742	2	Spacer	entretoise	Distanzteil	espaçador	espaciador
5	1903679	2	Stop	butoir	Anschlag	batente	tope
6	1903680	4	Spacer	entretoise	Distanzteil	espaçador	espaciador
7	27E000010	4	Washer	rondelle	Scheibe	arruela	arandela
8	17C000836	4	Bolt	boulon	Bolzen	parafuso	bulón
9	1900649	40	Wheel nuts	écrous de roue	Radmuttern	porcas da roda	tuerca de rueda

665GM 541A-101-CAC→541C-9999-CAC
665GMGR 543A-101-CAC→543C-9999-CAC

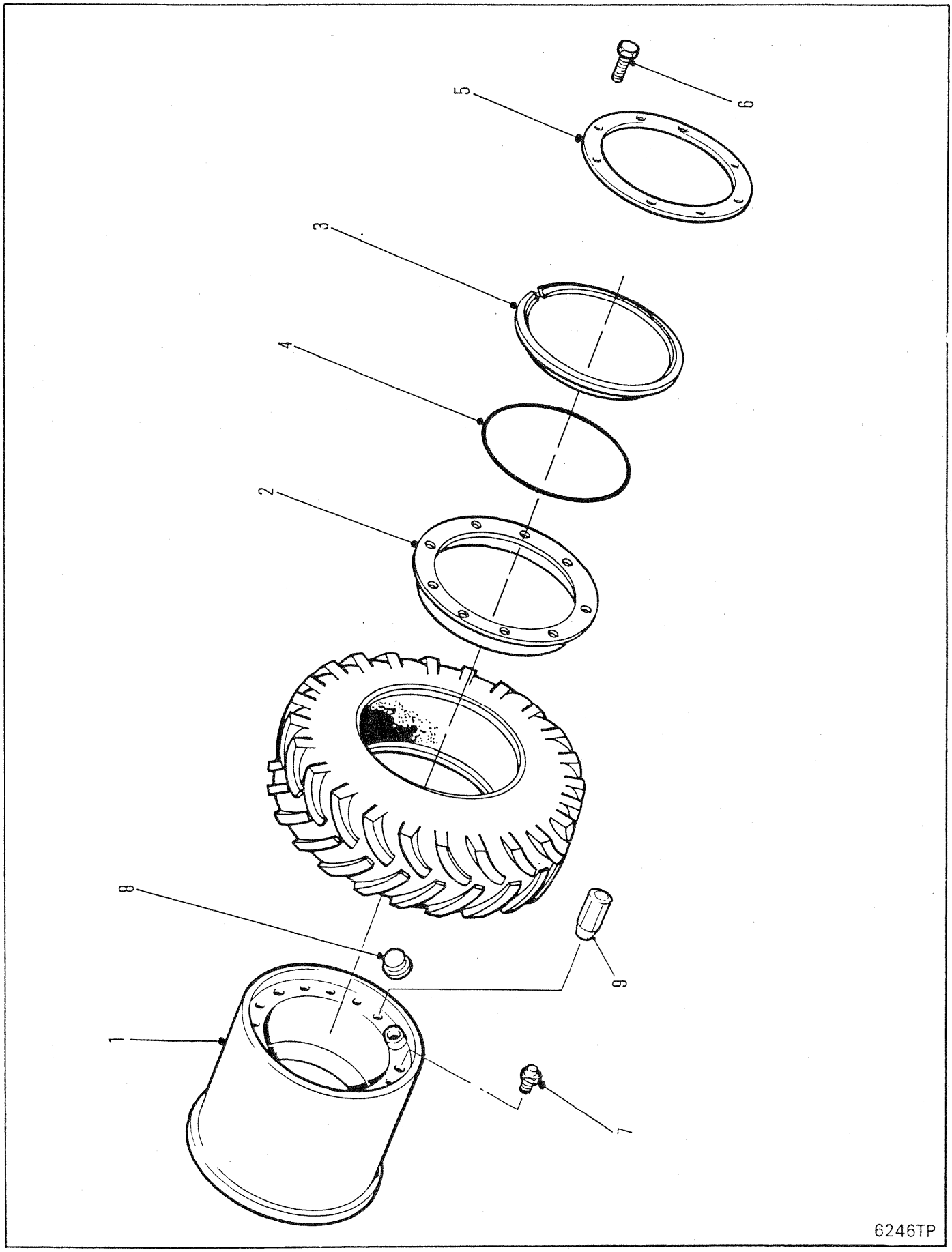
1
2
3
4
5
6
7
8
9
6246TP

RIM ASSEMBLY - 67 X 34 X 25 TIRES
ASSEMBLAGE DE LA JANTE - 67 X 34 X 25 PNEUMATIQUE
FELGENHEIT - 67 X 34 X 25 REIFEN
CONJUNTO DE AROS - 67 X 34 X 25 PNEUMÁTICO
ONJUNTO ILANTA - 67 X 34 X 25 PNEUMÁTICO

No.	Part No.	Qty	Description	Description	Benennung	Descrição	Descripción
1	1928607	4	Rim assy	ass de la jante	Felgeneinheit	conj de aros	conj llanta
2	1901634	4	Flange	bride	Flansch	flange	brida
3	112460	4	Lockring	anneau blocage	Klemmring	anel trava	anillo seguridad
4	112462	4	O-ring	joint torique	O Ring	anel-O	anillo-O
5	1929398	4	Ring	anneau	Ring	anel	anillo
6	17C001016	32	Bolt	boulon	Bolzen	parafuso	bulón
7	1925532	4	Valve	soupape	Ventil	válvula	válvula
8	1914255	4	Cap	chapeau	Kappe	tampa	tapa
9	1900649	40	Wheel nuts	écrous de roue	Radmuttern	porcas da roda	tuerca de rueda

665GM 541A-101-CAC→541F-9999-CAC
665GMGR 543A-101-CAC→543C-9999-CAC

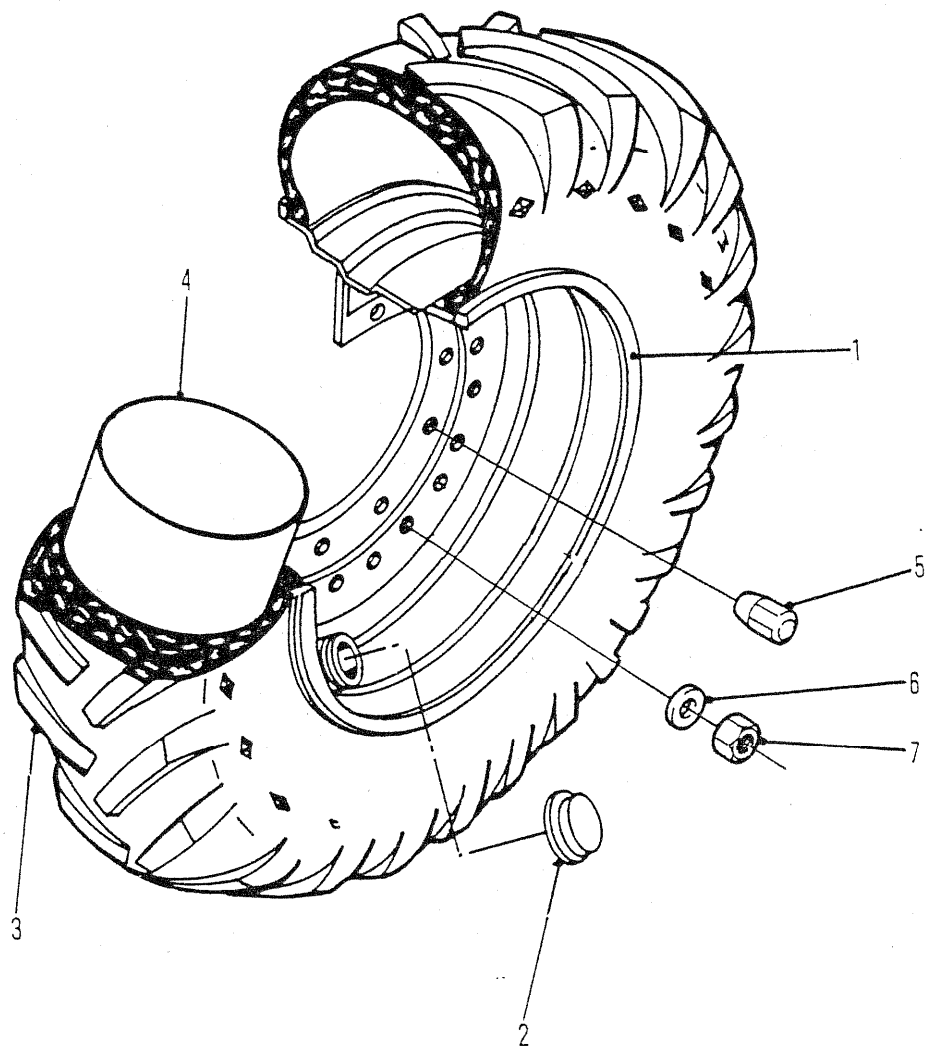

6545TP

RIM ASSEMBLY - 28.1 X 26 TIRES
ASSEMBLAGE DE LA JANTE - 28.1 X 26 PNEUMATIQUE
FELGENHEIT - 28.1 X 26 REIFEN
ONJUNTO DE AROS - 28.1 X 26 PNEUMÁTICO
ONJUNTO ILANTA - 28.1 X 26

No.	Part No.	Qty	Description	Description	Benennung	Descrição	Descripción
1	1937058	4	Rim assy	ass de la jante	Felgeneinheit	conj de aros	conj llanta
2	1909047	4	Cap	chapeau	Kappe	tampa	tapa
3	---------	4	Tube	tube	Rohr	tubo	tubo
4	---------	4	Tire	pneumatique	Reifen	pneumático	neumático
5	1900649	40	Wheel nuts	écrous de roue	Radmuttern	porcas da roda	tuerca de rueda
6	27E000016	40	Washer	rondelle	Scheibe	arruela	arandela
7	86D000016	40	Nut	écrou	Mutter	porca	tuerca

665GM 541D-101-CAC➡541F-9999-CAC
665GMGR 543D-101-CAC➡543E-9999-CAC 558F-101-CAC➡558F-9999-CAC

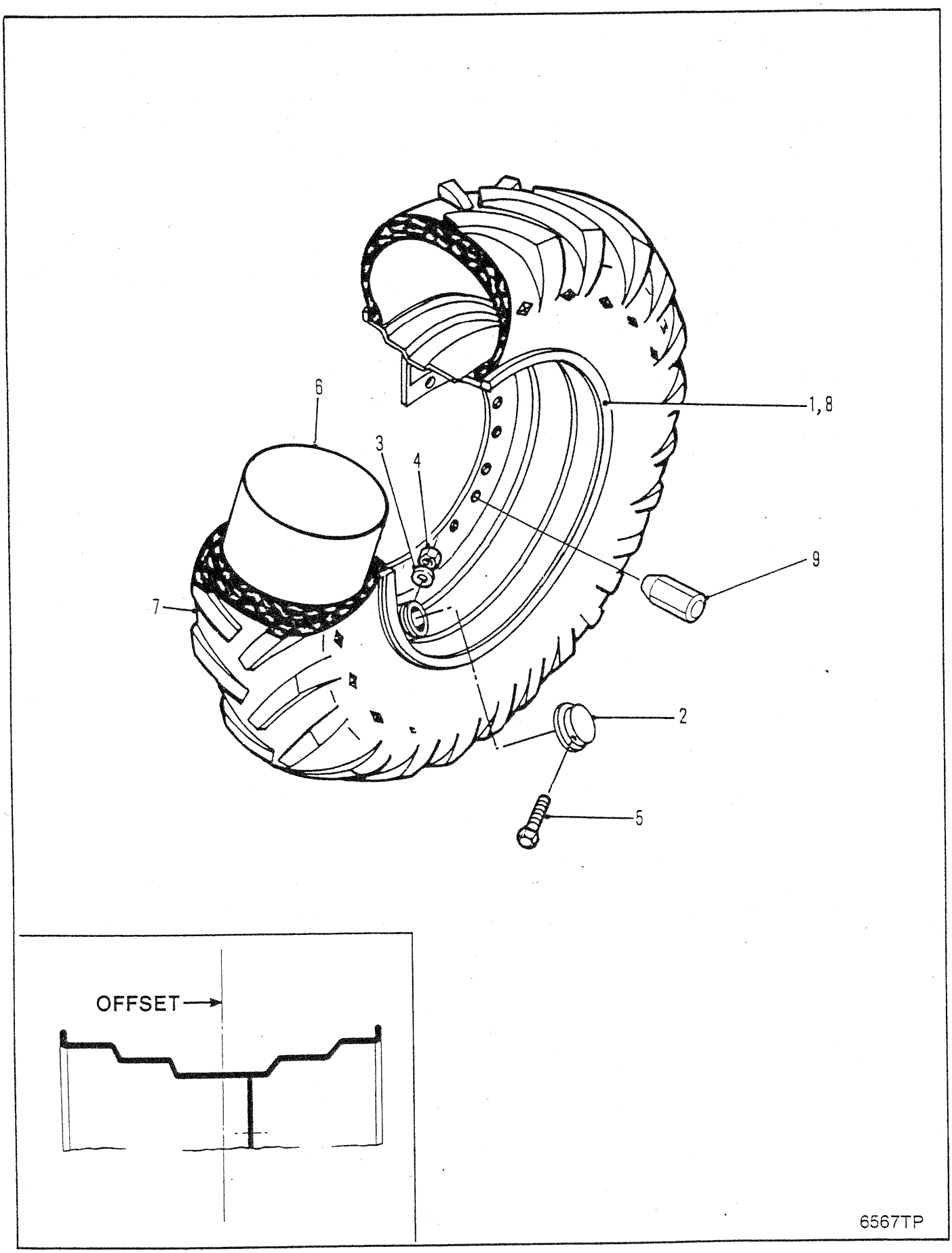
6
3
4
1,8
9
7
2
5
OFFSET
6567TP

RIM ASSEMBLY - 23.1 X 26 TIRES
ASSEMBLAGE DE LA JANTE - 23.1 X 26 PNEUMATIQUE
FELGENHEIT - 23.1 X 26 REIFEN
CONJUNTO DE AROS - 23.1 X 26 PNEUMÁTICO
CONJUNTO ILANTA - 23.1 X 26 PNEUMÁTICO

No.	Part No.	Qty	Description	Description	Benennung	Descrição	Descripción
1	[1]1930710	4	Rim assy	ass de la jante	Felgeneinheit	conj de aros	conj llanta
2	1934665	4	Cap	chapeau	Kappe	tampa	tapa
3	27E000008	4	Washer	rondelle	Scheibe	arruela	arandela
4	85D000008	4	Nut	écrou	Mutter	porca	tuerca
5	17C000856	4	Bolt	boulon	Bolzen	parafuso	bulón
6	---------	4	Tube	tube	Rohr	tubo	tubo
7	---------	4	Tire	pneumatique	Reifen	pneumático	neumático
8	[2]1935455	4	Rim assy	ass de la jante	Felgeneinheit	conj de aros	conj llanta
9	1928418	40	Wheel nuts	écrous de roue	Radmuttern	porcas da roda	tuerca de rueda

[1] Rim Offset (.31) Ref. Corner Illustration □664, 665

[2] Rim Offset (2.25) Ref. Corner Illustration □665

665GM 541D-101-CAC➡541F-9999-CAC
665GMGR 543D-101-CAC➡543E-9999-CAC 558F-101-CAC➡558F-9999-CAC

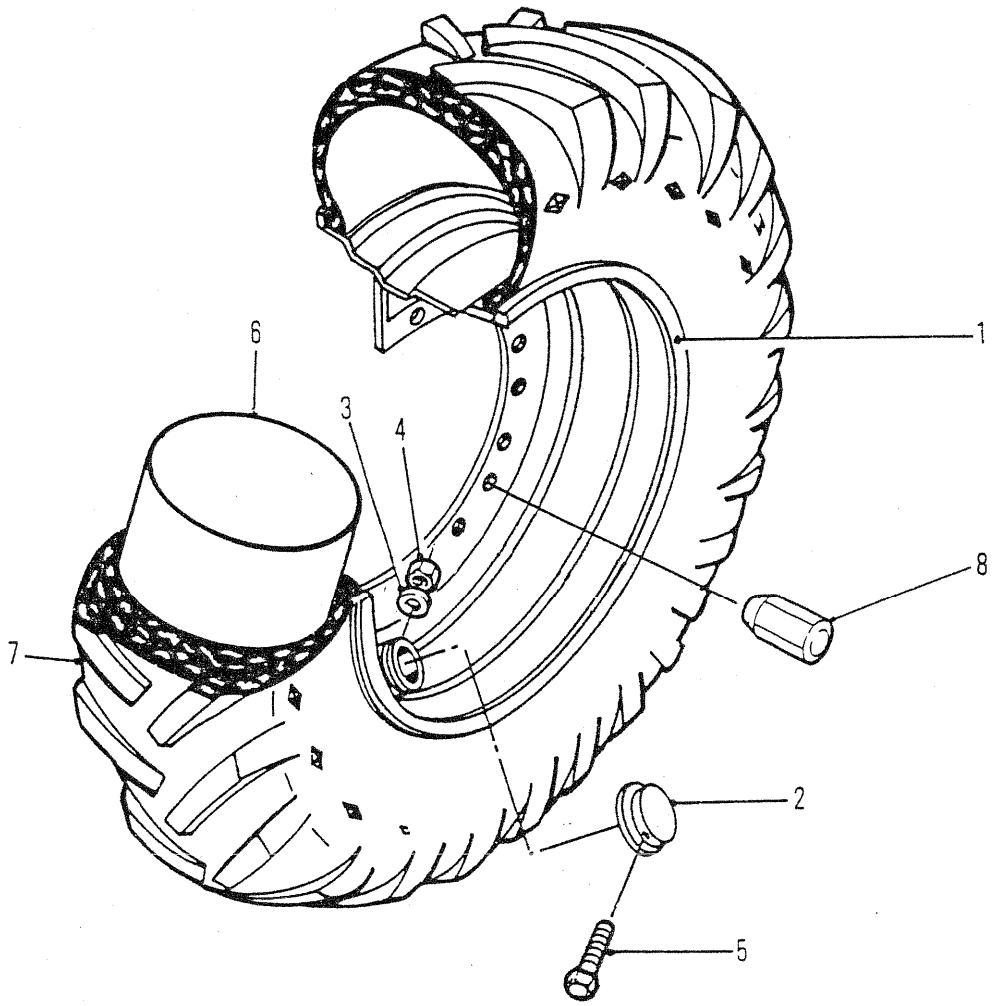

6545TP

RIM ASSEMBLY - 24.5 X 32 TIRES
ASSEMBLAGE DE LA JANTE - 24.5 X 32 PNEUMATIQUE
FELGENHEIT - 24.5 X 32 REIFEN
ONJUNTO DE AROS - 24.5 X 32 PNEUMÁTICO
ONJUNTO ILANTA - 24.5 X 32 PNEUMÁTICO

No.	Part No.	Qty	Description	Description	Benennung	Descrição	Descripción
1	1930706	4	Rim assy	ass de la jante	Felgeneinheit	conj de aros	conj llanta
2	1934665	4	Cap	chapeau	Kappe	tampa	tapa
3	27E000008	4	Washer	rondelle	Scheibe	arruela	arandela
4	59D000008	4	Nut	écrou	Mutter	porca	tuerca
5	17C000860	4	Bolt	boulon	Bolzen	parafuso	bulón
6	---------	4	Tube	tube	Rohr	tubo	tubo
7	---------	4	Tire	pneumatique	Reifen	pneumático	neumático
8	1900649	40	Wheel nuts	écrous de roue	Radmuttern	porcas da roda	tuerca de rueda

665GM 541E-101-CAC→541F-9999-CAC
665GMGR 543E-101-CAC→543E-9999-CAC 558F-101-CAC→558F-9999-CAC

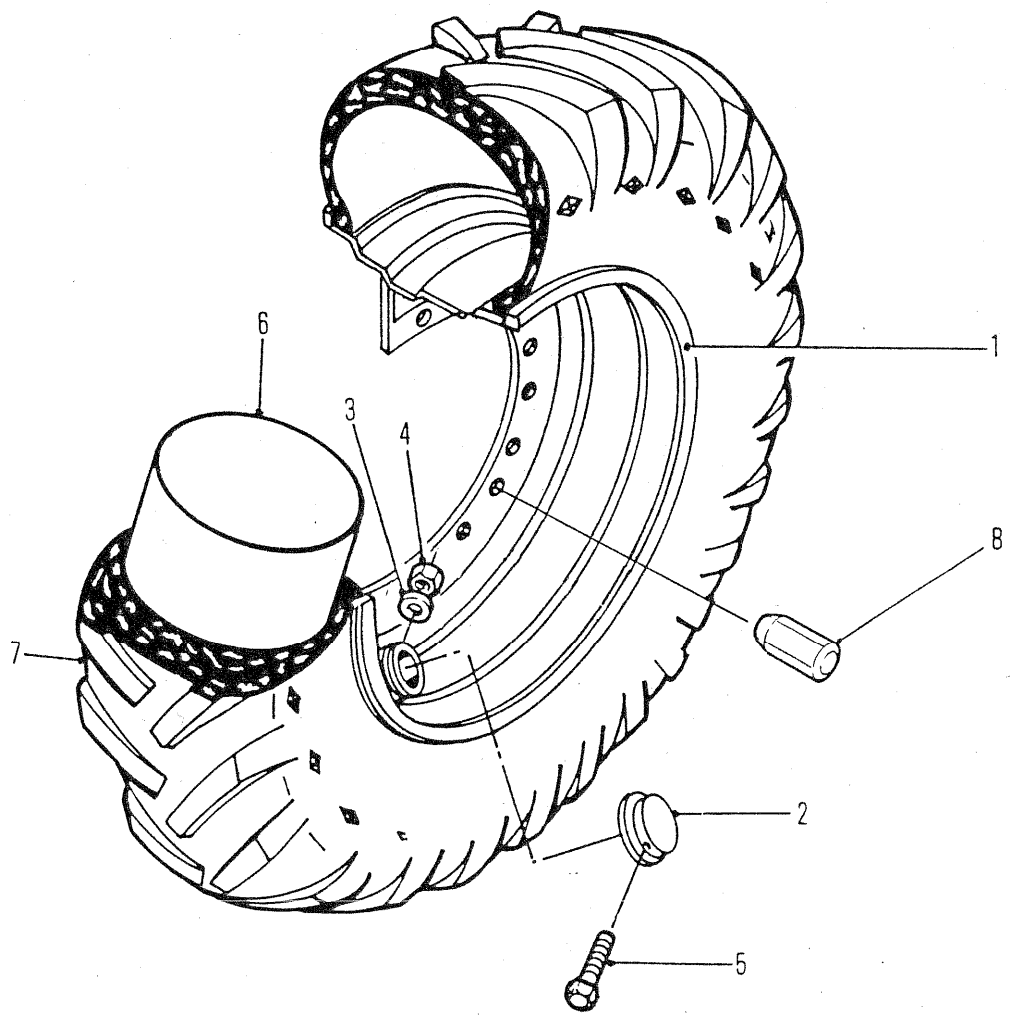

6545TP

RIM ASSEMBLY - 18.4 X 26 TIRES
ASSEMBLAGE DE LA JANTE - 18.4 X 26 PNEUMATIQUE
FELGENHEIT - 18.4 X 26 REIFEN
ONJUNTO DE AROS - 18.4 X 26 PNEUMÁTICO
ONJUNTO ILANTA - 18.4 X 26 PNEUMÁTICO

No.	Part No.	Qty	Description	Description	Benennung	Descrição	Descripción
1	1930708	4	Rim assy	ass de la jante	Felgeneinheit	conj de aros	conj llanta
2	1934665	4	Cap	chapeau	Kappe	tampa	tapa
3	27E000008	4	Washer	rondelle	Scheibe	arruela	arandela
4	85D000008	4	Nut	écrou	Mutter	porca	tuerca
5	17C000856	4	Bolt	boulon	Bolzen	parafuso	bulón
6	---------	4	Tire	pneumatique	Reifen	pneumático	neumático
7	---------	4	Tube	tube	Rohr	tubo	tubo
8	1928418	40	Wheel nuts	écrous de roue	Radmuttern	porcas da roda	tuerca de rueda

665GM 541D-101-CAC➡541F-9999-CAC
665GMGR 543D-101-CAC➡543E-9999-CAC 558F-101-CAC➡558F-9999-CAC

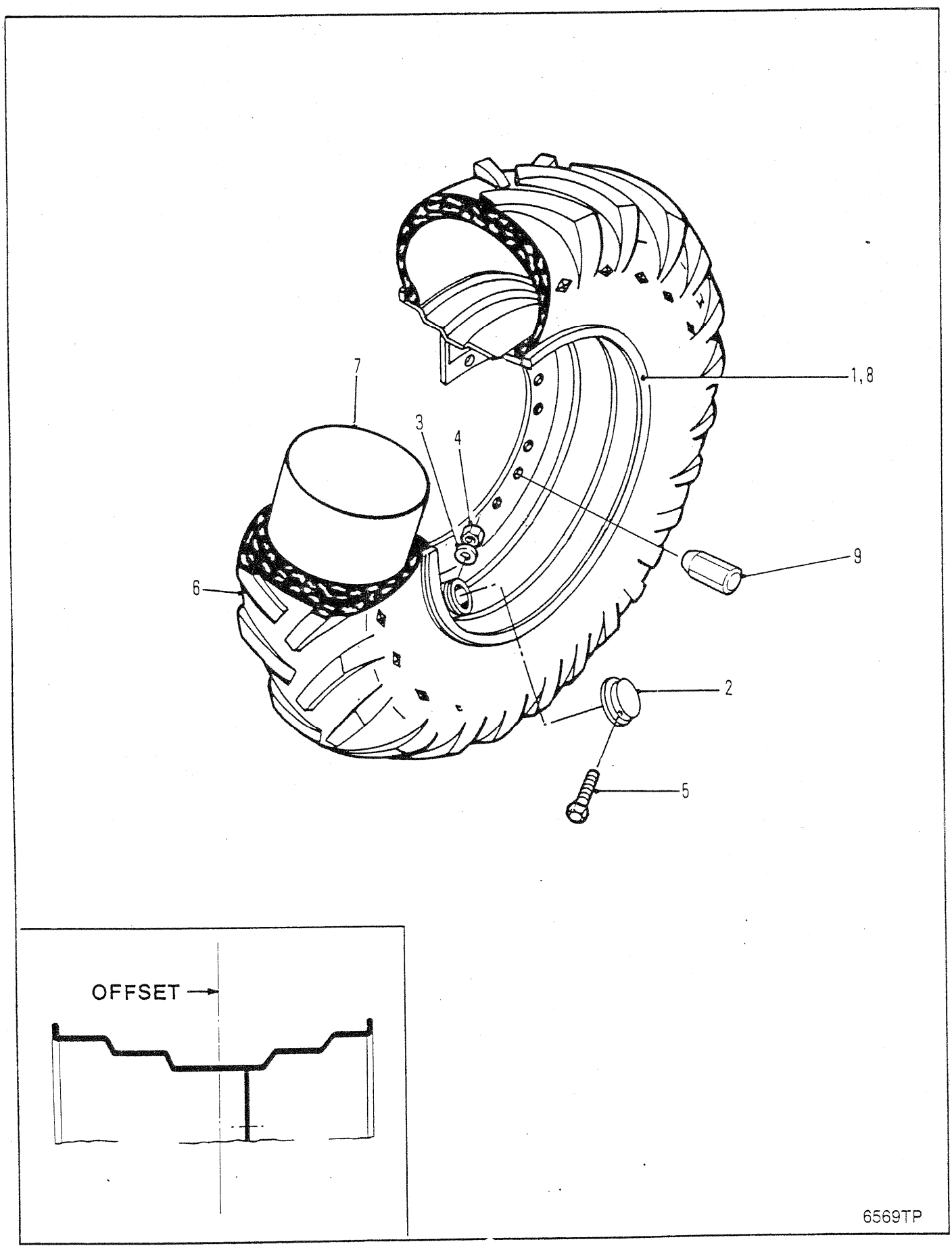
7
3
4
1,8
9
6
2
5
OFFSET
6569TP

RIM ASSEMBLY 18.4 X 34 TIRES
ASSEMBLAGE DE LA JANTE 18.4 X 34 PNEUMATIQUE
FELGENHEIT 18.4 X 34 REIFEN
CONJUNTO DE AROS 18.4 X 34 PNEUMÁTICO
ONJUNTO ILANTA 18.4 X 34 PNEUMÁTICO

No.	Part No.	Qty	Description	Description	Benennung	Descrição	Descripción
1	[1]1930716	4	Rim assy	ass de la jante	Felgeneinheit	conj de aros	conj llanta
2	1934665	4	Cap	chapeau	Kappe	tampa	tapa
3	27E000008	4	Washer	rondelle	Scheibe	arruela	arandela
4	85D000008	4	Nut	écrou	Mutter	porca	tuerca
5	17C000856	4	Bolt	boulon	Bolzen	parafuso	bulón
6	---------	4	Tube	tube	Rohr	tubo	tubo
7	---------	4	Tire	pneumatique	Reifen	pneumático	neumático
8	[2]1930714	4	Rim assy	ass de la jante	Felgeneinheit	conj de aros	conj llanta
9	1928418	40	Wheel nuts	écrous de roue	Radmuttern	porcas da roda	tuerca de rueda

[1] Rim offset (.31). Ref. Corner Illustration. □664,665.
[1] Compensation de la jante (0,31). Réf. illustration d-angle. □664,665.
[1] Felgenausgleich (0,31). Ref. Winkelillustration. □664,665.
[1] Coto vélo do aro (0.31). Illustração de referência no canto. □664,665.
[1] Contrapeso de la llanta (0.31). Ref. ilustración de la esquina. □664,665.

[2] Rim offset (-1.10). Ref. Corner Illustration. □665.
[2] Compensation de la jante (-1.10). Réf. illustration d-angle. □665.
[2] Felgenausgleich (-1.10). Ref. Winkelillustration. □665.
[2] Coto vélo do aro (-1.10). Illustração de referência no canto. □665.
[2] Contrapeso de la llanta (-1.10). Ref. ilustración de la esquina. □665.

665GM 541D-101-CAC→541E-9999-CAC
665GMGR 543D-101-CAC→543E-9999-CAC 558F-101-CAC→558F-9999-CAC

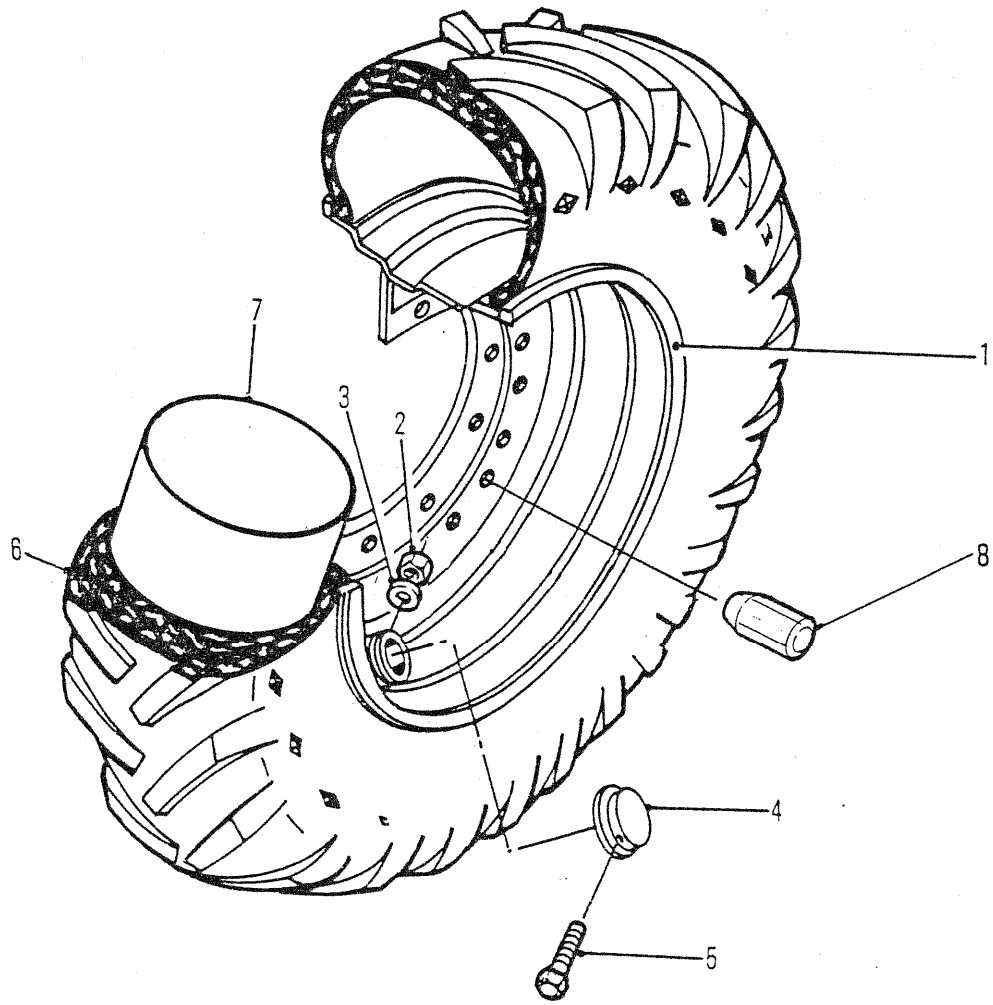

6544TP

RIM ASSEMBLY 68 X 36 X 26 TIRES
ASSEMBLAGE DE LA JANTE 68 X 36 X 26 PNEUMATIQUE
FELGENHEIT 68 X 36 X 26 REIFEN
CONJUNTO DE AROS 68 X 36 X 26 PNEUMÁTICO
ONJUNTO ILANTA 68 X 36 X 26 PNEUMÁTICO

No.	Part No.	Qty	Description	Description	Benennung	Descrição	Descripción
1	1935439	1	Rim assy	ass de la jante	Felgeneinheit	conj de aros	conj llanta
2	59D000008	1	Nut	écrou	Mutter	porca	tuerca
3	27E000008	1	Washer	rondelle	Scheibe	arruela	arandela
4	1934665	1	Cap	chapeau	Kappe	tampa	tapa
5	17C000860	1	Bolt	boulon	Bolzen	parafuso	bulón
6	---------	1	Tire	pneumatique	Reifen	pneumático	neumático
7	---------	1	Tube	tube	Rohr	tubo	tubo
8	1900649	40	Wheel nuts	écrous de roue	Radmuttern	porcas da roda	tuerca de rueda

665GM 541C-101-CAC ➡ 541C-9999-CAC
665GMGR 543C-101-CAC ➡ 543C-9999-CAC

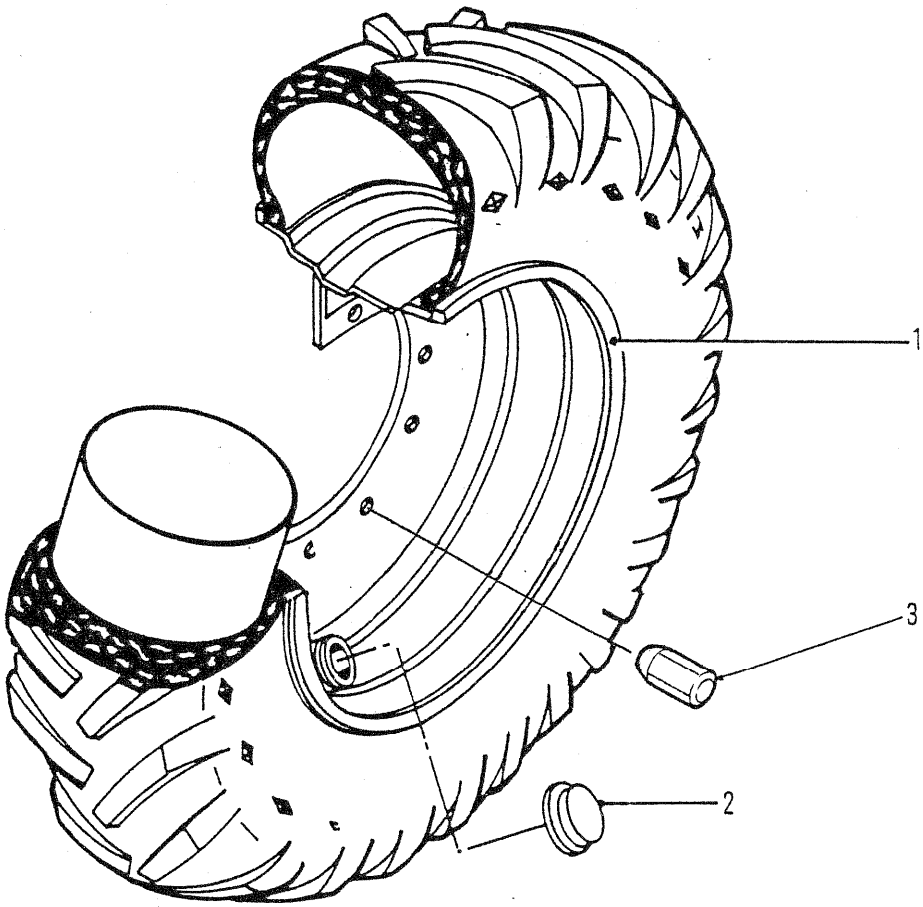

6571TP

RIM ASSEMBLY 18.4 X 26 TIRES
ASSEMBLAGE DE LA JANTE 18.4 X 26 PNEUMATIQUE
FELGENHEIT 18.4 X 26 REIFEN
CONJUNTO DE AROS 18.4 X 26 PNEUMÁTICO
ONJUNTO ILANTA 18.4 X 26 PNEUMÁTICO

No.	Part No.	Qty	Description	Description	Benennung	Descrição	Descripción
1	1928605	4	Rim assy	ass de la jante	Felgeneinheit	conj de aros	conj llanta
2	1914255	4	Cap	chapeau	Kappe	tampa	tapa
3	1900649	40	Wheel nuts	écrous de roue	Radmuttern	porcas da roda	tuerca de rueda

665GM 541A-101-CAC➡541C-9999-CAC
665GMGR 543A-101-CAC➡543C-9999-CAC

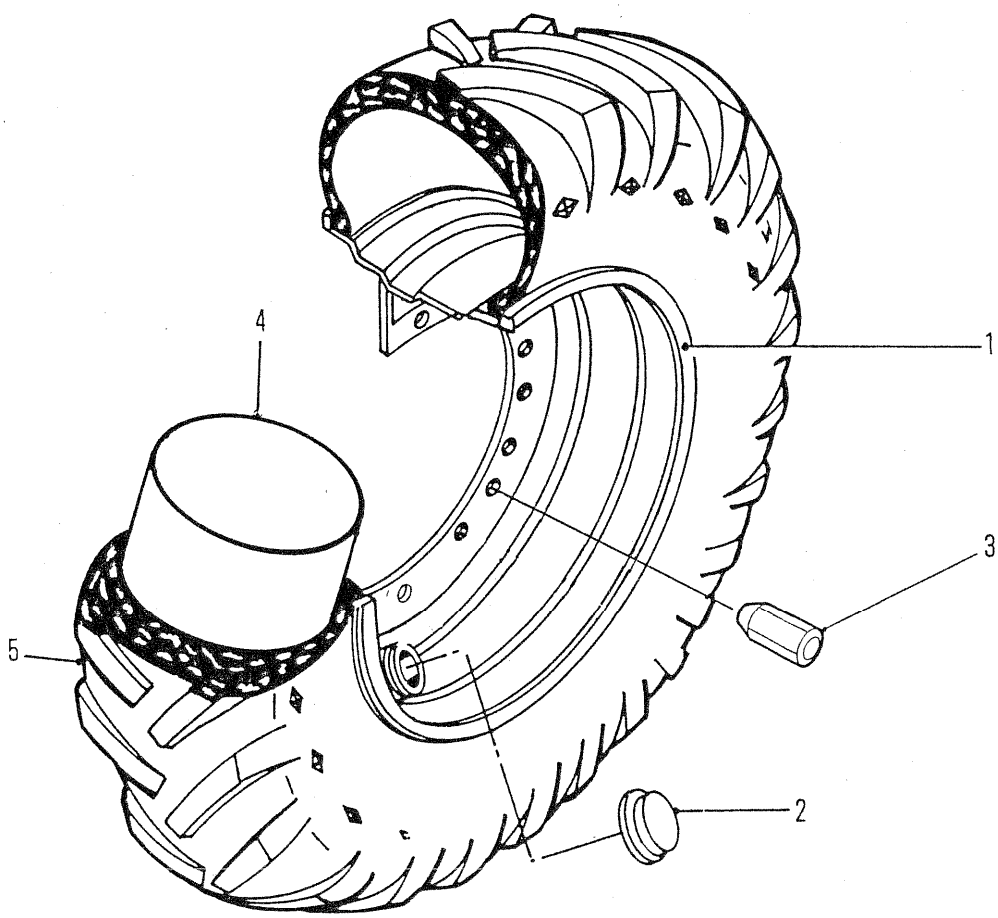

6545TP

RIM ASSEMBLY 68 X 34 X 32 TIRES
ASSEMBLAGE DE LA JANTE 68 X 34 X 32 PNEUMATIQUE
FELGENHEIT 68 X 34 X 32 REIFEN
CONJUNTO DE AROS 68 X 34 X 32 PNEUMÁTICO
CONJUNTO ILANTA 68 X 34 X 32 PNEUMÁTICO

No.	Part No.	Qty	Description	Description	Benennung	Descrição	Descripción
1	1928420	4	Rim assy	ass de la jante	Felgeneinheit	conj de aros	conj llanta
2	1914255	4	Cap	chapeau	Kappe	tampa	tapa
3	1900649	40	Wheel nuts	écrous de roue	Radmuttern	porcas da roda	tuerca de rueda
4	---------	-	Tube	tube	Rohr	tubo	tubo
5	---------	-	Tire	pneumatique	Reifen	pneumático	neumático

665GM 541A-101-CAC→541F-9999-CAC
665GMGR 543A-101-CAC→543C-9999-CAC

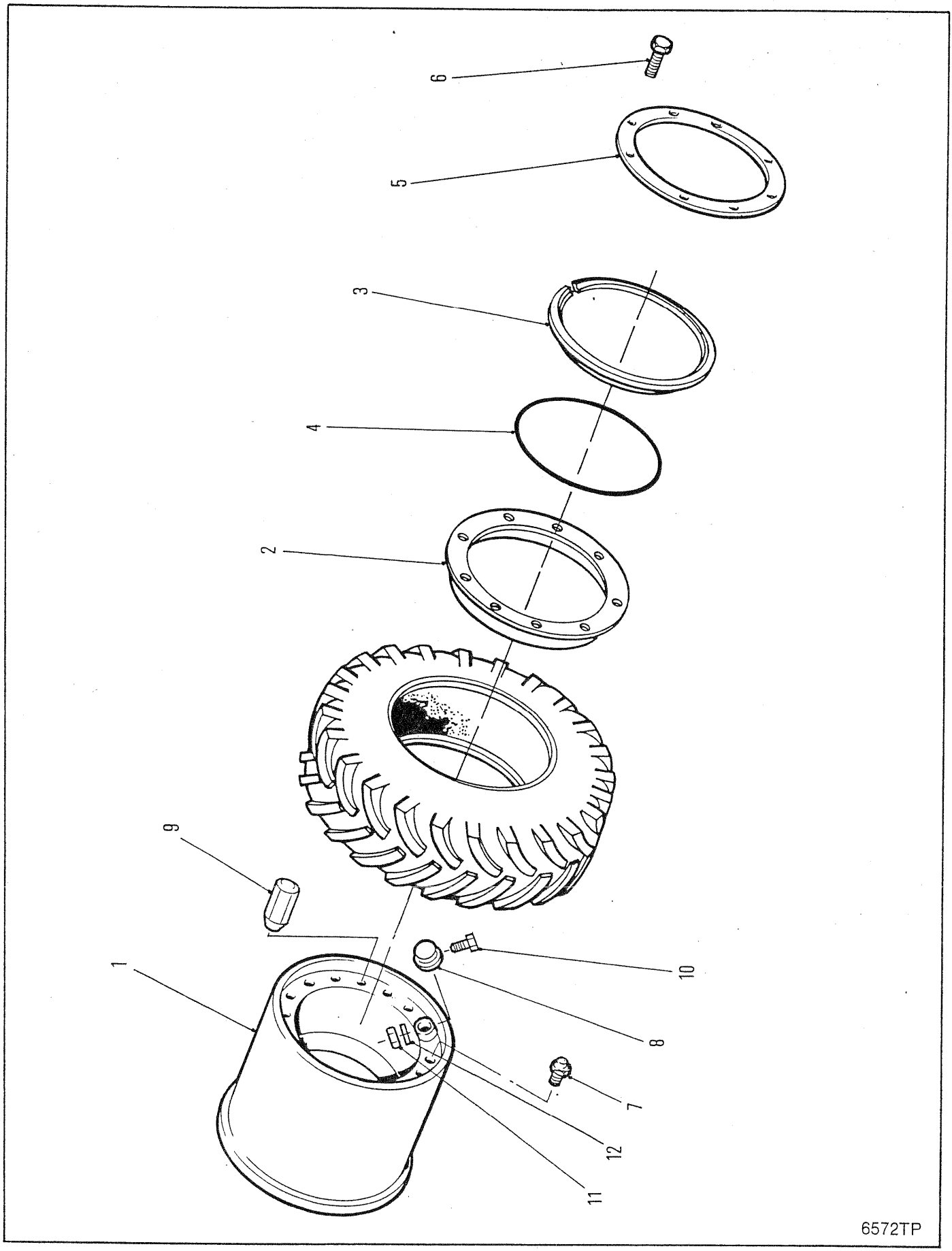
6
5
3
4
2
9
1
10
8
7
12
11
6572TP

RIM ASSEMBLY 67 X 34 X 25 TIRES
ASSEMBLAGE DE LA JANTE 67 X 34 X 25 PNEUMATIQUE
FELGENHEIT 67 X 34 X 25 REIFEN
ONJUNTO DE AROS 67 X 34 X 25 PNEUMÁTICO
ONJUNTO ILANTA 67 X 34 X 25 PNEUMÁTICO

No.	Part No.	Qty	Description	Description	Benennung	Descrição	Descripción
1	**1930712**	4	Rim assy	ass de la jante	Felgeneinheit	conj de aros	conj llanta
2	**1901634**	4	Flange	bride	Flansch	flange	brida
3	**112460**	4	Lockring	anneau blocage	Klemmring	anel trava	anillo seguridad
4	**112462**	4	O-Ring	joint torique	O Ring	anel-O	anillo-O
5	**1929398**	4	Ring	anneau	Ring	anel	anillo
6	**17C001016**	32	Bolt	boulon	Bolzen	parafuso	bulón
7	**1551893**	4	Valve	soupape	Ventil	válvula	válvula
8	**1934665**	4	Cap	chapeau	Kappe	tampa	tapa
9	**1900649**	40	Wheel nuts	écrous de roue	Radmuttern	porcas da roda	tuerca de rueda
10	**17C000856**	4	Bolt	boulon	Bolzen	parafuso	bulón
11	**85D000008**	4	Nut	écrou	Mutter	porca	tuerca
12	**27E000008**	4	Washer	rondelle	Scheibe	arruela	arandela

665GM 541D-101-CAC➡541E-9999-CAC
665GMGR 543D-101-CAC➡543E-9999-CAC

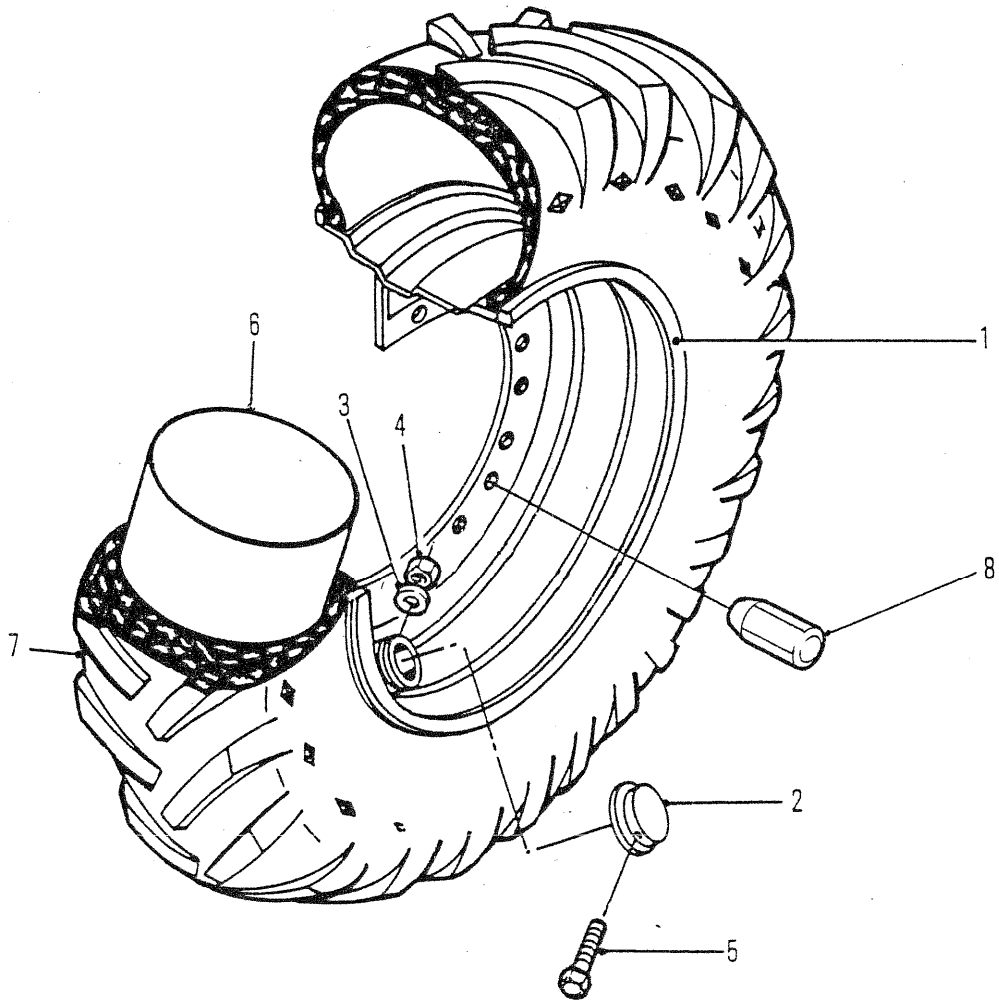

6573TP

RIM ASSEMBLY 68 X 34 X 32 TIRES
ASSEMBLAGE DE LA JANTE 68 X 34 X 32 PNEUMATIQUE
FELGENHEIT 68 X 34 X 32 REIFEN
CONJUNTO DE AROS 68 X 34 X 32 PNEUMÁTICO
ONJUNTO ILANTA 68 X 34 X 32 PNEUMÁTICO

No.	Part No.	Qty	Description	Description	Benennung	Descrição	Descripción
1	1930705	4	Rim assy	ass de la jante	Felgeneinheit	conj de aros	conj llanta
2	1934665	4	Cap	chapeau	Kappe	tampa	tapa
3	27E000008	4	Washer	rondelle	Scheibe	arruela	arandela
4	59D000008	4	Nut	écrou	Mutter	porca	tuerca
5	17C000860	4	Bolt	boulon	Bolzen	parafuso	bulón
6	---------	-	Tire	pneumatique	Reifen	pneumático	neumático
7	---------	-	Tube	tube	Rohr	tubo	tubo
8	1900649	40	Wheel nuts	écrous de roue	Radmuttern	porcas da roda	tuerca de rueda

665GM 541D-101-CAC→541E-9999-CAC
665GMGR 543D-101-CAC→543E-9999-CAC

FAN BELT CHART

TA-J1 10000-0183

665D

MODEL	MACHINE SERIAL NUMBER	BELT NO.	QUANTITY
662 FORD	501A-101-CAC→501B-9999-CAC	N/A	
662 GM	502A-101-CAC→502B-9999-CAC	1904600	1*
664 GM	C-9014-101→C-9044-9999	N/A	
664 GM	514E-101-CAC→514F-9999-CAC	3678178	1*
664 GM	514H-101-CAC→514H-9999-CAC	1992017	1*
664 GM	528A-101-CAC→528D-9999-CAC	1992017	1*
664 CUM	551D-101-CAC→551G-9999-CAC	1992449	1
664 GM	546H-101-CAC→546H-9999-CAC	1904600	1*
664 DEUTZ	529B-101-CAC→529D-9999-CAC	1992340	1
---			
664 GM GR	508A-101-CAC→508A-9999-CAC	N/A	
664 GM GR	508B-101-CAC→508B-9999-CAC	3678178	1*
664 GM GR	508H-101-CAC→508H-9999-CAC	1992017	1*
665 GM	541B-101-CAC→541F-9999-CAC	1992017	1*
665 CUM	553G-101-CAC→553G-9999-CAC	1992449	1
665 GM GR	543B-101-CAC→543F-9999-CAC	1992017	1*
665 GM GR	558F-101-CAC→558G-9999-CAC	1992017	1
665 CUM GR	554G-101-CAC→554G-9999-CAC	1992449	1
666 GM	C-9016-101→C-9046-9999	N/A	
GM	513E-101-CAC→513G-9999-CAC	3678231	1*
666 GM	513H-101-CAC→513H-9999-CAC	1904600	1*
666 GM	548A-101-CAC→548A-9999-CAC	1904600	1*
666 GM SWB	526A-101-CAC→526A-9999-CAC	3678231	1*
666 CUM	500D-101-CAC→500G-9999-CAC	1501855	1*
666 CUM	500H-101-CAC→500H-9999-CAC	947289	1*
666 CUM	559A-101-CAC→559A-9999-CAC	1992449	1
666 CUM	559B-101-CAC→559B-9999-CAC	1992660	1*
666 CUM SWB	527A-101-CAC→527A-9999-CAC	1501855	1*
---			
666 GM GR	515A-101-CAC→515A-9999-CAC	3678231	1*
666 GM GR	515H-101-CAC→515H-9999-CAC	1904600	1*
666 GM GR Ext	542H-101-CAC→542H-9999-CAC	1904600	1*
666 GM GR	549A-101-CAC→549A-9999-CAC	1904600	1*
666 GM GR	552A-101-CAC→552A-9999-CAC	1904600	1*
666 CUM GR	555A-101-CAC→555A-9999-CAC	1992449	1
666 CUM GR	555B-101-CAC→555B-9999-CAC	1992660	1*
666 CUM GR	564A-101-CAC→564A-9999-CAC	1992449	1
666 CUM GR	564B-101-CAC→564B-9999-CAC	1992660	1*

*Matched-set of two (2) belts

FAN BELT CHART (Cont'd)

DATA-J1 10000-0183

665D

MODEL	MACHINE SERIAL NUMBER	BELT NO.	QUANTITY
667 GM	503A-101-CAC→503A-9999-CAC	3678231	1*
667 GM	503B-101-CAC→503B-9999-CAC	1904600	1*
667 GM	534B-101-CAC→534E-9999-CAC	1904600	1*
667 GM	556F-101-CAC→556G-9999-CAC	1904600	1*
667 GM FWD	521A-101-CAC→521A-9999-CAC	3678231	1*
667 CUM	504A-101-CAC→504A-9999-CAC	1990515	1*
667 CUM	504B-101-CAC→504C-9999-CAC	1992140	1*
667 CUM	535A-101-CAC→535G-9999-CAC	1990515	1*
667 CUM	561H-101-CAC→561H-9999-CAC	1992660	1
667 CUM FWD	522A-101-CAC→522A-9999-CAC	1990515	1*
667 GM GR	509A-101-CAC→509A-9999-CAC	3678231	1*
667 GM GR	509B-101-CAC→509B-9999-CAC	1904600	1*
667 GM GR	536B-101-CAC→536E-9999-CAC	1904600	1*
667 GM GR	557F-101-CAC→557G-9999-CAC	1904600	1*
667 CUM GR	510A-101-CAC→510A-9999-CAC	1990515	1*
667 CUM GR	510B-101-CAC→510C-9999-CAC	1992140	1*
667 CUM GR	537A-101-CAC→537G-9999-CAC	1990515	1*
667 CUM GR	560H-101-CAC→560H-9999-CAC	1992660	1
668 GM	505A-101-CAC→505B-9999-CAC	1990476	1*
668 GM	505C-101-CAC→505C-9999-CAC	1992018	1*
668 CUM	507A-101-CAC→507B-9999-CAC	1990515	1*
668 CUM	507C-101-CAC→507E-9999-CAC	2502452	1*
------			
668 GM GR	533A-101-CAC→533A-9999-CAC	1992018	1*
668 GM GR	538C-101-CAC→538C-9999-CAC	1992018	1*
668 CUM GR	532A-101-CAC→532E-9999-CAC	2502452	1*
668 CUM GR	539C-101-CAC→539E-9999-CAC	2502452	1*

*Matched-set of two (2) belts

ALTERNATOR DRIVE BELT CHART

DATA-J1 20000-0183

665D

MODEL	MACHINE SERIAL NUMBER	BELT NO.	QUANTITY
662 FORD	501A-101-CAC→501B-9999-CAC	1305202	1
662 GM	502A-101-CAC→502B-9999-CAC	1305106	1*
664 GM	C-9014-101→C-9044-9999	1305106	1*
664 GM	514E-101-CAC→514F-9999-CAC	1305106	1*
664 GM	514H-101→1935-CAC	1922597	2
664 GM	514H-1936→9999-CAC	961262	1*
664 GM	528A-101-CAC→528D-9999-CAC	961262	1*
664 CUM	551D-101-CAC→551G-9999-CAC	1992449	1
664 GM	546H-101-CAC→546H-9999-CAC	1922597	2
664 DEUTZ	529B-101-CAC→529D-9999-CAC	1931218	1
---			
664 GM GR	508A-101-CAC→508B-9999-CAC	1305106	1*
664 GM GR	508H-101→212-CAC	1922597	2
664 GM GR	508H-213→9999-CAC	961262	1*
665 GM	541B-101-CAC→541F-9999-CAC	961262	1*
665 CUM	553G-101-CAC→553G-9999-CAC	1992449	**
665 GM GR	543B-101-CAC→543F-9999-CAC	961262	1*
665 GM GR	558F-101-CAC→558G-9999-CAC	961262	1
665 CUM GR	554G-101-CAC→554G-9999-CAC	1992449	**
6 M	C-9016-101→C-9046-9999	1305106	1*
666 GM	513E-101-CAC→513G-9999-CAC	1305106	1*
666 GM	513H-101→3136-CAC	1922597	2
666 GM	513H-3137→9999-CAC	961262	1*
666 GM	548A-101-CAC→548A-9999-CAC	961262	1*
666 CUM	500D-101-CAC→500H-9999-CAC	949985	1*
---			
666 CUM	559A-101-CAC→559A-9999-CAC	1992449	1
666 CUM	559B-101-CAC→559B-9999-CAC	1992660	**
666 GM GR	515A-101-CAC→515A-9999-CAC	1305106	1*
666 GM GR	515H-101→1020-CAC	1922597	2
666 GM GR	515H-1021→9999-CAC	961262	1*
666 GM GR Ext	542H-101→522-CAC	1922597	2
666 GM GR Ext	542H-523-CAC→542H-9999-CAC	961262	1*
666 GM GR	549A-101-CAC→549A-9999-CAC	961262	1*
666 GM GR	552A-101-CAC→552A-9999-CAC	961262	1*
666 GM SWB	526A-101-CAC→526H-9999-CAC	961262	1*
666 CUM SWB	527A-101-CAC→527A-9999-CAC	949985	1*
666 CUM GR	555A-101-CAC→555A-9999-CAC	1992449	1
666 CUM GR	555B-101-CAC→555B-9999-CAC	1992660	**
666 CUM GR	564A-101-CAC→564A-9999-CAC	1992449	1
666 CUM GR	564B-101-CAC→564B-9999-CAC	1992660	**

**See Fan Belt Chart
*Matched-set of two (2) belts

ALTERNATOR DRIVE BELT CHART (Cont'd)

DATA-J1 20000-0183

665D

MODEL	MACHINE SERIAL NUMBER	BELT NO.	QUANTITY
667 GM	503A-101-CAC→503A-9999-CAC	1305106	1*
667 GM	503B-101-CAC→503B-9999-CAC	1922597	2
667 GM	534B-101-CAC→710-CAC	557527	1*
667 GM	534B-711-CAC→534E-9999-CAC	3678218	1*
667 GM	556G-101-CAC→556G-9999-CAC	3678218	1*
667 GM FWD	521A-101-CAC→521A-9999-CAC	1305106	1*
667 CUM	504A-101-CAC→504A-9999-CAC	949985	1*
667 CUM	504B-101-CAC→504C-9999-CAC	960419	1*
667 CUM	535A-101-CAC→535E-9999-CAC	960419	1*
667 CUM	561H-101-CAC→561H-9999-CAC	1992660	1
667 CUM FWD	522A-101-CAC→522A-9999-CAC	949985	1*
667 GM GR	509A-101-CAC→509A-9999-CAC	1305106	1*
667 GM GR	509B-101-CAC→509B-9999-CAC	1922597	2
667 GM GR	536B-101→210-CAC	557527	1*
667 GM GR	536B-211-CAC→536E-9999-CAC	3678218	1*
667 GM GR	557G-101-CAC→557G-9999-CAC	3678218	1*
667 CUM GR	510A-101-CAC→510A-9999-CAC	949985	1*
667 CUM GR	510B-101-CAC→510C-9999-CAC	960419	1*
667 CUM GR	537A-101-CAC→537G-9999-CAC	960419	1*
667 CUM GR	560H-101-CAC→560H-9999-CAC	1992660	1
668 GM	505A-101-CAC→505D-9999-CAC	557527	1*
668 CUM	507A-101-CAC→507A-9999-CAC	1990436	1*
668 CUM	507B-101-CAC→507B-9999-CAC	1992354	1*
668 CUM	507C-101-CAC→507E-9999-CAC	1991995	1*
---			
668 GM GR	533A-101-CAC→533A-9999-CAC	557527	1*
668 GM GR	538C-101-CAC→538C-9999-CAC	557527	1*
668 CUM GR	532A-101-CAC→532E-9999-CAC	1991995	1*
668 CUM GR	539C-101-CAC→539E-9999-CAC	1991995	1*
880 GM	511A-101-CAC→511B-9999-CAC	961658	1*
880 CUM	512A-101-CAC→512B-9999-CAC	N/A	

**See Fan Belt Chart
*Matched-set of two (2) belts

ENGINE FILTERS - DETROIT DIESEL

SPIN-ON

DATA-J1 50000-0183

665D

ENGINE	LUBE OIL	FUEL FILTER	
		PRIMARY	SECONDARY
3-53	1992247	1992217	1992215
3-53T	1992247	1992217	1992215
4-53	1992248	1992217	1992215
4-53T	1992248	1992217	1992215
6V-53	1992248	1992216	1992214

CARTRIDGE

ENGINE	LUBE OIL	FUEL FILTER	
		PRIMARY	SECONDARY
3-53	946008	945444	944408
3-53T	946008	945444	944408
4-53	215502	945444	944408
4-53T	215502	945444	944408
6V-53	215502	945446	945445

ENGINE FILTERS - DEUTZ

SPIN-ON

ENGINE	LUBE OIL	FUEL FILTER
F5L912	1992338	4111378

ENGINE FILTERS - CUMMINS

SPIN-ON

DATA-J1 50000-0183 665D

ENGINE MODEL	FULL-FLOW OIL FILTER ELEMENT	BY-PASS OIL FILTER ELEMENT	CORROSION RESISTOR ELEMENT	FUEL FILTER ELEMENT
4BT3.9	1992368	N/A	N/A	1992367 *1992366
6BT5.9	1992450	N/A	N/A	1992367 *1992366
VT-378-C	1992235	963023	961028	949095
V-504	1992235	963023	961028	949095
VT-555C	1992235	963023	961028	949095

*Water Separator

CARTRIDGE

ENGINE MODEL	FULL-FLOW OIL FILTER ELEMENT	BY-PASS OIL FILTER ELEMENT
V-378C	949096	949098 947293 (LARGE)
V-504	949096	949098
VT-555C	946011	949098

*Spin-on

PRE FUEL

ENGINE MODEL	IN-LINE FUEL FILTER
4BTA3.9	1992594
6BT.5.9	1992594
6BTA.5.9	1992594

Part No.	Group No.	Microfiche Loc.
100176	A 4 15020	1 E 18
	A 4 15040	1 E 20
	A 4 16210	1 E 22
	A 4 21625	1 F 10
	A 4 21900	1 F 13
	A 4 26300	1 F 15
100593	A 4 11300	1 E 10
	A 4 11325	1 E 12
	A 4 11350	1 E 14
	A 4 19010	1 F 2
	A 4 19020	1 F 6
	A 4 19040	1 F 8
100941	A 4 15040	1 E 20
	A 4 21625	1 F 10
	A 4 21900	1 F 13
102745	A 3 63000	1 D 10
	A 6 50000	1 I 9
	A 6 50050	1 I 16
	A 6 50075	1 I 20
103216	A 4 11300	1 E 10
	A 4 11325	1 E 12
	A 4 11350	1 E 14
	A 4 19010	1 F 2
	A 4 19020	1 F 6
	A 4 19040	1 F 8
104412	A 4 11300	1 E 10
	A 4 11325	1 E 12
	A 4 11350	1 E 14
	A 4 19010	1 F 2
	A 4 19020	1 F 6
	A 4 19040	1 F 8
106081	A 4 15020	1 E 18
	A 4 15040	1 E 20
	A 4 16210	1 E 22
06357	A 6 50000	1 I 9
	A 6 50050	1 I 15
	A 6 50075	1 I 19
106656	A 4 11325	1 E 12
	A 4 11350	1 E 14
	A 4 19020	1 F 6
	A 4 19040	1 F 8
106762	A 4 11300	1 E 10
	A 4 11325	1 E 12
	A 4 11350	1 E 14
	A 4 15020	1 E 18
	A 4 15040	1 E 20
	A 4 16210	1 E 22
	A 4 19010	1 F 2
	A 4 19020	1 F 6
	A 4 19040	1 F 8
	A 4 21625	1 F 10
	A 4 21900	1 F 13
	A 4 26300	1 F 15
106998	A 4 11300	1 E 10
	A 4 11325	1 E 12
	A 4 11350	1 E 14
	A 4 19010	1 F 2
	A 4 19020	1 F 6
	A 4 19040	1 F 8
107348	A 4 11300	1 E 10
	A 4 11325	1 E 12
	A 4 11350	1 E 14
	A 4 19010	1 F 2
	A 4 19020	1 F 6
	A 4 19040	1 F 8
111111	A 4 16210	1 E 22
	A 4 21625	1 F 10
	A 4 21900	1 F 13
11116	A 4 15020	1 E 18
	A 4 15040	1 E 20
	A 4 26300	1 F 15
111656	A 4 21625	1 F 11
	A 4 26300	1 F 15
112055	A 6 50000	1 I 8
	A 6 50050	1 I 14
112055	A 6 50075	1 I 18
112278	A 4 11300	1 E 10
	A 4 11325	1 E 12
	A 4 11350	1 E 14
	A 4 19010	1 F 2
	A 4 19020	1 F 6
	A 4 19040	1 F 8
	A 7 30500	1 J 18
	A 7 30550	1 J 22
	A 7 30575	1 J 24
112279	A 4 15020	1 E 18
	A 4 15040	1 E 20
	A 4 16210	1 E 22
112352	A 4 15020	1 E 18
	A 4 16210	1 E 22
	A 4 21625	1 F 11
	A 4 26300	1 F 15
112354	A 4 15020	1 E 18
	A 4 16210	1 E 22
	A 4 21625	1 F 10
	A 4 26300	1 F 15
112460	F 2 97600	3 C 6
	F 2 98050	3 D 24
112462	F 2 97600	3 C 6
	F 2 98050	3 D 24
113883	A 4 11300	1 E 10
	A 4 19010	1 F 2
113888	A 4 11300	1 E 10
	A 4 11325	1 E 12
	A 4 11350	1 E 14
	A 4 19010	1 F 2
	A 4 19020	1 F 6
	A 4 19040	1 F 8
113929	A 4 11300	1 E 10
117336	A 4 11300	1 E 10
	A 4 11325	1 E 12
	A 4 11350	1 E 14
	A 4 19010	1 F 2
	A 4 19020	1 F 6
	A 4 19040	1 F 8
119270	A 4 11300	1 E 10
	A 4 11325	1 E 12
	A 4 11350	1 E 14
	A 4 19010	1 F 2
	A 4 19020	1 F 6
	A 4 19040	1 F 8
119469	A 4 11300	1 E 10
	A 4 11325	1 E 12
	A 4 11350	1 E 14
	A 4 19010	1 F 2
	A 4 19020	1 F 6
	A 4 19040	1 F 8
120707	A 4 11300	1 E 10
	A 4 11325	1 E 12
	A 4 11350	1 E 14
	A 4 19010	1 F 2
	A 4 19020	1 F 6
	A 4 19040	1 F 8
121013	A 4 11300	1 E 10
	A 4 11325	1 E 12
	A 4 11350	1 E 14
	A 4 19010	1 F 2
	A 4 19020	1 F 6
	A 4 19040	1 F 8
121014	A 4 11300	1 E 10
	A 4 11325	1 E 12
	A 4 11350	1 E 14
	A 4 19010	1 F 2
	A 4 19020	1 F 6
	A 4 19040	1 F 8
121166	A 4 30115	1 F 19
	A 4 30120	1 F 21
122765	A 4 15020	1 E 18
	A 4 15040	1 E 20
	A 4 16210	1 E 22

Part No.	Group No.	Microfiche Loc.
122765	A 4 21625	1 F 11
	A 4 21900	1 F 13
	A 4 26300	1 F 15
123800	A 4 15020	1 E 18
	A 4 15040	1 E 20
	A 4 16210	1 E 22
	A 4 21625	1 F 11
	A 4 21900	1 F 13
	A 4 26300	1 F 15
123830	A 4 15020	1 E 18
	A 4 15040	1 E 20
	A 4 16210	1 E 22
	A 4 21625	1 F 11
	A 4 21900	1 F 13
	A 4 26300	1 F 15
123904	A 4 11300	1 E 10
	A 4 11350	1 E 14
	A 4 19010	1 F 2
	A 4 19020	1 F 6
124041	A 4 15020	1 E 18
	A 4 15040	1 E 20
	A 4 16210	1 E 22
	A 4 21625	1 F 10
	A 4 21900	1 F 13
	A 4 26300	1 F 15
124573	A 4 30115	1 F 19
	A 4 30120	1 F 21
124574	A 4 30115	1 F 19
	A 4 30120	1 F 21
124575	A 4 30115	1 F 19
124576	A 4 30115	1 F 19
	A 4 30120	1 F 21
124577	A 4 30115	1 F 19
	A 4 30120	1 F 21
125576	A 4 15020	1 E 18
	A 4 15040	1 E 20
	A 4 16210	1 E 22
	A 4 21625	1 F 10
	A 4 21900	1 F 13
	A 4 26300	1 F 15
125577	A 4 15020	1 E 18
	A 4 15040	1 E 20
	A 4 16210	1 E 22
	A 4 21625	1 F 10
	A 4 21900	1 F 13
	A 4 26300	1 F 15
126136	A 4 15020	1 E 18
	A 4 15040	1 E 20
	A 4 16210	1 E 22
	A 4 21625	1 F 10
	A 4 21900	1 F 13
	A 4 26300	1 F 15
126165	A 4 15020	1 E 18
	A 4 15040	1 E 20
	A 4 16210	1 E 22
	A 4 21625	1 F 10
	A 4 21900	1 F 13
	A 4 26300	1 F 15
126463	A 4 11300	1 E 10
	A 4 11350	1 E 14
	A 4 19010	1 F 2
	A 4 19020	1 F 6
126468	A 4 15020	1 E 18
	A 4 16210	1 E 22
	A 4 26300	1 F 15
126897	A 4 15020	1 E 18
	A 4 15040	1 E 20
	A 4 16210	1 E 22
	A 4 21625	1 F 10
	A 4 21900	1 F 13
	A 4 26300	1 F 15
127205	A 4 15020	1 E 18
127398	A 4 30115	1 F 19
127399	A 4 30115	1 F 19
127989	A 4 15020	1 E 18
127989	A 4 15040	1 E 20
	A 4 16210	1 E 22
	A 4 21625	1 F 11
	A 4 21900	1 F 13
	A 4 26300	1 F 15
128117	A 4 11300	1 E 10
	A 4 11325	1 E 12
	A 4 11350	1 E 14
	A 4 19010	1 F 2
	A 4 19020	1 F 6
	A 4 19040	1 F 8
128830	A 4 11300	1 E 10
	A 4 11325	1 E 12
	A 4 11350	1 E 14
	A 4 19010	1 F 2
	A 4 19020	1 F 6
	A 4 19040	1 F 8
128981	A 4 21625	1 F 10
	A 4 21900	1 F 13
	A 4 26300	1 F 15
129267	A 4 11300	1 E 10
	A 4 11325	1 E 12
	A 4 11350	1 E 14
	A 4 19010	1 F 2
	A 4 19020	1 F 6
	A 4 19040	1 F 8
135065	A 6 50075	1 I 20
195837	A 4 11300	1 E 10
195838	A 4 19010	1 F 2
195969	A 4 11300	1 E 10
195981	A 4 11350	1 E 14
195985	A 4 19020	1 F 6
196046	A 4 11325	1 E 12
196049	A 4 19040	1 F 8
201413	A 6 50000	1 I 8
	A 6 50050	1 I 15
	A 6 50075	1 I 19
202200	A 6 15100	1 I 2
	A 6 15150	1 I 4
	A 6 15200	1 I 6
206864	A 3 63000	1 D 10
207873	A 6 50000	1 I 9
	A 6 50050	1 I 15
	A 6 50075	1 I 19
209313	A 3 61010	1 C 17
	A 3 61050	1 C 22
209560	A 3 63000	1 D 10
209915	A 1 16250	1 B 10
	A 7 29400	1 J 10
214295	A 3 60010	1 C 7
	A 3 60050	1 C 11
214337	E 2 70060	2 H 17
	E 2 70150	2 H 19
	E 2 70200	2 H 21
214805	A 6 15100	1 I 2
215183	A 3 62010	1 D 2
	A 3 62025	1 D 6
215757	A 3 60010	1 C 7
	A 3 60050	1 C 12
215909	A 3 61010	1 C 17
	A 3 61050	1 C 22
216058	A 3 63000	1 D 10
	A 6 50000	1 I 9
	A 6 50050	1 I 16
	A 6 50075	1 I 20
217509	A 3 64020	1 D 12
217657	A 6 15100	1 I 2
	A 6 15150	1 I 4
	A 6 15200	1 I 6
219373	A 3 60010	1 C 6
	A 3 60050	1 C 11
219430	A 3 64020	1 D 12
221391	A 6 50000	1 I 9
	A 6 50050	1 I 15
	A 6 50075	1 I 19

Part No.	Group No.	Microfiche Loc.
221871	A 3 60050	1 C 12
222029	A 3 62010	1 D 4
	A 3 62025	1 D 8
222067	A 3 60010	1 C 6
	A 3 60050	1 C 11
222179	A 3 62010	1 D 4
	A 3 62025	1 D 8
222233	A 3 62010	1 D 4
	A 3 62025	1 D 8
222960	A 3 62010	1 D 4
	A 3 62025	1 D 8
223015	A 3 61010	1 C 17
	A 3 61050	1 C 22
223085	A 3 61010	1 C 16
	A 3 61050	1 C 21
223349	A 3 62010	1 D 2
	A 3 62025	1 D 6
223878	A 3 61010	1 C 16
	A 3 61050	1 C 21
223922	A 3 61010	1 C 16
	A 3 61050	1 C 21
223964	A 3 62010	1 D 3
	A 3 62025	1 D 7
223997	A 3 62010	1 D 3
	A 3 62025	1 D 7
224026	A 4 11300	1 E 10
	A 4 11325	1 E 12
	A 4 11350	1 E 14
	A 4 19010	1 F 2
	A 4 19020	1 F 6
	A 4 19040	1 F 8
224083	A 3 62010	1 D 2
	A 3 62025	1 D 6
224173	A 3 62010	1 D 4
	A 3 62025	1 D 8
224203	A 3 63000	1 D 10
225605	A 3 62010	1 D 3
	A 3 62025	1 D 7
225763	A 6 50000	1 I 8
	A 6 50050	1 I 14
	A 6 50075	1 I 18
225825	A 3 63000	1 D 10
225843	A 3 62010	1 D 3
	A 3 62025	1 D 7
226862	A 3 62010	1 D 4
	A 3 62025	1 D 8
227495	A 3 64020	1 D 12
227881	A 3 64020	1 D 12
228742	A 8 11550	1 K 20
230067	A 3 62010	1 D 4
	A 3 62025	1 D 8
230469	A 6 50000	1 I 9
	A 6 50050	1 I 15
	A 6 50075	1 I 19
230829	A 3 62010	1 D 2
	A 3 62025	1 D 6
230885	A 3 62010	1 D 3
	A 3 62025	1 D 7
230889	A 3 62010	1 D 2
	A 3 62025	1 D 6
230954	A 3 62010	1 D 4
	A 3 62025	1 D 8
231034	A 3 64020	1 D 12
231059	A 3 63000	1 D 10
	A 6 50000	1 I 9
	A 6 50050	1 I 16
	A 6 50075	1 I 19
231283	A 6 50000	1 I 9
	A 6 50050	1 I 15
	A 6 50075	1 I 19
231284	A 6 50000	1 I 9
	A 6 50050	1 I 15
	A 6 50075	1 I 19
231285	A 6 50000	1 I 9
	A 6 50050	1 I 15
231285	A 6 50075	1 I 19
231319	A 6 15100	1 I 2
	A 6 15150	1 I 4
	A 6 15200	1 I 6
231320	A 6 15100	1 I 2
	A 6 15150	1 I 4
	A 6 15200	1 I 6
231387	A 6 15100	1 I 2
	A 6 15150	1 I 4
	A 6 15200	1 I 6
231390	A 3 60010	1 C 6
	A 3 60050	1 C 11
231624	A 3 61010	1 C 16
	A 3 61050	1 C 21
231701	A 3 64020	1 D 12
231776	A 3 61010	1 C 16
	A 3 61050	1 C 21
232394	A 3 64020	1 D 12
232535	A 3 61010	1 C 17
	A 3 61050	1 C 22
232628	A 6 50000	1 I 8
	A 6 50050	1 I 14
	A 6 50075	1 I 18
232640	A 3 64020	1 D 12
232903	A 6 50000	1 I 8
	A 6 50050	1 I 15
	A 6 50075	1 I 19
232904	A 6 50000	1 I 8
	A 6 50050	1 I 15
	A 6 50075	1 I 19
232947	A 6 50000	1 I 8
	A 6 50050	1 I 15
	A 6 50075	1 I 18
233065	A 3 62010	1 D 2
	A 3 62025	1 D 6
	A 3 63000	1 D 10
233128	A 3 61010	1 C 17
	A 3 61050	1 C 22
233389	A 3 62010	1 D 2
	A 3 62025	1 D 6
233778	A 3 65000	1 D 16
	A 3 65010	1 D 20
233779	A 3 65000	1 D 16
	A 3 65010	1 D 20
233894	A 6 50000	1 I 8
	A 6 50050	1 I 14
	A 6 50075	1 I 18
234099	A 3 60010	1 C 6
	A 3 60050	1 C 11
234109	A 3 62010	1 D 2
	A 3 62025	1 D 6
	A 3 63000	1 D 10
234111	A 3 62010	1 D 2
	A 3 62025	1 D 6
	A 3 63000	1 D 10
234113	A 3 62010	1 D 2
	A 3 62025	1 D 6
	A 3 63000	1 D 10
234130	A 3 62010	1 D 4
	A 3 62025	1 D 8
	A 3 63000	1 D 10
234141	A 3 62010	1 D 2
	A 3 62025	1 D 6
234145	A 3 62010	1 D 3
	A 3 62025	1 D 7
234157	A 3 60010	1 C 6
	A 3 60050	1 C 11
234167	A 3 65000	1 D 16
	A 3 65010	1 D 20
234169	A 3 65000	1 D 16
	A 3 65010	1 D 20
234170	A 3 65000	1 D 16
	A 3 65010	1 D 20
234181	A 3 65000	1 D 16
	A 3 65010	1 D 20

Part No.	Group No.	Microfiche Loc.
234185	A 3 65000	1 D 16
	A 3 65010	1 D 20
234210	A 3 61010	1 C 17
	A 3 61050	1 C 22
234215	A 3 61010	1 C 17
	A 3 61050	1 C 22
234216	A 3 61010	1 C 17
	A 3 61050	1 C 22
234226	A 3 61010	1 C 17
	A 3 61050	1 C 22
234229	A 3 61010	1 C 16
	A 3 61050	1 C 21
234230	A 3 61010	1 C 16
	A 3 61050	1 C 21
	A 3 62010	1 D 4
	A 3 62025	1 D 8
234248	A 3 61010	1 C 16
	A 3 61050	1 C 21
234265	A 3 60010	1 C 6
	A 3 60050	1 C 11
234279	A 3 65010	1 D 20
234286	A 3 61010	1 C 17
	A 3 61050	1 C 22
234299	A 3 61010	1 C 16
	A 3 61050	1 C 21
234304	A 3 62010	1 D 2
	A 3 62025	1 D 6
234305	A 3 62010	1 D 3
	A 3 62025	1 D 7
234309	A 3 61010	1 C 16
	A 3 61050	1 C 21
234327	A 3 61010	1 C 16
	A 3 61050	1 C 21
234328	A 3 62010	1 D 2
	A 3 62025	1 D 6
234336	A 3 62010	1 D 3
	A 3 62025	1 D 7
234347	A 3 62010	1 D 2
	A 3 62025	1 D 6
	A 3 63000	1 D 10
234350	A 3 62010	1 D 2
	A 3 62025	1 D 6
234356	A 3 65010	1 D 20
234362	A 3 61010	1 C 16
	A 3 61050	1 C 21
234375	A 3 60050	1 C 11
234650	A 3 65000	1 D 16
	A 3 65010	1 D 20
234651	A 6 15100	1 I 2
	A 6 15150	1 I 4
	A 6 15200	1 I 6
234761	A 6 50000	1 I 8
	A 6 50050	1 I 14
	A 6 50075	1 I 18
234908	A 3 61010	1 C 16
	A 3 61050	1 C 21
234918	A 3 61010	1 C 16
	A 3 61050	1 C 21
234922	A 3 62010	1 D 4
	A 3 62025	1 D 8
234973	A 3 61010	1 C 17
	A 3 61050	1 C 22
235283	A 3 60010	1 C 6
	A 3 60050	1 C 11
235297	A 3 60010	1 C 6
	A 3 60050	1 C 11
235473	A 3 60010	1 C 6
	A 3 60050	1 C 11
	A 3 65000	1 D 16
	A 3 65010	1 D 20
235591	A 3 61010	1 C 17
	A 3 61050	1 C 22
235593	A 3 61010	1 C 16
	A 3 61050	1 C 21
235685	A 3 61010	1 C 17
235685	A 3 61050	1 C 22
235763	A 3 62010	1 D 2
	A 3 62025	1 D 6
235764	A 3 62010	1 D 4
	A 3 62025	1 D 8
235910	A 3 62010	1 D 4
	A 3 62025	1 D 8
235959	A 3 62010	1 D 2
	A 3 62025	1 D 6
235960	A 3 62010	1 D 2
	A 3 62025	1 D 6
236150	A 3 62010	1 D 2
	A 3 62025	1 D 7
236178	A 3 62010	1 D 2
	A 3 62025	1 D 6
236395	A 3 64020	1 D 12
236582	A 3 61010	1 C 17
	A 3 61050	1 C 22
236583	A 3 61010	1 C 16
	A 3 61050	1 C 21
236584	A 3 61010	1 C 16
	A 3 61050	1 C 21
236585	A 3 61010	1 C 16
	A 3 61050	1 C 21
236606	A 3 62025	1 D 8
236611	A 3 62010	1 D 3
	A 3 62025	1 D 7
236612	A 3 62010	1 D 3
	A 3 62025	1 D 7
236614	A 3 62010	1 D 3
	A 3 62025	1 D 7
236622	A 3 62010	1 D 3
	A 3 62025	1 D 7
236623	A 3 60010	1 C 7
236624	A 3 60010	1 C 7
	A 3 60050	1 C 11
236625	A 3 62010	1 D 3
	A 3 62025	1 D 7
236629	A 3 62010	1 D 4
	A 3 62025	1 D 8
236637	A 3 60010	1 C 7
	A 3 60050	1 C 11
236646	A 3 60010	1 C 7
	A 3 60050	1 C 12
236651	A 3 60010	1 C 7
	A 3 60050	1 C 12
236670	A 3 65000	1 D 16
236737	A 3 65000	1 D 16
236847	A 3 62010	1 D 2
	A 3 62025	1 D 6
	A 3 63000	1 D 10
236893	A 3 64020	1 D 12
237032	A 3 62010	1 D 2
	A 3 62025	1 D 6
	A 3 63000	1 D 10
237110	A 3 62010	1 D 3
	A 3 62025	1 D 7
237144	A 3 61010	1 C 17
	A 3 61050	1 C 22
237271	A 3 62010	1 D 4
	A 3 62025	1 D 8
237291	A 3 64020	1 D 12
237297	A 3 64020	1 D 12
237298	A 3 64020	1 D 12
237299	A 3 64020	1 D 12
237301	A 3 64020	1 D 12
237302	A 3 64020	1 D 12
237304	A 3 64020	1 D 12
237305	A 3 64020	1 D 12
237306	A 3 64020	1 D 12
237310	A 3 60010	1 C 7
	A 3 60050	1 C 12
237331	A 3 64020	1 D 12
237377	A 3 61010	1 C 16
	A 3 61050	1 C 21

Part No.	Group No.	Microfiche Loc.
237378	A 3 61010	1 C 16
	A 3 61050	1 C 21
	A 3 62010	1 D 4
	A 3 62025	1 D 8
237441	A 3 60050	1 C 12
237442	A 3 62010	1 D 2
	A 3 62025	1 D 6
237443	A 3 62010	1 D 2
	A 3 62025	1 D 6
	A 3 63000	1 D 10
237450	A 3 62025	1 D 6
237453	A 3 62025	1 D 6
237454	A 3 60010	1 C 6
	A 3 60050	1 C 11
237515	A 3 60050	1 C 12
237516	A 3 65010	1 D 20
237530	A 3 65010	1 D 20
237595	A 3 62010	1 D 2
	A 3 62025	1 D 6
237669	A 3 62010	1 D 2
	A 3 62025	1 D 6
	A 3 63000	1 D 10
237757	A 3 64020	1 D 12
237828	A 3 62010	1 D 4
	A 3 62025	1 D 8
237829	A 3 62010	1 D 4
	A 3 62025	1 D 8
237840	A 3 62010	1 D 4
	A 3 62025	1 D 8
237860	A 3 60010	1 C 7
237875	A 3 65010	1 D 20
237876	A 3 65010	1 D 20
237877	A 3 65010	1 D 20
237878	A 3 65010	1 D 20
237879	A 3 65010	1 D 20
237881	A 3 65010	1 D 20
237972	A 6 50000	1 I 9
	A 6 50050	1 I 16
	A 6 50075	1 I 19
238026	A 4 15020	1 E 18
	A 4 15040	1 E 20
	A 4 21625	1 F 11
	A 4 21900	1 F 13
	A 4 26300	1 F 15
238028	A 6 15100	1 I 2
238034	A 3 62010	1 D 3
	A 3 62025	1 D 7
238230	A 3 60050	1 C 12
238231	A 3 60010	1 C 6
	A 3 60050	1 C 11
238270	A 3 64020	1 D 12
238283	A 3 64020	1 D 12
238439	A 6 15100	1 I 2
238440	A 6 15100	1 I 2
238444	A 3 63000	1 D 10
238445	A 3 63000	1 D 10
238451	A 3 63000	1 D 10
238455	A 3 63000	1 D 10
238456	A 6 50000	1 I 9
	A 6 50050	1 I 15
	A 6 50075	1 I 19
238458	A 6 50000	1 I 8
	A 6 50050	1 I 15
	A 6 50075	1 I 19
238459	A 6 50000	1 I 8
	A 6 50050	1 I 14
	A 6 50075	1 I 18
238460	A 6 50000	1 I 8
	A 6 50050	1 I 14
	A 6 50075	1 I 18
238461	A 6 50000	1 I 8
	A 6 50050	1 I 14
	A 6 50075	1 I 18
238463	A 6 50000	1 I 8
238464	A 6 50000	1 I 8
238464	A 6 50050	1 I 14
	A 6 50075	1 I 18
238466	A 6 50000	1 I 8
	A 6 50050	1 I 14
	A 6 50075	1 I 18
238468	A 6 50000	1 I 8
	A 6 50050	1 I 15
	A 6 50075	1 I 18
238469	A 6 50075	1 I 18
238471	A 6 50000	1 I 8
	A 6 50050	1 I 15
	A 6 50075	1 I 18
238472	A 6 50000	1 I 9
	A 6 50050	1 I 15
	A 6 50075	1 I 19
238473	A 6 50000	1 I 9
	A 6 50050	1 I 15
	A 6 50075	1 I 19
238474	A 6 50000	1 I 9
	A 6 50050	1 I 15
	A 6 50075	1 I 19
238475	A 6 50000	1 I 9
	A 6 50050	1 I 15
	A 6 50075	1 I 19
238476	A 6 50000	1 I 9
	A 6 50050	1 I 15
	A 6 50075	1 I 19
238477	A 6 50000	1 I 9
	A 6 50050	1 I 15
	A 6 50075	1 I 19
238478	A 6 50075	1 I 18
238480	A 6 50000	1 I 9
	A 6 50050	1 I 16
	A 6 50075	1 I 20
238481	A 6 50000	1 I 8
	A 6 50050	1 I 14
	A 6 50075	1 I 18
238482	A 6 50000	1 I 9
	A 6 50050	1 I 16
	A 6 50075	1 I 20
238483	A 6 50000	1 I 8
	A 6 50050	1 I 14
	A 6 50075	1 I 18
238484	A 6 50000	1 I 8
	A 6 50050	1 I 14
	A 6 50075	1 I 18
238485	A 6 50000	1 I 9
	A 6 50050	1 I 16
	A 6 50075	1 I 20
238486	A 6 50000	1 I 8
	A 6 50050	1 I 14
	A 6 50075	1 I 18
238487	A 6 50000	1 I 8
	A 6 50050	1 I 14
	A 6 50075	1 I 18
238488	A 6 50000	1 I 8
	A 6 50050	1 I 14
	A 6 50075	1 I 18
238491	A 6 50000	1 I 8
	A 6 50050	1 I 14
	A 6 50075	1 I 18
238493	A 6 50000	1 I 9
	A 6 50050	1 I 15
	A 6 50075	1 I 19
238499	A 6 50000	1 I 9
	A 6 50050	1 I 15
	A 6 50075	1 I 19
238500	A 6 50000	1 I 9
	A 6 50050	1 I 15
	A 6 50075	1 I 19
238503	A 6 50000	1 I 9
	A 6 50050	1 I 15
	A 6 50075	1 I 19
238515	A 3 64020	1 D 12
238529	A 6 50000	1 I 8

Part No.	Group No.	Microfiche Loc.
238529	A 6 50050	1 I 15
	A 6 50075	1 I 18
238535	A 3 60010	1 C 6
	A 3 60050	1 C 11
	A 6 50000	1 I 8
	A 6 50050	1 I 14
	A 6 50075	1 I 18
238561	A 3 64020	1 D 12
238884	A 3 61010	1 C 16
	A 3 61050	1 C 21
238885	A 3 61010	1 C 16
	A 3 61050	1 C 21
238886	A 3 60010	1 C 6
238887	A 3 61010	1 C 16
	A 3 61050	1 C 21
238899	A 3 61010	1 C 17
238900	A 3 61010	1 C 16
	A 3 61050	1 C 21
238903	A 3 62010	1 D 4
	A 3 62025	1 D 8
238905	A 3 64020	1 D 12
239043	A 3 60050	1 C 11
239170	A 6 50000	1 I 9
	A 6 50050	1 I 15
	A 6 50075	1 I 19
239173	A 6 50000	1 I 9
	A 6 50050	1 I 16
	A 6 50075	1 I 19
239174	A 6 50000	1 I 9
	A 6 50050	1 I 16
	A 6 50075	1 I 19
239175	A 6 50000	1 I 9
	A 6 50050	1 I 16
	A 6 50075	1 I 19
239176	A 6 50000	1 I 10
	A 6 50050	1 I 16
	A 6 50075	1 I 20
239196	A 3 64020	1 D 12
239198	A 3 64020	1 D 12
239199	A 3 64020	1 D 12
239200	A 3 64020	1 D 12
239231	A 3 64020	1 D 12
239243	A 3 65000	1 D 16
239244	A 3 60010	1 C 6
	A 3 60050	1 C 11
239245	A 3 60010	1 C 6
	A 3 60050	1 C 11
239493	A 3 64020	1 D 12
239626	A 3 61010	1 C 17
	A 3 61050	1 C 22
239627	A 3 61010	1 C 17
	A 3 61050	1 C 22
239741	A 3 62010	1 D 4
	A 3 62025	1 D 8
239742	A 3 61010	1 C 16
	A 3 61050	1 C 21
239776	A 3 61010	1 C 17
	A 3 61050	1 C 22
239962	A 6 50000	1 I 8
	A 6 50050	1 I 14
	A 6 50075	1 I 18
239963	A 6 50000	1 I 8
	A 6 50050	1 I 14
	A 6 50075	1 I 18
239964	A 6 50000	1 I 8
	A 6 50050	1 I 14
	A 6 50075	1 I 18
239965	A 6 50000	1 I 8
	A 6 50050	1 I 14
	A 6 50075	1 I 18
239966	A 6 50000	1 I 8
	A 6 50050	1 I 14
	A 6 50075	1 I 18
239967	A 6 50000	1 I 8
	A 6 50050	1 I 14
239967	A 6 50075	1 I 18
240133	A 6 50050	1 I 14
	A 6 50075	1 I 18
240230	A 6 50000	1 I 8
	A 6 50050	1 I 14
	A 6 50075	1 I 18
240608	A 3 62010	1 D 2
	A 3 62025	1 D 6
240617	A 3 62010	1 D 4
	A 3 62025	1 D 8
240626	A 3 62010	1 D 2
	A 3 62025	1 D 6
240628	A 3 62010	1 D 3
	A 3 62025	1 D 7
240744	A 3 62010	1 D 4
	A 3 62025	1 D 8
240772	A 3 61010	1 C 16
	A 3 61050	1 C 21
240815	A 3 62010	1 D 4
	A 3 62025	1 D 8
240866	A 6 50000	1 I 8
	A 6 50050	1 I 14
	A 6 50075	1 I 18
240978	A 3 64020	1 D 12
240979	A 3 64020	1 D 12
241026	A 3 63000	1 D 10
241037	A 3 62010	1 D 4
	A 3 62025	1 D 8
241038	A 3 61010	1 C 16
	A 3 61050	1 C 21
241087	A 6 15150	1 I 4
241104	A 6 15150	1 I 4
241105	A 6 15100	1 I 2
	A 6 15150	1 I 4
241145	A 3 62010	1 D 3
	A 3 62025	1 D 7
241593	A 6 50000	1 I 9
	A 6 50050	1 I 16
	A 6 50075	1 I 19
241666	A 3 65010	1 D 20
241670	A 3 65010	1 D 20
241748	A 3 63000	1 D 10
241819	A 3 62010	1 D 4
	A 3 62025	1 D 8
242042	A 6 15200	1 I 6
242043	A 6 15200	1 I 6
242044	A 6 15200	1 I 6
242101	A 3 62010	1 D 2
	A 3 62025	1 D 6
	A 3 63000	1 D 10
242147	A 3 62010	1 D 4
	A 3 62025	1 D 8
242155	A 3 63000	1 D 10
242369	A 3 62010	1 D 2
242434	A 6 50000	1 I 8
	A 6 50050	1 I 14
	A 6 50075	1 I 18
242495	A 3 63000	1 D 10
242651	A 3 62010	1 D 4
	A 3 62025	1 D 8
243081	A 6 50000	1 I 8
	A 6 50050	1 I 14
	A 6 50075	1 I 18
243082	A 6 50075	1 I 18
243083	A 6 50000	1 I 8
	A 6 50050	1 I 14
	A 6 50075	1 I 18
244002	A 3 60010	1 C 6
	A 3 60050	1 C 11
	A 3 65000	1 D 16
244261	A 6 50000	1 I 8
	A 6 50050	1 I 14
244601	A 3 62010	1 D 4
244937	A 6 50000	1 I 8
	A 6 50050	1 I 14

Part No.	Group No.	Microfiche Loc.
244940	A 6 50000	1 I 8
	A 6 50050	1 I 15
286092	A 6 50000	1 I 8
286744	A 3 60010	1 C 6
287655	A 3 60010	1 C 6
288849	A 3 60050	1 C 11
289315	A 6 50075	1 I 18
302568	A 7 26000	1 J 2
	A 7 26025	1 J 4
	A 7 30500	1 J 18
316480	A 7 26000	1 J 2
	A 7 26025	1 J 4
	A 7 27250	1 J 6
	A 7 27650	1 J 8
	A 7 30500	1 J 18
	A 7 30550	1 J 22
	A 7 30575	1 J 24
356622	D 1 11000	2 F 14
	D 1 11100	2 F 18
358394	D 1 11000	2 F 14
	D 1 11100	2 F 18
	D 1 11160	2 F 22
	D 1 11250	2 G 2
399081	D 1 30000	2 G 6
399469	A 1 23100	1 B 14
	A 1 23110	1 B 18
507691	A 6 50000	1 I 8
	A 6 50050	1 I 14
	A 6 50075	1 I 18
525293	A 9 16300	1 L 14
	A 9 16325	1 L 18
	D 1 11000	2 F 14
	D 1 11100	2 F 18
530887	D 1 30000	2 G 6
532687	A 1 23100	1 B 14
	A 1 23110	1 B 18
544512	A 7 29420	1 J 14
545005	A 7 29400	1 J 10
	A 7 29410	1 J 12
	A 9 13450	1 L 12
551530	F 2 51800	2 K 12
	F 2 51900	2 K 18
	F 2 51930	2 K 22
552433	A 1 16250	1 B 10
	F 2 93410	3 A 6
	F 2 93450	3 A 10
552914	A 7 29410	1 J 12
	A 7 29420	1 J 14
	A 9 22300	1 L 22
556413	A 9 26100	2 A 11
556690	A 9 13100	1 L 10
557527	J 1 20000	3 E 14
561912	A 7 26000	1 J 2
	A 7 30500	1 J 18
	A 9 22300	1 L 22
563328	A 9 13100	1 L 10
	A 9 13450	1 L 12
565295	D 1 11160	2 F 22
	D 1 11250	2 G 2
565389	A 3 66010	1 D 24
	A 6 12070	1 H 20
	A 6 12080	1 H 22
	A 9 22300	1 L 22
	A 10 20160	2 B 2
	F 2 32300	2 J 14
569739	A 1 11455	1 A 9
	A 1 11465	1 A 14
	A 1 11470	1 A 19
	A 1 11475	1 A 22
586452	B 5 10030	2 E 13
	B 5 10070	2 E 17
	B 5 10080	2 E 21
587613	D 1 11000	2 F 14
	D 1 11100	2 F 18
588680	A 1 16250	1 B 10
588820	A 9 11010	1 K 22
	A 9 11100	1 L 2
595096	B 6 10005	2 F 2
	B 6 10015	2 F 6
601783	A 3 66010	1 D 24
613750	A 7 26025	1 J 4
	A 7 27250	1 J 6
	A 7 27650	1 J 8
616502	E 2 70060	2 H 16
616775	A 7 26000	1 J 2
	A 7 26025	1 J 4
	A 7 30500	1 J 18
616792	A 6 12250	1 H 24
616796	A 1 11455	1 A 9
	A 1 11465	1 A 14
	A 1 11470	1 A 19
	A 1 11475	1 A 22
619021	A 1 16250	1 B 10
	A 1 23100	1 B 14
	A 1 23110	1 B 18
620236	A 7 26025	1 J 4
620238	A 7 26025	1 J 4
	A 7 27250	1 J 6
	A 7 27650	1 J 8
636260	F 2 51800	2 K 12
	F 2 51900	2 K 18
	F 2 51930	2 K 22
640202	A 7 26025	1 J 4
	A 7 30500	1 J 18
	A 7 30550	1 J 22
	A 7 30575	1 J 24
645092	A 7 29420	1 J 14
654141	A 6 50000	1 I 9
	A 6 50050	1 I 15
	A 6 50075	1 I 19
654613	A 3 62010	1 D 3
	A 3 62025	1 D 7
656672	A 1 16250	1 B 10
658040	A 3 62010	1 D 4
	A 3 62025	1 D 8
658740	A 6 50000	1 I 9
	A 6 50050	1 I 15
	A 6 50075	1 I 19
658977	A 6 50000	1 I 9
	A 6 50050	1 I 15
	A 6 50075	1 I 19
660407	A 8 11550	1 K 20
661862	F 2 95050	3 A 23
662003	A 6 50000	1 I 9
	A 6 50050	1 I 16
	A 6 50075	1 I 19
663350	A 9 22300	1 L 22
663607	A 9 22300	1 L 22
663823	A 6 50000	1 I 9
	A 6 50050	1 I 16
	A 6 50075	1 I 20
664131	A 3 62010	1 D 3
	A 3 62025	1 D 7
664140	A 6 15100	1 I 2
	A 6 15150	1 I 4
	A 6 15200	1 I 6
664141	A 3 61010	1 C 17
	A 3 61050	1 C 22
664813	A 3 64020	1 D 12
666838	A 1 11455	1 A 9
	A 1 11465	1 A 15
	A 1 11470	1 A 19
	A 1 11475	1 A 22
666863	A 1 11455	1 A 9
	A 1 11465	1 A 14
	A 1 11470	1 A 19
	A 1 11475	1 A 22
666865	A 8 11550	1 K 20
667277	A 4 15020	1 E 18
	A 4 15040	1 E 20

Part No.	Group No.	Microfiche Loc.
667277	A 4 16210	1 E 22
	A 4 21625	1 F 10
	A 4 21900	1 F 13
	A 4 26300	1 F 15
667278	A 4 15020	1 E 18
	A 4 15040	1 E 20
	A 4 16210	1 E 22
	A 4 21625	1 F 10
	A 4 21900	1 F 13
	A 4 26300	1 F 15
667288	A 1 11455	1 A 9
	A 1 11465	1 A 14
	A 1 11470	1 A 19
	A 1 11475	1 A 22
668385	A 8 11000	1 K 14
	A 8 11150	1 K 16
	A 8 11550	1 K 20
668553	A 4 11300	1 E 10
	A 4 11325	1 E 12
	A 4 11350	1 E 14
	A 4 19010	1 F 2
	A 4 19020	1 F 6
	A 4 19040	1 F 8
669863	A 6 50000	1 I 10
	A 6 50050	1 I 16
	A 6 50075	1 I 20
672004	A 4 11300	1 E 10
	A 4 11325	1 E 12
	A 4 11350	1 E 14
	A 4 19010	1 F 2
	A 4 19020	1 F 6
	A 4 19040	1 F 8
672005	A 4 11300	1 E 10
	A 4 11325	1 E 12
	A 4 11350	1 E 14
	A 4 19010	1 F 2
	A 4 19020	1 F 6
	A 4 19040	1 F 8
672572	A 3 62010	1 D 4
	A 3 62025	1 D 8
672907	A 4 30115	1 F 19
	A 4 30120	1 F 21
675227	A 7 26000	1 J 2
	A 7 30500	1 J 18
	A 9 22300	1 L 22
675248	A 4 15020	1 E 18
	A 4 15040	1 E 20
	A 4 16210	1 E 22
	A 4 21625	1 F 10
	A 4 21900	1 F 13
	A 4 26300	1 F 15
675249	A 4 15020	1 E 18
	A 4 15040	1 E 20
	A 4 16210	1 E 22
	A 4 21625	1 F 10
	A 4 21900	1 F 13
	A 4 26300	1 F 15
675257	A 4 15020	1 E 18
	A 4 15040	1 E 20
	A 4 16210	1 E 22
	A 4 21625	1 F 10
	A 4 21900	1 F 13
	A 4 26300	1 F 15
675261	A 4 11300	1 E 10
	A 4 11325	1 E 12
	A 4 11350	1 E 14
	A 4 19010	1 F 2
	A 4 19020	1 F 6
	A 4 19040	1 F 8
675467	B 1 21060	2 C 20
675536	A 4 15020	1 E 18
	A 4 15040	1 E 20
	A 4 16210	1 E 22
	A 4 21625	1 F 10
	A 4 21900	1 F 13
675536	A 4 26300	1 F 15
692722	A 7 27250	1 J 6
	A 7 27650	1 J 8
695695	A 7 27250	1 J 6
	A 7 27650	1 J 8
696073	F 1 20860	2 I 16
	F 2 95050	3 A 23
710047	A 3 61010	1 C 16
	A 3 61050	1 C 21
710288	A 4 15020	1 E 18
	A 4 15040	1 E 20
	A 4 16210	1 E 22
	A 4 21625	1 F 10
	A 4 21900	1 F 13
	A 4 26300	1 F 15
710749	A 3 63000	1 D 10
711022	A 3 63000	1 D 10
712833	A 7 26000	1 J 2
712985	B 1 21700	2 C 22
713967	A 9 11150	1 L 6
725784	D 1 30000	2 G 6
730668	A 7 29400	1 J 10
731745	A 10 16050	2 A 13
731794	A 10 16050	2 A 13
	A 10 16210	2 A 17
733616	F 2 93450	3 A 10
743200	F 2 95050	3 A 23
743208	F 2 95050	3 A 23
743458	A 3 61010	1 C 16
	A 3 61050	1 C 21
743835	A 6 50075	1 I 18
755054	A 9 11150	1 L 6
	A 10 16050	2 A 13
	A 10 16210	2 A 17
755055	A 10 16210	2 A 17
762746	A 3 60010	1 C 6
	A 3 60050	1 C 11
	A 9 11010	1 K 22
	A 9 11100	1 L 2
	A 9 11150	1 L 6
763652	A 1 16250	1 B 10
763810	F 2 32300	2 J 14
774072	A 10 16050	2 A 13
774483	A 3 66010	1 D 24
	A 3 66250	1 E 2
	A 6 12070	1 H 20
	A 6 12080	1 H 22
	A 6 12250	1 H 24
784568	A 10 16050	2 A 13
791457	B 1 18500	2 C 6
	B 1 18565	2 C 10
	B 1 18575	2 C 14
791585	F 2 32300	2 J 14
799476	F 2 93450	3 A 10
801981	A 3 60050	1 C 11
802042	A 3 61010	1 C 17
	A 3 61050	1 C 22
802070	A 6 50000	1 I 8
	A 6 50050	1 I 14
	A 6 50075	1 I 18
815040	A 4 15040	1 E 20
	A 4 16210	1 E 22
	A 4 21900	1 F 13
	A 4 26300	1 F 15
840446	A 4 15020	1 E 18
	A 4 21625	1 F 10
856250	A 6 50000	1 I 9
	A 6 50050	1 I 15
	A 6 50075	1 I 19
857944	A 7 27250	1 J 6
	A 7 27650	1 J 8
862738	D 1 30000	2 G 6
872229	E 2 70060	2 H 16
	E 2 70150	2 H 19
	E 2 70200	2 H 21

Part No.	Group No.	Microfiche Loc.
877752	F 2 90800	2 L 20
879768	D 1 11160	2 F 22
	D 1 11250	2 G 2
886267	E 2 20050	2 G 24
887737	A 5 13000	1 G 14
	A 5 53000	1 H 6
889269	F 2 93410	3 A 6
	F 2 93450	3 A 10
892250	A 3 64020	1 D 12
	A 7 27250	1 J 6
	A 7 27650	1 J 8
	A 7 35110	1 K 10
897109	A 7 35110	1 K 10
898224	E 2 20050	2 G 24
899319	A 1 28300	1 C 2
940081	A 5 13000	1 G 14
	A 5 53000	1 H 6
940090	A 5 30400	1 G 18
940250	A 5 60200	1 H 10
	A 5 80200	1 H 14
	A 5 80225	1 H 18
940654	A 5 13000	1 G 14
	A 5 53000	1 H 6
942735	A 5 45100	1 G 22
	A 5 45110	1 H 2
	A 5 60200	1 H 10
	A 5 80200	1 H 14
	A 5 80225	1 H 18
943957	D 1 11000	2 F 14
	D 1 11100	2 F 18
	D 1 11160	2 F 22
	D 1 11250	2 G 2
944408	J 1 50000	3 E 16
944862	A 5 30400	1 G 18
945444	J 1 50000	3 E 16
945445	J 1 50000	3 E 16
945446	J 1 50000	3 E 16
946008	J 1 50000	3 E 16
946011	J 1 50000	3 E 16
946860	A 1 25850	1 B 24
947044	E 2 44000	2 H 14
947045	E 2 44000	2 H 14
947046	E 2 44000	2 H 14
947048	E 2 44000	2 H 14
947091	E 2 44000	2 H 14
947098	E 2 44000	2 H 14
947289	J 1 10000	3 E 12
947293	J 1 50000	3 E 16
948390	E 2 30575	2 H 6
	E 2 32000	2 H 10
948393	E 2 30575	2 H 6
	E 2 32000	2 H 10
948498	E 2 30575	2 H 6
	E 2 32000	2 H 10
949095	J 1 50000	3 E 16
949096	J 1 50000	3 E 16
949098	J 1 50000	3 E 16
949985	J 1 20000	3 E 14
952134	E 1 10400	2 G 11
	E 1 12080	2 G 15
	E 1 13020	2 G 20
954597	A 7 35000	1 K 6
955743	A 4 11300	1 E 10
	A 4 11350	1 E 14
	A 4 19010	1 F 2
	A 4 19020	1 F 6
960373	E 2 20050	2 G 24
960419	J 1 20000	3 E 14
961028	J 1 50000	3 E 16
961172	J 1 50000	3 E 16
961262	J 1 20000	3 E 14
961658	J 1 20000	3 E 14
961909	A 4 90050	1 F 23
	A 4 90100	1 G 2
	A 4 90120	1 G 6
961909	A 4 90130	1 G 10
962918	F 2 94000	3 A 16
962928	F 2 11000	2 I 22
	F 2 11050	2 J 2
962929	F 2 11000	2 I 22
	F 2 11050	2 J 2
963023	J 1 50000	3 E 16
963088	A 5 30400	1 G 18
990087	E 2 20050	2 G 24
990694	A 6 50000	1 I 10
	A 6 50050	1 I 16
	A 6 50075	1 I 20
992313	E 2 20050	2 G 24
999476	A 5 60200	1 H 10
	A 5 80200	1 H 14
	A 5 80225	1 H 18
999525	A 5 60200	1 H 10
	A 5 80200	1 H 14
	A 5 80225	1 H 18
1300057	F 2 95050	3 A 23
1300309	A 9 26000	2 A 9
1300688	A 3 61010	1 C 17
	A 3 61050	1 C 22
1300702	A 1 25850	1 B 24
1301242	A 8 11000	1 K 14
	A 8 11150	1 K 16
	A 8 11550	1 K 20
1302005	A 10 16210	2 A 17
1304365	A 9 26000	2 A 9
1305106	J 1 20000	3 E 14
1305202	J 1 20000	3 E 14
1306142	A 8 11000	1 K 14
	A 8 11150	1 K 16
	A 8 11550	1 K 20
	A 9 11010	1 K 22
	A 9 11100	1 L 2
	A 9 11150	1 L 6
	A 9 26000	2 A 9
	A 10 16210	2 A 17
1306167	D 1 30000	2 G 6
1307059	A 1 16250	1 B 10
1309037	A 3 66010	1 D 24
1309092	A 10 16050	2 A 13
1310318	B 1 21700	2 C 22
1310469	A 9 13100	1 L 10
1310711	A 3 67010	1 E 4
1310761	F 2 95050	3 A 23
1310799	A 9 26000	2 A 9
1316343	A 9 11150	1 L 6
1317072	B 5 10030	2 E 13
1317537	B 1 21700	2 C 22
1317586	A 10 16210	2 A 17
1318083	E 2 70060	2 H 16
	E 2 70150	2 H 19
	E 2 70200	2 H 21
1318084	E 2 70060	2 H 16
	E 2 70150	2 H 19
	E 2 70200	2 H 21
1319138	A 8 11000	1 K 14
	A 8 11150	1 K 16
	A 8 11550	1 K 20
1319687	A 8 11000	1 K 14
1319807	A 10 16050	2 A 13
1321234	A 3 61010	1 C 17
	A 3 61050	1 C 22
1321522	A 9 26000	2 A 9
1322455	A 7 27250	1 J 6
	A 7 27650	1 J 8
1322484	A 10 16210	2 A 17
1322622	A 9 11010	1 K 22
	A 9 11100	1 L 2
	A 9 11150	1 L 6
1323035	A 9 13450	1 L 12
1501855	J 1 10000	3 E 12
1503251	A 7 26000	1 J 2

Part No.	Group No.	Microfiche Loc.
1503251	A 9 22300	1 L 22
1513819	F 2 51800	2 K 12
	F 2 51900	2 K 18
	F 2 51930	2 K 22
1513887	F 2 60110	2 L 7
1520193	D 1 30000	2 G 6
1522535	A 7 26000	1 J 2
	A 7 30500	1 J 18
	A 9 22300	1 L 22
1522575	A 9 11010	1 K 22
	A 9 11100	1 L 2
	A 10 16050	2 A 13
	A 10 16210	2 A 17
1523209	D 1 30000	2 G 6
1530361	F 2 51800	2 K 12
	F 2 51900	2 K 18
	F 2 51930	2 K 22
1537923	A 1 23100	1 B 14
	A 1 23110	1 B 18
1539058	A 1 11455	1 A 10
	A 1 11465	1 A 15
	A 1 11470	1 A 19
	A 1 11475	1 A 22
	B 1 18500	2 C 6
	B 1 18565	2 C 10
1539181	A 6 12250	1 H 24
	A 10 20175	2 B 4
	A 10 20225	2 B 6
1551893	F 2 98050	3 D 24
1558644	D 1 11000	2 F 14
	D 1 11100	2 F 18
	D 1 11160	2 F 22
	D 1 11250	2 G 2
1564693	B 1 15610	2 B 22
	B 1 15620	2 C 2
	B 1 21060	2 C 20
	B 1 21700	2 C 22
1566887	E 2 30420	2 H 4
	E 2 32100	2 H 12
1566888	E 2 30420	2 H 4
	E 2 30575	2 H 6
	E 2 32000	2 H 10
	E 2 32100	2 H 12
1573309	B 1 21700	2 C 22
	B 3 12500	2 D 14
	B 5 10030	2 E 13
	B 5 10080	2 E 21
	E 1 12080	2 G 15
1574466	B 6 10005	2 F 2
	B 6 10015	2 F 6
	E 1 10400	2 G 11
	E 1 12080	2 G 15
	E 1 13020	2 G 20
1601636	A 7 29410	1 J 12
1610636	A 3 66010	1 D 24
	A 3 66250	1 E 2
	A 6 12070	1 H 20
	A 6 12080	1 H 22
	A 6 12250	1 H 24
	A 7 26025	1 J 4
	A 7 27250	1 J 6
	A 7 27650	1 J 8
	A 7 29400	1 J 10
	A 7 30550	1 J 22
	A 7 30575	1 J 24
	A 10 20160	2 B 2
1621889	F 2 90800	2 L 20
1631632	A 8 11550	1 K 20
1701018	F 2 90850	2 L 24
1736910	A 1 11455	1 A 9
	A 1 11465	1 A 14
	A 1 11470	1 A 19
	A 1 11475	1 A 22
	A 8 11150	1 K 16
	A 8 11550	1 K 20
1780254	D 1 11250	2 G 2
1800613	F 1 11000	2 I 2
1900194	B 2 10070	2 D 6
	B 2 10095	2 D 10
	B 5 10030	2 E 13
	B 5 10070	2 E 17
	B 5 10080	2 E 21
1900603	A 8 11000	1 K 14
	A 8 11150	1 K 16
	A 8 11550	1 K 20
1900649	F 2 96800	3 B 4
	F 2 96870	3 B 14
	F 2 96970	3 B 18
	F 2 97560	3 B 24
	F 2 97600	3 C 6
	F 2 97650	3 C 12
	F 2 97750	3 C 24
	F 2 97880	3 D 12
	F 2 97950	3 D 16
	F 2 98000	3 D 20
	F 2 98050	3 D 24
	F 2 98100	3 E 6
1900671	B 1 21060	2 C 20
1901464	A 9 16300	1 L 14
1901550	B 2 10070	2 D 6
	B 2 10095	2 D 10
	B 5 10030	2 E 13
	B 5 10070	2 E 17
	B 5 10080	2 E 21
1901632	A 1 11455	1 A 9
	A 1 11465	1 A 14
	A 1 11470	1 A 19
	A 1 11475	1 A 22
	F 1 20860	2 I 16
	F 2 25020	2 J 10
1901634	F 2 97600	3 C 6
	F 2 98050	3 D 24
1901749	F 2 51800	2 K 12
	F 2 51930	2 K 22
1901761	B 1 21060	2 C 20
1901775	F 2 96800	3 B 4
1902275	F 2 51800	2 K 12
	F 2 51900	2 K 18
	F 2 51930	2 K 22
1902863	A 6 12250	1 H 24
	A 8 11550	1 K 20
1902877	B 2 10070	2 D 6
	B 2 10095	2 D 10
	B 5 10030	2 E 13
	B 5 10070	2 E 17
	B 5 10080	2 E 21
1903262	B 5 10030	2 E 13
	B 5 10070	2 E 17
	B 5 10080	2 E 21
1903679	F 2 97560	3 B 24
1903680	F 2 97560	3 B 24
1903717	B 5 10030	2 E 13
	B 5 10070	2 E 17
	B 5 10080	2 E 21
1904600	J 1 10000	3 E 12
1905070	A 8 11000	1 K 14
	A 8 11150	1 K 16
	A 8 11550	1 K 20
1905176	B 3 12500	2 D 14
1905507	B 6 10005	2 F 2
1905687	D 1 11000	2 F 14
	D 1 11100	2 F 18
	D 1 11250	2 G 2
1905939	F 2 90850	2 L 24
1905942	A 10 16050	2 A 13
	A 10 16210	2 A 17
1906804	F 2 51800	2 K 12
	F 2 51900	2 K 18
	F 2 51930	2 K 22
1906824	F 2 51800	2 K 12

Part No.	Group No.	Microfiche Loc.
1906824	F 2 51900	2 K 18
	F 2 51930	2 K 22
1907270	A 9 26000	2 A 9
1907930	F 2 96800	3 B 4
	F 2 96970	3 B 18
1907935	F 2 96800	3 B 4
	F 2 96970	3 B 18
1908365	B 5 10030	2 E 13
	B 5 10070	2 E 17
1908806	C 1 11050	2 F 12
	F 2 80000	2 L 14
1909047	F 2 96800	3 B 4
	F 2 97650	3 C 12
1909699	C 1 11000	2 F 10
	C 1 11050	2 F 12
1911588	A 9 22300	1 L 22
1913847	B 1 10400	2 B 8
	B 1 10420	2 B 10
	B 1 10430	2 B 14
	B 1 21700	2 C 22
1914255	F 2 96870	3 B 14
	F 2 96970	3 B 18
	F 2 97560	3 B 24
	F 2 97600	3 C 6
	F 2 97950	3 D 16
	F 2 98000	3 D 20
1914284	B 4 11000	2 D 18
	B 4 11060	2 D 22
	B 4 11100	2 E 4
1914666	F 2 96800	3 B 4
1915267	B 4 11000	2 D 18
	B 4 11060	2 D 22
	B 4 11100	2 E 4
	B 4 11200	2 E 9
1917557	F 2 90800	2 L 20
1917837	A 1 11455	1 A 10
	A 1 11465	1 A 14
	A 1 11470	1 A 19
	A 1 11475	1 A 22
1917921	A 9 16325	1 L 18
1917922	A 9 13100	1 L 10
	A 9 16300	1 L 14
	A 9 16325	1 L 18
1918694	A 9 16325	1 L 18
1920198	A 5 53000	1 H 6
1920497	A 7 30500	1 J 18
	A 7 30550	1 J 22
1920612	F 2 51900	2 K 18
1921221	A 1 16250	1 B 10
	A 3 67010	1 E 4
	A 3 67050	1 E 6
1921801	A 4 90050	1 F 23
	A 4 90100	1 G 2
	A 4 90120	1 G 6
	A 4 90130	1 G 10
1921812	A 9 16300	1 L 14
1921912	A 7 30500	1 J 18
	A 7 30550	1 J 22
1921914	A 7 30500	1 J 18
	A 7 30550	1 J 22
	A 7 30575	1 J 24
1922374	A 1 11455	1 A 9
1922375	A 1 11455	1 A 9
1922486	A 1 16250	1 B 10
	A 3 67010	1 E 4
	A 3 67050	1 E 6
1922597	J 1 20000	3 E 14
1922712	A 9 16300	1 L 14
1922839	F 2 60110	2 L 7
1922855	F 2 60110	2 L 7
1922862	F 2 60110	2 L 7
1922863	F 2 60110	2 L 7
1922864	F 2 60110	2 L 7
1922878	A 9 22300	1 L 22
1922884	F 2 60110	2 L 7
1922885	F 2 60110	2 L 7
1922886	F 2 60110	2 L 7
1922969	F 1 20800	2 I 12
	F 1 20860	2 I 16
1922971	F 1 20800	2 I 12
	F 1 20860	2 I 16
1922993	F 1 20800	2 I 12
	F 1 20860	2 I 16
1923151	A 10 20160	2 B 2
1923177	A 10 16050	2 A 13
1923221	A 3 66010	1 D 24
1923545	F 1 20800	2 I 12
	F 1 20860	2 I 16
1923862	A 1 11455	1 A 9
	A 1 11465	1 A 14
	A 1 11470	1 A 19
	A 1 11475	1 A 22
1923978	A 7 26000	1 J 2
	A 7 26025	1 J 4
1924109	F 2 60110	2 L 7
1924495	A 7 29400	1 J 10
	A 7 29410	1 J 12
1924497	A 7 29400	1 J 10
	A 7 29410	1 J 12
1924500	A 7 29400	1 J 10
	A 7 29410	1 J 12
1924521	A 1 16250	1 B 10
1924619	A 7 30500	1 J 18
	A 7 30550	1 J 22
1924806	A 9 22300	1 L 22
1925018	A 7 26000	1 J 2
	A 7 26025	1 J 4
1925199	A 1 23100	1 B 14
	A 1 23110	1 B 18
1925328	F 2 90850	2 L 24
1925354	A 3 66010	1 D 24
1925532	F 2 97600	3 C 6
1925695	A 1 11455	1 A 9
	A 1 11465	1 A 14
	A 1 11470	1 A 19
	A 1 11475	1 A 22
1925699	A 1 11455	1 A 10
	A 1 11465	1 A 15
	A 1 11470	1 A 19
	A 1 11475	1 A 22
1925966	A 3 66010	1 D 24
1925969	A 3 66010	1 D 24
	A 3 66250	1 E 2
1926393	A 9 13100	1 L 10
	A 9 13450	1 L 12
1926961	A 1 11455	1 A 10
	A 1 11465	1 A 15
	A 1 11470	1 A 19
	A 1 11475	1 A 22
1926996	A 3 66250	1 E 2
	A 6 12070	1 H 20
	A 6 12080	1 H 22
1926997	A 3 66010	1 D 24
	A 3 66250	1 E 2
	A 6 12250	1 H 24
1926999	A 3 66010	1 D 24
1927021	A 3 66010	1 D 24
1927058	A 9 16300	1 L 14
1927224	A 1 11455	1 A 9
	A 1 11465	1 A 14
1927271	E 2 70060	2 H 16
1927298	B 6 10005	2 F 2
	B 6 10015	2 F 6
1927303	A 1 11455	1 A 9
	A 1 11465	1 A 14
	A 1 11470	1 A 19
	A 1 11475	1 A 22
1927304	A 1 11455	1 A 9
	A 1 11465	1 A 14
	A 1 11470	1 A 19

Part No.	Group No.	Microfiche Loc.
1927304	A 1 11475	1 A 22
1927359	B 5 10070	2 E 17
1927372	A 4 90050	1 F 23
	A 4 90100	1 G 2
1927402	A 10 16210	2 A 17
1927424	A 1 11455	1 A 9
1927447	F 2 96970	3 B 18
1927449	F 2 96870	3 B 14
1927489	A 3 66010	1 D 24
1927518	A 3 66010	1 D 24
1927524	A 3 66010	1 D 24
1927525	A 3 66010	1 D 24
1927614	A 9 11010	1 K 22
	A 9 11100	1 L 2
1927739	B 1 21700	2 C 22
1927743	B 1 21700	2 C 22
1927780	B 1 15610	2 B 22
	B 1 15620	2 C 2
1927785	B 1 15610	2 B 22
	B 1 15620	2 C 2
	B 1 21060	2 C 20
	B 1 21700	2 C 22
1927805	B 1 15610	2 B 22
1927806	B 1 15610	2 B 22
1927821	A 7 35000	1 K 6
1927861	B 1 15610	2 B 22
	B 1 15620	2 C 2
1927949	F 2 94000	3 A 16
1927953	F 2 11000	2 I 22
	F 2 11050	2 J 2
	F 2 11075	2 J 6
1927959	F 2 94000	3 A 16
1928120	E 2 70060	2 H 16
1928291	A 5 13000	1 G 14
1928418	F 2 97700	3 C 18
	F 2 97800	3 D 4
	F 2 97850	3 D 8
1928420	F 2 98000	3 D 20
1928427	F 1 11000	2 I 2
1928430	F 1 11000	2 I 2
1928432	F 2 51800	2 K 12
	F 2 51900	2 K 18
1928433	F 2 51800	2 K 12
	F 2 51900	2 K 18
1928434	F 2 51900	2 K 18
1928435	F 2 51900	2 K 18
1928436	F 2 51800	2 K 12
	F 2 51900	2 K 18
1928437	F 2 51900	2 K 18
1928439	F 2 51800	2 K 12
	F 2 51900	2 K 18
	F 2 51930	2 K 22
1928440	F 2 51800	2 K 12
	F 2 51900	2 K 18
	F 2 51930	2 K 22
1928441	F 2 51900	2 K 18
1928452	A 7 26000	1 J 2
	A 7 26025	1 J 4
	A 7 27250	1 J 6
1928507	A 9 16300	1 L 14
1928513	A 9 11010	1 K 22
	A 9 11100	1 L 2
1928581	A 1 11455	1 A 9
1928605	F 2 97950	3 D 16
1928607	F 2 97600	3 C 6
1928655	C 1 11000	2 F 10
	C 1 11050	2 F 12
1928656	C 1 11000	2 F 10
	C 1 11050	2 F 12
1928657	C 1 11000	2 F 10
	C 1 11050	2 F 12
1928660	C 1 11000	2 F 10
	C 1 11050	2 F 12
1928663	C 1 11000	2 F 10
	C 1 11050	2 F 12
1928693	D 1 11000	2 F 14
1928723	D 1 11100	2 F 18
1928727	B 6 10005	2 F 2
	B 6 10015	2 F 6
1928742	F 2 97560	3 B 24
1928751	A 9 22300	1 L 22
1928772	B 3 12500	2 D 14
1928836	A 9 26000	2 A 9
	A 10 16210	2 A 17
1928838	A 9 11010	1 K 22
	A 9 11100	1 L 2
1928859	B 1 18500	2 C 6
	B 1 18565	2 C 10
	B 1 18575	2 C 14
1928862	A 9 11010	1 K 22
	A 9 11100	1 L 2
1928863	A 9 11010	1 K 22
	A 9 11100	1 L 2
1928864	A 9 11010	1 K 22
	A 9 11100	1 L 2
1928867	A 9 11010	1 K 22
	A 9 11100	1 L 2
1928874	B 5 10030	2 E 13
	B 5 10070	2 E 17
	B 5 10080	2 E 21
1929048	A 1 16250	1 B 10
1929080	A 10 16210	2 A 17
1929081	A 10 16210	2 A 17
1929168	B 4 11000	2 D 18
1929170	B 4 11000	2 D 18
	B 4 11060	2 D 22
	B 4 11100	2 E 4
1929172	B 4 11000	2 D 18
	B 4 11060	2 D 22
	B 4 11100	2 E 4
1929174	B 4 11000	2 D 18
	B 4 11060	2 D 22
	B 4 11100	2 E 4
1929195	B 1 18500	2 C 6
1929207	A 9 11100	1 L 2
1929306	A 3 67010	1 E 4
	A 3 67050	1 E 6
1929340	A 5 45100	1 G 22
1929341	A 5 60200	1 H 10
1929342	A 4 90050	1 F 23
	A 4 90100	1 G 2
	A 4 90120	1 G 6
	A 4 90130	1 G 10
1929343	A 5 80200	1 H 14
1929359	A 8 11000	1 K 14
1929368	A 10 16210	2 A 17
1929376	A 10 16210	2 A 17
1929380	B 6 10005	2 F 2
	B 6 10015	2 F 6
	E 1 10400	2 G 11
	E 1 12080	2 G 15
	E 1 13020	2 G 20
1929382	B 2 10070	2 D 6
1929398	F 2 97600	3 C 6
	F 2 98050	3 D 24
1929403	F 2 51800	2 K 12
	F 2 51900	2 K 18
	F 2 51930	2 K 22
1929405	D 1 11000	2 F 14
	D 1 11100	2 F 18
	D 1 11160	2 F 22
	D 1 11250	2 G 2
1929408	D 1 11000	2 F 14
	D 1 11100	2 F 18
1929409	D 1 11000	2 F 14
	D 1 11100	2 F 18
	D 1 11160	2 F 22
	D 1 11250	2 G 2
1929410	D 1 11000	2 F 14
	D 1 11100	2 F 18

Part No.	Group No.	Microfiche Loc.
1929410	D 1 11160	2 F 22
	D 1 11250	2 G 2
1929411	D 1 11000	2 F 14
	D 1 11100	2 F 18
1929438	D 1 11000	2 F 14
	D 1 11100	2 F 18
	D 1 11160	2 F 22
	D 1 11250	2 G 2
1929439	D 1 11000	2 F 14
	D 1 11100	2 F 18
	D 1 11160	2 F 22
	D 1 11250	2 G 2
1929457	F 2 94000	3 A 16
1929469	F 2 32300	2 J 14
1929470	F 2 32300	2 J 14
1929471	F 2 32300	2 J 14
1929472	F 2 32300	2 J 14
1929477	F 2 32300	2 J 14
1929484	F 2 94000	3 A 16
1929485	F 2 94000	3 A 16
1929486	F 2 33000	2 J 18
	F 2 94000	3 A 16
1929490	A 4 90050	1 F 23
	A 4 90100	1 G 2
	A 4 90120	1 G 6
	A 4 90130	1 G 10
1929491	A 4 90050	1 F 23
	A 4 90100	1 G 2
	A 4 90120	1 G 6
	A 4 90130	1 G 10
1929492	A 4 90050	1 F 23
	A 4 90130	1 G 10
1929509	A 1 11455	1 A 9
	A 1 11465	1 A 14
	A 1 11470	1 A 19
	A 1 11475	1 A 22
1929516	F 2 32300	2 J 14
1929544	A 9 13100	1 L 10
	A 9 13450	1 L 12
1929568	A 9 11010	1 K 22
	A 9 11100	1 L 2
1929579	A 9 11010	1 K 22
	A 9 11100	1 L 2
1929586	A 7 29400	1 J 10
1929619	B 4 11000	2 D 18
	B 4 11060	2 D 22
	B 4 11100	2 E 4
1929629	A 7 30500	1 J 18
	A 7 30550	1 J 22
1929630	A 7 30500	1 J 18
	A 7 30550	1 J 22
1929636	B 1 18500	2 C 6
1929637	B 1 18500	2 C 6
1929662	B 6 10005	2 F 2
1929686	F 2 93410	3 A 6
1929711	F 1 20800	2 I 12
	F 1 20860	2 I 16
1929817	A 10 20160	2 B 2
1929825	D 1 30000	2 G 6
1929826	D 1 30000	2 G 6
1929829	D 1 30000	2 G 6
1929840	F 2 32300	2 J 14
1929868	A 10 20160	2 B 2
1929869	A 10 20160	2 B 2
1929870	A 10 20160	2 B 2
1929878	F 2 90800	2 L 20
1929879	F 2 90800	2 L 20
1929926	F 2 32300	2 J 14
1929933	F 2 32300	2 J 14
1929945	B 6 10005	2 F 2
1929973	F 2 97560	3 B 24
1929991	C 1 11000	2 F 10
1929992	C 1 11000	2 F 10
1930035	F 2 93410	3 A 6
	F 2 93450	3 A 10

Part No.	Group No.	Microfiche Loc.
1930036	A 7 26000	1 J 2
1930037	A 7 30500	1 J 18
1930054	A 7 30500	1 J 18
1930071	F 2 11000	2 I 22
	F 2 11050	2 J 2
1930072	F 2 11000	2 I 22
	F 2 11050	2 J 2
1930086	A 9 11010	1 K 22
	A 9 11100	1 L 2
	A 9 11150	1 L 6
1930087	A 6 12070	1 H 20
	A 6 12080	1 H 22
1930091	A 6 12070	1 H 20
1930092	A 3 66010	1 D 24
	A 3 66250	1 E 2
	A 6 12250	1 H 24
1930093	A 8 11000	1 K 14
1930146	F 2 94000	3 A 16
1930152	F 2 94000	3 A 16
1930196	B 1 18500	2 C 6
	B 1 18565	2 C 10
	B 1 18575	2 C 14
1930212	F 2 94000	3 A 16
1930278	A 1 23100	1 B 14
	A 1 23110	1 B 18
1930281	A 1 12500	1 B 6
1930282	F 2 11000	2 I 22
	F 2 11050	2 J 2
1930283	F 2 11000	2 I 22
	F 2 11050	2 J 2
1930284	F 2 11000	2 I 22
	F 2 11050	2 J 2
1930285	F 2 11000	2 I 22
	F 2 11050	2 J 2
1930286	F 2 11000	2 I 22
	F 2 11050	2 J 2
1930299	A 7 30500	1 J 18
	A 7 30550	1 J 22
1930300	A 7 26000	1 J 2
	A 7 26025	1 J 4
1930309	F 2 93410	3 A 6
1930311	A 7 26000	1 J 2
1930312	A 7 30500	1 J 18
	A 7 30550	1 J 22
1930333	A 8 11000	1 K 14
1930348	F 1 20860	2 I 16
1930456	A 7 30500	1 J 18
	A 7 30550	1 J 22
1930477	C 1 11000	2 F 10
1930507	D 1 30000	2 G 6
1930555	A 9 26000	2 A 9
	A 9 26100	2 A 11
1930566	B 1 15610	2 B 22
	B 1 15620	2 C 2
	B 1 21060	2 C 20
	B 1 21700	2 C 22
1930600	B 1 21060	2 C 20
	B 1 21700	2 C 22
1930621	B 1 21060	2 C 20
	B 1 21700	2 C 22
1930624	F 2 40150	2 J 22
1930643	C 1 11000	2 F 10
1930663	B 1 21700	2 C 22
1930665	A 1 11455	1 A 10
1930671	A 1 25850	1 B 24
1930672	A 1 11455	1 A 9
	A 1 11465	1 A 14
	A 1 11470	1 A 19
	A 1 11475	1 A 22
1930696	A 9 11010	1 K 22
	A 9 11100	1 L 2
1930705	F 2 98100	3 E 6
1930706	F 2 97750	3 C 24
1930708	F 2 97800	3 D 4
1930710	F 2 97700	3 C 18

Part No.	Group No.	Microfiche Loc.
1930712	F 2 98050	3 D 24
1930714	F 2 97850	3 D 8
1930716	F 2 97850	3 D 8
1930742	E 2 70060	2 H 16
1930772	B 5 10030	2 E 13
	B 5 10070	2 E 17
1930802	A 1 11455	1 A 9
	A 1 11465	1 A 14
1930804	A 1 11455	1 A 10
1930810	B 1 15610	2 B 22
	B 1 15620	2 C 2
	B 1 21060	2 C 20
	B 1 21700	2 C 22
1930813	B 1 21700	2 C 22
1930839	B 4 11000	2 D 18
1930860	B 4 11000	2 D 18
1930861	B 4 11000	2 D 18
	B 4 11060	2 D 22
	B 4 11100	2 E 4
1930862	B 4 11000	2 D 18
	B 4 11060	2 D 22
	B 4 11100	2 E 4
	B 4 11200	2 E 9
1930863	B 4 11000	2 D 18
	B 4 11060	2 D 22
1930868	B 4 11000	2 D 18
	B 4 11060	2 D 22
	B 4 11100	2 E 4
	F 2 94000	3 A 16
1930893	A 1 11455	1 A 9
	A 1 12500	1 B 6
1930909	E 2 70060	2 H 17
	E 2 70150	2 H 19
	E 2 70200	2 H 21
1930917	B 4 11000	2 D 18
	B 4 11100	2 E 4
1930918	B 4 11000	2 D 18
	B 4 11060	2 D 22
	B 4 11100	2 E 4
1930919	B 4 11000	2 D 18
	B 4 11060	2 D 22
	B 4 11100	2 E 4
1930920	B 4 11000	2 D 18
	B 4 11060	2 D 22
	B 4 11100	2 E 4
1930927	B 4 11000	2 D 18
1930928	B 4 11000	2 D 18
1930929	B 4 11000	2 D 18
	F 2 94000	3 A 16
1930948	B 4 11000	2 D 18
	B 4 11060	2 D 22
	B 4 11100	2 E 4
	B 4 11200	2 E 9
1930963	A 8 11000	1 K 14
1930964	A 6 12070	1 H 20
	A 6 12080	1 H 22
1930968	A 8 11000	1 K 14
	A 8 11150	1 K 16
	A 8 11550	1 K 20
1930986	A 10 16210	2 A 17
1930987	A 10 16210	2 A 17
1930988	D 1 11000	2 F 14
	D 1 11100	2 F 18
	D 1 11160	2 F 22
1930989	D 1 11000	2 F 14
	D 1 11100	2 F 18
	D 1 11160	2 F 22
1930999	A 7 29400	1 J 10
	A 7 29410	1 J 12
1931003	B 1 10400	2 B 8
	B 1 10420	2 B 10
	B 1 10430	2 B 14
	B 1 10450	2 B 18
1931005	B 1 10400	2 B 8
	B 1 10420	2 B 10

Part No.	Group No.	Microfiche Loc.
1931005	B 1 10430	2 B 14
	B 1 10450	2 B 18
1931011	A 1 23100	1 B 14
	A 1 23110	1 B 18
1931012	A 1 23100	1 B 14
	A 1 23110	1 B 18
1931028	A 1 23100	1 B 14
1931030	A 1 16250	1 B 10
1931031	A 1 16250	1 B 10
1931033	A 3 67010	1 E 4
	A 3 67050	1 E 6
1931036	A 1 23100	1 B 14
	A 1 23110	1 B 18
1931037	A 3 67010	1 E 4
	A 3 67050	1 E 6
1931039	A 1 23100	1 B 14
1931043	B 5 10030	2 E 13
	B 5 10070	2 E 17
1931054	A 1 23100	1 B 14
1931055	F 2 93410	3 A 6
	F 2 94000	3 A 16
1931060	F 2 94000	3 A 16
1931061	F 2 93410	3 A 6
	F 2 94000	3 A 16
1931062	F 2 90800	2 L 20
	F 2 93410	3 A 6
1931064	F 2 94000	3 A 16
1931065	F 2 93410	3 A 6
1931066	F 2 93410	3 A 6
1931068	F 2 93410	3 A 6
1931090	F 2 90800	2 L 20
1931091	F 2 90800	2 L 20
1931094	F 2 90800	2 L 20
1931095	F 2 90800	2 L 20
1931100	F 2 90800	2 L 20
1931103	F 2 90800	2 L 20
1931147	F 2 93410	3 A 6
1931150	F 2 93450	3 A 10
1931151	F 1 20800	2 I 12
1931161	F 2 93410	3 A 6
1931168	F 2 93410	3 A 6
1931169	F 2 51900	2 K 18
1931170	F 2 60110	2 L 7
1931173	F 2 93410	3 A 6
	F 2 93450	3 A 10
1931174	B 4 11000	2 D 18
	B 4 11100	2 E 4
1931175	B 4 11000	2 D 18
	B 4 11060	2 D 22
	B 4 11100	2 E 4
1931176	F 2 11000	2 I 22
	F 2 11050	2 J 2
1931185	A 10 16210	2 A 17
1931186	A 9 11010	1 K 22
	A 9 11100	1 L 2
	A 9 26000	2 A 9
	A 10 16210	2 A 17
1931189	B 4 11000	2 D 18
	B 4 11060	2 D 22
	B 4 11100	2 E 4
1931196	A 1 16250	1 B 10
1931218	J 1 20000	3 E 14
1931265	C 1 11000	2 F 10
1931313	B 5 10030	2 E 13
	B 5 10070	2 E 17
	B 5 10080	2 E 21
1931321	F 2 60110	2 L 7
1931322	F 2 60110	2 L 7
1931326	F 2 60110	2 L 7
1931347	F 2 60110	2 L 7
1931357	F 2 60110	2 L 7
1931358	F 2 60110	2 L 7
1931359	F 2 60110	2 L 7
1931360	F 2 60110	2 L 7
1931361	F 2 60110	2 L 7

Part No.	Group No.	Microfiche Loc.
1931362	F 2 60110	2 L 7
1931378	A 7 30575	1 J 24
1931382	F 2 25020	2 J 10
1931383	F 2 25020	2 J 10
1931384	F 2 25020	2 J 10
1931409	F 2 33000	2 J 18
1931419	F 2 25020	2 J 10
1931433	F 2 33000	2 J 18
1931434	F 2 33000	2 J 18
1931502	A 9 11010	1 K 22
	A 9 11100	1 L 2
1931526	B 1 21060	2 C 20
	B 1 21700	2 C 22
1931568	F 2 25020	2 J 10
1931613	F 2 25020	2 J 10
1931644	A 10 16210	2 A 17
1931645	A 10 16210	2 A 17
1931646	F 2 25020	2 J 10
1931647	F 2 25020	2 J 10
1931676	F 2 33000	2 J 18
1931679	F 2 11000	2 I 22
1931698	E 2 70060	2 H 17
	E 2 70150	2 H 19
	E 2 70200	2 H 21
1931719	B 6 10005	2 F 2
	B 6 10015	2 F 6
1931728	B 6 10005	2 F 2
1931736	B 6 10005	2 F 2
	B 6 10015	2 F 6
1931852	A 1 11455	1 A 9
	A 1 11465	1 A 14
	A 1 11470	1 A 19
	A 1 11475	1 A 22
1931865	F 2 25020	2 J 10
1931866	A 9 26000	2 A 9
1931882	A 7 27250	1 J 6
	A 7 27650	1 J 8
1931884	F 2 25020	2 J 10
1931896	E 2 44000	2 H 14
1931901	A 9 26000	2 A 9
1931902	A 9 26000	2 A 9
1931929	A 9 26000	2 A 9
1931951	B 3 12500	2 D 14
1931997	B 2 10070	2 D 6
1932014	B 4 11100	2 E 5
1932016	B 6 10005	2 F 2
1932059	A 1 23100	1 B 14
	A 1 23110	1 B 18
1932071	F 2 93410	3 A 6
1932075	B 4 11000	2 D 18
	B 4 11060	2 D 22
	B 4 11100	2 E 4
1932077	B 4 11000	2 D 18
	B 4 11060	2 D 22
	B 4 11100	2 E 4
1932092	B 1 21700	2 C 22
1932113	F 1 20860	2 I 16
1932114	F 1 20860	2 I 16
1932115	F 1 20860	2 I 16
1932118	F 2 93410	3 A 6
	F 2 93450	3 A 10
1932122	B 4 11060	2 D 22
1932134	B 4 11060	2 D 22
	B 4 11100	2 E 4
	B 4 11200	2 E 9
1932179	B 4 11060	2 D 22
	B 4 11100	2 E 4
1932240	B 1 18500	2 C 6
	B 1 18565	2 C 10
1932241	B 1 18565	2 C 10
1932336	F 2 51800	2 K 12
	F 2 51930	2 K 22
1932337	F 2 51800	2 K 12
	F 2 51930	2 K 22
1932338	F 2 51800	2 K 12
1932338	F 2 51930	2 K 22
1932339	A 9 13450	1 L 12
	F 2 51800	2 K 12
	F 2 51930	2 K 22
1932365	F 2 60110	2 L 7
1932401	A 1 11470	1 A 19
	A 1 11475	1 A 22
1932406	A 4 90050	1 F 23
1932425	F 2 51930	2 K 22
1932481	A 1 16250	1 B 10
1932519	A 7 26000	1 J 2
	A 7 26025	1 J 4
1932577	B 1 21700	2 C 22
1932676	A 9 26000	2 A 9
1932678	F 2 90800	2 L 20
1932679	F 2 93410	3 A 6
1932698	A 6 12070	1 H 20
	A 6 12080	1 H 22
1932701	F 2 93450	3 A 10
1932715	A 9 26000	2 A 9
1932747	A 1 11455	1 A 9
	A 1 11465	1 A 14
1932766	F 2 93410	3 A 6
1932775	F 2 60110	2 L 7
1932802	A 1 11470	1 A 19
	A 1 11475	1 A 22
1932834	B 6 10005	2 F 2
	B 6 10015	2 F 6
1932839	B 1 10430	2 B 14
1932840	B 1 10420	2 B 10
1932926	B 6 10005	2 F 2
1932931	B 6 10015	2 F 6
1932932	B 6 10005	2 F 2
	B 6 10015	2 F 6
1932939	A 1 23100	1 B 14
1933002	B 1 15610	2 B 22
	B 1 15620	2 C 2
	B 1 21060	2 C 20
	B 1 21700	2 C 22
1933003	B 1 15610	2 B 22
	B 1 15620	2 C 2
	B 1 21060	2 C 20
	B 1 21700	2 C 22
1933004	A 3 67010	1 E 4
1933005	A 3 67010	1 E 4
1933099	F 2 51930	2 K 22
1933100	F 2 51930	2 K 22
1933107	A 9 13100	1 L 10
	A 9 13450	1 L 12
	F 2 51800	2 K 12
1933131	F 2 51930	2 K 22
1933140	F 2 51930	2 K 22
1933142	F 2 90800	2 L 20
1933179	F 2 51800	2 K 12
	F 2 51930	2 K 22
1933227	B 1 21700	2 C 22
1933284	F 1 20800	2 I 12
	F 1 20860	2 I 16
1933332	B 4 11060	2 D 22
1933333	B 4 11200	2 E 9
1933334	B 4 11060	2 D 22
1933369	F 2 32300	2 J 14
1933370	F 2 32300	2 J 14
1933420	B 1 18575	2 C 14
1933426	A 9 13100	1 L 10
1933430	A 9 13100	1 L 10
	A 9 13450	1 L 12
1933436	F 2 11050	2 J 2
	F 2 11075	2 J 6
1933437	F 2 11050	2 J 2
	F 2 11075	2 J 6
1933494	A 9 13100	1 L 10
1933499	B 1 21060	2 C 20
	B 1 21700	2 C 22
1933515	A 9 13100	1 L 10

Part No.	Group No.	Microfiche Loc.
1933522	C 1 11000	2 F 10
	C 1 11050	2 F 12
1933541	C 1 11000	2 F 10
	C 1 11050	2 F 12
1933564	B 1 10420	2 B 10
	B 1 10430	2 B 14
1933574	F 1 11050	2 I 6
1933581	F 1 11050	2 I 6
1933584	F 2 11000	2 I 22
	F 2 11050	2 J 2
1933602	F 2 51930	2 K 22
1933603	F 2 51930	2 K 22
1933607	A 9 13100	1 L 10
	A 9 13450	1 L 12
1933608	A 9 13100	1 L 10
1933609	A 9 13100	1 L 10
1933610	A 9 13100	1 L 10
1933615	A 9 13100	1 L 10
	A 9 13450	1 L 12
1933617	A 9 13100	1 L 10
	A 9 13450	1 L 12
1933696	D 1 11250	2 G 2
1933734	A 9 26000	2 A 9
1933737	A 9 26000	2 A 9
1933740	A 9 26000	2 A 9
1933746	B 1 15620	2 C 2
1933747	B 1 15620	2 C 2
1933756	D 1 11160	2 F 22
	D 1 11250	2 G 2
1933759	D 1 11160	2 F 22
	D 1 11250	2 G 2
1933783	A 8 11150	1 K 16
	A 8 11550	1 K 20
1933786	A 1 11465	1 A 15
	A 1 11470	1 A 19
	A 1 11475	1 A 22
1933790	A 8 11150	1 K 16
	A 8 11550	1 K 20
1933793	A 9 22300	1 L 22
1933795	A 9 22300	1 L 22
1933808	A 1 11465	1 A 14
	A 1 11470	1 A 19
1933845	A 1 11455	1 A 9
	A 1 11465	1 A 14
	A 1 11470	1 A 19
	A 1 11475	1 A 22
1933917	A 9 26000	2 A 9
1933918	A 6 12070	1 H 20
	A 6 12080	1 H 22
	A 8 11150	1 K 16
1933941	A 4 90050	1 F 23
	A 4 90100	1 G 2
	A 4 90120	1 G 6
	A 4 90130	1 G 10
1933948	A 4 90050	1 F 23
1933953	A 4 90050	1 F 23
1933975	B 1 18500	2 C 6
	B 1 18565	2 C 10
1933976	A 6 12070	1 H 20
1933983	A 6 12070	1 H 20
1933999	A 9 26000	2 A 9
1934007	A 9 26000	2 A 9
1934011	B 6 10015	2 F 6
1934031	B 1 18565	2 C 10
1934067	A 7 27250	1 J 6
	A 7 27650	1 J 8
1934186	A 4 90130	1 G 10
1934326	A 9 26000	2 A 9
1934451	D 1 11160	2 F 22
1934494	B 1 21060	2 C 20
	B 1 21700	2 C 22
1934516	F 2 25020	2 J 10
1934518	F 2 11000	2 I 22
	F 2 11050	2 J 2
1934626	A 9 13450	1 L 12
1934632	A 7 26000	1 J 2
1934633	A 9 16300	1 L 14
	A 9 16325	1 L 18
1934638	B 2 10070	2 D 6
1934639	B 2 10070	2 D 6
	B 2 10095	2 D 10
1934650	A 9 16300	1 L 14
1934665	F 2 97700	3 C 18
	F 2 97750	3 C 24
	F 2 97800	3 D 4
	F 2 97850	3 D 8
	F 2 97880	3 D 12
	F 2 98050	3 D 24
	F 2 98100	3 E 6
1934753	F 2 51930	2 K 22
1934759	B 1 21700	2 C 22
1934875	E 2 70060	2 H 17
	E 2 70150	2 H 19
	E 2 70200	2 H 21
1934894	A 1 11470	1 A 19
	A 1 11475	1 A 22
1934896	A 1 11470	1 A 19
	A 1 11475	1 A 22
1934921	A 7 26000	1 J 2
	A 7 26025	1 J 4
1935015	B 1 21700	2 C 22
1935046	B 6 10005	2 F 2
	B 6 10015	2 F 6
1935048	F 2 11000	2 I 22
1935159	A 9 11010	1 K 22
	A 9 11100	1 L 2
1935165	A 10 20175	2 B 4
	A 10 20225	2 B 6
1935169	A 10 20175	2 B 4
	A 10 20225	2 B 6
1935171	A 10 20175	2 B 4
	A 10 20225	2 B 6
1935185	B 4 11200	2 E 9
1935239	A 10 16050	2 A 13
1935250	A 3 66250	1 E 2
	A 6 12250	1 H 24
	A 10 20175	2 B 4
	A 10 20225	2 B 6
1935268	A 7 30550	1 J 22
	A 7 30575	1 J 24
1935270	A 7 30550	1 J 22
	A 7 30575	1 J 24
1935313	A 6 12250	1 H 24
1935319	A 7 29410	1 J 12
	A 7 29420	1 J 14
1935343	B 1 18565	2 C 10
1935365	A 3 66010	1 D 24
1935366	A 6 12070	1 H 20
1935368	B 4 11100	2 E 4
	B 4 11200	2 E 9
1935381	E 2 70060	2 H 16
	E 2 70150	2 H 19
	E 2 70200	2 H 21
1935393	B 4 11100	2 E 4
1935409	B 4 11100	2 E 4
1935436	B 6 10015	2 F 6
1935439	F 2 97880	3 D 12
1935443	F 2 60110	2 L 7
1935448	B 6 10005	2 F 2
	B 6 10015	2 F 6
1935450	B 6 10015	2 F 6
1935451	B 6 10015	2 F 6
1935452	B 6 10015	2 F 6
1935453	B 2 10070	2 D 6
	B 2 10095	2 D 10
	B 5 10080	2 E 21
1935454	E 2 70060	2 H 16
	E 2 70150	2 H 19
	E 2 70200	2 H 21
1935455	F 2 97700	3 C 18

Part No.	Group No.	Microfiche Loc.
1935466	B 6 10015	2 F 6
1935470	E 2 70060	2 H 17
	E 2 70150	2 H 19
	E 2 70200	2 H 21
1935505	B 4 11100	2 E 4
1935531	F 2 60110	2 L 7
1935537	B 1 15610	2 B 22
	B 1 15620	2 C 2
	B 1 21060	2 C 20
	B 1 21700	2 C 22
1935551	A 7 26025	1 J 4
1935591	A 3 66010	1 D 24
1935596	A 4 90120	1 G 6
1935599	A 3 66010	1 D 24
1935600	A 3 66010	1 D 24
1935782	A 10 20175	2 B 4
	A 10 20225	2 B 6
1935789	B 6 10005	2 F 2
1935796	E 2 70060	2 H 17
1935800	B 6 10005	2 F 2
1935801	B 6 10005	2 F 2
1935804	E 2 70060	2 H 16
1935841	F 2 11075	2 J 6
1935847	A 9 16325	1 L 18
1935858	A 7 27250	1 J 6
1935860	B 4 11200	2 E 9
1936015	A 7 30575	1 J 24
1936016	A 3 66010	1 D 24
	A 3 66250	1 E 2
	A 6 12080	1 H 22
1936078	F 2 60110	2 L 7
1936079	F 2 60110	2 L 7
1936103	A 9 16325	1 L 18
1936184	A 10 16210	2 A 17
1936185	A 10 16210	2 A 17
1936186	A 1 16250	1 B 10
1936191	B 4 11100	2 E 5
1936192	B 4 11100	2 E 5
1936193	B 4 11100	2 E 5
1936194	B 4 11100	2 E 5
1936209	E 2 70060	2 H 16
1936259	A 3 67050	1 E 6
1936265	A 10 20175	2 B 4
	A 10 20225	2 B 6
1936266	A 6 12080	1 H 22
1936286	A 9 16325	1 L 18
1936316	A 9 11150	1 L 6
1936343	B 1 18575	2 C 14
1936383	F 2 90800	2 L 20
	F 2 90850	2 L 24
1936384	F 2 90800	2 L 20
	F 2 90850	2 L 24
1936387	A 10 16050	2 A 13
1936389	A 10 16050	2 A 13
1936390	D 1 11250	2 G 2
1936391	D 1 11250	2 G 2
1936393	A 9 11010	1 K 22
	A 9 11100	1 L 2
1936399	A 7 29420	1 J 14
1936475	A 1 16250	1 B 10
1936492	A 9 11010	1 K 22
	A 9 11100	1 L 2
1936512	F 2 94000	3 A 16
1936519	F 2 11075	2 J 6
1936525	F 2 90850	2 L 24
1936526	F 2 90850	2 L 24
1936539	F 2 11075	2 J 6
1936555	D 1 30000	2 G 6
1936572	B 4 11200	2 E 9
1936577	A 1 23110	1 B 18
1936614	A 3 67050	1 E 6
1936617	A 1 23110	1 B 18
1936618	A 1 23110	1 B 18
1936619	A 1 23110	1 B 18
1936630	A 6 12080	1 H 22

Part No.	Group No.	Microfiche Loc.
1936653	A 8 11150	1 K 16
1936657	A 8 11150	1 K 16
1936658	A 8 11150	1 K 16
1936660	A 8 11000	1 K 14
	A 8 11150	1 K 16
	A 8 11550	1 K 20
1936661	A 8 11150	1 K 16
	A 8 11550	1 K 20
1936670	A 9 22300	1 L 22
1936673	E 2 32000	2 H 10
1936677	A 8 11150	1 K 16
1936684	E 2 30575	2 H 6
1936719	B 4 11200	2 E 9
1936721	B 4 11200	2 E 9
1936723	B 4 11200	2 E 9
1936725	B 4 11200	2 E 9
1936731	B 4 11200	2 E 9
1936733	B 4 11200	2 E 9
1936739	F 1 20860	2 I 16
1936740	F 1 20860	2 I 16
1936741	F 1 20860	2 I 16
1936752	F 2 90800	2 L 20
1936756	F 2 51930	2 K 22
1936760	F 2 90800	2 L 20
	F 2 90850	2 L 24
1936761	F 2 90800	2 L 20
	F 2 90850	2 L 24
1936774	A 8 11150	1 K 16
1936799	A 3 66250	1 E 2
	A 6 12250	1 H 24
1936822	E 1 10400	2 G 11
1936824	A 9 11150	1 L 6
1936826	A 9 11150	1 L 6
1936827	F 2 90850	2 L 24
1936842	F 2 90850	2 L 24
1936845	B 1 18575	2 C 14
1936853	A 5 80225	1 H 18
1936900	D 1 11160	2 F 22
1936910	A 9 13450	1 L 12
1936915	A 9 13450	1 L 12
1936918	B 4 11200	2 E 9
1936919	B 4 11200	2 E 9
1936922	A 7 30575	1 J 24
1936923	A 7 30575	1 J 24
1936925	A 7 35110	1 K 10
1936955	A 5 45110	1 H 2
1937008	F 2 90850	2 L 24
1937010	B 4 11200	2 E 9
1937012	B 4 11200	2 E 9
1937014	B 4 11200	2 E 9
1937016	B 4 11200	2 E 9
1937023	F 2 93450	3 A 10
1937024	F 2 93450	3 A 10
1937027	F 2 93450	3 A 10
1937058	F 2 97650	3 C 12
1937129	B 2 10070	2 D 6
	B 2 10095	2 D 10
1937131	B 2 10070	2 D 6
	B 2 10095	2 D 10
1937132	B 2 10070	2 D 6
	B 2 10095	2 D 10
1937140	D 1 11250	2 G 2
1937197	B 1 21060	2 C 20
	B 1 21700	2 C 22
1937203	B 1 10450	2 B 18
	B 1 21060	2 C 20
1937211	B 1 21060	2 C 20
	B 1 21700	2 C 22
1937212	B 5 10080	2 E 21
1937234	B 5 10030	2 E 13
	B 5 10070	2 E 17
	B 5 10080	2 E 21
1937263	B 5 10080	2 E 21
1937279	D 1 11160	2 F 22
1937328	D 1 11250	2 G 2

Part No.	Group No.	Microfiche Loc.
1937360	B 1 10450	2 B 18
1937419	E 2 30380	2 H 2
1937420	E 2 30620	2 H 8
1937433	C 1 11050	2 F 12
1937480	A 8 11550	1 K 20
1937482	B 1 15610	2 B 22
	B 1 15620	2 C 2
	B 1 21060	2 C 20
	B 1 21700	2 C 22
1937484	B 6 10015	2 F 6
1937509	A 9 11150	1 L 6
1937514	A 10 16050	2 A 13
1937517	A 10 16050	2 A 13
1937518	A 10 16050	2 A 13
1937536	A 4 11325	1 E 12
	A 4 11350	1 E 14
	A 4 19020	1 F 6
	A 4 19040	1 F 8
1937537	A 4 19020	1 F 6
	A 4 19040	1 F 8
1937539	A 4 19020	1 F 6
	A 4 19040	1 F 8
1937557	A 8 11550	1 K 20
1937558	B 1 15620	2 C 2
	B 1 21060	2 C 20
1937569	A 9 13450	1 L 12
1937570	F 2 11050	2 J 2
1937571	A 4 11325	1 E 12
	A 4 11350	1 E 14
1937615	A 1 11475	1 A 22
1937629	A 9 11150	1 L 6
1937658	A 9 11010	1 K 22
	A 9 11100	1 L 2
1937718	A 3 66250	1 E 2
	A 6 12250	1 H 24
1937742	E 2 70150	2 H 19
	E 2 70200	2 H 21
1937774	A 3 66250	1 E 2
1937775	A 3 66250	1 E 2
1937776	A 3 66250	1 E 2
1937794	A 8 11550	1 K 20
1937795	A 8 11550	1 K 20
1937889	B 2 10095	2 D 10
1937892	A 3 66250	1 E 2
1937901	A 3 66250	1 E 2
1937903	A 6 12250	1 H 24
1937917	B 1 10450	2 B 18
1937933	E 2 70150	2 H 19
	E 2 70200	2 H 21
1937934	E 2 70150	2 H 19
	E 2 70200	2 H 21
1937936	E 2 70150	2 H 19
	E 2 70200	2 H 21
1937938	E 2 70150	2 H 19
	E 2 70200	2 H 21
1937951	A 7 27650	1 J 8
1937965	B 2 10095	2 D 10
1938021	A 4 90050	1 F 23
	A 4 90100	1 G 2
	A 4 90120	1 G 6
	A 4 90130	1 G 10
1938022	A 1 11475	1 A 22
1938023	A 1 11475	1 A 22
1938024	A 1 11475	1 A 22
1938044	A 1 23110	1 B 18
1938055	F 2 11075	2 J 6
1938061	A 9 11150	1 L 6
1938066	B 4 11200	2 E 9
1938072	F 2 11075	2 J 6
1938080	B 5 10080	2 E 21
1938096	B 4 11200	2 E 9
1938167	A 4 90050	1 F 23
	A 4 90100	1 G 2
	A 4 90120	1 G 6
	A 4 90130	1 G 10

Part No.	Group No.	Microfiche Loc.
1938217	B 6 10015	2 F 6
1938237	A 9 13450	1 L 12
1938292	A 9 13450	1 L 12
1938297	F 2 11075	2 J 6
1938458	A 9 26100	2 A 11
1938470	A 6 12250	1 H 24
1938482	D 1 30000	2 G 6
1938483	D 1 30000	2 G 6
1938523	A 6 12250	1 H 24
1938549	B 1 10400	2 B 8
	B 1 10420	2 B 10
	B 1 21060	2 C 20
1938587	F 2 60110	2 L 7
1938588	F 2 60110	2 L 7
1938589	F 2 60110	2 L 7
1938594	F 2 60110	2 L 7
1938647	A 9 11150	1 L 6
1938715	A 9 26100	2 A 11
1938716	A 9 26100	2 A 11
1938717	A 9 26100	2 A 11
1938718	A 9 26100	2 A 11
1938720	A 9 26100	2 A 11
1938734	A 9 26100	2 A 11
1938743	A 10 16210	2 A 17
1938784	A 9 26100	2 A 11
1938869	A 10 16050	2 A 13
1938902	A 9 26100	2 A 11
1938907	A 9 26100	2 A 11
1938908	A 9 26100	2 A 11
1938910	A 9 26100	2 A 11
1938911	A 9 26100	2 A 11
1938914	A 9 26100	2 A 11
1938926	F 2 40350	2 K 6
1938931	E 2 70060	2 H 16
	E 2 70150	2 H 19
	E 2 70200	2 H 21
1939296	B 3 12500	2 D 14
1939605	E 2 30420	2 H 4
1939606	E 2 32100	2 H 12
1939608	A 9 22300	1 L 22
1939609	A 9 22300	1 L 22
1939639	A 10 20225	2 B 6
1990183	E 2 30380	2 H 2
	E 2 30620	2 H 8
1990184	E 2 30380	2 H 2
	E 2 30620	2 H 8
1990185	E 2 30620	2 H 8
1990266	E 2 30380	2 H 2
1990436	J 1 20000	3 E 14
1990476	J 1 10000	3 E 12
1990515	J 1 10000	3 E 12
1990974	E 2 20050	2 G 24
1990975	E 2 20050	2 G 24
1990976	E 2 20050	2 G 24
1990978	E 2 20050	2 G 24
1990979	E 2 20050	2 G 24
1990980	E 2 20050	2 G 24
1990981	E 2 20050	2 G 24
1990982	E 2 20050	2 G 24
1990983	E 2 20050	2 G 24
1991043	E 2 30620	2 H 8
1991211	A 7 35000	1 K 6
1991323	A 7 35000	1 K 6
1991325	A 7 35000	1 K 6
1991327	A 7 35000	1 K 6
1991855	A 1 25850	1 B 24
1991856	A 1 25850	1 B 24
1991857	A 1 25850	1 B 24
1991858	A 1 25850	1 B 24
1991912	A 7 26025	1 J 4
	A 7 27250	1 J 6
	A 7 27650	1 J 8
1991913	A 7 27250	1 J 6
	A 7 27650	1 J 8
1991954	A 5 13000	1 G 14

Part No.	Group No.	Microfiche Loc.
1991954	A 5 53000	1 H 6
1991959	A 1 25850	1 B 24
1991960	A 1 25850	1 B 24
1991961	A 1 25850	1 B 24
1991995	J 1 20000	3 E 14
1992007	A 7 35000	1 K 6
1992008	A 7 35000	1 K 6
1992009	A 7 35000	1 K 6
1992011	A 7 35000	1 K 6
1992013	A 7 35000	1 K 6
1992014	A 7 35000	1 K 6
1992017	J 1 10000	3 E 12
1992018	J 1 10000	3 E 12
1992027	A 1 12475	1 B 2
	A 1 12750	1 B 8
1992053	A 9 11010	1 K 22
	A 9 11100	1 L 2
1992054	A 5 30400	1 G 18
1992057	A 5 53000	1 H 6
1992059	A 1 12500	1 B 6
1992062	A 1 12475	1 B 2
	A 1 12750	1 B 8
1992069	A 1 12475	1 B 2
	A 1 12500	1 B 6
1992070	A 1 12500	1 B 6
1992071	A 1 12500	1 B 6
1992073	A 1 12500	1 B 6
1992074	A 1 12475	1 B 2
	A 1 12500	1 B 6
	A 1 12750	1 B 8
1992075	A 1 12500	1 B 6
1992076	A 1 12500	1 B 6
1992077	E 2 70060	2 H 16
1992078	E 2 70060	2 H 16
1992079	E 2 70060	2 H 16
1992080	E 2 70060	2 H 16
1992082	E 2 70060	2 H 16
1992083	E 2 70060	2 H 16
1992084	E 2 70060	2 H 16
	E 2 70150	2 H 19
	E 2 70200	2 H 21
1992085	E 2 70060	2 H 16
1992086	E 2 70060	2 H 16
1992087	E 2 70060	2 H 16
1992088	E 2 70060	2 H 16
	E 2 70150	2 H 19
	E 2 70200	2 H 21
1992089	E 2 70060	2 H 16
1992092	A 5 13000	1 G 14
1992093	A 1 28300	1 C 2
1992094	A 1 28300	1 C 2
1992095	E 2 70060	2 H 17
	E 2 70150	2 H 19
	E 2 70200	2 H 21
1992096	E 2 70060	2 H 16
	E 2 70150	2 H 19
	E 2 70200	2 H 21
1992097	E 2 70150	2 H 19
	E 2 70200	2 H 21
1992098	E 2 70060	2 H 16
	E 2 70150	2 H 19
	E 2 70200	2 H 21
1992099	E 2 70060	2 H 16
1992100	E 2 70060	2 H 16
	E 2 70150	2 H 19
	E 2 70200	2 H 21
1992101	E 2 70060	2 H 16
1992102	E 2 70060	2 H 16
	E 2 70150	2 H 19
	E 2 70200	2 H 21
1992104	E 2 70060	2 H 16
	E 2 70150	2 H 19
	E 2 70200	2 H 21
1992105	E 2 70060	2 H 16
1992107	E 2 70060	2 H 16
1992108	E 2 70060	2 H 16
1992116	A 9 11010	1 K 22
	A 9 11100	1 L 2
1992118	A 9 11010	1 K 22
	A 9 11100	1 L 2
1992119	A 5 45100	1 G 22
1992120	A 5 60200	1 H 10
1992121	A 5 80200	1 H 14
1992140	J 1 10000	3 E 12
1992144	A 9 11010	1 K 22
	A 9 11100	1 L 2
	A 9 11150	1 L 6
1992147	A 7 30500	1 J 18
	A 7 30550	1 J 22
	A 7 30575	1 J 24
1992185	A 7 26000	1 J 2
	A 7 26025	1 J 4
1992186	A 7 26000	1 J 2
	A 7 26025	1 J 4
1992190	E 2 30380	2 H 2
	E 2 30620	2 H 8
1992195	F 2 40150	2 J 22
1992196	F 2 40150	2 J 22
1992208	A 7 26000	1 J 2
	A 7 26025	1 J 4
	A 7 27250	1 J 6
	A 7 27650	1 J 8
1992214	J 1 50000	3 E 16
1992215	J 1 50000	3 E 16
1992216	J 1 50000	3 E 16
1992217	J 1 50000	3 E 16
1992231	F 2 40150	2 J 22
1992235	J 1 50000	3 E 16
1992247	J 1 50000	3 E 16
1992248	J 1 50000	3 E 16
1992250	A 5 13000	1 G 14
	A 5 53000	1 H 6
1992268	E 2 44000	2 H 14
1992269	E 2 44000	2 H 14
1992270	E 2 44000	2 H 14
1992271	E 2 44000	2 H 14
1992272	E 2 44000	2 H 14
1992273	E 2 44000	2 H 14
1992274	E 2 44000	2 H 14
1992275	E 2 44000	2 H 14
1992276	E 2 44000	2 H 14
1992282	E 2 30620	2 H 8
1992285	F 2 40150	2 J 22
1992293	F 2 40150	2 J 22
1992305	E 2 20050	2 G 24
1992306	E 2 30380	2 H 2
1992307	E 2 30380	2 H 2
1992314	E 2 30620	2 H 8
1992323	E 2 30380	2 H 2
1992326	E 2 30380	2 H 2
1992340	J 1 10000	3 E 12
1992353	A 4 90120	1 G 6
1992354	J 1 20000	3 E 14
1992355	A 4 90050	1 F 23
	A 4 90100	1 G 2
1992357	A 9 16325	1 L 18
1992366	J 1 50000	3 E 16
1992367	J 1 50000	3 E 16
1992368	J 1 50000	3 E 16
1992370	A 9 16325	1 L 18
1992371	A 9 16325	1 L 18
1992372	A 9 16325	1 L 18
1992380	E 2 30620	2 H 8
1992396	A 9 11010	1 K 22
	A 9 11100	1 L 2
1992400	A 1 23100	1 B 14
	A 1 23110	1 B 18
1992403	F 2 93410	3 A 6
1992407	E 2 70060	2 H 16
	E 2 70150	2 H 19

Part No.	Group No.	Microfiche Loc.
1992407	E 2 70200	2 H 21
1992410	A 4 90130	1 G 10
1992411	A 5 80225	1 H 18
1992419	A 7 26025	1 J 4
1992420	F 1 11050	2 I 6
1992421	A 7 35110	1 K 10
1992422	A 7 35110	1 K 10
1992423	A 7 35110	1 K 10
1992424	A 7 35110	1 K 10
1992425	A 7 35110	1 K 10
1992426	A 7 35110	1 K 10
1992433	A 5 45110	1 H 2
1992434	E 2 30380	2 H 2
	E 2 30620	2 H 8
1992435	E 2 30380	2 H 2
	E 2 30620	2 H 8
1992449	J 1 10000	3 E 12
	J 1 20000	3 E 14
1992450	J 1 50000	3 E 16
1992453	J 1 10000	3 E 12
1992457	E 2 30380	2 H 2
	E 2 30620	2 H 8
1992458	E 2 30620	2 H 8
1992459	E 2 30620	2 H 8
1992464	E 2 30620	2 H 8
1992478	E 2 70150	2 H 19
	E 2 70200	2 H 21
1992479	E 2 70150	2 H 19
	E 2 70200	2 H 21
1992480	E 2 70150	2 H 19
	E 2 70200	2 H 21
1992481	E 2 70150	2 H 19
	E 2 70200	2 H 21
1992482	E 2 70150	2 H 19
	E 2 70200	2 H 21
1992483	E 2 70150	2 H 19
	E 2 70200	2 H 21
1992484	E 2 70150	2 H 19
	E 2 70200	2 H 21
1992485	E 2 70150	2 H 19
	E 2 70200	2 H 21
1992486	E 2 70150	2 H 19
	E 2 70200	2 H 21
1992487	E 2 70150	2 H 19
	E 2 70200	2 H 21
1992488	E 2 70150	2 H 19
	E 2 70200	2 H 21
1992489	E 2 70150	2 H 19
	E 2 70200	2 H 21
1992529	E 2 30575	2 H 6
	E 2 32000	2 H 10
1992530	E 2 30420	2 H 4
	E 2 30575	2 H 6
	E 2 32000	2 H 10
	E 2 32100	2 H 12
1992531	E 2 30575	2 H 6
	E 2 32000	2 H 10
1992532	E 2 30575	2 H 6
	E 2 32000	2 H 10
1992533	E 2 30420	2 H 4
	E 2 30575	2 H 6
	E 2 32000	2 H 10
	E 2 32100	2 H 12
1992534	E 2 30420	2 H 4
	E 2 30575	2 H 6
	E 2 32000	2 H 10
	E 2 32100	2 H 12
1992535	E 2 30575	2 H 6
	E 2 32000	2 H 10
1992536	E 2 30575	2 H 6
	E 2 32000	2 H 10
1992537	E 2 30575	2 H 6
	E 2 32000	2 H 10
1992538	E 2 30420	2 H 4
	E 2 30575	2 H 6
1992538	E 2 32000	2 H 10
	E 2 32100	2 H 12
1992539	E 2 30575	2 H 6
	E 2 32000	2 H 10
1992540	E 2 30575	2 H 6
	E 2 32000	2 H 10
1992541	E 2 30575	2 H 6
	E 2 32000	2 H 10
1992542	E 2 30575	2 H 6
	E 2 32000	2 H 10
1992543	E 2 30575	2 H 6
	E 2 32000	2 H 10
1992544	E 2 30575	2 H 6
	E 2 32000	2 H 10
1992545	E 2 30575	2 H 6
	E 2 32000	2 H 10
1992546	E 2 30575	2 H 6
	E 2 32000	2 H 10
1992547	E 2 30575	2 H 6
	E 2 32000	2 H 10
1992548	E 2 30575	2 H 6
	E 2 32000	2 H 10
1992550	E 2 30420	2 H 4
	E 2 30575	2 H 6
	E 2 32000	2 H 10
	E 2 32100	2 H 12
1992552	E 2 30575	2 H 6
	E 2 32000	2 H 10
1992553	E 2 32000	2 H 10
1992555	E 2 32000	2 H 10
1992556	E 2 32000	2 H 10
	E 2 32100	2 H 12
1992557	E 2 30420	2 H 4
	E 2 30575	2 H 6
	E 2 32000	2 H 10
	E 2 32100	2 H 12
1992558	E 2 32000	2 H 10
1992559	E 2 30575	2 H 6
	E 2 32000	2 H 10
1992560	E 2 30575	2 H 6
	E 2 32000	2 H 10
1992561	E 2 30575	2 H 6
	E 2 32000	2 H 10
1992591	F 2 40350	2 K 6
1992592	F 2 40350	2 K 6
1992595	E 2 30420	2 H 4
	E 2 32100	2 H 12
1992596	E 2 30420	2 H 4
	E 2 32100	2 H 12
1992597	E 2 30420	2 H 4
	E 2 32100	2 H 12
1992598	E 2 32100	2 H 12
1992601	E 2 30420	2 H 4
	E 2 32100	2 H 12
1992604	E 2 30420	2 H 4
	E 2 32100	2 H 12
1992609	E 2 30420	2 H 4
	E 2 32100	2 H 12
1992611	E 2 32100	2 H 12
1992613	E 2 32100	2 H 12
1992614	E 2 30420	2 H 4
	E 2 32100	2 H 12
1992615	E 2 30420	2 H 4
	E 2 32100	2 H 12
1992616	E 2 30420	2 H 4
	E 2 32100	2 H 12
1992617	E 2 30420	2 H 4
	E 2 32100	2 H 12
1992618	E 2 30420	2 H 4
	E 2 32100	2 H 12
1992619	E 2 30420	2 H 4
	E 2 32100	2 H 12
1992620	E 2 30420	2 H 4
	E 2 32100	2 H 12
1992622	A 1 12475	1 B 2

Part No.	Group No.	Microfiche Loc.
1992622	A 1 12750	1 B 8
1992623	A 1 12750	1 B 8
1992624	A 1 12750	1 B 8
1992625	A 1 12475	1 B 2
1992626	A 1 12475	1 B 2
1992627	A 1 12750	1 B 8
1992641	A 1 12475	1 B 2
	A 1 12750	1 B 8
1992642	E 2 32000	2 H 10
1992648	E 2 30575	2 H 6
	E 2 32000	2 H 10
1992659	J 1 50000	3 E 16
1992661	E 2 32100	2 H 12
2106309	A 4 11300	1 E 10
	A 4 11325	1 E 12
	A 4 11350	1 E 14
	A 4 19010	1 F 2
	A 4 19020	1 F 6
	A 4 19040	1 F 8
2106640	A 4 21625	1 F 11
	A 4 21900	1 F 13
	A 4 26300	1 F 15
2106641	A 4 26300	1 F 15
2106642	A 4 16210	1 E 22
2106965	A 4 11300	1 E 10
	A 4 11325	1 E 12
	A 4 11350	1 E 14
	A 4 19010	1 F 2
	A 4 19020	1 F 6
	A 4 19040	1 F 8
2106966	A 4 11300	1 E 10
	A 4 11350	1 E 14
	A 4 19010	1 F 2
	A 4 19020	1 F 6
2107443	A 4 11300	1 E 10
	A 4 11325	1 E 12
	A 4 11350	1 E 14
	A 4 19010	1 F 2
	A 4 19020	1 F 6
	A 4 19040	1 F 8
2107447	A 4 16210	1 E 22
2107615	A 4 11325	1 E 12
	A 4 11350	1 E 14
	A 4 19020	1 F 6
	A 4 19040	1 F 8
2107673	A 4 11325	1 E 12
	A 4 19040	1 F 8
2107707	A 4 30120	1 F 21
2107713	A 4 30120	1 F 21
2107714	A 4 30120	1 F 21
2107736	A 4 30120	1 F 21
2108189	A 4 11300	1 E 10
2108190	A 4 11300	1 E 10
2108622	A 4 15020	1 E 18
2108626	A 4 21625	1 F 10
2109439	A 4 11325	1 E 12
	A 4 19040	1 F 8
2109630	A 4 15040	1 E 20
	A 4 21900	1 F 13
2109631	A 4 15040	1 E 20
	A 4 21900	1 F 13
2109632	A 4 15040	1 E 20
	A 4 21900	1 F 13
2109633	A 4 15040	1 E 20
2109635	A 4 21900	1 F 13
2109664	A 4 15040	1 E 20
	A 4 21900	1 F 13
2310192	A 1 11465	1 A 14
2352551	A 7 27650	1 J 8
2354558	A 10 16210	2 A 17
	F 2 11000	2 I 22
	F 2 11050	2 J 2
2500687	F 2 51930	2 K 22
2501588	B 1 18500	2 C 6
	B 1 18565	2 C 10
2502452	J 1 10000	3 E 12
2515035	F 1 20860	2 I 16
2515307	F 1 20860	2 I 16
2515521	A 5 30400	1 G 18
2522107	C 1 11000	2 F 10
	C 1 11050	2 F 12
	F 2 40150	2 J 22
	F 2 40350	2 K 6
2522744	C 1 11000	2 F 10
	C 1 11050	2 F 12
	F 2 40150	2 J 22
	F 2 40350	2 K 6
2522745	C 1 11000	2 F 10
	F 2 40150	2 J 22
	F 2 40350	2 K 6
2523727	F 1 11000	2 I 2
	F 1 11050	2 I 6
2524442	A 9 13450	1 L 12
2524589	F 1 20800	2 I 12
	F 1 20860	2 I 16
2526177	E 1 10400	2 G 11
	E 1 12080	2 G 15
2527232	A 6 12250	1 H 24
2527558	A 9 13450	1 L 12
2532852	E 1 13020	2 G 20
2534199	F 2 60110	2 L 7
2534215	F 2 60110	2 L 7
2535834	A 6 12070	1 H 20
	A 6 12080	1 H 22
	A 8 11150	1 K 16
	A 8 11550	1 K 20
2536249	F 2 60110	2 L 7
2536430	A 9 13100	1 L 10
2537561	F 2 90800	2 L 20
2537563	F 2 93410	3 A 6
	F 2 94000	3 A 16
2537564	F 2 93410	3 A 6
2537565	F 2 90800	2 L 20
2537777	B 4 11200	2 E 9
2539289	F 2 90800	2 L 20
2551403	E 1 10400	2 G 11
	E 1 12080	2 G 15
	E 1 13020	2 G 20
2552108	E 1 10400	2 G 11
	E 1 12080	2 G 15
	E 1 13020	2 G 20
2552109	E 1 10400	2 G 11
	E 1 12080	2 G 15
	E 1 13020	2 G 20
2552111	E 1 10400	2 G 11
	E 1 12080	2 G 15
2552113	E 1 10400	2 G 11
	E 1 12080	2 G 15
	E 1 13020	2 G 20
2552115	E 1 10400	2 G 11
	E 1 12080	2 G 15
2552116	E 1 10400	2 G 11
	E 1 12080	2 G 15
	E 1 13020	2 G 20
2552121	E 1 13020	2 G 20
2552122	E 1 13020	2 G 20
2553563	E 1 10400	2 G 11
	E 1 12080	2 G 15
	E 1 13020	2 G 20
2557201	F 2 60110	2 L 7
3319142	A 8 11000	1 K 14
3575933	A 1 16250	1 B 10
3678178	J 1 10000	3 E 12
3678231	J 1 10000	3 E 12
3686395	E 2 20050	2 G 24
3733683	A 1 28300	1 C 2
3896014	B 1 21060	2 C 20
3951954	A 7 29400	1 J 10
	A 7 29410	1 J 12
3986014	B 1 21700	2 C 22

Part No.	Group No.	Microfiche Loc.
3999234	A 8 11000	1 K 14
	A 8 11150	1 K 16
4200080	A 3 64020	1 D 12
5207432	A 5 60200	1 H 10
	A 5 80200	1 H 14
	A 5 80225	1 H 18
5290017	A 10 16210	2 A 17
5290065	A 10 16050	2 A 13
	A 10 16210	2 A 17
5294117	A 1 23100	1 B 14
	A 1 23110	1 B 18
5294926	E 2 30420	2 H 4
	E 2 30575	2 H 6
	E 2 32000	2 H 10
	E 2 32100	2 H 12
5299099	A 5 30400	1 G 18
5299100	A 5 30400	1 G 18
5299484	A 7 26000	1 J 2
	A 7 26025	1 J 4
6000689	A 8 11000	1 K 14
	A 8 11150	1 K 16
	A 8 11550	1 K 20
	A 9 11100	1 L 2
	A 9 11150	1 L 6
	A 9 26000	2 A 9
	A 10 16210	2 A 17
6002341	A 10 16210	2 A 17
6002470	D 1 30000	2 G 6
6510313	E 2 44000	2 H 14
6512640	F 2 93450	3 A 10
6512806	A 7 29410	1 J 12
	A 7 29420	1 J 14
6513535	E 2 70060	2 H 16
6515007	A 1 23100	1 B 14
	A 1 23110	1 B 18
6515575	A 1 11455	1 A 9
	A 1 11465	1 A 14
	A 1 11470	1 A 19
	A 1 11475	1 A 22
6599327	F 2 93450	3 A 10
6630028	E 2 70060	2 H 17
6630079	E 2 70060	2 H 17
12568538	A 1 12475	1 B 2
12568539	A 1 12750	1 B 8
12570204	A 9 26100	2 A 11
12570532	A 10 16050	2 A 13
	A 10 16210	2 A 17
60000689	A 9 11010	1 K 22