664D SKIDDER PARTS MANUAL No. 6520

Information contained herein pertains to
Machine serial numbers listed below:

CABLE DETROIT - 528A
CABLE DETROIT - 528B
CABLE DETROIT - 528C
CABLE DETROIT - 528D

GRAPPLE DETROIT - 540A

CABLE CUMMINS - 551D
CABLE CUMMINS - 551E
CABLE CUMMINS - 551F
CABLE CUMMINS - 551G

CABLE DEUTZ - 529C

Record Your Machine
Serial Number Here

RANGER
Forestry Equipment

DECEMBER 1987

Printed in Canada

RANGER

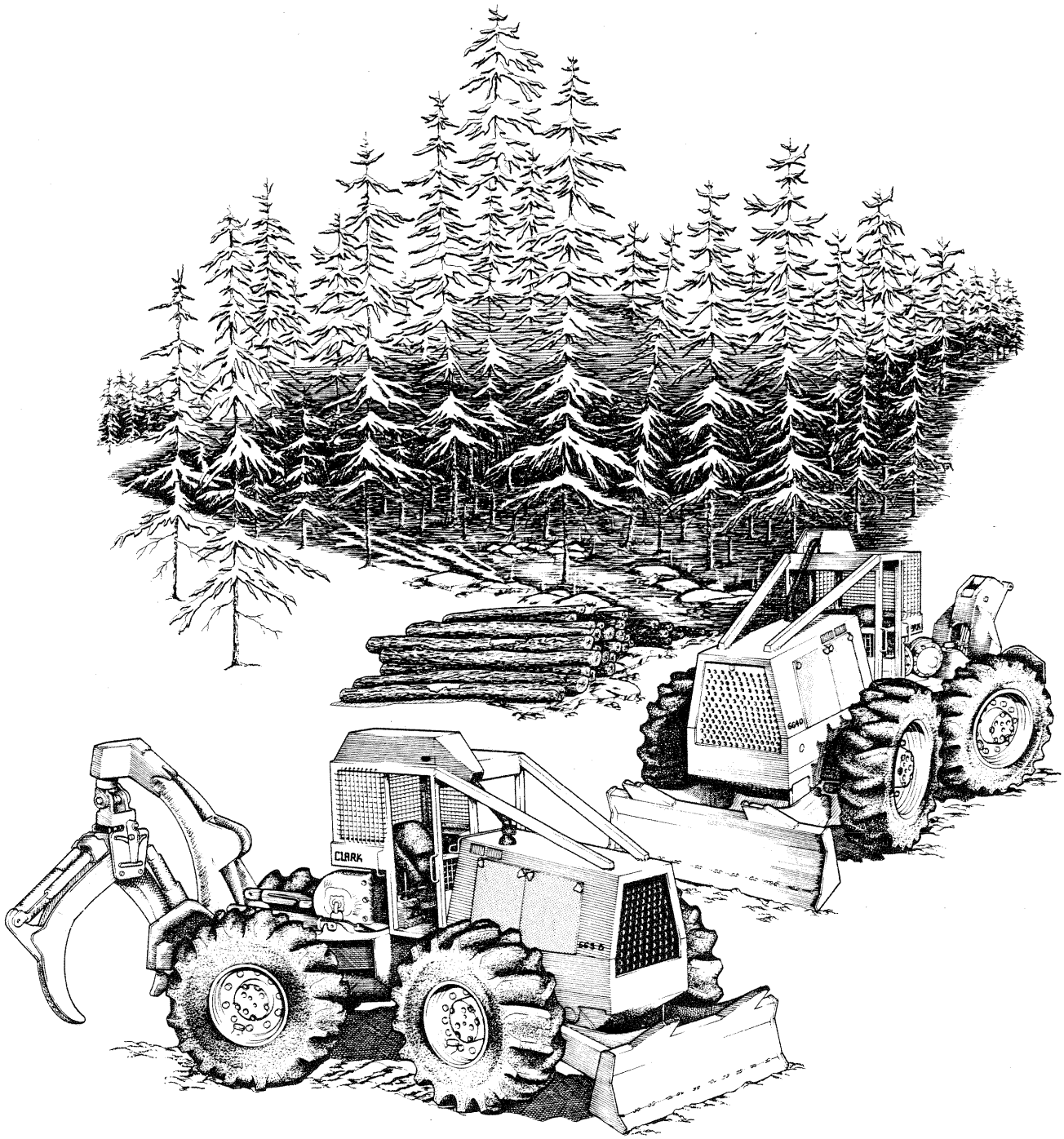

WHEN ORDERING PARTS always give the distributor the Model and Serial Number of the machine.

Order by Part Number, Description and Quantity. Furnish complete SHIPPING INSTRUCTIONS to avoid delay in delivery. Check your order as soon as parts are received.

Clark Equipment Company encourages the use of "Original Equipment Replacement Parts" and the experienced "Service Know-How" available through our distributors.

QUAND VOUS ORDONNEZ des pieces, il faut toujours donner le modele et numero de serie de la machine au distributeur.

Faites votre ordre en indiquant le numero de piece, la description et la quantite. Donnez des instructions de livraison completes pour eviter retard. Examinez votre ordre apres recevoir les pieces.

Clark Equipment Company recommande l'utilisation de pieces originales de l'equipement et le service eprouve obtenible de notres distributeurs.

BEI TEILBESTELLUNG jeweils Modell und Seriennummer der Maschine angeben.

Bestellungen mussen Teilnummer, Bezeichnung und Menge enthalten. Geben Sie vollstandige LIEFERANWEISUNGEN an, um Verzogerungen bei de Lieferung zu vermeiden. Uberprufen Sie Ihre Bestellung nach Empfang der Teile.

Clark Equipment Company empfiehlt den Gebrauch von fabrikhergestellten Originalteilen und das Wartungs-Know-How, das unsere Handler bieten.

ENCOMENDANDO AS PECAS, da sempre ao distribuidor o Modelo e Numero de Serie da maquina.

Faz a encomenda pelo Numero de Peca, a Descricao e Quantidade. Mande INSTRUCOES DE EXPEDICAO completas para evitar demora em entrega. Verifique a sua encomenda assim que receber as pecas.

Clark Equipment Company anima o uso de "Pecas de Restituicao Originais do Equipamento" e o "Servico-Bossa" experiente que ofrecem nossos distribuidores.

AL ENCARGAR REPUESTOS es necesario suministrar al distribuidor el modelo y numero de serie de la maquina.

Suministrar siempre el numero de pieza, la descripcion y la cantidad al hacer pedidos. Proporcionar INSTRUCCIONES DE ENVIO completas para evitar demoras en el envio. Verifique su pedido al recibir los repuestos.

Clark Equipment Company sugiere el uso de repuestos originales del equipo y el servicio perito ofrecido por nuestros distribuidores.

SYMBOLS

○	See Index
●	When ordering weatherstrip, specify length required
§	Not sold separately
†	Not illustrated
□	Used on
■	Not used on
‡	As required
*	Standard
⊠	Optional
→	Thru
& →	And after

SYMBOLES

○	Voir table des matières
●	En commandant les bourrelets,spécifier la longueur nécessaire
§	Non vendu separement
†	Non represente
□	Utilisé sur
■	Non utilisé
‡	Suivant besoin
*	Standard
⊠	En Option
→	A
& →	Et Suivants

ZEICHENERKLARUNG

○	Siehe Inhaltsverzeichnis
●	Bei bestellung der dichtungsstreifen die eforderliche länge angeben
§	Nicht einzein Lieferbar
†	Nicht Abgebildet
□	Findet Verwendung für
■	Nicht Zerwendet
‡	Stuckzahl Angeben
*	Standard
⊠	Sonderausstattung
→	Bis
& →	Und Fortlaufend

SIMBOLOS

○	Veja indíce
●	No casa de um pedido de sitas de vedacão especificar comprimentos necessarios
§	Não e vendida separadamente
†	Não ilustrado
□	Utilizar el
■	Não usado em
‡	Conforme necessario
*	Standard
⊠	Opcional
→	Até
& →	E Subsequentes

SIMBOLOS

○	Véase índice
●	Al pedir los bulletes, espeifique la longuitud necesaria
§	No vendida separadamente
†	No illustrado
□	Utilizar el
■	No utilizada
‡	Segun necesidad
*	Standard
⊠	Opcional
→	Haste
& →	Y Subsiguientes

ABBREVIATIONS

alt ..... alternator
assy ..... assembly
aux ..... auxiliary

batty ..... battery
blk ..... black
brg ..... bearing

carr ..... carrier
chk ..... check
cble ..... cable
cm ..... centimeter
comprsr ..... compressor
conv ..... converter
crdle ..... cradle
Cum ..... Cummins
cyl ..... cylinder

diff ..... differential

emgcy ..... emergency
eng ..... engine
ext ..... extension

F ..... front
FD ..... front drive
ftg ..... fitting
fwd ..... Forwarder

GM ..... General Motors
gr ..... Grapple

harn ..... harness
hd ..... head
hd ..... heavy duty
hsg ..... housing
hyd ..... hydraulic
hyd brk & valv assy ..... hydraulic brake & valve assembly

Inc ..... includes
Inst ..... instrument
Int ..... internal

LH ..... left hand
ld ..... load

mech ..... mechanism
mm ..... millimeters
mtg ..... mounting

opt ..... optional
overld ..... overload

pin ..... pinion
press ..... pressure
prop ..... propeller
psi ..... pounds per square inch

RH ..... right hand
RD ..... rear drive
RFM ..... Ranger Field Modification
RSG ..... Ranger Service Gram
rops ..... Roll over Protection ..... structure
ref ..... reference
relf ..... relief
rlf ..... relief

S/N ..... serial number
swb ..... swamp buggy
supr'sn ..... suppression

T ..... turbo
temp ..... temperature
trans ..... transmission

vlv ..... valve

wt ..... wide tract

ABBREVIATIONS

adm ..... admission
arb ..... arbre
AR ..... arrière
art ..... articulé
ass ..... assemblage
AV ..... avant

btn ..... bouton

C ..... central
carb ..... carburant
CD ..... côté droit
CG ..... côté gauche
contr ..... contrôle
conv ..... convertisseur
couv ..... couvercle

déc ..... décalcamanie
déch ..... décharge
dém ..... démarreur
diff ..... differential
direct ..... direction
disj ..... disjonteur

élé ..... élément
embr ..... embrayage
engr ..... engrenage
ens ..... ensemble
étan ..... étancheite
ext ..... exterieur

filt ..... filtre

hyd ..... hydraulique

inc ..... inclus
inf ..... inferieur
int ..... interieur
intér ..... intérrupteur

jge ..... jauge
jnt ..... joint

lev ..... levier
lubr ..... lubrification
lum ..... lumiere
mot ..... moteur

pc ..... pièce
pres ..... presioón

rech ..... rechange
réd ..... réduction
refroid ..... refroidisseur
rég ..... régulateur
renf ..... renford
rép ..... réparation
rés ..... réservoir
RFM ..... Modification sur Place Ranger
roul ..... roulement

sec ..... section
sens ..... sensible
sol ..... solenóide
soup ..... soupape

temp ..... temperature
trs ..... trousse

univ ..... universel

vibr ..... vibrations
vit ..... vitesse

ABKÜRZUNGEN

Abfl ..... Abfluss
Abschn ..... Abschnitt
Abz ..... Abziehbild
Akkum ..... Akkumulator
Alter ..... Alternator
Ant .....Antriebs
Anz .....Anzeige
Ausl ..... Ausleger

B ..... Beschrift
Batt ..... Batterie
Befest ..... Befestigung

Dicht .....Dichtung
Diff ..... Differentiel
Drehwand .....Drehmomentwandler

Einh .....Einheit
E-z .....Einsatz

Geh ..... Gehuse
Ges .....Geschwindigkeit
Getr ..... Getriebe

H ..... Hinten
Hltrg ..... Halterung
Hyd ..... Hydraulik

Komp ..... Kompressor
Kontr .....Kontrolle
Konv ..... Konverter
Kppl ..... Kupplung
Krftst .....Kraffstoff

L ..... Links
Lrlf .....Leerlauf

Mess .....Messer

R ..... Rechts
Repsatz ..... Reparatursatz
RFM ..... nderung an Ort U Stelle Ranger

Schau ..... Schaufel
Scheibwis ..... Scheibenwischer
Schm ..... Schmierung
Slch Auto ..... Sicherungsautomat
Slcherhgurt ..... Sicherheitsgurt
Stromkrunterbrecher ..... Stromkreisunterbrecher

Temp ..... Temperatur
Tr ..... Trager
Trak .....Traktor
Treibrmn ..... Treibriemen
Trom ..... Trommel

Univ ..... Unversal

V ..... Vorne
Vent ..... Ventilator
Verbdg ..... Verbindung
Vntl ..... Ventil
Voll/Vollst .....Vollstandig
Vorr ..... Vorrichtung

Wand .....Wandler
Wnkl ..... Winkel

Zu .....Zufluss
Zug .....Zugmaschine
Zyl .....Zylinder

ABREVIATURAS

acess ..... accessrio
acopl ..... acoplemento
adapt ..... adaptador
aglom ..... aglomerao
alim ..... alimentao
aloj ..... alojamento
alter ..... alternador
amort ..... amortedor
arr ..... arruela
artl ..... articulao
asp ..... aspirao

bat ..... bateria
bxo ..... baixo

calib ..... calibre
carr ..... carregador
cent ..... central
chav ..... chaveta
cil ..... cilindro
comb ..... combustvel
comp ..... compressor
condic ..... condicionador
conj/cj ..... conjunto
contr ..... controle
conv ..... conversor
corr ..... corrente
crr ..... correia
cx ..... caixa

dec ..... decalcomania
desc ..... descarga
desliz ..... deslizante
DI ..... dianteiro
dif ..... diferencial
direç ..... direco
disj ..... disjuntor
el ..... elemento
embr ..... embreagem
emerg ..... emergncia
engr ..... engrenagem
equip ..... equipamento
esf ..... esfrico
estac ..... estacionamento
et ..... etiqueta
ext ..... exterior

ferra ..... ferramenta
filt ..... filtro

hid ..... hidrulico
inc ..... incluido

indic ..... indicador
inf ..... inferior
inst ..... instrumentos
int ..... interior
inter ..... interruptor

jgo ..... jgo

LD ..... lado direito
LE ..... lado esquerdo
limp ..... limpador
lubr ..... lubrifica

manôm ..... manmetro
med ..... medidor
mot ..... motor

pá-br ..... pra-brisas
paraf ..... parafuso
pres ..... presso
prot ..... proteo

rad ..... radiador
refor ..... reforcador
reg ..... regulador
rep ..... reparo
resp ..... respirador
revs ..... reservatrio
RFM ..... Modifiao Do Campo Ranger
rolam ..... rolamento

seç ..... seo
segur ..... segurana
sens ..... sensitiva
sol ..... solenide
sold ..... soldagem
suc ..... suco
sup ..... superior
supt ..... suporte

tamb ..... tambor
temp ..... temperatura
term ..... termmetro
TR ..... traseiro
trans ..... transmisso

unid ..... unidade
univ ..... universal

válv ..... vlvula
ved ..... vedador
veic ..... veculo
vel ..... velocidad
vent ..... ventilador
vibr ..... vibrao

ABREVIATURAS

ac ..... aceite
acces ..... accessorio
acondic ..... acondiciondor
acopl ..... acoplemento
acum ..... acumulador
adapt ..... adaptador
alim ..... alimentacn
alm ..... almohadilla
aloj ..... alojamento
alter ..... alternador
amort ..... amortiguador
aran ..... arandela
rb ..... rbol
arti ..... articulacn
asp ..... aspiracn

bat ..... batera
cal ..... calcomana
chav ..... chaveta
cil ..... cilindro
coj ..... cojinete
comb ..... combustible
conj/cj ..... conjunto
contr ..... control
conv ..... convertidor
corr ..... correa
crist ..... cristales
crr ..... corredera
cub ..... cubierta
cuch ..... cucharn

DE ..... delantero
dep ..... depsito
desc ..... descarga
direc ..... direccin
disp ..... dispositivo
disy ..... disyuntor

el ..... elemento
embr ..... embregue
emerg ..... emergenca
empaq ..... empaquedura
engr ..... engrenaje
env ..... envolvente
esf ..... esfrico
estac ..... estacionamento
et ..... etiqueta
ext ..... exterior

filt ..... filtro

herra ..... herramientas
hid ..... hidrulico

inc ..... incluyo
ind ..... indicador
inf ..... inferior
inst ..... instrumentos
int ..... interior
inter ..... interruptor

jgo ..... juego

LD ..... lado derecho
LI ..... lado izquierdo
limp ..... limpiador
lubr ..... lubrificacin
manôm ..... manmetro
med ..... medidor

parb ..... parabrisas
pescf ..... pescante
planet ..... planetario
port ..... portador
pres ..... presin
prot ..... protector

rad ..... radiador
rec ..... recambio
reg ..... regulador
rep ..... reparo
res ..... resorte
resp ..... respirador
RFM ..... Modificacin De Terreno Ranger
rod ..... rodamiento

sec ..... seccin
segur ..... seguridad
sens ..... sensora
sol ..... solenide
sold ..... soldadura
sop ..... soporte
suc ..... succin
sup ..... superior

tamb ..... tambor
temp ..... temperatura
termô ..... termmetro
TR ..... trasero
trans ..... transmissin

unid ..... unidad
univ ..... universal

vlv ..... vlvula
vel ..... velocidad
vent ..... ventilador
vibr ..... vibrao

ALPHABETICAL INDEX

A

ACCELERATOR & LINKAGE ..... D 1 30100
..... D 1 30150
..... D 1 30400
..... D 1 30450
AIR CLEANER ..... A 1 25150
..... A 1 25170
..... A 1 25500
AIR CLEANER MUFFLER & MOUNTING ..... A 1 21800
..... A 1 23000
..... A 1 23050
..... A 1 23200
ALTERNATOR ..... F 2 50200
ALTERNATOR ⊠ ..... F 2 50150
ALTERNATOR BELT ..... J 1 20000
ARCH & GRAPPLE & MOTOR HYDRAULICS ..... A 10 16200
ARCH & GRAPPLE CONTROLS ..... A 10 20160
ARCH & GRAPPLE VALVE ..... E 2 30620
ARCH ASSEMBLY ..... B 5 10070
ARCH CYLINDER ASSEMBLY ..... E 1 12080
AXLE ASSEMBLY, FRONT-17210 ..... A 4 11500
AXLE ASSEMBLY, FRONT-17620 ..... A 4 11300
..... A 4 11350
AXLE ASSEMBLY, REAR-17210 ..... A 4 19200
AXLE ASSEMBLY, REAR-17620 ..... A 4 19000
AXLE CRADLE & MOUNTING ..... B 1 15600
..... B 1 15620
AXLE MOUNTING, REAR ..... B 1 23400

B

BATTERY & BATTERY MOUNT ..... F 1 11000
..... F 1 11050
BLADE & MOUNTING ..... B 3 12500
BRAKE, SECONDARY ..... A 7 35000
..... A 7 35110
BRAKE, TRANSMISSION HYDRAULIC ..... A 3 64000
..... A 3 64010
BUTTONS ..... F 2 95050

C

CANOPY ..... F 2 11000
..... F 2 11050
..... F 2 11100
..... F 2 11200
CLIPS ..... F 2 95000
CONTROL VALVE-ARCH, GRAPPLE & MOTOR HEAD ..... E 2 30620
CONTROL VALVE-STEERING WHEEL ⊠ ..... E 2 44000
CONTROL VALVE, STEER & BLADE ..... E 2 30380
..... E 2 30575
CONTROL VALVE, TRANSMISSION ..... A 3 65000
..... A 3 65010
CONTROL VALVE, WINCH ..... A 6 15100
..... A 6 15150
..... A 6 15200
CONTROLS-ARCH & GRAPPLE ..... A 10 20160
CONTROLS, PARKING BRAKE ..... A 7 29400
..... A 7 29415
..... A 7 29420
CONTROLS, SERVICE BRAKE ..... A 7 26010
..... A 7 26025
..... A 7 27000
..... A 7 27250
CONTROLS, STEER & BLADE ..... A 9 22350
CONTROLS, STEERING WHEEL ⊠ ..... A 9 26100
CONTROLS, THROTTLE ..... D 1 30100
..... D 1 30150
..... D 1 30400
..... D 1 30450
CONTROLS, TRANSMISSION ..... A 3 66000
..... A 3 66100
..... A 3 66200
CONTROLS, WINCH ..... A 6 12060
..... A 6 12100
..... A 6 12110
..... A 6 12150
..... A 6 12250
CONVERTER ASSEMBLY ..... A 3 60000
..... A 3 60050
CONVERTER SHAFT & GEAR ASSEMBLY ..... A 3 61000
..... A 3 61025
COOLING SYSTEM ..... A 1 11450
..... A 1 11460
..... A 1 11800
..... A 1 11850
CRADLE & MOUNTING ..... B 1 15600
..... B 1 15620
CYLINDER ASSEMBLY, ARCH ..... E 1 12080
CYLINDER ASSEMBLY, LOG GRAPPLE 70IN-1778,0 MM ..... E 1 13060
CYLINDER ASSEMBLY, STEER & BLADE ..... E 1 10400

D

DECALS ..... F 2 60100
DIFFERENTIAL & CARRIER ASSEMBLY, FRONT-17620, 17630&17210 ..... A 4 15015
DIFFERENTIAL & CARRIER ASSEMBLY, FRONT-17620 ..... A 4 15020
DIFFERENTIAL & CARRIER ASSEMBLY, FRONT-17210 ..... A 4 15030
DIFFERENTIAL & CARRIER ASSEMBLY, FRONT-17620 ..... A 4 16200
DIFFERENTIAL & CARRIER ASSEMBLY-REAR 17620, 17210 ..... A 4 21610
DIFFERENTIAL & CARRIER ASSEMBLY, REAR-17210 ..... A 4 21615
DIFFERENTIAL & CARRIER ASSEMBLY-REAR 17620, 17210 ..... A 4 21620
DIFFERENTIAL & CARRIER ASSEMBLY, REAR-17620 ..... A 4 26100
..... A 4 26300
DOOR ASSEMBLY ⊠ ..... F 2 32300

E

ELECTRICAL SYSTEM ..... F 2 51100
..... F 2 51900
..... F 2 51920
..... F 2 51960
..... F 2 52100
..... F 2 52200
EMERGENCY STEERING ⊠ ..... A 9 13450
..... A 9 13100
ENCLOSED CAB ⊠ ..... F 2 25010
ENGINE FILTERS ..... J 1 50000
ENGINE MOUNTINGS ..... A 1 16270
..... A 1 16280
..... A 1 16750
EXHAUST SYSTEM ..... A 1 21800
..... A 1 23000
..... A 1 23050
..... A 1 23200

F

FAIRLEAD & MOUNTING ..... B 2 10085
..... B 2 10090
..... B 2 10095
FAN BELT CHART ..... J 1 10000
FILTER, ENGINE ..... J 1 50000
FIRE EXTINGUISHER ..... F 2 80000

ALPHABETICAL INDEX (cont.)

F

FIREWALL ASSEMBLY ..... B 4 10090
..... B 4 10095
..... B 4 11000
..... B 4 11050
..... B 4 11100
..... B 4 11400
..... B 4 11500
..... B 4 11550
FLOORBOARD & SEAT SUPPORT ..... C 1 11000
..... C 1 11050
FRAME, REAR ..... B 1 21000
..... B 1 21050
FRONT AXLE ASSEMBLY ..... A 4 11300
..... A 4 11350
..... A 4 11500
FRONT DIFFERENTIAL & CARRIER ASSEMBLY ..... A 4 15015
..... A 4 15020
..... A 4 15030
..... A 4 16200
FRONT FRAME ..... B 1 10250
..... B 1 10400
..... B 1 10420
..... B 1 10430
..... B 1 10450
FUEL TANK & LINES ..... D 1 11000
..... D 1 11100
..... D 1 11150
..... D 1 11170
..... D 1 11800
..... D 1 11825

G

GRAPPLE CYLINDER ASSEMBLY 70 IN-1,79M ..... E 1 13060
GRAPPLE ROTATING HEAD ASSEMBLY ..... E 2 70050
GREASE LINES ..... B 1 18500
..... B 1 18550
..... B 1 18560
..... B 1 18575
..... B 1 18700
GRILLE & GRILLE SHROUD ..... A 1 11430

H

HEATER ASSEMBLY ☒ ..... F 2 93400
HYDRAULIC BRAKE, TRANSMISSION ..... A 3 64000
..... A 3 64010
HYDRAULIC SYSTEM, TRANSMISSION & TORQUE CONVERTER ..... A 8 11000
..... A 8 11050
..... A 8 11300
..... A 8 11500
HYDRAULIC TANK ASSEMBLY ..... A 9 16310
..... A 9 16325
HYDRAULICS-ARCH, GRAPPLE & MOTOR ..... A 10 16200
HYDRAULICS, STEER & BLADE ..... A 9 11000
..... A 9 11100
..... A 9 11150
HYDRAULICS, WINCH ..... A 6 12060
..... A 6 12100
..... A 6 12110
..... A 6 12150
..... A 6 12250

I

INSTRUMENT PANEL ..... F 1 20800
..... F 1 20850
..... F 1 20860
..... F 1 20900
..... F 1 21100

L

LIGHTS ☒ ..... F 2 90800
..... F 2 90850

M

MASTER CYLINDER ..... A 7 26010
..... A 7 26025
..... A 7 27000
..... A 7 27250
..... A 7 30500
..... A 7 30575
MUFFLER ..... A 1 21800
..... A 1 23000
..... A 1 23050
..... A 1 23200

P

P.T.O. CLUTCH ..... A 3 63000
PARKING BRAKE CONTROLS ..... A 7 29400
..... A 7 29415
..... A 7 29420
PILLOW BLOCK ..... A 4 90000
..... A 4 90020
..... A 4 90030
PLANET CARRIER ASSEMBLY-17620 & 17800 ☒ ..... A 4 30110
PLANET CARRIER ASSEMBLY-17620 ..... A 4 30120
PLANET CARRIER ASSEMBLY-17210 ..... A 4 30150
PRE-CLEANER ☒ ..... A 1 28300
PROPELLER SHAFT ASSEMBLY-P.T.O. CLUTCH/PILLOW BLOCK ..... A 5 13000
PROPELLER SHAFT ASSEMBLY-TRANSMISSION-FRONT AXLE ..... A 5 30400
PROPELLER SHAFT ASSEMBLY-REAR AXLE INPUT ..... A 5 45000
PROPELLER SHAFT ASSEMBLY-PILLOW BLOCK/WINCH ..... A 5 53000
PROPELLER SHAFT ASSEMBLY-TRANSMISSION/PILLOW BLOCK ..... A 5 60100
PROPELLER SHAFT ASSEMBLY-FRONT PILLOW BLOCK/REAR PILLOW BLOCK ..... A 5 80100
..... A 5 80300
PUMP ..... A 9 11000
..... A 9 11100
..... A 9 11150
PUMP & MOTOR ASSEMBLY ☒ ..... E 2 20050

R

RADIATOR & CONNECTIONS ..... A 1 11450
..... A 1 11460
..... A 1 11800
..... A 1 11850
RADIATOR ASSEMBLY ..... A 1 12450
..... A 1 12550
..... A 1 12650
REAR AXLE ASSEMBLY ..... A 4 19000
..... A 4 19200
REAR AXLE MOUNTING ..... B 1 23400
REAR DIFFERENTIAL & CARRIER ASSEMBLY ..... A 4 21610
..... A 4 21615
..... A 4 21620
..... A 4 26100
..... A 4 26300
REAR FRAME & MOUNTING ..... B 1 21000
..... B 1 21050

ALPHABETICAL INDEX (cont.)

R

RIM ASSEMBLY - 18.4 X 26 TIRES ..... F 2 97800
RIM ASSEMBLY - 18.4 X 34 TIRES ..... F 2 96970
RIM ASSEMBLY - 23.1 X 26 TIRES ..... F 2 97560
..... F 2 97700
RIM ASSEMBLY - 24.5 X 32 TIRES ..... F 2 96870
..... F 2 97750
RIM ASSEMBLY - 28.1 X 26 TIRES ..... F 2 97650
RIM ASSEMBLY 18.4 X 26 TIRES ..... F 2 97950
RIM ASSEMBLY 18.4 X 34 TIRES ..... F 2 97850
ROTATING HEAD ASSEMBLY ..... E 2 70050

S

SCREEN INSTALLATION ☒ ..... F 2 33000
SEAT ASSEMBLY ..... F 2 40150
..... F 2 40350
SECONDARY BRAKE ASSEMBLY ☒ ..... A 7 35000
..... A 7 35110
SECONDARY BRAKE CONTROLS ☒ ..... A 7 30500
..... A 7 30575
SERVICE BRAKE CONTROLS ..... A 7 26010
..... A 7 26025
..... A 7 27000
..... A 7 27250
STEER & BLADE CONTROLS ..... A 9 22350
STEER & BLADE CYLINDER ASSEMBLY ..... E 1 10400
STEER & BLADE HYDRAULICS ..... A 9 11000
..... A 9 11100
..... A 9 11150
STEERING WHEEL CONTROL VALVE ..... E 2 44000
STEERING WHEEL CONTROLS ☒ ..... A 9 26000
..... A 9 26100

T

THROTTLE CONTROLS ..... D 1 30100
..... D 1 30150
..... D 1 30400
..... D 1 30450
TRANSMISSION & CONVERTER ASSEMBLY ..... A 3 60000
..... A 3 60050
..... A 3 60075
TRANSMISSION & CONVERTER HYDRAULICS ..... A 8 11000
..... A 8 11050
..... A 8 11300
..... A 8 11500
TRANSMISSION ASSEMBLY -18000 ..... A 3 60000
..... A 3 60050
TRANSMISSION CONTROL VALVE ..... A 3 65000
..... A 3 65010
TRANSMISSION CONTROLS-18000 ..... A 3 66100
..... A 3 66000
..... A 3 66200
TRANSMISSION GEAR & SHAFT ASSEMBLY ..... A 3 62000
..... A 3 62025
TRANSMISSION HYDRAULIC BRAKE ..... A 3 64000
..... A 3 64010
TRANSMISSION MOUNTING ..... A 3 67000
..... A 3 67050

V

VALVE, STEER & BLADE ..... E 2 30380
..... E 2 30575
VALVE, TRANSMISSION CONTROL ..... A 3 65000
..... A 3 65010

W

WINCH ASSEMBLY WD200-1 ..... A 6 50000
WINCH ASSEMBLY WD200-10 ..... A 6 50100
WINCH ASSEMBLY WD200-5 ..... A 6 50050
WINCH CONTROL VALVE ASSEMBLY ..... A 6 15100
..... A 6 15150
..... A 6 15200
WINCH CONTROLS & HYDRAULICS ..... A 6 12060
..... A 6 12100
..... A 6 12110
..... A 6 12150
..... A 6 12250
WINDSHIELD WIPER KIT ☒ ..... F 2 94000

TABLE DES MATIÈRES

A

ACCÉLÉRATEUR & TRINGLERIE ..... D 1 30100
..... D 1 30150
..... D 1 30400
..... D 1 30450
ALTERNATEUR ..... F 2 50200
ALTERNATEUR ☒ ..... F 2 50150
ARBRE D'ENTRAÎNEMENT-BLOC COUSSIN/TREUIL ..... A 5 53000
ARBRE DE CONVERSION & ENSEMBLE ENGRENAGE ..... A 3 61000
..... A 3 61025
ARCHE & GRAPPIN, COMMANDES ..... A 10 20160
ASSEMBLAGE D'ARCHE ..... B 5 10070
ASSEMBLAGE DE LA JANTE - 24.5 X 32 PNEUMATIQUE ..... F 2 96870
ASSEMBLAGE DE LA JANTE - 18.4 X 34 PNEUMATIQUE ..... F 2 96970
ASSEMBLAGE DE LA JANTE - 23.1 X 26 PNEUMATIQUE ..... F 2 97560
ASSEMBLAGE DE LA JANTE - 28.1 X 26 PNEUMATIQUE ..... F 2 97650
ASSEMBLAGE DE LA JANTE - 23.1 X 26 PNEUMATIQUE ..... F 2 97700
ASSEMBLAGE DE LA JANTE - 24.5 X 32 PNEUMATIQUE ..... F 2 97750
ASSEMBLAGE DE LA JANTE - 18.4 X 26 PNEUMATIQUE ..... F 2 97800
ASSEMBLAGE DE LA JANTE 18.4 X 34 PNEUMATIQUE ..... F 2 97850
ASSEMBLAGE DE LA JANTE 18.4 X 26 PNEUMATIQUE ..... F 2 97950
ASSEMBLAGE DU RÉSERVOIR HYDRAULIQUE ..... A 9 16310
..... A 9 16325
ASSEMBLAGE ESSIEU & BERCEAU ..... B 1 15600
..... B 1 15620

B

BÂTI & FIXATION ..... B 1 15600
..... B 1 15620
BATTERIE & FIXATION DE BATTERIE ..... F 1 11000
..... F 1 11050
BLOC COUSSIN ..... A 4 90000
..... A 4 90020
..... A 4 90030
BOUTONS ..... F 2 95050

C

CABINE FERMÉE ☒ ..... F 2 25010
CHÂSSIS ARRIÈRE & MONTAGE ..... B 1 21000
..... B 1 21050
CHÂSSIS AVANT ..... B 1 10250
..... B 1 10400
..... B 1 10420
..... B 1 10430
..... B 1 10450
CHAUFFAGE ENSEMBLE ☒ ..... F 2 93400
CIRCUIT HYDRAULIQUE DE BOÎTE DE VITESSES & DE CONVERTISSEUR ..... A 8 11000
..... A 8 11050
..... A 8 11300
..... A 8 11500
CIRCUITS DE GRAISSAGE ..... B 1 18500
..... B 1 18550
..... B 1 18560
..... B 1 18575
..... B 1 18700
CLOISON PARE-FEU ..... B 4 10090
..... B 4 10095
..... B 4 11000
..... B 4 11050
..... B 4 11100
..... B 4 11400
..... B 4 11500
..... B 4 11550
COMMANDE DE FREIN SECONDAIRE ☒ ..... A 7 30500
..... A 7 30575
COMMANDE DE VOLANT DE DIRECTION ☒ ..... A 9 26000
..... A 9 26100
..... A 9 26100
COMMANDES D'ACCÉLÉRATION ..... D 1 30100
..... D 1 30150
..... D 1 30400
..... D 1 30450
COMMANDES DE FREIN DE STATIONNEMENT ..... A 7 29400
..... A 7 29415
..... A 7 29420
COMMANDES DE FREIN STANDARD ..... A 7 26010
..... A 7 26025
..... A 7 27000
..... A 7 27250
COMMANDES DE LA TRANSMISSION-18000 ..... A 3 66000
..... A 3 66100
..... A 3 66200
COMMANDES DE TREUIL & D'HYDRAULIQUE ..... A 6 12060
..... A 6 12100
..... A 6 12110
..... A 6 12150
..... A 6 12250
COMMANDES DES GAZ ..... D 1 30100
..... D 1 30150
..... D 1 30400
..... D 1 30450
COMMANDES, BOÎTE DE VITESSES ..... A 3 66000
..... A 3 66100
..... A 3 66200
COMMANDES, TREUIL ..... A 6 12250
CONTRÔLE DU FREIN DE SERVICE ..... A 7 26010
..... A 7 26025
..... A 7 27000
..... A 7 27250
CONTRÔLES DE GUIDAGE & DE LAME ..... A 9 22350
CONTRÔLES-ARCHE & GRAPPIN ..... A 10 20160
CONVERTISSEUR, ENSEMBLE ..... A 3 60000
..... A 3 60050

D

DAIS ..... F 2 11000
..... F 2 11050
..... F 2 11100
..... F 2 11200
DÉCALQUES ..... F 2 60100
DIFFÉRENTIEL AVANT & ENSEMBLE PORTEUR ..... A 4 15015
..... A 4 15020
..... A 4 15030
DIFFÉRENTIEL ARRIÈRE & ENSEMBLE PORTEUR ..... A 4 21610
..... A 4 21615
..... A 4 21620
..... A 4 26100
..... A 4 26300
DIFFÉRENTIEL AVANT & ENSEMBLE PORTEUR ..... A 4 16200
DIRECTION DE SECOURS ☒ ..... A 9 13100
..... A 9 13450

E

EMBRAYAGE P.T.O. ..... A 3 63000
EMBRAYAGE PTO DE L'ARBRE D'ENTRAINEMENT/BLOC COUSSIN ..... A 5 13000
ENSEMBLE ARBRE CARDAN-TRANSMISSION-PONT AVANT ..... A 5 30400
ENSEMBLE CYLINDRE, DIRECTION & LAME ..... E 1 10400
ENSEMBLE D'ARBRE D'ENTRÎNEMENT-ESSIEUX ARRIÈRE ..... A 5 45000
ENSEMBLE D'ARBRE D'ENTRAINEMENT-BOÎTE DE VITESSE/PALIER ..... A 5 60100
ENSEMBLE D'ARBRE D'ENTRAÎNEMENT-PALIER AVANT/PALIER ARRIÈRE ..... A 5 80100
..... A 5 80300
ENSEMBLE DE CULASSE ROTATIVE DE GRAPPIN ..... E 2 70050
ENSEMBLE DE CULASSE ROTATIVE ..... E 2 70050

TABLE DES MATIÈRES (cont.)

E

ENSEMBLE DE DIFFÉRENTIEL & PORTE-PLAN, AVANT-17620, 17630 & 17210 ..... A 4 15015
ENSEMBLE DE DIFFÉRENTIEL & PORTE-PLAN, AVANT-17620 ..... A 4 15020
ENSEMBLE DE DIFFÉRENTIEL & PORTE-PLAN, AVANT-17210 ..... A 4 15030
ENSEMBLE DE DIFFÉRENTIEL & PORTE-PLAN, AVANT-17620 ..... A 4 16200
ENSEMBLE DE POMPE & DE MOTEUR ⊠ ..... E 2 20050
ENSEMBLE DE RADIATEUR ..... A 1 12450
..... A 1 12550
ENSEMBLE DE SOUPAPE DE CONTRÔLE DU TREUIL ..... A 6 15100
..... A 6 15150
..... A 6 15200
ENSEMBLE DE TREUIL WD200-1 ..... A 6 50000
ENSEMBLE DE TREUIL WD200-5 ..... A 6 50050
ENSEMBLE DE TREUIL WD200-10 ..... A 6 50100
ENSEMBLE DIFFÉRENTIAL-PALIER & COUSSINET, ARRIÈRE-17620, 17210 ..... A 4 21610
..... A 4 21620
ENSEMBLE DIFFÉRENTIAL, PALIER & COUSSINET, ARRIÈRE-17210 ..... A 4 21615
ENSEMBLE DIFFÉRENTIEL-PALIER & COUSSINENT, ARRIÈRE-17620 ..... A 4 26100
ENSEMBLE DIFFÉRENTIEL - PALIER & COUSSINENT, ARRIÈRE-17620 ..... A 4 26300
ENSEMBLE ESSIEU ARRIÈRE ..... A 4 19000
..... A 4 19200
ENSEMBLE ESSIEU AVANT ..... A 4 11300
..... A 4 11350
..... A 4 11500
ENSEMBLE FREIN SECONDAIRE ⊠ ..... A 7 35000
..... A 7 35110
ENSEMBLE PORTE ⊠ ..... F 2 32300
ENSEMBLE V(48)RIN D'ACCROCHAGE ..... E 1 13060
EPURATEUR D'AIR ..... A 1 25150
..... A 1 25170
..... A 1 25500
ESSIEU AR, ENSEMBLE-17210 ..... A 4 19200
ESSIEU AR, ENSEMBLE-17620 ..... A 4 19000
ESSIEU AV, ENSEMBLE-17210 ..... A 4 11500
ESSIEU AV, ENSEMBLE-17620 ..... A 4 11300
..... A 4 11350
EXTINCTEUR À INCENDIE ..... F 2 80000

F

FILTRE À AIR - SILENCIEUX & MONTAGE ..... A 1 21800
..... A 1 23000
..... A 1 23050
..... A 1 23200
FREIN HYDRAULIC, BOÎTE DE VITESSES ..... A 3 64000
..... A 3 64010

G

GUIDE - CÂBLE & MONTAGE ..... B 2 10085
..... B 2 10090
..... B 2 10095

H

HYDRAULIQUES D'ARCHE, GRAPPIN & MOTEUR ..... A 10 16200
HYDRAULIQUES-ARCHE, GRAPPIN & MOTEUR ..... A 10 16200

M

MATE CYLINDRE ..... A 7 26010
..... A 7 26025
..... A 7 27000
..... A 7 27250
..... A 7 30500
..... A 7 30575
MISE EN PLACE ECRAN ⊠ ..... F 2 33000
MONTAGE DE L'ESSIEU ARRIÈRE ..... B 1 23400
MONTAGE DE TRANSMISSION ..... A 3 67000
..... A 3 67050
MONTURE D'ESSIEU, ARRIÈRE ..... B 1 23400

P

PALE & MONTAGE ..... B 3 12500
PHARES ⊠ ..... F 2 90800
..... F 2 90850
PINCES ..... F 2 95000
PLANCHER & SUPPORT DU SIÈGE ..... C 1 11000
..... C 1 11050
POMPE ..... A 9 11000
..... A 9 11100
..... A 9 11150
POMPE PRINCIPALE, ENSEMBLE ..... A 1 11430
PORTE PLANÉTAIRE ENSEMBLE-17620 & 17800 ⊠ ..... A 4 30110
PORTE PLANÉTAIRE ENSEMBLE-17620 ..... A 4 30120
PORTE PLANÉTAIRE ENSEMBLE-17210 ..... A 4 30150
PRÉ-NETTOYEUR ⊠ ..... A 1 28300

R

RADIATEUR & CONNEXION ..... A 1 11450
..... A 1 11460
..... A 1 11800
..... A 1 11850
RADIATEUR, ENSEMBLE ..... A 1 12650
RÉSERVOIR DE CARBURANT & CANALISATION ..... D 1 11000
..... D 1 11100
..... D 1 11150
..... D 1 11170
..... D 1 11800
..... D 1 11825
ROULEAU D'ARC ..... E 1 12080

S

SIÈGE, ENSEMBLE ..... F 2 40150
..... F 2 40350
SILENCIEUX ..... A 1 21800
..... A 1 23000
..... A 1 23050
..... A 1 23200
SOUPAPE D'ARCHE & DE GRAPPIN ..... E 2 30620
SOUPAPE DE COMMANDE DE TRANSMISSION ..... A 3 65000
..... A 3 65000
..... A 3 65010
..... A 3 65010
SOUPAPE DE CONTRÔLE-ARCHE, GRAPPIN & MOTEUR ..... E 2 30620
SOUPAPE DE CONTRÔLE-VOLANT DE DIRECTION ⊠ ..... E 2 44000
SOUPAPE DE CONTRÔLE, LAME & DIRECTION ..... E 2 30380
..... E 2 30575
SOUPAPE, COMMANDE DE BOÎTE DE VITESSE ..... A 3 65000
..... A 3 65010
SOUPAPE, LAME & DIRECTION ..... E 2 30575
SUPPORTS ÉLASTIQUE DU MOTEUR ..... A 1 16270
..... A 1 16280
..... A 1 16750

TABLE DES MATIÈRES (cont.)

S

SYSTÈME D'ÉCHAPPEMENT ..... A 1 21800
..... A 1 23000
..... A 1 23050
..... A 1 23200
SYSTÈME HYDRAULIQUE, TRANSMISSION & CONVERTISSEUR ..... A 8 11300
SYSTÈME DE REFROILISSEMENT ..... A 1 11450
..... A 1 11460
..... A 1 11800
..... A 1 11850
SYSTÈME ELECTRIQUE ..... F 2 51100
..... F 2 51900
..... F 2 51920
..... F 2 51960
..... F 2 52100
..... F 2 52200
SYSTÈME HYDRAULIQUE DE DIRECTION & DE PALE ..... A 9 11000
..... A 9 11100
..... A 9 11150
SYSTÈME HYDRAULIQUE, TRANSMISSION & CONVERTISSEUR ..... A 8 11000
..... A 8 11050
..... A 8 11500

T

TABLEAU DE BORD ..... F 1 20800
..... F 1 20850
..... F 1 20860
..... F 1 20900
..... F 1 21100
TRANSMISSION & CONVERTISSEUR ENSEMBLE ..... A 3 60000
..... A 3 60050
..... A 3 60075
TRANSMISSION ENSEMBLE - 18000 ..... A 3 60000
..... A 3 60050
TRANSMISSION, GROUP D'ARBRES & ENGRENAGES ..... A 3 62000
..... A 3 62025
TREUIL, HYDRAULIQUES ..... A 6 12060
..... A 6 12100
..... A 6 12110
..... A 6 12150
..... A 6 12250
TROUSSE RACLEUR PARE-BRISE ☒ ..... F 2 94000

V

VOLANT - SOUPAPE DE COMMANDE ..... E 2 44000

INHALTSVERZEICHNIS

A

ABZIEHBILD ..... F 2 60100
ACHSE VOLLSTÄNDIG, HINTERANTRIEB-17620 ..... A 4 19000
ACHSE VOLLSTÄNDIG, HINTERRANTRIEB-17210 ..... A 4 19200
ACHSE VOLLSTÄNDIG, VORDERRADANTRIEB-17620 ..... A 4 11300
..... A 4 11350
ACHSE VOLLSTÄNDIG, VORDERRANTRIEB-17210 ..... A 4 11500
ACHSEN- & WIEGENBEFESTIGUNG ..... B 1 15620
..... B 1 15600
ACHSENBEFESTIGUNG, HINTEN ..... B 1 23400
ALTERNATOR ..... F 2 50200
ALTERNATOR ☒ ..... F 2 50150
ANTRIEBSWELLEN-AGGREGAT GETRIEBE/LAGERBOCK ..... A 5 60100
AUSPUFFSYSTEM ..... A 1 21800
..... A 1 23000
..... A 1 23050
..... A 1 23200
AUSPUFFTOPF ..... A 1 21800
..... A 1 23000
..... A 1 23050
..... A 1 23200

B

BATTERIE & BATTERIEHALTERUNG ..... F 1 11000
..... F 1 11050
BEDIENUNG DER STANDBREMSE ..... A 7 26010
..... A 7 26025
..... A 7 27000
..... A 7 27250
BEDIENUNG, DROSSELVENTIL ..... D 1 30100
..... D 1 30150
..... D 1 30400
..... D 1 30450
BEDIENUNG, GETRIEBE ..... A 3 66000
..... A 3 66100
..... A 3 66200
BEDIENUNG, WINDE ..... A 6 12250
BESCHLEUNIGUNGS - FUSSHEBEL & GESTÄNGE ..... D 1 30100
BESCHLEUNIGUNGS-FUSSHEBEL & GESTÄNGE ..... D 1 30150
..... D 1 30400
..... D 1 30450
BODENPLATTE & SITZSTUTZE ..... C 1 11000
..... C 1 11050
BOGEN & GREIFER, BEDIENUNG ..... A 10 20160
BOGEN- & GREIFERVENTIL ..... E 2 30620
BOGEN-, GREIFER- & MOTORHYDRAULIK ..... A 10 16200
BOGEN, BAUGRAPPE ..... E 1 12080
BOGENEINHEIT ..... B 5 10070
BRANDWAND-AUFBAU ..... B 4 10090
..... B 4 10095
..... B 4 11000
..... B 4 11050
..... B 4 11100
..... B 4 11400
..... B 4 11500
..... B 4 11550

D

DIFFERENTIAL & TRÄGER VOLLSTÄNDIG, VORNE-17620, 17630 & 17210 ..... A 4 15015
DIFFERENTIAL & TRÄGER VOLLSTÄNDIG, VORNE-17620 ..... A 4 15020
DIFFERENTIAL & TRÄGER VOLLSTÄNDIG, VORNE-17210 ..... A 4 15030
DIFFERENTIAL & TRÄGER VOLLSTÄNDIG, VORNE-17620 ..... A 4 16200
DIFFERENTIAL & TRÄGER VOLLSTÄANDIG, HINTEN 17620, 17210 ..... A 4 21610
DIFFERENTIAL & TRÄGER VOLLÄSTANDIG, HINTEN-17210 ..... A 4 21615
DIFFERENTIAL & TRÄGER VOLLÄSTANDIG, HINTEN-17620, 17210 ..... A 4 21620
DIFFERENTIAL & TRÄGER VOLLSTÄNDIG, HINTER-17620 ..... A 4 26100
..... A 4 26300
DIFFERENTIAL, HINTEN & TRÄGEREINHEIT ..... A 4 21610
..... A 4 21615
..... A 4 21620
..... A 4 26100
..... A 4 26300
DIFFERENTIAL, VORNE & TRÄGETEINHEIT ..... A 4 15015
..... A 4 15020
..... A 4 15030
..... A 4 16200
DREHKOPF VOLLSTÄNDIG ..... E 2 70050
DREHMOMENTWANDLER, VOLLSTÄNDIG ..... A 3 60000
..... A 3 60050
DREHMOMENTWANDLERWELLE & ZAHNRADEINHEIT ..... A 3 61000
..... A 3 61025
DROSSELSTEUERUNG ..... D 1 30100
..... D 1 30150
..... D 1 30400
..... D 1 30450

E

ELEKTRISCHE ANLAGE ..... F 2 51100
..... F 2 51920
..... F 2 51960
..... F 2 52100
..... F 2 52200
ELEKTRISSCHE ANLAGE ..... F 2 51900
ENTREIBSWELLE-LAGERBLOCK/WINDE ..... A 5 53000
ENTREIBSWELLEN-AGGREGAT-VORDERER UND HINTERER LAGERBOCK ..... A 5 80100
..... A 5 80300

F

FELGENEINHEIT - 18.4 X 34 REIFEN ..... F 2 96970
FELGENEINHEIT - 24.5 X 32 REIFEN ..... F 2 96870
FELGENHEIT - 18.4 X 26 REIFEN ..... F 2 97800
FELGENHEIT - 23.1 X 26 REIFEN ..... F 2 97560
..... F 2 97700
FELGENHEIT - 24.5 X 32 REIFEN ..... F 2 97750
FELGENHEIT - 28.1 X 26 REIFEN ..... F 2 97650
FELGENHEIT 18.4 X 26 REIFEN ..... F 2 97950
FELGENHEIT 18.4 X 34 REIFEN ..... F 2 97850
FEUERLÖSCHER ..... F 2 80000
FÜHRUNGSROLLE & MONTAGE ..... B 2 10085
..... B 2 10090
..... B 2 10095

G

GESCHLOSSENE KABINE ☒ ..... F 2 25010
GESTELL & MONTAGETEILE ..... B 1 15600
..... B 1 15620
GETRIEBE & WANDLER VOLLSTÄNDIG ..... A 3 60000
..... A 3 60050
..... A 3 60075
GETRIEBE VOLLSTÄNDIG -18000 ..... A 3 60000
..... A 3 60050
GETRIEBE- & DREHMOMENTWANDLERHYDRAULIK ..... A 8 11000
..... A 8 11050
..... A 8 11300
..... A 8 11500

INHALTSVERZEICHNIS (forts)

G

GETRIEBE-MONTAGE ..... A 3 67000
..... A 3 67050
GETRIEBEREGELVENTIL ..... A 3 65000
..... A 3 65000
..... A 3 65010
..... A 3 65010
GETRIEBESCHALTHEBEL-18000 ..... A 3 66100
..... A 3 66000
..... A 3 66200
GETRIEBEZAHNRÄDER & WELLENGRUPPE ..... A 3 62000
..... A 3 62025
GREIFERDREHKOPF VOLLSTÄNDIG ..... E 2 70050
GREIFZYLINDER - AUFBAU ..... E 1 13060

H

HAUPTPUMPE VOLLSTÄNDIG ..... A 1 11430
HAUPTZYLINDER ..... A 7 26010
..... A 7 26025
..... A 7 27000
..... A 7 27250
..... A 7 30500
..... A 7 30575
HEIZUNG VOLLSTÄNDIG ☒ ..... F 2 93400
HINTERACHSEN - MONTAGE ..... B 1 23400
HINTERACHSENEINHEIT ..... A 4 19000
..... A 4 19200
HINTERRAHMEN & MONTIERUNG ..... B 1 21000
..... B 1 21050
HYDRAULIK-BOGEN, GREIFER & MOTOR ..... A 10 16200
HYDRAULIK, WINDE ..... A 6 12060
..... A 6 12100
..... A 6 12110
..... A 6 12150
..... A 6 12250
HYDRAULIKANLAGE GETRIEBE & DREHMOMENTWANDLER .. A 8 11000
..... A 8 11050
..... A 8 11300
..... A 8 11500
HYDRAULIKBREMSE, GETRIEBE ..... A 3 64000
..... A 3 64010
HYDRAULIKTANKEINHEIT ..... A 9 16310
..... A 9 16325

I

INSTRUMENTENBRETT ..... F 1 20800
..... F 1 20850
..... F 1 20860
..... F 1 20900
..... F 1 21100

K

KARDANWELLE, VOLLSTÄNDIG-HIBTERACHSEN ..... A 5 45000
KLAMMERN ..... F 2 95000
KNOPF ..... F 2 95050
KRAFTSTOFFTANK & LEITUNGEN ..... D 1 11000
..... D 1 11100
..... D 1 11150
..... D 1 11170
..... D 1 11800
..... D 1 11825
KÜHLER & VERBINDUNGEN ..... A 1 11450
..... A 1 11460
..... A 1 11800
..... A 1 11850
KÜHLER VOLLSTÄNDIG ..... A 1 12550
KÜHLER, VOLLST ..... A 1 12650
KÜHLER, VOLLSTÄNDIG ..... A 1 12450
KÜHLSYSTEM ..... A 1 11450
..... A 1 11460
..... A 1 11800
..... A 1 11850
KUPPLUNG PTO DER ANTRIEBSWELLE/LAGERBLOCK ..... A 5 13000
KUPPLUNG, P.T.O. ..... A 3 63000

L

LAGERBOCK ..... A 4 90000
..... A 4 90020
..... A 4 90030
LENK & BLATTSTEUERUNG ..... A 9 22350
LENK- & SCHILDHYDRAULIK ..... A 9 11000
..... A 9 11100
..... A 9 11150
LUFTFILTER ..... A 1 25150
..... A 1 25170
..... A 1 25500
LUFTFILTER - AUSPUFFDÄMPFER & MONTAGE ..... A 1 21800
..... A 1 23000
..... A 1 23050
..... A 1 23200

M

MOTORBEFESTIGUNGEN ..... A 1 16270
..... A 1 16280
..... A 1 16750

N

NOTLENKUNG ☒ ..... A 9 13100
..... A 9 13450

P

PLANENTRÄGER VOLLST-17210 ..... A 4 30150
PLANENTRÄGER VOLLST-17620 & 17800 ☒ ..... A 4 30110
PLANENTRÄGER VOLLST-17620 ..... A 4 30120
PROPELLER WELLENAGGREGAT-
ÜBERSETZUNG-VORDERACHSE ..... A 5 30400
PUMPE ..... A 9 11000
..... A 9 11100
..... A 9 11150
PUMPEN & MOTOREN-BAUGRUPPE ☒ ..... E 2 20050

S

SCHAUFEL & SCHAUFELMONTAGE ..... B 3 12500
SCHEINWERFER-LEUCHTEN ☒ ..... F 2 90800
..... F 2 90850
SCHMIERFETT-LEITUNGEN ..... B 1 18500
..... B 1 18550
..... B 1 18560
..... B 1 18575
..... B 1 18700
SCHUTZDACH ..... F 2 11000
..... F 2 11050
..... F 2 11100
..... F 2 11200
SEKUNDÄRBREMSBEDIENUNG ☒ ..... A 7 30500
..... A 7 30575
SEKUNDÄRBREMSEINHEIT ☒ ..... A 7 35000
..... A 7 35110
SIEB EINBAU ☒ ..... F 2 33000
SITZ VOLLSTÄNDIG ..... F 2 40150
..... F 2 40350

INHALTSVERZEICHNIS (forts)

S

STANDARDBREMSENBEDIENUNGEN ..... A 7 26010
..... A 7 26025
..... A 7 27000
..... A 7 27250
STANDBREMSENBEDIENUNGEN ..... A 7 29400
..... A 7 29415
..... A 7 29420
STEUERRADBEDIENUNG ⊠ ..... A 9 26000
..... A 9 26100
..... A 9 26100
STEUERUNGEN-BOGEN & GREIFER ..... A 10 20160
STEUERVENTIL - STEUERRAD ..... E 2 44000
STEUERVENTIL-BOGEN, GREIFER & MOTOR ..... E 2 30620
STEUERVENTIL, STEUER & KLINGE ..... E 2 30380
..... E 2 30575
STEUERVENTILKOMBINATION DE WINDE ..... A 6 15100
..... A 6 15150
..... A 6 15200
STEURVENTIL-STEUERRAD ⊠ ..... E 2 44000

T

TÜR VOLLSTÄNDIG ⊠ ..... F 2 32300

V

VENTIL, GETRIEBESTEUER- ..... A 3 65000
..... A 3 65010
VENTIL, STEUER & KLINGE ..... E 2 30575
VORDERACHENEINHEIT ..... A 4 11300
..... A 4 11350
..... A 4 11500
VORDERRAHMEN ..... B 1 10250
..... B 1 10400
..... B 1 10420
..... B 1 10430
..... B 1 10450
VORREINIGER ⊠ ..... A 1 28300

W

WINDEN- & HYDRAULIKBEDIENUNG ..... A 6 12060
..... A 6 12100
..... A 6 12110
..... A 6 12150
..... A 6 12250
WINDENBAUGRUPPE WD200-1 ..... A 6 50000
WINDENBAUGRUPPE WD200-10 ..... A 6 50100
WINDENBAUGRUPPE WD200-5 ..... A 6 50050
WINDSCHUTZSCH SCHEIBENWISCHERSATZ ⊠ ..... F 2 94000

Z

ZYLINDEREINHEIT, STEUER & KLINGE ..... E 1 10400

INDICE ALFABÉTICO

A

ACELERADOR & ARTICULAÇÃO ..... D 1 30100
..... D 1 30150
..... D 1 30400
..... D 1 30450
ALTERNADOR ..... F 2 50200
ALTERNADOR ☒ ..... F 2 50150
AMORTECEDOR DO FILTRO DE AR & SUPORTE ..... A 1 21800
..... A 1 23000
..... A 1 23050
..... A 1 23200
AQUEDOR CONJUNTO ☒ ..... F 2 93400
ARCO, GARRA & MOTOR HIDRÁULICO ..... A 10 16200
ARMA ÇÃO TRASEIRA & SUPORTE ..... B 1 21000
ARMAÇÃO TRASEIRA & SUPORTE ..... B 1 21050
ASSENTO, CONJUNTO ..... F 2 40150
..... F 2 40350

B

BATERIA & MONTAGEM DA BATERIA ..... F 1 11000
..... F 1 11050
BERÇO & SUPORTE ..... B 1 15600
..... B 1 15620
BLOCO DE APOIO ..... A 4 90000
..... A 4 90020
..... A 4 90030
BOMBA ..... A 9 11000
..... A 9 11100
..... A 9 11150
BOMBA PRINCIPAL, CONJUNTO ..... A 1 11430
BOTÃO ..... F 2 95050

C

CABINA FECHADE ☒ ..... F 2 25010
CHASSI DIANTEIRO ..... B 1 10250
..... B 1 10400
..... B 1 10420
..... B 1 10430
..... B 1 10450
CILINDRO MESTRE ..... A 7 26010
..... A 7 26025
..... A 7 27000
..... A 7 27250
..... A 7 30500
..... A 7 30575
COMMANDO DE FREIO DE ESTRADA ..... A 7 26010
..... A 7 26025
..... A 7 27000
..... A 7 27250
CONJUNTO DA PORTA ☒ ..... F 2 32300
CONJUNTO DE ARCO ..... B 5 10070
..... E 1 12080
CONJUNTO DE AROS - 18.4 X 34 PNEUMÁTICO ..... F 2 96970
CONJUNTO DE AROS - 18.4 X 26 PNEUMÁTICO ..... F 2 97800
CONJUNTO DE AROS - 23.1 X 26 PNEUMÁTICO ..... F 2 97560
..... F 2 97700
CONJUNTO DE AROS - 24.5 X 32 PNEUMÁTICO ..... F 2 96870
..... F 2 97750
CONJUNTO DE AROS - 28.1 X 26 PNEUMÁTICO ..... F 2 97650
CONJUNTO DE AROS 18.4 X 26 PNEUMÁTICO ..... F 2 97950
CONJUNTO DE AROS 18.4 X 34 PNEUMÁTICO ..... F 2 97850
CONJUNTO DE BOMBA & MOTOR ☒ ..... E 2 20050
CONJUNTO DE CABEÇC ROTATIVA ..... E 2 70050
CONJUNTO DE CILINDRO, DIREÇÃO & LÂMINA ..... E 1 10400
CONJUNTO DE EIXO PROPULSOR-EIXOS TRASEIROS ..... A 5 45000
CONJUNTO DE GARRAS DE CABEÇA ROTATIVA ..... E 2 70050
CONJUNTO DE VALVULA DE CONTRÔLE DO GUINCHO ..... A 6 15100
..... A 6 15150
..... A 6 15200
CONJUNTO DO CILINDRO DA CAÇAMBA ..... E 1 13060
CONJUNTO DO DIFERENCIAL & SUPORTE, DIANTEIRO-17620, 17630 & 17210 ..... A 4 15015
CONJUNTO DO DIFERENCIAL & SUPORTE, DIANTEIRO-17620 ..... A 4 15020
CONJUNTO DO DIFERENCIAL & SUPORTE, DIANTEIRO-17210 ..... A 4 15030
CONJUNTO DO DIFERENCIAL & SUPORTE, DIANTEIRO-17620 ..... A 4 16200
CONJUNTO DO DIFERENCIAL & SUPORTE, TRASEIRA 17620, 17210 ..... A 4 21610
CONJUNTO DO DIFERENCIAL & SUPORTE, TRASEIRA-17210 .. A 4 21615
CONJUNTO DO DIFERENCIAL & SUPORTE, TRASEIRA-17620, 17210 ..... A 4 21620
CONJUNTO DO DIFERENCIAL & SUPORTE, TRASEIRO-17620 .. A 4 26100
..... A 4 26300
CONJUNTO DO EIXO DE PROPULSOR-PTO EMBREANAGEM/BLOCO DE APOIO ..... A 5 13000
CONJUNTO DO EIXO DE PROPULSOR-BLOCO DE APOIO/GUINCHO ..... A 5 53000
CONJUNTO DO EIXO DIANTEIRO ..... A 4 11300
..... A 4 11350
..... A 4 11500
CONJUNTO DO EIXO TRASEIRO ..... A 4 19000
..... A 4 19200
CONJUNTO DO PÁRA-FOGO ..... B 4 10090
..... B 4 10095
..... B 4 11000
..... B 4 11050
..... B 4 11100
..... B 4 11400
..... B 4 11500
..... B 4 11550
CONJUNTO DO RADIADOR ..... A 1 12450
..... A 1 12550
..... A 1 12650
CONJUNTO DO TANQUE HIDRÁULICO ..... A 9 16310
..... A 9 16325
CONJUNTO EIXO DE PROPULSÃO-TRANSMISSÃO/CHUMACEIRA ..... A 5 60100
CONJUNTO EIXO DE PROPULSÃO-CHUMACEIRA DIANTEIRA/CHUMACEIRA TRASEIRA ..... A 5 80100
..... A 5 80300
CONJUNTO GUINCHO WD200-1 ..... A 6 50000
CONJUNTO GUINCHO WD200-10 ..... A 6 50100
CONJUNTO GUINCHO WD200-5 ..... A 6 50050
CONJUNTO HÉLICE EIXO-TRANSMISSÃO-EIXO FRENTE ..... A 5 30400
CONJUNTO PARA BRISA LIMPADOR ☒ ..... F 2 94000
CONTROLE & HIDRÁULICO DO GUINCHO ..... A 6 12060
..... A 6 12100
..... A 6 12110
..... A 6 12150
..... A 6 12250
CONTROLE DA DIREÇÃO ☒ ..... A 9 26000
..... A 9 26100
CONTROLE DA DIREÇÃ O ☒ ..... A 9 26100
CONTROLE DE FREIO DE SERVICIO ..... A 7 26010
..... A 7 26025
..... A 7 27000
..... A 7 27250
CONTROLE DO FREIO DE ESTACIONAR ..... A 7 29400
..... A 7 29415
..... A 7 29420
CONTROLES DA TRANSMISSÃO-18000 ..... A 3 66100
CONTRÔLES DE DIREÇÃO & LÂMINA ..... A 9 22350
CONTROLES DO ARCO & GARRAS ..... A 10 20160

INDICE ALFABÉTICO (cont.)

C

CONTROLES DO ESTRANGULADOR ..... D 1 30100
..... D 1 30150
..... D 1 30400
..... D 1 30450
CONTROLES DO FREIO SECUNDÁRIO ⊠ ..... A 7 30500
..... A 7 30575
CONTRÔLES-ARCO & GARRA ..... A 10 20160
CONTROLES, AFOGADOR ..... D 1 30100
..... D 1 30150
..... D 1 30400
..... D 1 30450
CONTROLES, GUINCHO ..... A 6 12250
CONTROLES, TRANSMISSÃO ..... A 3 66000
..... A 3 66100
..... A 3 66200
CONTROLES DA TRANSMISSÃO-18000 ..... A 3 66200
CONTROLSES DE LA TRANSMISSÃO-18000 ..... A 3 66000
CONVERSOR, CONJUNTO ..... A 3 60000
..... A 3 60050

D

DECALCOMANIAS ..... F 2 60100
DIFERENCIAL DIANTEIRO & CONJUNTO SUPORTE ..... A 4 15015
..... A 4 15020
..... A 4 15030
..... A 4 16200
DIFERENCIAL TRASEIRO & CONJUNTO SUPORTE ..... A 4 21610
..... A 4 21615
..... A 4 21620
..... A 4 26100
..... A 4 26300
DIREÇÃO DE EMERGENCIA ⊠ ..... A 9 13100
..... A 9 13450
DOSSEL ..... F 2 11000
..... F 2 11050
..... F 2 11100
..... F 2 11200

E

EIXO CONVERSOR & ENGREAGEM CONJUNTO ..... A 3 61000
..... A 3 61025
EIXO DIANTEIRO, CONJUNTO-17620 ..... A 4 11300
..... A 4 11350
EIXO DIANTEIRO, CONJUNTO-17210 ..... A 4 11500
EIXO TRASEIRO, CONJUNTO-17620 ..... A 4 19000
EIXO TRASEIRO, CONJUNTO-17210 ..... A 4 19200
EXTINTOR DE INCÊNDIO ..... F 2 80000

F

FILTRO DE AR ..... A 1 25150
..... A 1 25170
..... A 1 25500
FILTRO PRIMÁRIO ⊠ ..... A 1 28300
FREIO CONJUNTO SECUNDÁRIO ⊠ ..... A 7 35000
..... A 7 35110
FREIO HIDRÁULICO, TRANSMISSAO ..... A 3 64000
..... A 3 64010

G

GRAMPOS ..... F 2 95000

H

HIDRÁULICO-ARCO, GARRA & MOTOR ..... A 10 16200
HIDRÁULICO, GUINCHO ..... A 6 12060
..... A 6 12100
..... A 6 12110
..... A 6 12150
..... A 6 12250

L

LÂMINA & SUPORTE ..... B 3 12500
LUZES ⊠ ..... F 2 90800
..... F 2 90850

M

MONTAGEM DO EIXO & ARMA ÇÃO ..... B 1 15620
MONTAGEM DO EIXO, TRASEIRO ..... B 1 23400
MONTAGEM DO EIXO & ARMA ÇÃO ..... B 1 15600

P

P.T.O. EMBRENHAGEM ..... A 3 63000
PAINEL DE INSTRUMENTOS ..... F 1 20800
..... F 1 20850
..... F 1 20860
..... F 1 20900
..... F 1 21100

R

RADIADOR & CONEXÕES ..... A 1 11450
..... A 1 11460
..... A 1 11850
..... A 1 11800
RODA - GUIA & MONTAGEM ..... B 2 10085
..... B 2 10090
..... B 2 10095

S

SILENCIADOR ..... A 1 21800
..... A 1 23000
..... A 1 23050
..... A 1 23200
SISTEMA DE ESCAPE ..... A 1 21800
..... A 1 23000
..... A 1 23050
..... A 1 23200
SISTÈMA ELECTRICO ..... F 2 51100
..... F 2 51900
..... F 2 51920
..... F 2 51960
..... F 2 52100
..... F 2 52200
SISTEMA HIDRÁULICA DA DIREÃO & DA LÂMINA ..... A 9 11000
..... A 9 11100
..... A 9 11150
SISTEMA HIDRÁULICO, TRANSMISSÃO & CONVERSOR DE TORQUE ..... A 8 11000
..... A 8 11050
..... A 8 11300
..... A 8 11500
SISTEMA DE REFRIGERAÇÃO ..... A 1 11450
..... A 1 11460
..... A 1 11800
..... A 1 11850
SUPORTE ASSOALHO & ASSENTO ..... C 1 11000
..... C 1 11050
SUPORTE DA TRANSMISSÃO ..... A 3 67000
..... A 3 67050

INDICE ALFABÉTICO (cont.)

S

SUPORTE DO EIXO TRASEIRO ..... B 1 23400
SUPORTE PLANET CONJUNTO-17620 & 17800 ☒ ..... A 4 30110
SUPORTE PLANET CONJUNTO-17620 ..... A 4 30120
SUPORTE PLANET CONJUNTO-17210 ..... A 4 30150
SUPORTES DE MONTAGEM DO MOTOR ..... A 1 16280
..... A 1 16750
SUPORTES DE MONTAGEM DU MOTEUR ..... A 1 16270

T

TANQUE DE COMBUSTÍVEL & TUBULAÇÕES ..... D 1 11000
..... D 1 11100
..... D 1 11150
..... D 1 11170
..... D 1 11800
..... D 1 11825
TELA DE INSTALAÇÃO ☒ ..... F 2 33000
TRANSMISSÃO & CONJUNTO DO CONVERSOR ..... A 3 60000
TRANSMISSÃO & CONVERTEDORES HIDRÁULICOS ..... A 8 11000
..... A 8 11050
..... A 8 11500
TRANSMISSÃO, CONJUNTO - 18000 ..... A 3 60000
..... A 3 60050
TRANSMISSÃO & CONJUNTO DO CONVERSOR ..... A 3 60050
..... A 3 60075
TRANSMISSÃO & CONVERTEDORES HIDRÁULICOS ..... A 8 11300
TRANSMISSÃO GRUPO DE EIXOS & ENGREANGENS ..... A 3 62000
..... A 3 62025
TUBULAÇÕES DE GRAXA ..... B 1 18500
..... B 1 18550
..... B 1 18560
..... B 1 18575
..... B 1 18700

V

VÁLVULA DE CONTROL DO VOLANTE DE DIREÃO ..... E 2 44000
VÁLVULA DO ARCO & GARRAS ..... E 2 30620
VÁLVULA DE CONTRÔLE-ARCO, GARRA & MOTOR ..... E 2 30620
VÁLVULA DE CONTROLE-VOLANTE DIREO ☒ ..... E 2 44000
VÁLVULA DE CONTRÔLE, TRANSMISSÃO ..... A 3 65000
..... A 3 65000
..... A 3 65010
..... A 3 65010
VÁLVULA, CONTRÔLE DE TRANSMISSÃO ..... A 3 65000
..... A 3 65010
VÁLVULA, DIRÇÃO & LÂMINA ..... E 2 30380
..... E 2 30575
..... E 2 30575

INDICE ALFABÉTICO

A

ACELERADOR & CONEXIÓN ..... D 1 30100
..... D 1 30150
..... D 1 30400
..... D 1 30450
ALTERNADOR ..... F 2 50200
ALTERNADOR ☒ ..... F 2 50150
ARCO & AGARRE, CONTROLES ..... A 10 20160
ARCO, AGARRADERA & HIDRÁULICA DEL MOTOR ..... A 10 16200
ARMAZON TRASERA & SOPORTE ..... B 1 21000
..... B 1 21050
ASIENTO, CONJUNTO ..... F 2 40150
..... F 2 40350

B

BASTIDOR DELANTERO ..... B 1 10250
..... B 1 10400
..... B 1 10420
..... B 1 10430
..... B 1 10450
BATERÍA & MONTAJE DE BATERÍA ..... F 1 11000
..... F 1 11050
BOMBA ..... A 9 11000
..... A 9 11100
..... A 9 11150
BOMBA PRINCIPAL, CONJUNTO ..... A 1 11430
BOTÓN ..... F 2 95050

C

CABINA ENCERRADA ☒ ..... F 2 25010
CAJA DE CHUMACERA ..... A 4 90000
..... A 4 90020
..... A 4 90030
CALCOMANÍAS ..... F 2 60100
CALEFACTOR CONJUNTO ☒ ..... F 2 93400
CHASIS & MONTURA ..... B 1 15600
..... B 1 15620
CILINDRO MAESTRO ..... A 7 26010
..... A 7 26025
..... A 7 27000
..... A 7 27250
..... A 7 30500
..... A 7 30575
CONJUNTO DE ARCO ..... B 5 10070
..... E 1 12080
CONJUNTO DE BOMBA & MOTOR ☒ ..... E 2 20050
CONJUNTO DE CABEZA ROTATORIA DE AGARRE ..... E 2 70050
CONJUNTO DE CABEZA ROTATORIA ..... E 2 70050
CONJUNTO DE CILINDRO DIRECCION & CUCHILLA ..... E 1 10400
CONJUNTO DE DIFERENCIAL & SOPORTE, DELANTERO-17620, 17630 & 17210 ..... A 4 15015
CONJUNTO DE DIFERENCIAL & SOPORTE, DELANTERO-17620 ..... A 4 15020
CONJUNTO DE DIFERENCIAL & SOPORTE, DELANTERO-17210 ..... A 4 15030
CONJUNTO DE DIFERENCIAL & SOPORTE, DELANTERO-17620 ..... A 4 16200
CONJUNTO DE DIFERENCIAL & SOPORTE, TRASERO 17620, 17210 ..... A 4 21610
CONJUNTO DE DIFERENCIAL & SOPORTE, TRASERO-17620, 17210 ..... A 4 21620
CONJUNTO DE DIFERENCIAL & SOPORTE, TRASERO-17620 ..... A 4 26100
..... A 4 26300
CONJUNTO DE EJE DELANTERO ..... A 4 11300
..... A 4 11350
..... A 4 11500
CONJUNTO DE EJE TRASERO ..... A 4 19000
..... A 4 19200
CONJUNTO DE GUINCHE WD200-1 ..... A 6 50000
CONJUNTO DE GUINCHE WD200-5 ..... A 6 50050
CONJUNTO DE GUINCHE WD200-10 ..... A 6 50100
CONJUNTO DE DIFERENCIAL & SOPORTE, TRASERO-17210 ..... A 4 21615
CONJUNTO DE PUERTA ☒ ..... F 2 32300
CONJUNTO DEL RADIADOR ..... A 1 12450
CONJUNTO DEL CILINDRO BIVALVO ..... E 1 13060
CONJUNTO DEL CONTRAFUEGOS ..... B 4 10090
..... B 4 10095
..... B 4 11000
..... B 4 11050
..... B 4 11100
..... B 4 11400
..... B 4 11500
..... B 4 11550
CONJUNTO DEL EJE CARDAN-TRANSMISIÓN-EJE DELANTERO ..... A 5 30400
CONJUNTO DEL EJE PROPULSOR-EJES TRASEROS ..... A 5 45000
CONJUNTO DEL RADIADOR ..... A 1 12550
..... A 1 12650
CONJUNTO EJE PROPULSOR-DESCANSO DELANTERO/DESCANSO TRASERO ..... A 5 80100
..... A 5 80300
CONJUNTO EJE PROPULSOR-IMPULSOR & CAJA DE CHUMACERO ..... A 5 53000
CONJUNTO EJE PROPULSOR-TRANSMISIÓN/DESCANSO ..... A 5 60100
CONJUNTO ILANTA - 18.4 X 34 NEUMÁTICO ..... F 2 96970
CONJUNTO ILANTA - 18.4 X 26 PNEUMÁTICO ..... F 2 97800
CONJUNTO ILANTA - 23.1 X 26 PNEUMÁTICO ..... F 2 97560
..... F 2 97700
CONJUNTO ILANTA - 24.5 X 32 NEUMÁTICO ..... F 2 96870
CONJUNTO ILANTA - 24.5 X 32 PNEUMÁTICO ..... F 2 97750
CONJUNTO ILANTA - 28.1 X 26 ..... F 2 97650
CONJUNTO ILANTA 18.4 X 26 PNEUMÁTICO ..... F 2 97950
CONJUNTO ILANTA 18.4 X 34 PNEUMÁTICO ..... F 2 97850
CONJUNTO VÁLVULA DE CONTROL DEL GUINCHE ..... A 6 15100
..... A 6 15150
..... A 6 15200
CONTROL DE FRENO DE CARRETERA ..... A 7 26010
..... A 7 26025
..... A 7 27000
..... A 7 27250
CONTROLES & HIDÁULICA DEL GUINCHE ..... A 6 12060
..... A 6 12100
..... A 6 12110
..... A 6 12150
..... A 6 12250
CONTROLES DE LA TRANSMISIÓN-18000 ..... A 3 66000
..... A 3 66100
..... A 3 66200
CONTROLES DEL FRENO DE SERVICIO ..... A 7 26010
..... A 7 26025
..... A 7 27000
..... A 7 27250
CONTROLES DEL FRENO SECUNDARIO ☒ ..... A 7 30500
..... A 7 30575
CONTROLES DEL REGULADOR ..... D 1 30100
..... D 1 30150
..... D 1 30400
..... D 1 30450
CONTROLES DEL VOLANTE DE DIRECCIÓN ☒ ..... A 9 26000
..... A 9 26100
..... A 9 26100
CONTROLES FRENO SERVICIO ..... A 7 29400
..... A 7 29415
..... A 7 29420

INDICE ALFABÉTICO (cont.)

C

CONTROLES, ACELERADOR ..... D 1 30100
..... D 1 30150
..... D 1 30400
..... D 1 30450
CONTROLES, GUINCHE ..... A 6 12250
CONTROLES, TRANSMISION ..... A 3 66000
..... A 3 66100
..... A 3 66200
CONVERTIDOR, CONJUNTO ..... A 3 60000
..... A 3 60050

D

DEPÓSITO & LÍNEAS DE COMBUSTIBLE ..... D 1 11000
..... D 1 11100
..... D 1 11150
..... D 1 11170
..... D 1 11800
..... D 1 11825
DIFERENCIAL DELANTERO & CONJUNTO DE CARCASA ..... A 4 15015
..... A 4 15020
..... A 4 15030
..... A 4 16200
DIFERENCIAL POSTERIOR & CONJUNTO DE CARCASA ..... A 4 21610
..... A 4 21615
..... A 4 21620
..... A 4 26100
..... A 4 26300
DIRECCIÓN DE EMERGENCIA ⊠ ..... A 9 13100
..... A 9 13450
DOSEL ..... F 2 11000
..... F 2 11050
..... F 2 11100
..... F 2 11200

E

EJE CONVERTIDO & CONJUNTO DE ENGRANAJES ..... A 3 61000
..... A 3 61025
EJE DELANTERIO, CONJUNTO-17210 ..... A 4 11500
EJE DELANTERO, CONJUNTO-17620 ..... A 4 11300
..... A 4 11350
EJE TRASERIO, CONJUNTO-17210 ..... A 4 19200
EJE TRASERO, CONJUNTO-17620 ..... A 4 19000
EMBRAGUE P.T.O. ..... A 3 63000
EMBRAGUE PTO DE CONJUNTO EJE IMPUSLOR/CAJA DE CHUMACERA ..... A 5 13000
ESTRUCTURA DEL TANQUE HIDRÁULICO ..... A 9 16310
..... A 9 16325
EXTINTOR DE FUEGO ..... F 2 80000

F

FILTRO DEL AIRE ..... A 1 25150
..... A 1 25170
..... A 1 25500
FILTRO PRIMARIO ⊠ ..... A 1 28300
FRENO CONJUNTO SECUNDARIO ⊠ ..... A 7 35000
..... A 7 35110
FRENO HIDRAULICO, TRANSMISIÓN ..... A 3 64000
..... A 3 64010

G

GRAPAS ..... F 2 95000
GUINCHE, HIDRAULICA ..... A 6 12060
..... A 6 12100
..... A 6 12110
..... A 6 12150
..... A 6 12250

H

HIDRÁULICA-ARCO, AGARRADERA & MOTOR ..... A 10 16200

I

INSTALACION REJILLA ⊠ ..... F 2 33000

J

JG PARA BRISA LIMPIADOR ⊠ ..... F 2 94000

L

LAMINA & SOPORTE ..... B 3 12500
LINEAS DE ENGRASE ..... B 1 18500
..... B 1 18550
..... B 1 18560
..... B 1 18575
..... B 1 18700
LUCES ⊠ ..... F 2 90800
..... F 2 90850

M

MANDOS DE DIRECCIÓN & CUCHILLAS ..... A 9 22350
MANDOS-ARCO & GARRA ..... A 10 20160
MONTADUR DE EJE, TRASERO ..... B 1 23400
MONTADURA DE EJE & DE SOPORTE ..... B 1 15600
..... B 1 15620

P

PANEL DE INSTRUMENTOS ..... F 1 20800
..... F 1 20850
..... F 1 20860
..... F 1 20900
..... F 1 21100
PATAS DE MONTAJE ELÁSTICO DEL MOTOR ..... A 1 16270
..... A 1 16280
..... A 1 16750
POLEA - GUIA & MONTURA ..... B 2 10085
..... B 2 10090
..... B 2 10095

R

RADIADOR & CONEXIONES ..... A 1 11450
..... A 1 11460
..... A 1 11800
..... A 1 11850

S

SILENCIADOR ..... A 1 21800
..... A 1 23000
..... A 1 23050
..... A 1 23200
SILENCIADOR DEL FILTRO DE AIRE & SOPORTE ..... A 1 21800
..... A 1 23000
..... A 1 23050
..... A 1 23200

INDICE ALFABÉTICO (cont.)

S

SISTEMA DE ESCAPE ..... A 1 21800
..... A 1 23000
..... A 1 23050
..... A 1 23200
SISTEMA DE REFRIGERACIÓN ..... A 1 11450
..... A 1 11460
..... A 1 11800
..... A 1 11850
SISTEMA ELÉTRICO ..... F 2 51900
SISTEMA ELECTRICO ..... F 2 51100
..... F 2 51920
..... F 2 51960
..... F 2 52100
..... F 2 52200
SISTEMA HIDRAULICO DE DIRECCION & DE LAMINA ..... A 9 11000
..... A 9 11100
..... A 9 11150
SISTEMA HIDRÁULICO, TRANSMISIÓN & CONVERTIDOR DE PAR ..... A 8 11000
..... A 8 11050
..... A 8 11300
..... A 8 11500
SOPORTE DE LA TRANSMISION ..... A 3 67000
..... A 3 67050
SOPORTE DEL EJE TRASERO ..... B 1 23400
SOPORTE PISO & ASIENTO ..... C 1 11000
..... C 1 11050
SOPORTE PLANET CONJUNTO-17620 & 17800 ☒ ..... A 4 30110
SOPORTE PLANET CONJUNTO-17620 ..... A 4 30120
SOPORTE PLANET CONJUNTO-17210 ..... A 4 30150

T

TRANSMISIÓN, CONJUNTO -18000 ..... A 3 60000
..... A 3 60050
TRANSMISION & CONVERTIDORES HIDRAULICOS ..... A 8 11000
..... A 8 11050
..... A 8 11300
..... A 8 11500
TRANSMISIÓN GRUPO DE EJES & ENGRENAJES ..... A 3 62000
..... A 3 62025
TRANSMISSIÓN & CONJUNTO DEL CONVERTIDOR ..... A 3 60000
..... A 3 60050
..... A 3 60075

V

VÁLVULA DE ARCO & AGARRE ..... E 2 30620
VÁLVULA DE CONTROL DE TRANSMISIÓN ..... A 3 65000
..... A 3 65000
..... A 3 65010
..... A 3 65010
VÁLVULA DE CONTROL-ARCO, AGARRADERA & MOTOR ..... E 2 30620
VÁLVULA DE CONTROL, DIRECCION & CUCHILLA ..... E 2 30380
..... E 2 30575
VÁLVULA DE CONTRÔLE-VOLANTE DE DIRECCIÓN ☒ ..... E 2 44000
VÁLVULA, CONTROL DE TRANSMISIÓN ..... A 3 65000
..... A 3 65010
VÁLVULA, DIRECCION & CUCHILLA ..... E 2 30575
VOLANTE DIRECCIÓN - VÁLVULA DE CONTROL ..... E 2 44000

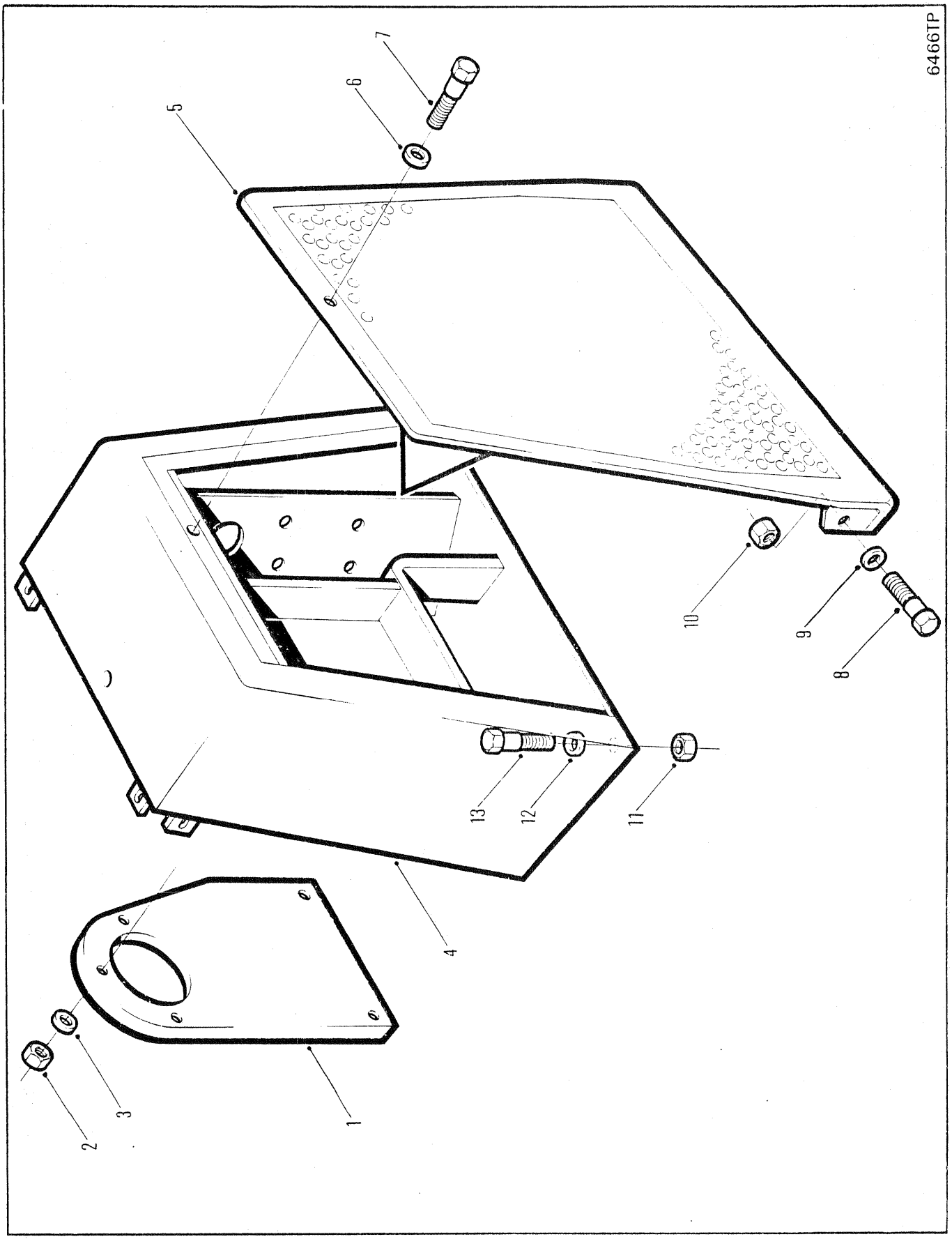
6466TP
1
2
3
4
5
6
7
8
9
10
11
12
13

GRILLE & GRILLE SHROUD
POMPE PRINCIPALE, ENSEMBLE
HAUPTPUMPE VOLLSTÄNDIG
BOMBA PRINCIPAL, CONJUNTO
BOMBA PRINCIPAL, CONJUNTO

No.	Part No.	Qty	Description	Description	Benennung	Descrição	Descripción
1	**1933115**	1	Cover Plate	couvre-joint	Deckelplatte	prato cobertura	cubre placa
2	**85D000004**	5	Locknut	contre-écrou	Gegenmutter	contra porca	contratuerca
3	**25E000014**	5	Flatwasher	rondelle plate	Unterlegscheibe	arruela chata	arandela plana
4	**1933119**	1	Shroud	enveloppe	Umkleidung	proteção	envolvente
5	**1933120**	1	Grille assy	ensemble-grille	Grillsatz	conj da grade	conj de la rejilla
6	**27E000010**	2	Flatwasher	rondelle plate	Unterlegscheibe	arruela chata	arandela plana
7	**17C001024**	1	Bolt	boulon	Bolzen	parafuso	bulón
8	**17C001040**	2	Bolt	boulon	Bolzen	parafuso	bulón
9	**27E000010**	2	Flatwasher	rondelle plate	Unterlegscheibe	arruela chata	arandela plana
10	**7D0000010**	2	Nut	écrou	Mutter	porca	tuerca
11	**85D000010**	4	Nut	écrou	Mutter	porca	tuerca
12	**27E000010**	8	Washer	rondelle	Scheibe	arruela	arandela
13	**17C001032**	4	Bolt	boulon	Bolzen	parafuso	bulón

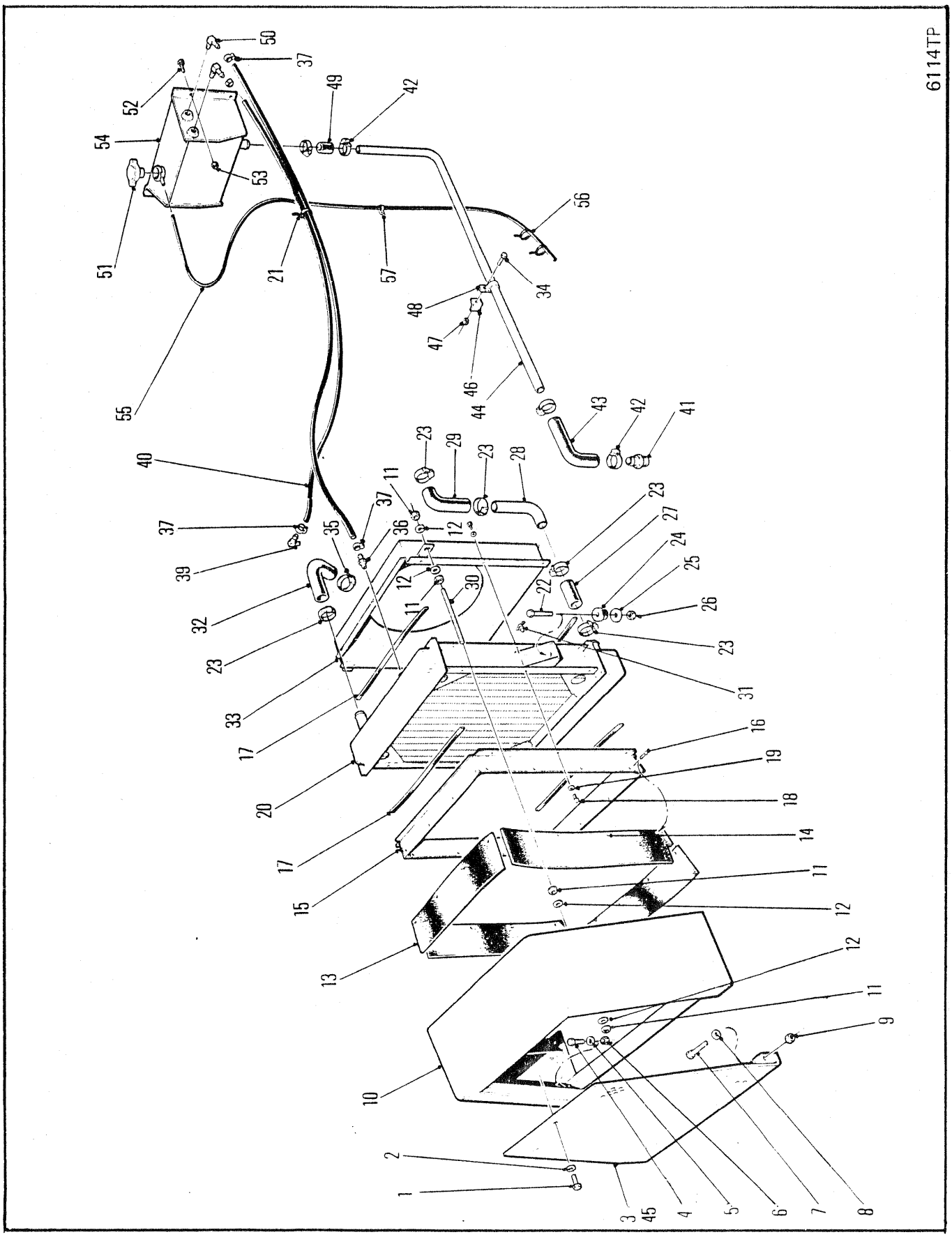
6114TP

RADIATOR & CONNECTIONS
RADIATEUR ET CONNEXION
KÜHLER UND VERBINDUNGEN
RADIADOR E CONEXÕES
RADIADOR Y CONEXIONES

No.	Part No.	Qty	Description	Description	Benennung	Descrição	Descripción
1	17C001024	1	Bolt	boulon	Bolzen	parafuso	bulón
2	27E000010	1	Washer	rondelle	Scheibe	arruela	arandela
3	1930804	1	Grille	grille	Grill	grade	careta
4	17C001028	2	Bolt	boulon	Bolzen	parafuso	bulón
5	27E000010	4	Washer	rondelle	Scheibe	arruela	arandela
6	85D000010	4	Nut	écrou	Mutter	porca	tuerca
7	17C001040	2	Bolt	boulon	Bolzen	parafuso	bulón
8	27E000010	2	Flatwasher	rondelle plate	Unterlegscheibe	arruela chata	arandela plana
9	7D0000010	2	Nut	écrou	Mutter	porca	tuerca
10	1930802	1	Shroud	enveloppe	Umkleidung	proteção	envolvente
11	63D000008	8	Nut	écrou	Mutter	porca	tuerca
12	27E000008	8	Flatwasher	rondelle plate	Unterlegscheibe	arruela chata	arandela plana
13	1922375	2	Rubber strip	bande de caoutchouc	Gummistriefen	tira de borracha	tira de goma
14	1922374	2	Rubber strip	bande de caoutchouc	Gummistriefen	tira de borracha	tira de goma
15	1928581	1	Shroud	enveloppe	Umkleidung	proteção	envolvente
16	1927424	16	Rivet	rivet	Niet	rebite	remache
17	●1901632	4	Weatherstrip	calfatage	Zugluftabschliesser	tira vedadora	calafate ventana
18	33C000410	12	Bolt	boulon	Bolzen	parafuso	bulón
19	25E000015	12	Flatwasher	rondelle plate	Unterlegscheibe	arruela chata	arandela plana
20	○1922370	1	Radiator	radiateur	Kühler	radiador	radiador
21	1736910	1	Tie	attache	Haft	liame	atadura
22	18C000844	2	Bolt	boulon	Bolzen	parafuso	bulón
23	42H000032	4	Clamp	pince	Schelle	braçadeira	abrazadera
24	569739	2	Rubber mount	mont de caoutchouc	Gummibefestigung	montagem borracha	montura de caucho
25	616796	2	Flatwasher	rondelle plate	Unterlegscheibe	arruela chata	arandela plana
26	86D000008	2	Nut	écrou	Mutter	porca	tuerca
27	1M0016036	1	Hose	tuyau flexible	Schlauch	mangueira	manguera
28	1927303	1	Elbow	coude	Winkelrohr	cotovêlo	codo
29	1927304	1	Hose	tuyau flexible	Schlauch	mangueira	manguera
30	1927224	2	Rod	tige	Stange	varão	varilla
31	72F000002	1	Draincock	robinet vidange	Abflusshahn	torneira purga	grifo purga
32	1925695	1	Hose	tuyau flexible	Schlauch	mangueira	manguera
33	1922372	1	Rear shroud	capot arrire	Hintere Haube	aro de ref tras	cubierta tras
34	17C000616	1	Bolt	boulon	Bolzen	parafuso	bulón
35	42H000040	1	Clamp	pince	Schelle	braçadeira	abrazadera
36	666863	1	Connector	raccord	Verbindungsstück	ligador	conector
37	6515575	4	Clamp	pince	Schelle	braçadeira	abrazadera
38	†19F000001	1	Adaptor	adaptateur	Zwischenstück	adaptador	adaptador
39	666838	1	Elbow	coude	Winkelrohr	cotovêlo	codo
40	1929509	2	Hose	tuyau flexible	Schlauch	mangueira	manguera
41	667288	1	Connector	raccord	Verbindungsstück	ligador	conector
42	42H000020	4	Clamp	pince	Schelle	braçadeira	abrazadera
43	1923862	1	Elbow	coude	Winkelrohr	cotovêlo	codo
44	1927427	1	Tube	tube	Rohr	tubo	tubo
45	[1]1932747	1	Grille	grille	Grill	grade	careta

[1] □528B-101-CAC➡528B-9999-CAC

664GM 528A-101-CAC➡528B-9999-CAC
664GMGR 540A-101-CAC➡540A-9999-CAC

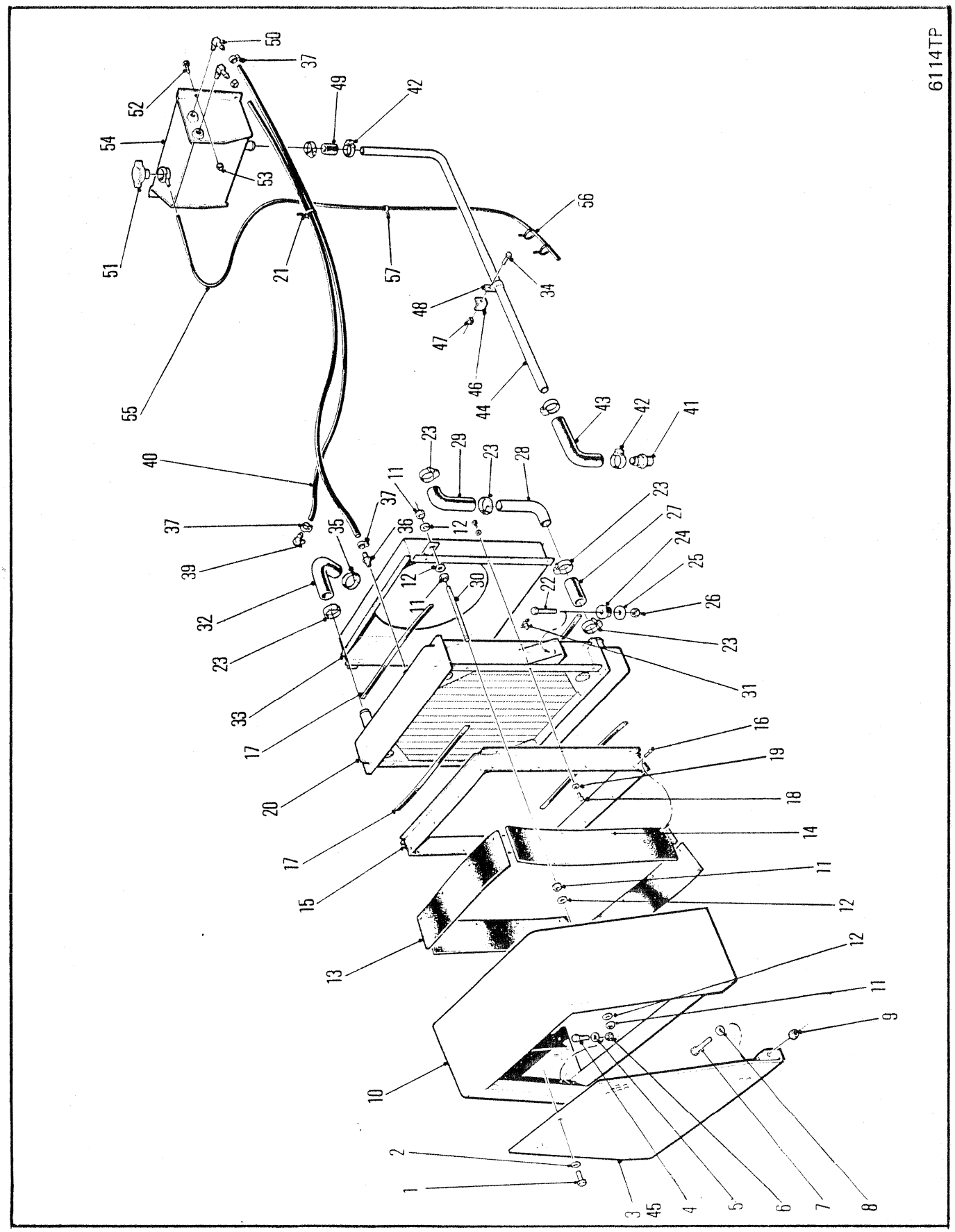
6114TP

RADIATOR & CONNECTIONS
RADIATEUR ET CONNEXION
KÜHLER UND VERBINDUNGEN
RADIADOR E CONEXÕES
RADIADOR Y CONEXIONES

No.	Part No.	Qty	Description	Description	Benennung	Descrição	Descripción
46	**1917837**	1	Bracket	support	Winkel	grampo	grampa
47	**85D000006**	1	Nut	écrou	Mutter	porca	tuerca
48	**6H0000020**	1	Clip	attache	Schelle	braçadeira	abrazadera
49	**1M0008030**	1	Hose	tuyau flexible	Schlauch	mangueira	manguera
50	**666838**	1	Elbow	coude	Winkelrohr	cotovêlo	codo
51	**1926961**	1	Cap	chapeau	Kappe	tampa	tapa
52	**17C000620**	4	Bolt	boulon	Bolzen	parafuso	bulón
53	**85D000006**	4	Locknut	contre-écrou	Gegenmutter	contra porca	contratuerca
54	**1930665**	1	Surge tank	réservoir dexpan	Buffertank	tanque de compens	tq golpe sobrten
55	**1925699**	1	Hose	tuyau flexible	Schlauch	mangueira	manguera
56	**1539058**	2	Tie	attache	Haft	liame	atadura
57	**30H000031**	1	Clamp	pince	Schelle	braçadeira	abrazadera

[1] □528B-101-CAC➡528B-9999-CAC

664GM 528A-101-CAC➡528B-9999-CAC
664GMGR 540A-101-CAC➡540A-9999-CAC

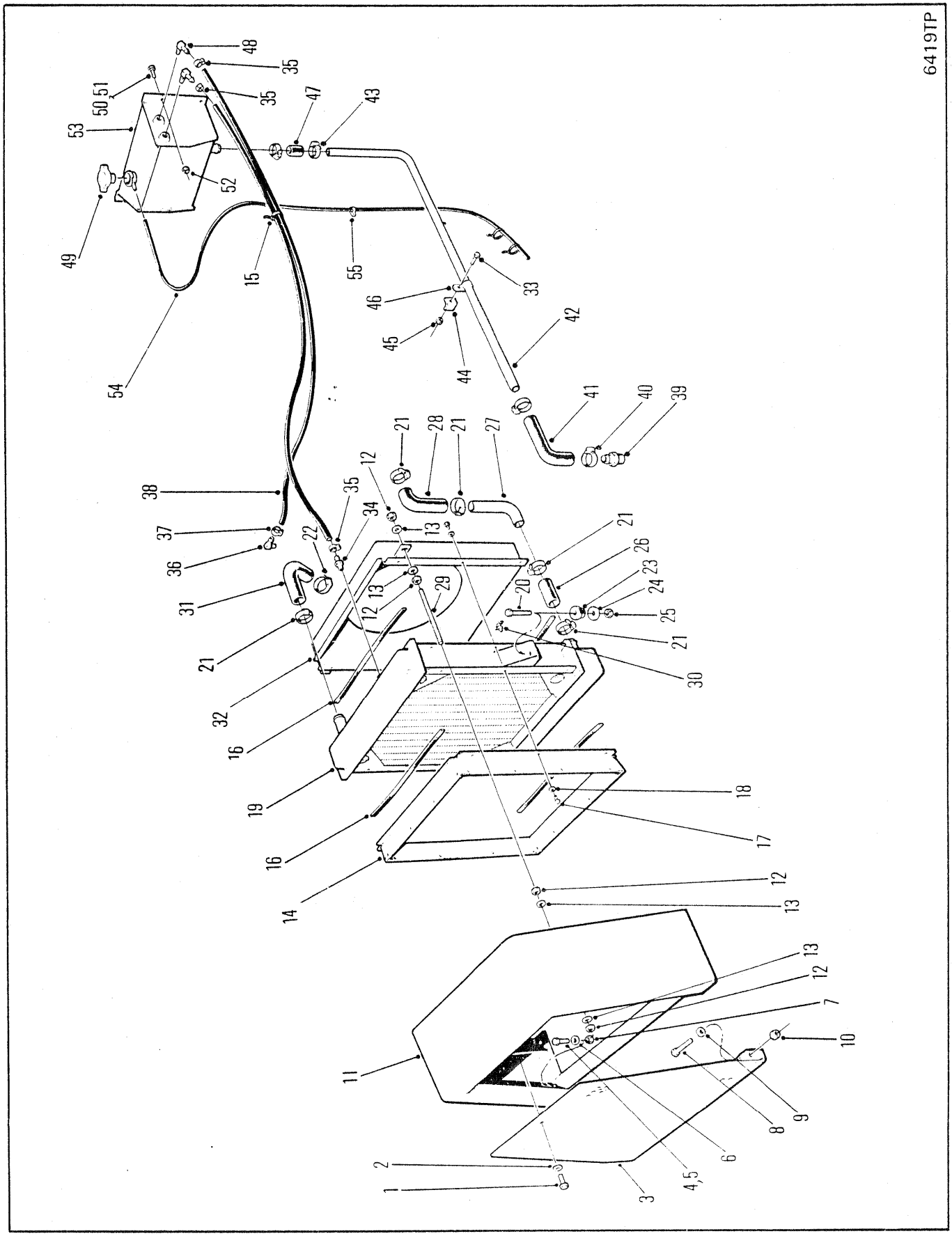
6419TP

RADIATOR & CONNECTIONS
RADIATEUR ET CONNEXION
KÜHLER UND VERBINDUNGEN
RADIADOR E CONEXÕES
RADIADOR Y CONEXIONES

No.	Part No.	Qty	Description	Description	Benennung	Descrição	Descripción
1	17C001024	1	Bolt	boulon	Bolzen	parafuso	bulón
2	27E000010	1	Washer	rondelle	Scheibe	arruela	arandela
3	1932747	1	Grille	grille	Grill	grade	careta
4	17C001032	2	Bolt	boulon	Bolzen	parafuso	bulón
5	17C001040	2	Bolt	boulon	Bolzen	parafuso	bulón
6	27E000010	8	Flatwasher	rondelle plate	Unterlegscheibe	arruela chata	arandela plana
7	85D000010	4	Nut	écrou	Mutter	porca	tuerca
8	17C001040	2	Bolt	boulon	Bolzen	parafuso	bulón
9	27E000010	2	Flatwasher	rondelle plate	Unterlegscheibe	arruela chata	arandela plana
10	7D0000010	2	Nut	écrou	Mutter	porca	tuerca
11	1930802	1	Shroud	enveloppe	Umkleidung	proteção	envolvente
12	63D000008	8	Nut	écrou	Mutter	porca	tuerca
13	27E000008	8	Flatwasher	rondelle plate	Unterlegscheibe	arruela chata	arandela plana
14	1933807	1	Front shroud	capot avant	Vord Haube	arco de ref diant	cubierta delant
15	1736910	1	Tie	attache	Haft	liame	atadura
16	●1901632	-	Weatherstrip	calfatage	Zugluftabschliesser	tira vedadora	calafate ventana
17	33C000410	12	Bolt	boulon	Bolzen	parafuso	bulón
18	25E000015	12	Flatwasher	rondelle plate	Unterlegscheibe	arruela chata	arandela plana
19	○---------	1	Radiator	radiateur	Kühler	radiador	radiador
20	18C000844	2	Bolt	boulon	Bolzen	parafuso	bulón
21	42H000032	5	Clamp	pince	Schelle	braçadeira	abrazadera
22	42H000040	1	Clamp	pince	Schelle	braçadeira	abrazadera
23	569739	2	Mount	support	Befestigung	apoio	montura
24	616796	2	Flatwasher	rondelle plate	Unterlegscheibe	arruela chata	arandela plana
25	86D000008	2	Locknut	contre-écrou	Gegenmutter	contra porca	contratuerca
26	1M0016036	1	Hose	tuyau flexible	Schlauch	mangueira	manguera
27	1927303	1	Elbow	coude	Winkelrohr	cotovêlo	codo
28	1927304	1	Hose	tuyau flexible	Schlauch	mangueira	manguera
29	1927224	1	Rod	tige	Stange	varão	varilla
30	72F000002	1	Draincock	robinet vidange	Abflusshahn	torneira purga	grifo purga
31	1925695	1	Hose	tuyau flexible	Schlauch	mangueira	manguera
32	1922372	1	Rear shroud	capot arrire	Hintere Haube	aro de ref tras	cubierta tras
33	17C000616	1	Bolt	boulon	Bolzen	parafuso	bulón
34	666863	1	Connector	raccord	Verbindungsstück	ligador	conector
35	6515575	3	Clamp	pince	Schelle	braçadeira	abrazadera
36	1931852	1	Fitting	ajustage	Verbindung	ajuste	accesorio
37	2310192	1	Clamp	pince	Schelle	braçadeira	abrazadera
38	1929509	2	Hose	tuyau flexible	Schlauch	mangueira	manguera
39	667288	1	Connector	raccord	Verbindungsstück	ligador	conector
40	42H000020	2	Clamp	pince	Schelle	braçadeira	abrazadera
41	1923862	1	Hose	tuyau flexible	Schlauch	mangueira	manguera
42	1927427	1	Hose	tuyau flexible	Schlauch	mangueira	manguera
43	42H000020	2	Clamp	pince	Schelle	braçadeira	abrazadera
44	1917837	1	Bracket	support	Winkel	grampo	grampa
45	85D000006	1	Nut	écrou	Mutter	porca	tuerca

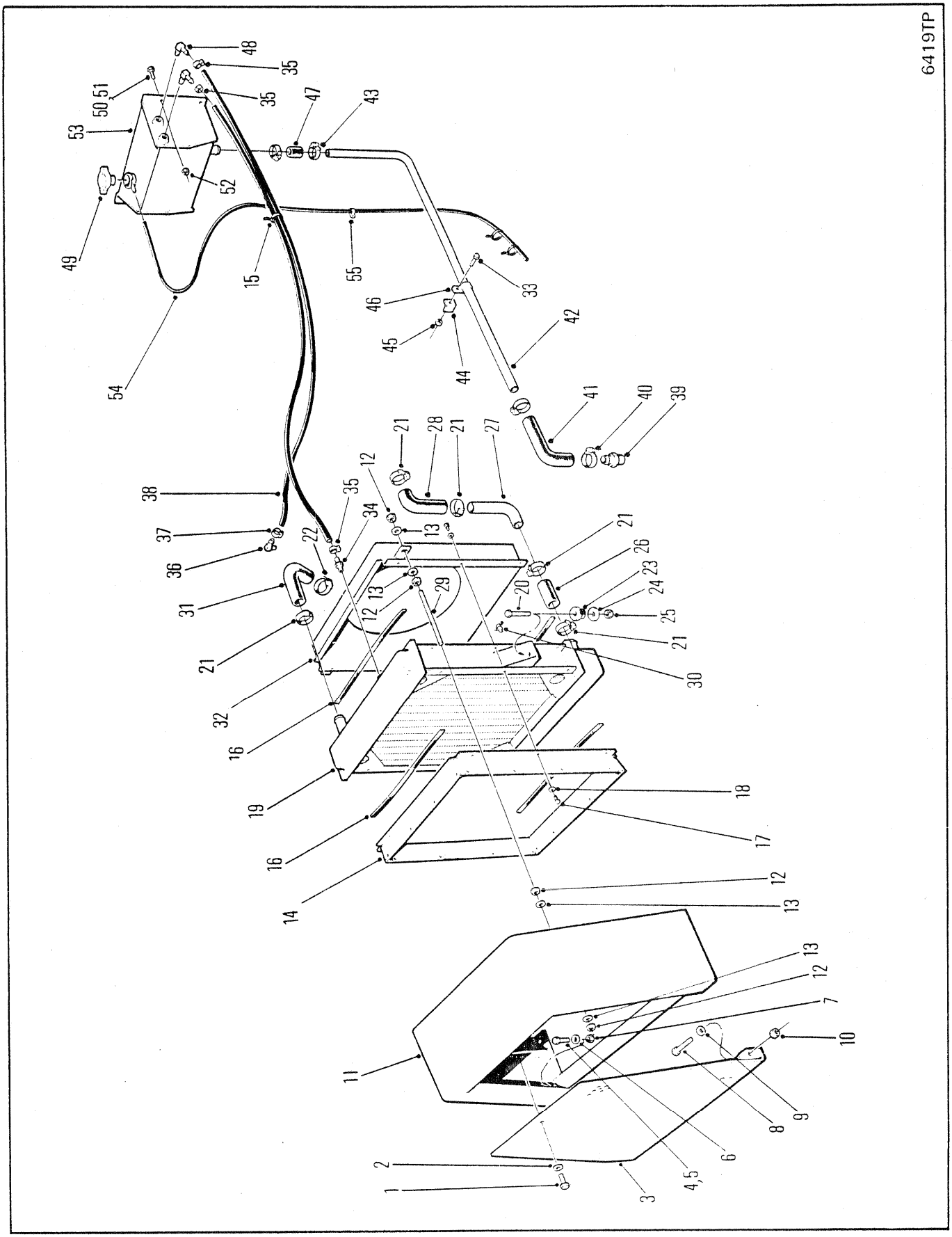
6419TP

RADIATOR & CONNECTIONS
RADIATEUR ET CONNEXION
KÜHLER UND VERBINDUNGEN
RADIADOR E CONEXÕES
RADIADOR Y CONEXIONES

No.	Part No.	Qty	Description	Description	Benennung	Descrição	Descripción
46	**6H0000020**	1	Clip	attache	Schelle	braçadeira	abrazadera
47	**1M0008030**	1	Hose	tuyau flexible	Schlauch	mangueira	manguera
48	**666838**	2	Connector	raccord	Verbindungsstück	ligador	conector
49	**1926961**	1	Cap	chapeau	Kappe	tampa	tapa
50	**17C000620**	3	Bolt	boulon	Bolzen	parafuso	bulón
51	**33C000616**	1	Bolt	boulon	Bolzen	parafuso	bulón
52	**85D000006**	3	Locknut	contre-écrou	Gegenmutter	contra porca	contratuerca
53	**1933786**	1	Surge tank	réservoir dexpan	Buffertank	tanque de compens	tq golpe sobrten
54	**1925699**	1	Hose	tuyau flexible	Schlauch	mangueira	manguera
55	**1539058**	2	Tie	attache	Haft	liame	atadura

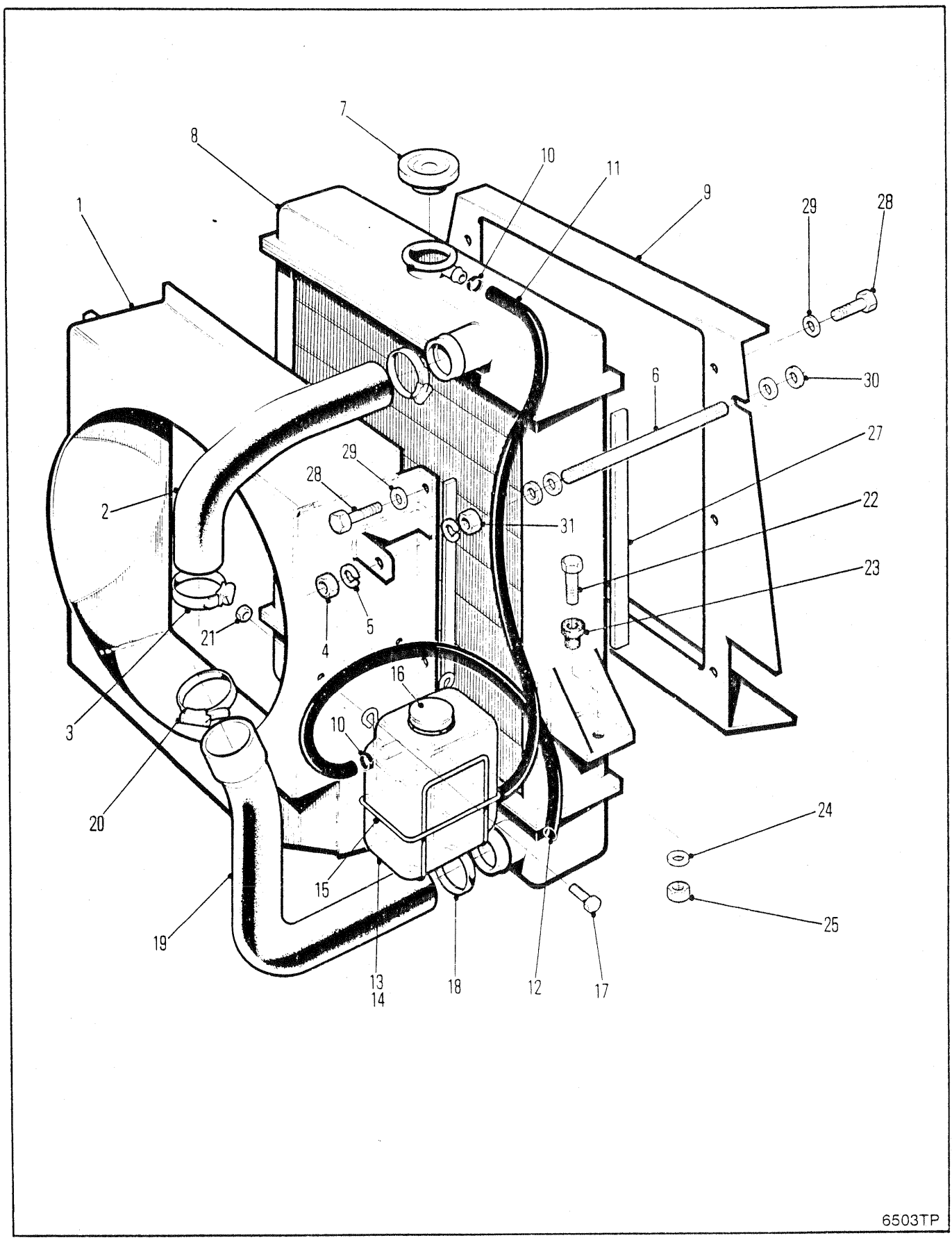
7
8
10
11
9
29
28
1
6
30
27
29
28
2
31
22
23
21
4
5
16
3
10
20
24
15
25
19
13
14
18
12
17
6503TP

RADIATOR & CONNECTIONS
RADIATEUR & CONNEXION
KÜHLER & VERBINDUNGEN
RADIADOR & CONEXÕES
RADIADOR & CONEXIONES

No.	Part No.	Qty	Description	Description	Benennung	Descrição	Descripción
1	**1935482**	1	Shroud	enveloppe	Umkleidung	proteção	envolvente
2	**1934251**	1	Hose	tuyau flexible	Schlauch	mangueira	manguera
3	**42H000032**	2	Clamp	pince	Schelle	braçadeira	abrazadera
4	**63D000008**	8	Nut	écrou	Mutter	porca	tuerca
5	**27E000008**	8	Lockwasher	rondelle frein	Sicherungsscheibe	arruela de pressão	arandela seguridad
6	**1927224**	1	Rod	tige	Stange	varão	varilla
7	**1935942**	1	Cap	chapeau	Kappe	tampa	tapa
8	○---------	1	Radiator	radiateur	Kühler	radiador	radiador
9	**1933807**	1	Shroud	enveloppe	Umkleidung	proteção	envolvente
10	**6515575**	3	Clamp	pince	Schelle	braçadeira	abrazadera
11	**1902246**	1	Hose	tuyau flexible	Schlauch	mangueira	manguera
12	**1935636**	1	Hose	tuyau flexible	Schlauch	mangueira	manguera
13	**2353726**	1	Bottle assy	ens bouteille	Flasche vollst	conj da garrafa	conj de botella
14	**2353701**	1	Bottle	bouteille	Flasche	garrafa	botella
15	**2353702**	1	Hanger	charnière	Aufhänger	gancho	percha
16	**2353703**	1	Cap	chapeau	Kappe	tampa	tapa
17	**17C000412**	2	Bolt	boulon	Bolzen	parafuso	bulón
18	**42H000040**	1	Clamp	pince	Schelle	braçadeira	abrazadera
19	**1934250**	1	Hose	tuyau flexible	Schlauch	mangueira	manguera
20	**42H000032**	1	Clamp	pince	Schelle	braçadeira	abrazadera
21	**85D000004**	2	Nut	écrou	Mutter	porca	tuerca
22	**18C000844**	2	Bolt	boulon	Bolzen	parafuso	bulón
23	**569739**	2	Rubber mount	mont de caoutchouc	Gummibefestigung	montagem borracha	montura de caucho
24	**616796**	2	Flatwasher	rondelle plate	Unterlegscheibe	arruela chata	arandela plana
25	**86D000008**	2	Nut	écrou	Mutter	porca	tuerca
26	†**72F000002**	1	Draincock	robinet vidange	Abflusshahn	torneira purga	grifo purga
27	●**1901632**	4	Weatherstrip	calfatage	Zugluftabschliesser	tira vedadora	calafate ventana
28	**33C000410**	12	Bolt	boulon	Bolzen	parafuso	bulón
29	**25E000014**	12	Washer	rondelle	Scheibe	arruela	arandela
30	**1929619**	8	Washer	rondelle	Scheibe	arruela	arandela
31	**85D000008**	4	Nut	écrou	Mutter	porca	tuerca

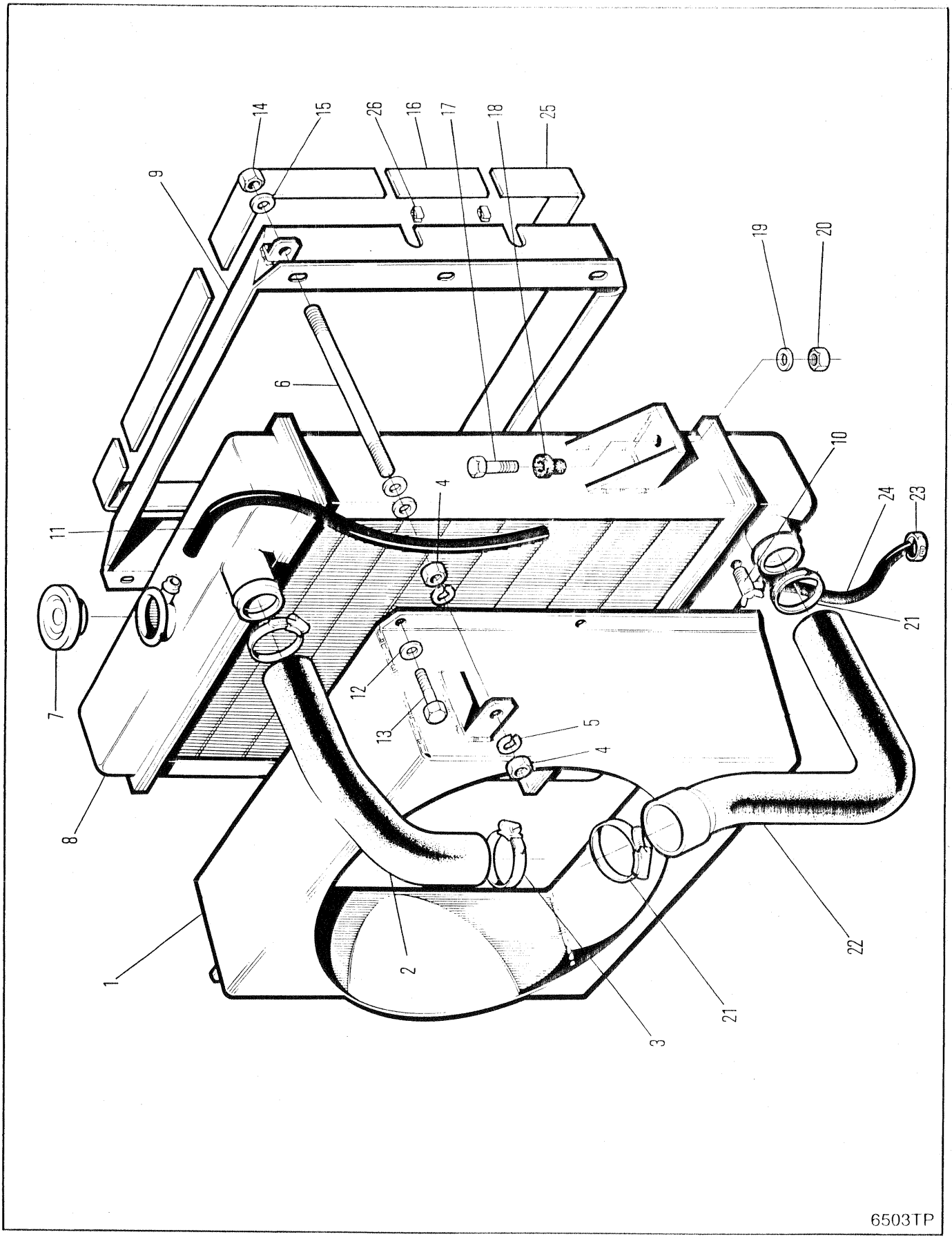
14
15
26
16
17
18
25
9
19
20
6
10
4
24
23
11
21
12
13
5
4
7
8
1
2
3
21
22
6503TP

RADIATOR & CONNECTIONS
RADIATEUR & CONNEXION
KÜHLER & VERBINDUNGEN
RADIADOR & CONEXÕES
RADIADOR & CONEXIONES

No.	Part No.	Qty	Description	Description	Benennung	Descrição	Descripción
1	**1937643**	1	Shroud	enveloppe	Umkleidung	proteção	envolvente
2	**1934251**	1	Hose	tuyau flexible	Schlauch	mangueira	manguera
3	**42H000032**	3	Clamp	pince	Schelle	braçadeira	abrazadera
4	**7D000008**	8	Nut	écrou	Mutter	porca	tuerca
5	**1929619**	8	Rubber	caoutchouc	Gummi	borracha	goma
6	**2526491**	2	Rod	tige	Stange	varão	varilla
7	**1992492**	1	Cap	chapeau	Kappe	tampa	tapa
8	○----------	1	Radiator	radiateur	Kühler	radiador	radiador
9	**1937615**	1	Shroud	enveloppe	Umkleidung	proteção	envolvente
10	**6513679**	1	Draincock	robinet vidange	Abflusshahn	torneira purga	grifo purga
11	‡----------	1	Hose	tuyau flexible	Schlauch	mangueira	manguera
12	**25E000014**	12	Washer	rondelle	Scheibe	arruela	arandela
13	**17C000410**	12	Bolt	boulon	Bolzen	parafuso	bulón
14	**59D000008**	8	Locknut	contre-écrou	Gegenmutter	contra porca	contratuerca
15	**27E000008**	8	Washer	rondelle	Scheibe	arruela	arandela
16	**1938023**	1	Rubber strip	bande de caoutchouc	Gummistriefen	tira de borracha	tira de goma
17	**17C000844**	2	Bolt	boulon	Bolzen	parafuso	bulón
18	**569739**	2	Mount	support	Befestigung	apoio	montura
19	**616796**	2	Flatwasher	rondelle plate	Unterlegscheibe	arruela chata	arandela plana
20	**59D000008**	2	Locknut	contre-écrou	Gegenmutter	contra porca	contratuerca
21	**42H000040**	2	Clamp	pince	Schelle	braçadeira	abrazadera
22	**1934250**	1	Hose	tuyau flexible	Schlauch	mangueira	manguera
23	**6515575**	1	Clamp	pince	Schelle	braçadeira	abrazadera
24	**1904058**	1	Tube	tube	Rohr	tubo	tubo
25	**1938024**	1	Rubber strip	bande de caoutchouc	Gummistriefen	tira de borracha	tira de goma
26	**1938022**	15	Clip	attache	Schelle	braçadeira	abrazadera

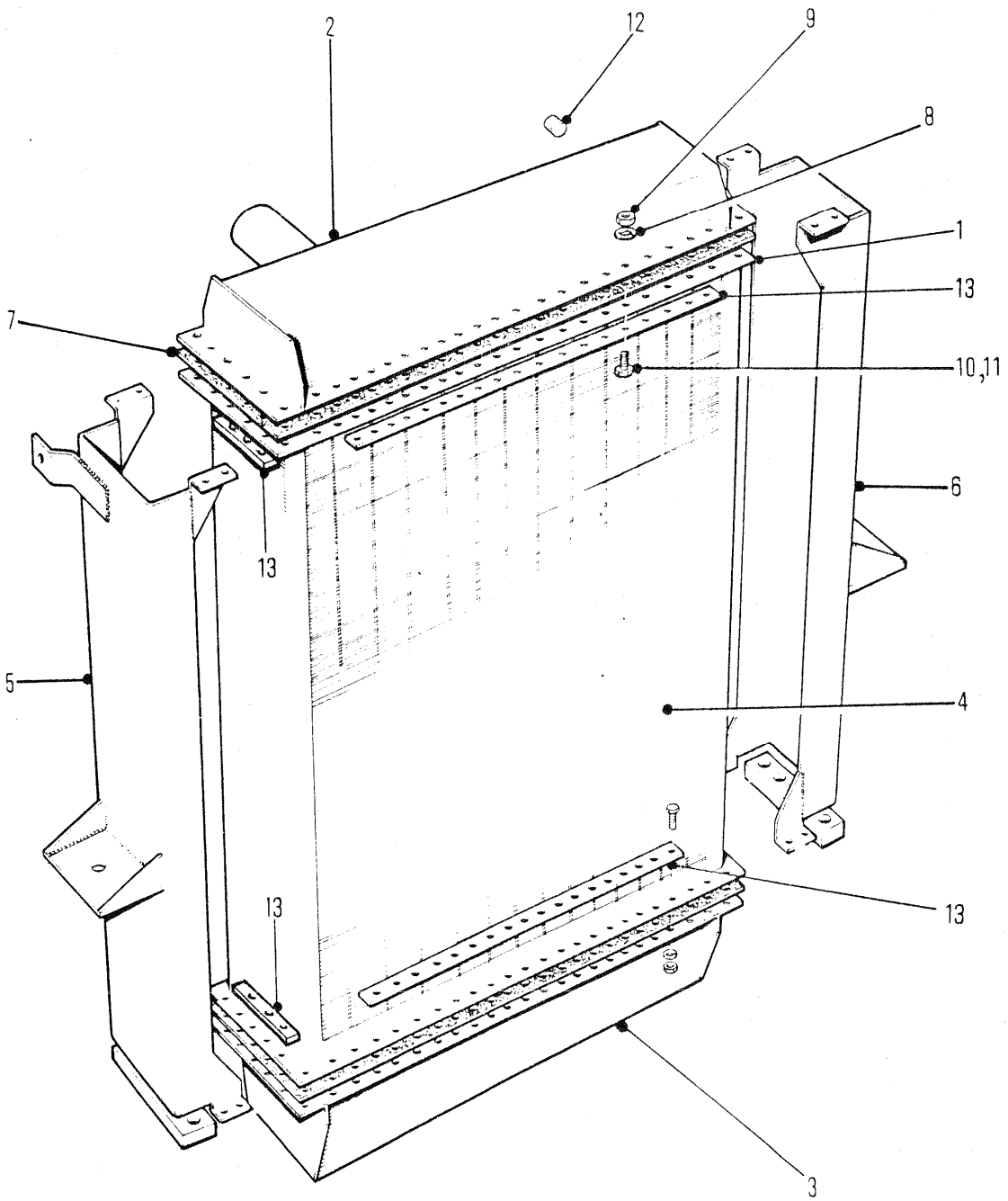
2
12
9
8
1
13
7
10,11
6
13
5
4
13
13
3
6184TP

RADIATOR ASSEMBLY
ENSEMBLE DE RADIATEUR
KÜHLER, VOLLSTÄNDIG
CONJUNTO DO RADIADOR
CONJUNTO DEL RADIADOR

No.	Part No.	Qty	Description	Description	Benennung	Descrição	Descripción
A	[1]1922370	1	Radiator	radiateur	Kühler	radiador	radiador
1	1992062	4	Strip	ruban	Band	faixa	tira
2	1992067	1	Top tank	réservoir superieur	Oberer behlter	tanque superior	tanque superior
3	1992066	1	Bottom tank	reservoir inférieur	Unterer Tank	reservatório inferior	depósitor inferior
4	1992060	1	Core	noyau	Innenteil	núcleo	núcleo
5	1992064	1	Channel RH	canal, droit	Rechter Kkanal	canal direito	canal derecho
6	1992065	1	Channel LH	canal, gauche	Linker Kanal	canal esquerdo	canal izquierdo
7	1992061	4	Gasket	garniture	Dichtung	gaxeta	empaquetadura
8	23E000005	70	Lockwasher	rondelle frein	Sicherungsscheibe	arruela de pressão	arandela seguridad
9	61D000005	70	Nut	écrou	Mutter	porca	tuerca
10	17C000520	30	Bolt	boulon	Bolzen	parafuso	bulón
11	17C000516	40	Bolt	boulon	Bolzen	parafuso	bulón
12	1992059	2	Plug	bouchon	Stopfen	bujão	tapón
13	1992063	4	Strip	ruban	Band	faixa	tira

[1] Inc 1➞13

664GM 528A-101-CAC➞528D-9999-CAC
664GMGR 540A-101-CAC➞540A-9999-CAC

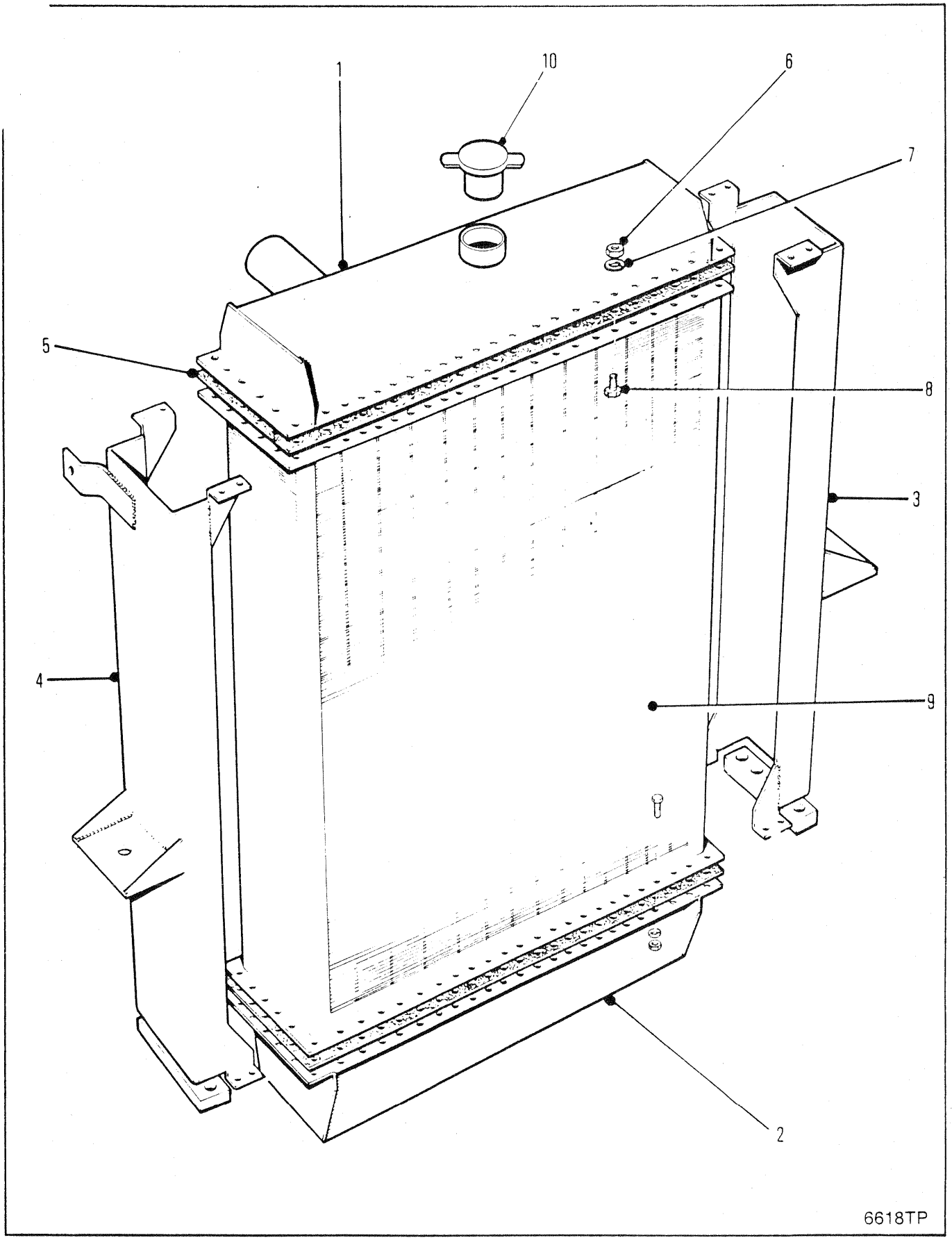
1
10
6
7
5
8
3
4
9
2
6618TP

RADIATOR ASSEMBLY
ENSEMBLE DE RADIATEUR
KÜHLER VOLLSTÄNDIG
CONJUNTO DO RADIADOR
CONJUNTO DEL RADIADOR

No.	Part No.	Qty	Description	Description	Benennung	Descrição	Descripción
A	[1]1936340	1	Radiator assy	radiateur ens	Kühler vollst	radiador conj	radiador conj
1	1992413	1	Top tank	réservoir superieur	Oberer behlter	tanque superior	tanque superior
2	1992414	1	Bottom tank	reservoir inférieur	Unterer Tank	reservatório inferior	depósitor inferior
3	1992416	1	Channel RH	canal, droit	Rechter Kkanal	canal direito	canal derecho
4	1992417	1	Channel LH	canal, gauche	Linker Kanal	canal esquerdo	canal izquierdo
5	1992418	2	Gasket	garniture	Dichtung	gaxeta	empaquetadura
6	61D000005	72	Nut	écrou	Mutter	porca	tuerca
7	25E000015	72	Washer	rondelle	Scheibe	arruela	arandela
8	17C000516	72	Bolt	boulon	Bolzen	parafuso	bulón
9	1992415	1	Core	noyau	Innenteil	núcleo	núcleo
10	1992492	1	Cap	chapeau	Kappe	tampa	tapa

[1] Inc. 1➡10

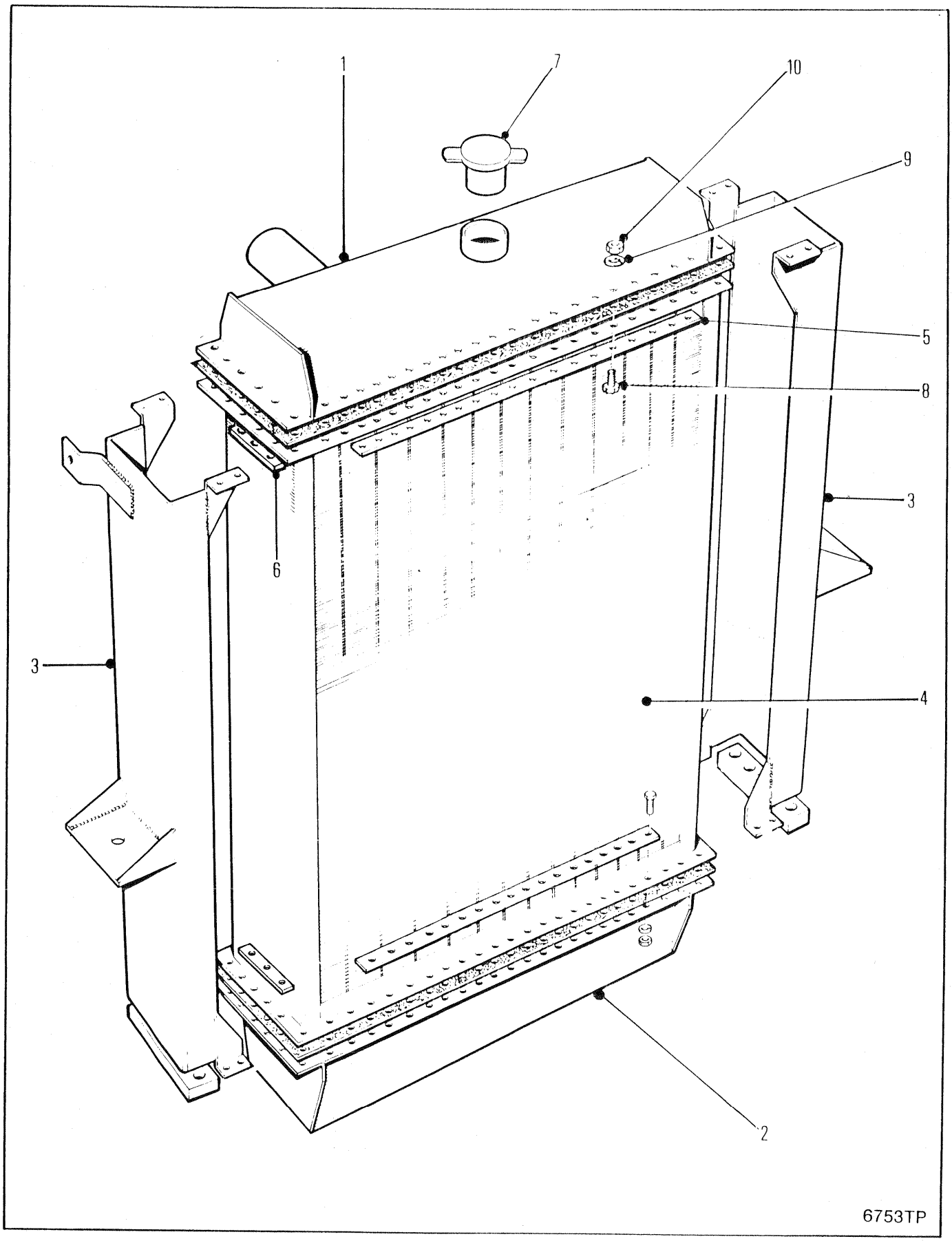
1
7
10
9
5
8
3
6
3
4
2
6753TP

RADIATOR ASSEMBLY
RADIATEUR, ENSEMBLE
KÜHLER, VOLLST
CONJUNTO DO RADIADOR
CONJUNTO DEL RADIADOR

No.	Part No.	Qty	Description	Description	Benennung	Descrição	Descripción
A	[1]12568537	1	Radiator	radiateur	Kühler	radiador	radiador
1	1992624	1	Top tank	réservoir superieur	Oberer behlter	tanque superior	tanque superior
2	1992623	1	Bottom tank	reservoir inférieur	Unterer Tank	reservatório inferior	depósitor inferior
3	1992074	2	Channel LH	canal, gauche	Linker Kanal	canal esquerdo	canal izquierdo
4	1992633	1	Core	noyau	Innenteil	núcleo	núcleo
5	1992062	1	Clamp	pince	Schelle	braçadeira	abrazadera
6	1992622	1	Clamp	pince	Schelle	braçadeira	abrazadera
7	1992641	1	Cap	chapeau	Kappe	tampa	tapa
8	17C000516	47	Bolt	boulon	Bolzen	parafuso	bulón
8A	17C000520	32	Bolt	boulon	Bolzen	parafuso	bulón
8B	17C000512	1	Bolt	boulon	Bolzen	parafuso	bulón
9	25E000005	80	Lockwasher	rondelle frein	Sicherungsscheibe	arruela de pressão	arandela seguridad
10	61D000006	79	Nut	écrou	Mutter	porca	tuerca

[1] Inc 1➟10

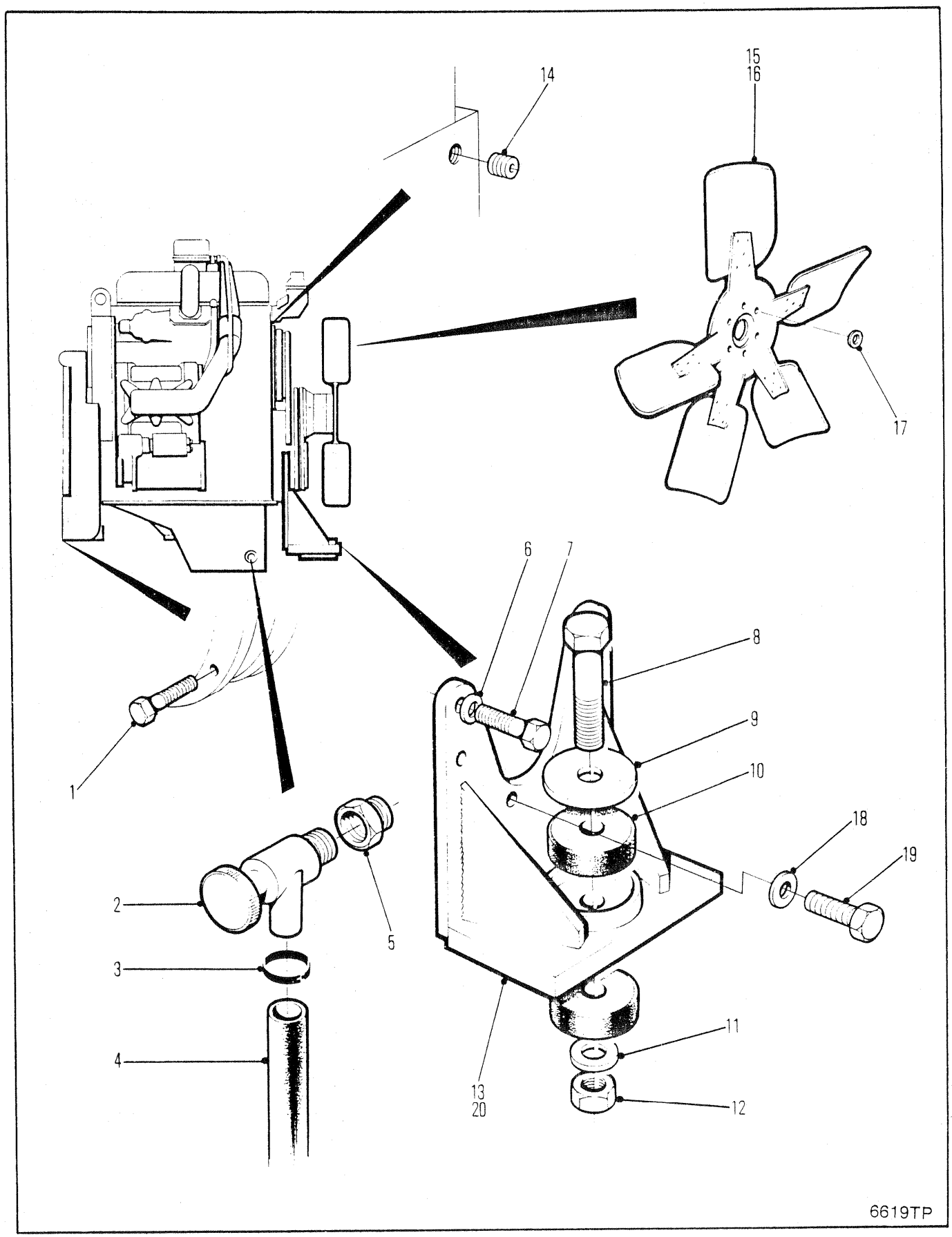
14
15
16
17
1
6
7
8
9
10
18
19
2
5
3
4
11
13
20
12
6619TP

ENGINE MOUNTINGS
SUPPORTS ÉLASTIQUE DU MOTEUR
MOTORBEFESTIGUNGEN
SUPORTES DE MONTAGEM DU MOTEUR
PATAS DE MONTAJE ELASTICO DEL MOTOR

No.	Part No.	Qty	Description	Description	Benennung	Descrição	Descripción
1	17C000620	11	Bolt	boulon	Bolzen	parafuso	bulón
2	⊠1673052	1	Valve	soupape	Ventil	válvula	válvula
3	⊠42H000020	1	Clamp	pince	Schelle	braçadeira	abrazadera
4	⊠1307059	1	Hose	tuyau flexible	Schlauch	mangueira	manguera
5	⊠19F000008	1	Reducer	réducteur	Reduzierstück	redutor	reductor
6	27E000006	4	Washer	rondelle	Scheibe	arruela	arandela
7	17C000660	4	Bolt	boulon	Bolzen	parafuso	bulón
8	17C001064	1	Bolt	boulon	Bolzen	parafuso	bulón
9	1922486	1	Washer	rondelle	Scheibe	arruela	arandela
10	1921221	2	Rubber mount	mont de caoutchouc	Gummibefestigung	montagem borracha	montura de caucho
11	27E000010	1	Flatwasher	rondelle plate	Unterlegscheibe	arruela chata	arandela plana
12	85D000010	1	Nut	écrou	Mutter	porca	tuerca
13	1929048	1	Mount assy	ass de montage	Befestigungseinheit	conj mont LE	conj mont LI
14	1936186	2	Plug	bouchon	Stopfen	bujão	tapón
15	⊠588680	1	Fan	ventilateur	Ventilator	ventilador	ventilador
16	[1]---------	1	Fan	ventilateur	Ventilator	ventilador	ventilador
17	619021	4	Washer	rondelle	Scheibe	arruela	arandela
18	[2]27E000007	2	Washer	rondelle	Scheibe	arruela	arandela
19	[2]17C000720	2	Bolt	boulon	Bolzen	parafuso	bulón
20	[2]1936475	1	Mount assy	ass de montage	Befestigungseinheit	conj mont LE	conj mont LI
21	†○---------	1	Alt belt	Courroie dalternateur	Alternatorriemen	Correia do alternador	Correa del alternador
22	†○---------	1	Fan belt	courr ventil	Treibrmn Vent	corr vent	corr vent
23	†○---------	1	Filter	filtre	filter	filtro	filtro

[1] For Service of Standard Fan, Contact your Local Engine Distributor.
[1] Pour la réparation d'un ventilateur de série, se mettre en rapport avec le distributeur local de moteurs.
[1] Für die Wartung der Normalausführung des Ventilators mit dem nächstgelegenen Motorenhändler Kontakt aufnehmen.
[1] Para manutenção do ventilador standard contate a seu distribuidor de motores de sua localidade.
[1] Para servicio del ventilador standard contacte al distribuidor de motores de su localidad.

[2] □528D-106-CAC&➟

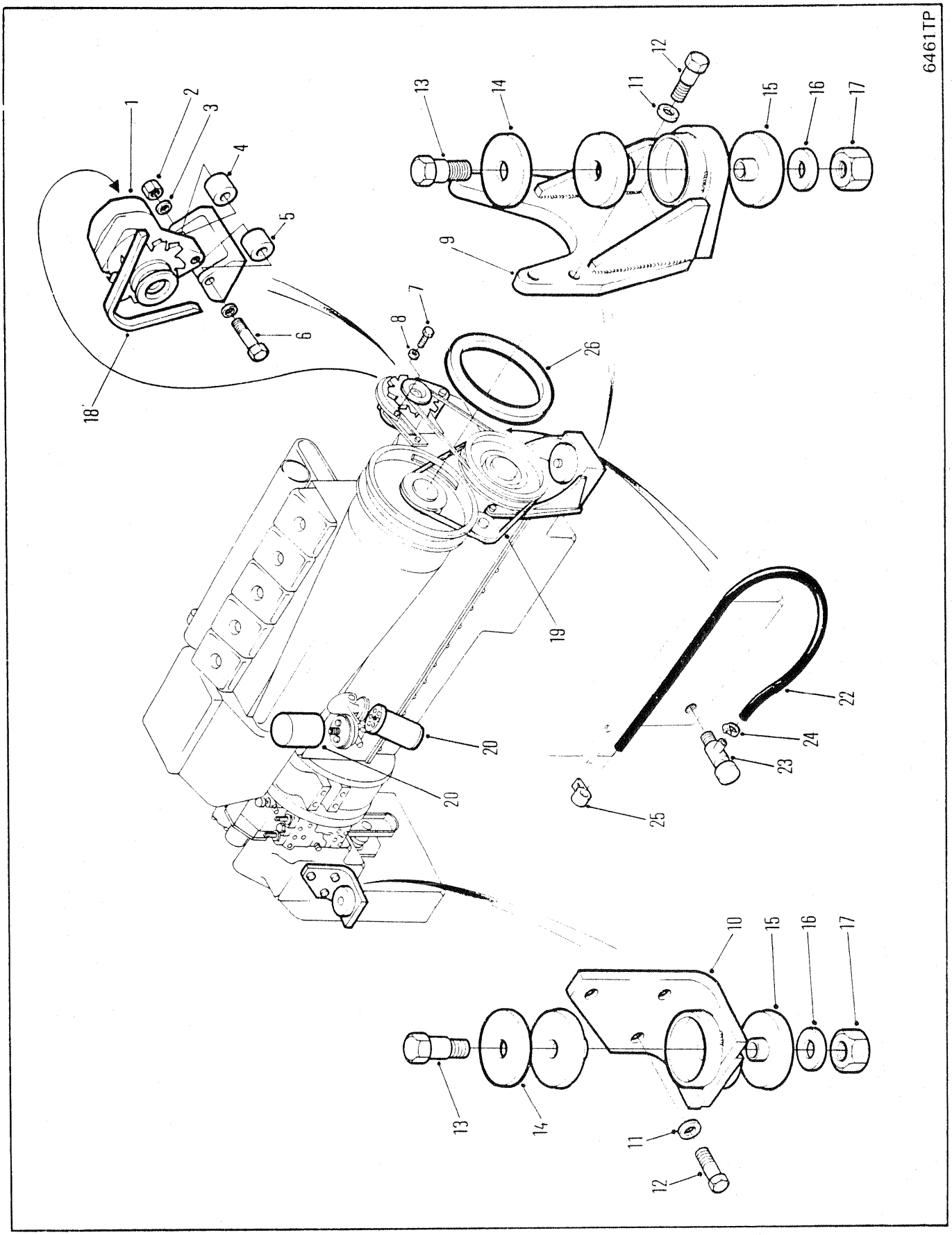
6461TP
1
2
3
4
5
6
7
8
9
10
11
12
13
14
15
16
17
18
19
20
20
22
23
24
25
26

ENGINE MOUNTINGS
SUPPORTS ÉLASTIQUE DU MOTEUR
MOTORBEFESTIGUNGEN
SUPORTES DE MONTAGEM DO MOTOR
PATAS DE MONTAJE ELÁSTICO DEL MOTOR

No.	Part No.	Qty	Description	Description	Benennung	Descrição	Descripción
1	○---------	1	Alternator	alternateur	Alternator	alternador	alternador
2	**85D000005**	1	Nut	écrou	Mutter	porca	tuerca
3	**567806**	2	Washer	rondelle	Scheibe	arruela	arandela
4	**1933462**	1	Spacer	entretoise	Distanzteil	espaçador	espaciador
5	**1933463**	1	Spacer	entretoise	Distanzteil	espaçador	espaciador
6	**17C000580**	1	Bolt	boulon	Bolzen	parafuso	bulón
7	**17C000512**	1	Bolt	boulon	Bolzen	parafuso	bulón
8	**27E000005**	1	Flatwasher	rondelle plate	Unterlegscheibe	arruela chata	arandela plana
9	**1931338**	1	Mount assy	ass de montage	Befestigungseinheit	conj mont LE	conj mont LI
10	**1929306**	2	Mount assy	ass de montage	Befestigungseinheit	conj mont LE	conj mont LI
11	**27E000012**	6	Flatwasher	rondelle plate	Unterlegscheibe	arruela chata	arandela plana
12	**17C001232**	6	Bolt	boulon	Bolzen	parafuso	bulón
13	**17C001064**	3	Bolt	boulon	Bolzen	parafuso	bulón
14	**1922486**	3	Washer	rondelle	Scheibe	arruela	arandela
15	**1921221**	6	Rubber mount	mont de caoutchouc	Gummibefestigung	montagem borracha	montura de caucho
16	**27E000010**	3	Washer	rondelle	Scheibe	arruela	arandela
17	**85D000010**	3	Nut	écrou	Mutter	porca	tuerca
18	○---------	-	Alt belt	Courroie dalternateur	Alternatorriemen	Correia do alternador	Correa del alternador
19	○---------	-	Fan belt	courr ventil	Treibrmn Vent	corr vent	corr vent
20	○---------	-	Filter	filtre	filter	filtro	filtro
21	†**1992341**	1	Bracket	support	Winkel	grampo	grampa
22	**656248**	1	Hose	tuyau flexible	Schlauch	mangueira	manguera
23	**1673052**	1	Valve	soupape	Ventil	válvula	válvula
24	**42H000010**	1	Clamp	pince	Schelle	braçadeira	abrazadera
25	**6H0000020**	1	Clip	attache	Schelle	braçadeira	abrazadera
26	**1933130**	1	Gasket	garniture	Dichtung	gaxeta	empaquetadura

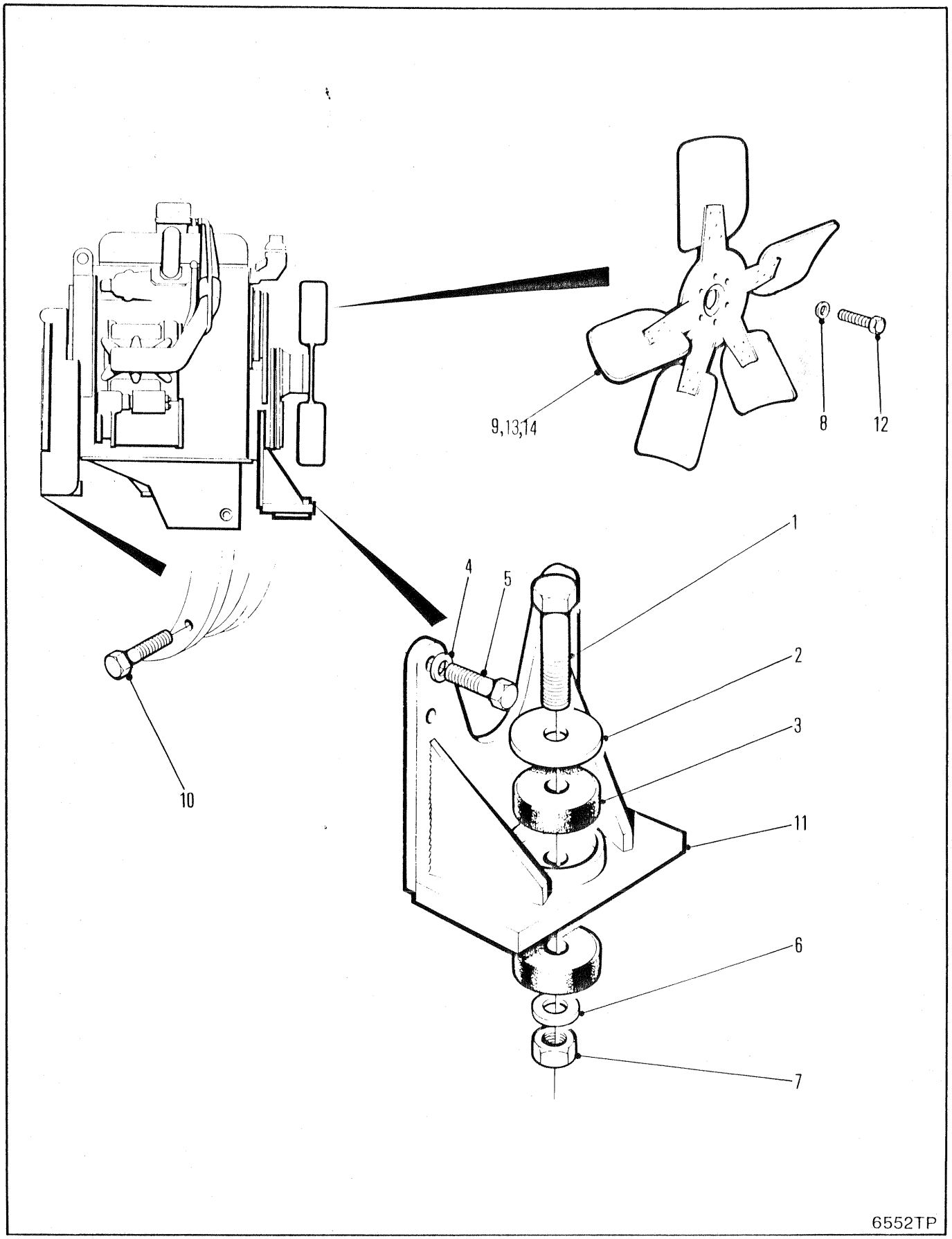
9,13,14
8
12
1
4
5
2
3
11
10
6
7
6552TP

ENGINE MOUNTINGS
SUPPORTS ÉLASTIQUE DU MOTEUR
MOTORBEFESTIGUNGEN
SUPORTES DE MONTAGEM DO MOTOR
PATAS DE MONTAJE ELÁSTICO DEL MOTOR

No.	Part No.	Qty	Description	Description	Benennung	Descrição	Descripción
1	**17C001064**	1	Bolt	boulon	Bolzen	parafuso	bulón
2	**1922486**	1	Washer	rondelle	Scheibe	arruela	arandela
3	**1921221**	2	Mount	support	Befestigung	apoio	montura
4	**27E000008**	4	Washer	rondelle	Scheibe	arruela	arandela
5	**7CM12100**	2	Bolt	boulon	Bolzen	parafuso	bulón
6	**27E000010**	3	Flatwasher	rondelle plate	Unterlegscheibe	arruela chata	arandela plana
7	**85D000010**	3	Nut	écrou	Mutter	porca	tuerca
8	**24E000005**	4	Lockwasher	rondelle frein	Sicherungsscheibe	arruela de pressão	arandela seguridad
9	**1937964**	1	Fan blower	Soufflante	Ventilatorgebläse	Exhaustor de ventilador	Cabina, ventilador
10	**34C000624**	8	Bolt	boulon	Bolzen	parafuso	bulón
11	**1934258**	1	Mount	support	Befestigung	apoio	montura
12	**7CM00845**	4	Bolt	boulon	Bolzen	parafuso	bulón
13	⊠**1938279**	1	Fan sucker	aspirat soufflerie	Sauggebläse	ventilador aspirador	ventilador succión
14	[1]**1937976**	1	Fan blower	Soufflante	Ventilatorgebläse	Exhaustor de ventilador	Cabina, ventilador

[1] □551G-101-CAC&➟

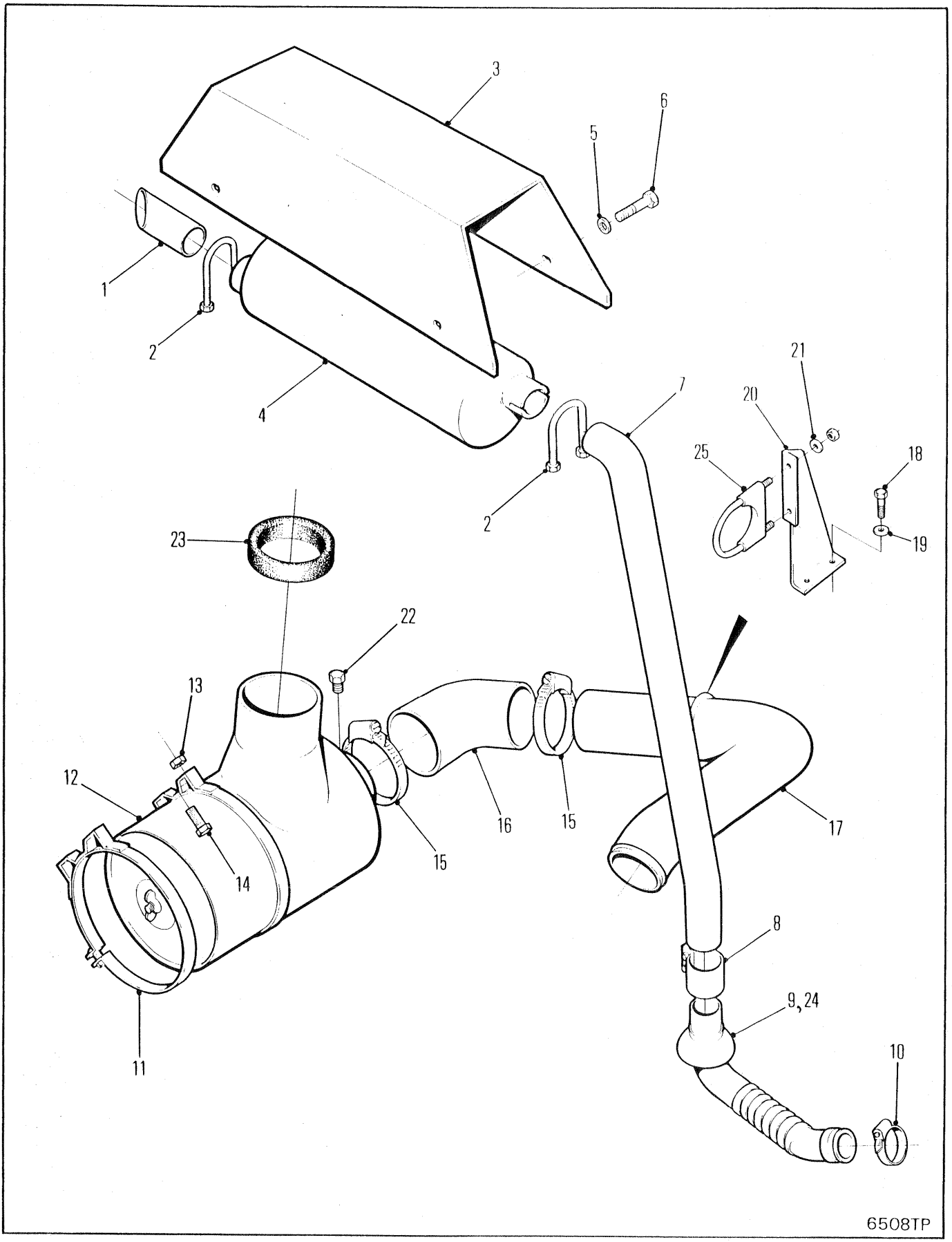
3
6
5
1
2
4
21
20
7
25
18
2
19
23
22
13
12
14
15
16
15
17
8
9, 24
10
11
6508TP

AIR CLEANER MUFFLER & MOUNTING
FILTRE À AIR - SILENCIEUX & MONTAGE
LUFTFILTER - AUSPUFFDÄMPFER & MONTAGE
AMORTECEDOR DO FILTRO DE AR & SUPORTE
SILENCIADOR DEL FILTRO DE AIRE & SOPORTE

No.	Part No.	Qty	Description	Description	Benennung	Descrição	Descripción
1	**1935976**	1	Tube	tube	Rohr	tubo	tubo
2	**660738**	2	Clamp	pince	Schelle	braçadeira	abrazadera
3	**1937671**	1	Cover	couvercle	Deckel	tampa	tapa
4	**6010469**	1	Muffler	silencieux	Auspufftopf	silenciador	silenciador
5	**27E000006**	4	Flatwasher	rondelle plate	Unterlegscheibe	arruela chata	arandela plana
6	**17C000616**	4	Bolt	boulon	Bolzen	parafuso	bulón
7	**1935902**	1	Tube	tube	Rohr	tubo	tubo
8	**3676064**	1	Clamp	pince	Schelle	braçadeira	abrazadera
9	**1935900**	1	Tube	tube	Rohr	tubo	tubo
10	**2527910**	1	Clamp	pince	Schelle	braçadeira	abrazadera
11	**5205303**	1	Band	bande	Band	banda	banda
12	○---------	1	Air cleaner	filtre à air	Luftfilter	purificador ar	depurador aire
13	**85D000006**	4	Nut	écrou	Mutter	porca	tuerca
14	**17C000616**	4	Bolt	boulon	Bolzen	parafuso	bulón
15	**43H001450**	2	Clamp	pince	Schelle	braçadeira	abrazadera
16	**1902171**	1	Elbow	coude	Winkelrohr	cotovêlo	codo
17	**1935919**	1	Tube	tube	Rohr	tubo	tubo
18	**7CM01025**	2	Bolt	boulon	Bolzen	parafuso	bulón
19	**24E000006**	2	Lockwasher	rondelle frein	Sicherungsscheibe	arruela de pressão	arandela seguridad
20	**1937694**	1	Bracket assy	ens support	Winkel vollst	conj suporte	conj soporte
21	**27E000005**	2	Flatwasher	rondelle plate	Unterlegscheibe	arruela chata	arandela plana
22	**22F000001**	1	Cap	chapeau	Kappe	tampa	tapa
23	**1930687**	1	Channel	canal	Kanal	canelura	canal
24	[1]**1938040**	1	Tube	tube	Rohr	tubo	tubo
25	**1939487**	1	Clamp	pince	Schelle	braçadeira	abrazadera

[1] □551G-101-CAC&➞

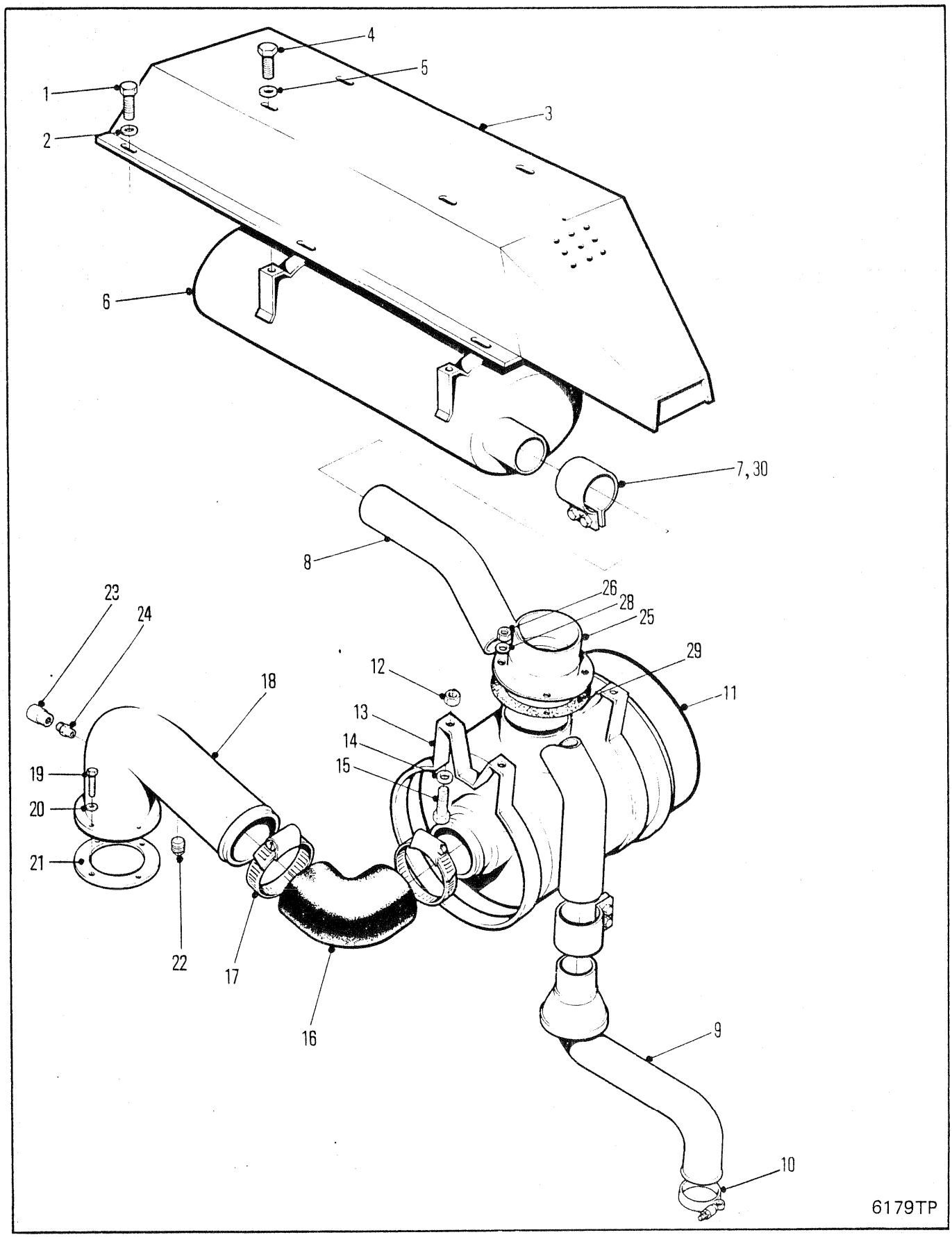
1
2
3
4
5
6
7, 30
8
9
10
11
12
13
14
15
16
17
18
19
20
21
22
23
24
25
26
28
29
6179TP

AIR CLEANER MUFFLER & MOUNTING
FILTRE À AIR - SILENCIEUX & MONTAGE
LUFTFILTER - AUSPUFFDÄMPFER & MONTAGE
AMORTECEDOR DO FILTRO DE AR & SUPORTE
SILENCIADOR DEL FILTRO DE AIRE & SOPORTE

No.	Part No.	Qty	Description	Description	Benennung	Descrição	Descripción
1	17C000616	6	Bolt	boulon	Bolzen	parafuso	bulón
2	27E000006	6	Flatwasher	rondelle plate	Unterlegscheibe	arruela chata	arandela plana
3	1933302	1	Cover	couvercle	Deckel	tampa	tapa
4	17C000616	4	Bolt	boulon	Bolzen	parafuso	bulón
5	27E000006	4	Flatwasher	rondelle plate	Unterlegscheibe	arruela chata	arandela plana
6	1932949	1	Muffler	silencieux	Auspufftopf	silenciador	silenciador
7	[2]1925199	2	Clamp	pince	Schelle	braçadeira	abrazadera
8	1931039	1	Tube	tube	Rohr	tubo	tubo
9	1930231	1	Tube	tube	Rohr	tubo	tubo
10	1921066	1	Clamp	pince	Schelle	braçadeira	abrazadera
11	○---------	1	Air cleaner	filtre à air	Luftfilter	purificador ar	depurador aire
12	85D000006	4	Locknut	contre-écrou	Gegenmutter	contra porca	contratuerca
13	941474	2	Band	bande	Band	banda	banda
14	27E000006	4	Flatwasher	rondelle plate	Unterlegscheibe	arruela chata	arandela plana
15	17C000616	4	Bolt	boulon	Bolzen	parafuso	bulón
16	1902171	1	Elbow	coude	Winkelrohr	cotovêlo	codo
17	43H001450	2	Clamp	pince	Schelle	braçadeira	abrazadera
18	1930674	1	Tube assy	assemblage de tube	Rohreinheit	conjunto de tubos	conjunto del tubo
19	17C000514	4	Bolt	boulon	Bolzen	parafuso	bulón
20	25E000015	4	Washer	rondelle	Scheibe	arruela	arandela
21	527096	1	Gasket	garniture	Dichtung	gaxeta	empaquetadura
22	40K000002	1	Plug	bouchon	Stopfen	bujão	tapón
23	1529625	1	Indicator	indicateur	Messer	indicador	indicador
24	399469	1	Fitting	ajustage	Verbindung	ajuste	accesorio
25	[1]⊠1931036	1	Tube	tube	Rohr	tubo	tubo
26	[1]⊠85D000006	4	Nut	écrou	Mutter	porca	tuerca
27	[1]⊠†1932059	-	Shim	cale	Beilage	calço	planchita
28	[1]⊠619021	4	Washer	rondelle	Scheibe	arruela	arandela
29	1930687	1	Gasket	garniture	Dichtung	gaxeta	empaquetadura
30	1992400	2	Gasket	garniture	Dichtung	gaxeta	empaquetadura

[1] □Pre-Cleaner
[1] □Pré-nettoyer
[1] □Vorreiniger
[1] □Filtro Primario
[1] □Filtro Primario

[2] Inc. 30

664GM 528A-101-CAC→528B-9999-CAC
664GMGR 540A-101-CAC→540A-9999-CAC

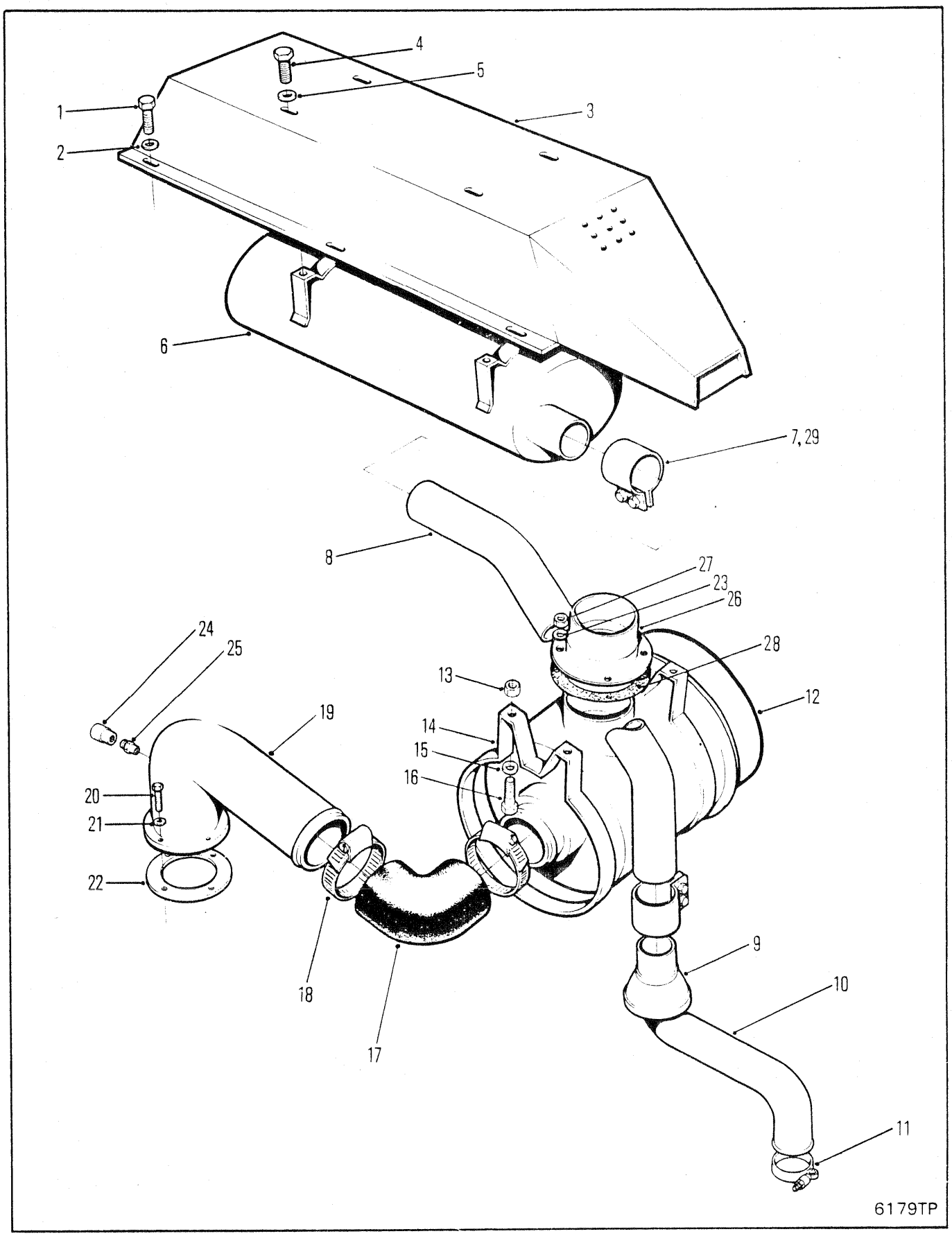
1
2
3
4
5
6
7, 29
8
9
10
11
12
13
14
15
16
17
18
19
20
21
22
23
24
25
26
27
28
6179TP

AIR CLEANER MUFFLER & MOUNTING
FILTRE À AIR - SILENCIEUX & MONTAGE
LUFTFILTER - AUSPUFFDÄMPFER UND MONTAGE
AMORTECEDOR DO FILTRO DE AR E SUPORTE
SILENCIADOR DEL FILTRO DE AIRE Y SOPORTE

No.	Part No.	Qty	Description	Description	Benennung	Descrição	Descripción
1	17C000616	6	Bolt	boulon	Bolzen	parafuso	bulón
2	27E000006	6	Flatwasher	rondelle plate	Unterlegscheibe	arruela chata	arandela plana
3	1933302	1	Cover	couvercle	Deckel	tampa	tapa
4	17C000616	4	Bolt	boulon	Bolzen	parafuso	bulón
5	27E000006	4	Flatwasher	rondelle plate	Unterlegscheibe	arruela chata	arandela plana
6	1932949	1	Muffler	silencieux	Auspufftopf	silenciador	silenciador
7	[2]1925199	2	Clamp	pince	Schelle	braçadeira	abrazadera
8	1931039	1	Tube	tube	Rohr	tubo	tubo
9	1929435	1	Debris shield	ecran de débris	Schutzschild	abrigo de esc	resg deshechos
10	1930230	1	Tube	tube	Rohr	tubo	tubo
11	1921066	1	Clamp	pince	Schelle	braçadeira	abrazadera
12	○---------	1	Air cleaner	filtre à air	Luftfilter	purificador ar	depurador aire
13	85D000006	4	Nut	écrou	Mutter	porca	tuerca
14	941474	2	Band	bande	Band	banda	banda
15	27E000006	4	Flatwasher	rondelle plate	Unterlegscheibe	arruela chata	arandela plana
16	17C000616	4	Bolt	boulon	Bolzen	parafuso	bulón
17	1902171	1	Elbow	coude	Winkelrohr	cotovêlo	codo
18	43H001450	2	Clamp	pince	Schelle	braçadeira	abrazadera
19	1930674	1	Tube assy	assemblage de tube	Rohreinheit	conjunto de tubos	conjunto del tubo
20	17C000514	4	Bolt	boulon	Bolzen	parafuso	bulón
21	25E000015	4	Washer	rondelle	Scheibe	arruela	arandela
22	1935208	1	Gasket	garniture	Dichtung	gaxeta	empaquetadura
23	[1]☒619021	4	Washer	rondelle	Scheibe	arruela	arandela
24	1529625	1	Indicator	indicateur	Messer	indicador	indicador
25	399469	1	Fitting	ajustage	Verbindung	ajuste	accesorio
26	[1]☒1931036	1	Tube	tube	Rohr	tubo	tubo
27	[1]☒85D000006	4	Nut	écrou	Mutter	porca	tuerca
28	[1]☒1932059	-	Shim	cale	Beilage	calço	planchita
29	1992400	2	Gasket	garniture	Dichtung	gaxeta	empaquetadura

[1] ☐Pre-Cleaner
[1] ☐Pré-nettoyer
[1] ☐Vorreiniger
[1] ☐Filtro Primario
[1] ☐Filtro Primario

[2] Inc. 29

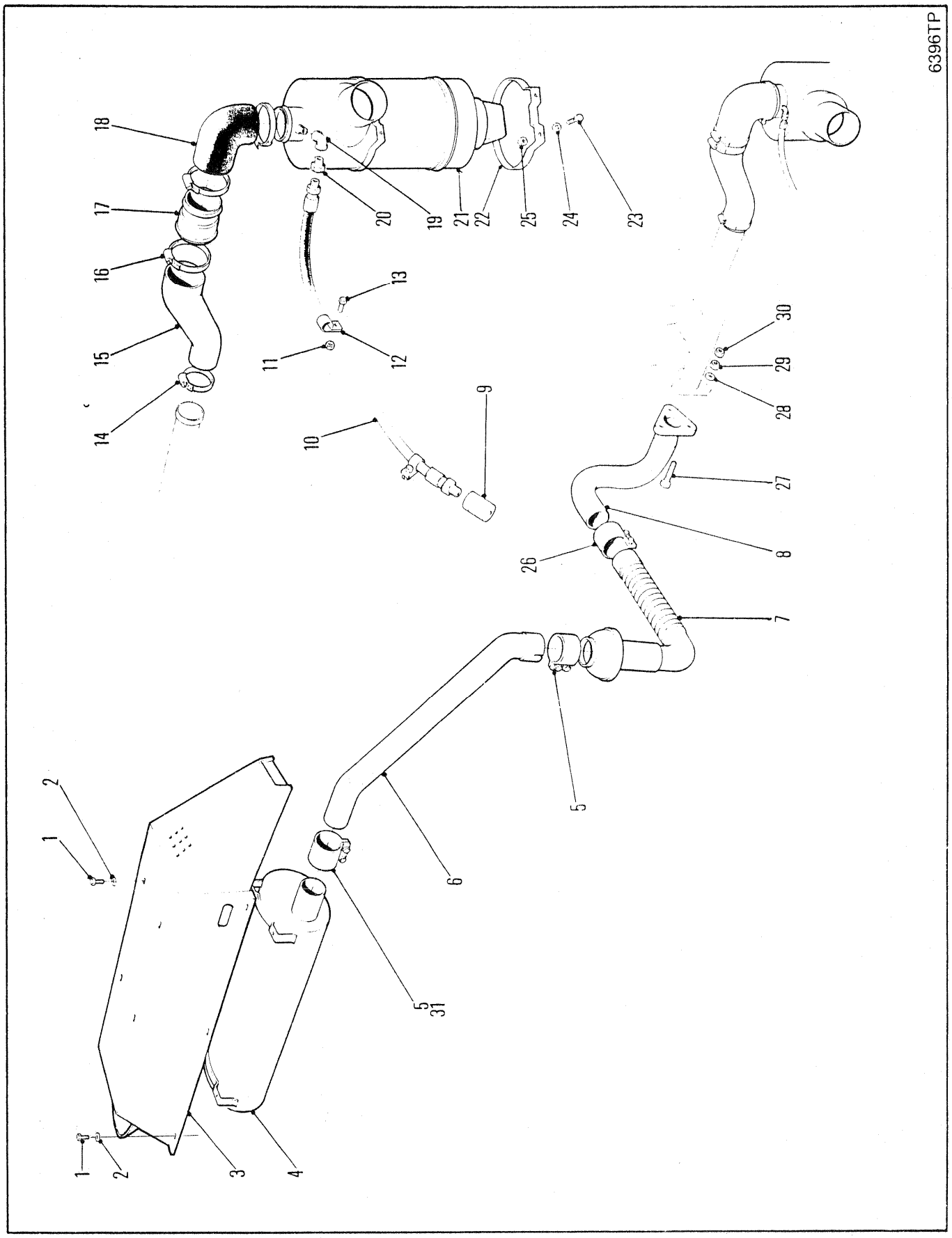
6396TP
18
17
16
15
14
20
19
21
22
25
24
23
13
12
11
10
9
30
29
28
27
26
8
7
5
6
2
1
5
31
1
2
3
4

AIR CLEANER MUFFLER & MOUNTING
FILTRE À AIR - SILENCIEUX & MONTAGE
LUFTFILTER - AUSPUFFDÄMPFER UND MONTAGE
AMORTECEDOR DO FILTRO DE AR E SUPORTE
SILENCIADOR DEL FILTRO DE AIRE Y SOPORTE

No.	Part No.	Qty	Description	Description	Benennung	Descrição	Descripción
1	17C000616	10	Bolt	boulon	Bolzen	parafuso	bulón
2	27E000006	10	Washer	rondelle	Scheibe	arruela	arandela
3	1933302	1	Cover assy	couvercle ens	Deckel vollst	tampa conj	tapa conj
4	1932949	1	Muffler	silencieux	Auspufftopf	silenciador	silenciador
5	[1]1925199	2	Clamp	pince	Schelle	braçadeira	abrazadera
6	1931039	1	Exhaust tube	tuyau déchappement	Auspuffrohr	tubo de exaustão	cano de escape
7	1934458	1	Tube assy	assemblage de tube	Rohreinheit	conjunto de tubos	conjunto del tubo
8	1931370	1	Tube assy	assemblage de tube	Rohreinheit	conjunto de tubos	conjunto del tubo
9	6515007	1	Service indicator	indicateur entretien	Wartungsanzeiger	indicador serviço	indicador servicio
10	1908545	1	Hose	tuyau flexible	Schlauch	mangueira	manguera
11	85D000004	2	Nut	écrou	Mutter	porca	tuerca
12	30H000029	2	Clamp	pince	Schelle	braçadeira	abrazadera
13	17C000412	2	Bolt	boulon	Bolzen	parafuso	bulón
14	43H002325	1	Clamp	pince	Schelle	braçadeira	abrazadera
15	1934219	1	Elbow	coude	Winkelrohr	cotovêlo	codo
16	43H002362	3	Clamp	pince	Schelle	braçadeira	abrazadera
17	1933128	1	Tube	tube	Rohr	tubo	tubo
18	1932053	1	Elbow	coude	Winkelrohr	cotovêlo	codo
19	24F000001	2	Elbow	coude	Winkelrohr	cotovêlo	codo
20	89F000004	1	Fitting	ajustage	Verbindung	ajuste	accesorio
21	○---------	1	Air cleaner	filtre à air	Luftfilter	purificador ar	depurador aire
22	551660	2	Clamp	pince	Schelle	braçadeira	abrazadera
23	17C000512	4	Bolt	boulon	Bolzen	parafuso	bulón
24	25E000015	4	Flatwasher	rondelle plate	Unterlegscheibe	arruela chata	arandela plana
25	85D000005	4	Nut	écrou	Mutter	porca	tuerca
26	3676064	1	Clamp	pince	Schelle	braçadeira	abrazadera
27	17C000736	3	Bolt	boulon	Bolzen	parafuso	bulón
28	27E000007	3	Washer	rondelle	Scheibe	arruela	arandela
29	63D000007	3	Nut	écrou	Mutter	porca	tuerca
30	85D000007	3	Nut	écrou	Mutter	porca	tuerca
31	1992400	2	Gasket	garniture	Dichtung	gaxeta	empaquetadura

[1] Inc 31

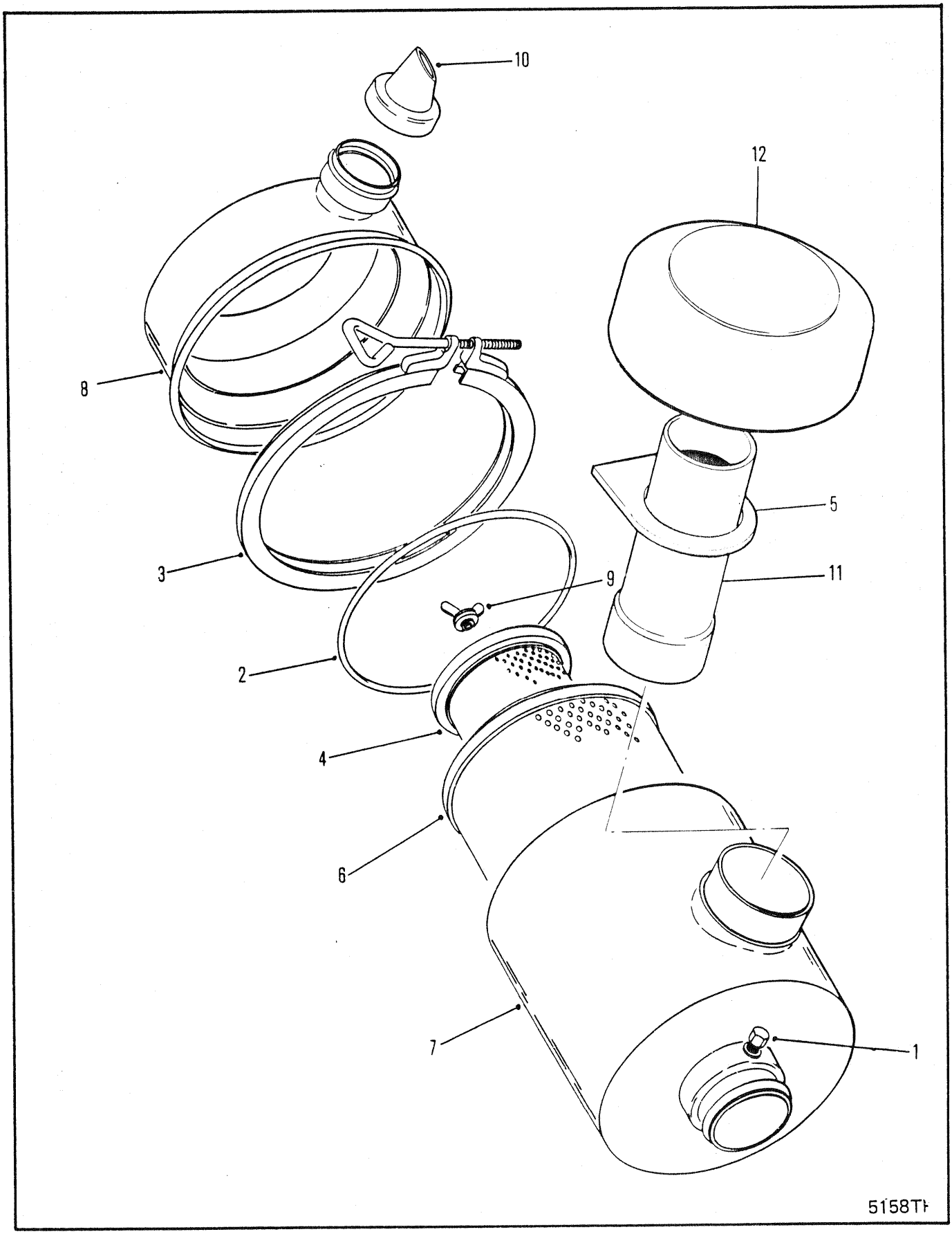
10
12
8
5
3
11
9
2
4
6
7
1
5158T

AIR CLEANER
EPURATEUR D'AIR
LUFTFILTER
FILTRO DE AR
FILTRO DEL AIRE

No.	Part No.	Qty	Description	Description	Benennung	Descrição	Descripción
A	[1]1923957	1	Air cleaner assy	filtre à air, ens	Luftfilter, vollst	purificador ar conj	depurador aire conj
1	886569	2	Cap	chapeau	Kappe	tampa	tapa
2	892833	1	O ring	joint torique	O ring	anel-O	anillo-O
3	945060	1	Clamp	pince	Schelle	braçadeira	abrazadera
4	993689	1	Element assy	elément ens	Elementsatz	conj elemento	conj elemento
5	1914646	1	Gasket	garniture	Dichtung	gaxeta	empaquetadura
6	993688	1	Element assy	elément ens	Elementsatz	conj elemento	conj elemento
7	1990249	1	Body	carrosserie	Karosserie	carroçria	carrocería
8	1991302	1	Cup	cuvette	Schale	capa	cubeta
9	3292703	2	Nut	écrou	Mutter	porca	tuerca
10	3739636	1	Valve	soupape	Ventil	válvula	válvula
11	1927676	1	Tube	tube	Rohr	tubo	tubo
12	511512	1	Cap	chapeau	Kappe	tampa	tapa
13	†1913913	-	Adhesive	Adhésif	Klebstoff	adesivo	Adhesivo

[1] Inc 1→10

664GM 528A-101-CAC→528D-9999-CAC
664GMGR 540A-101-CAC→540A-9999-CAC

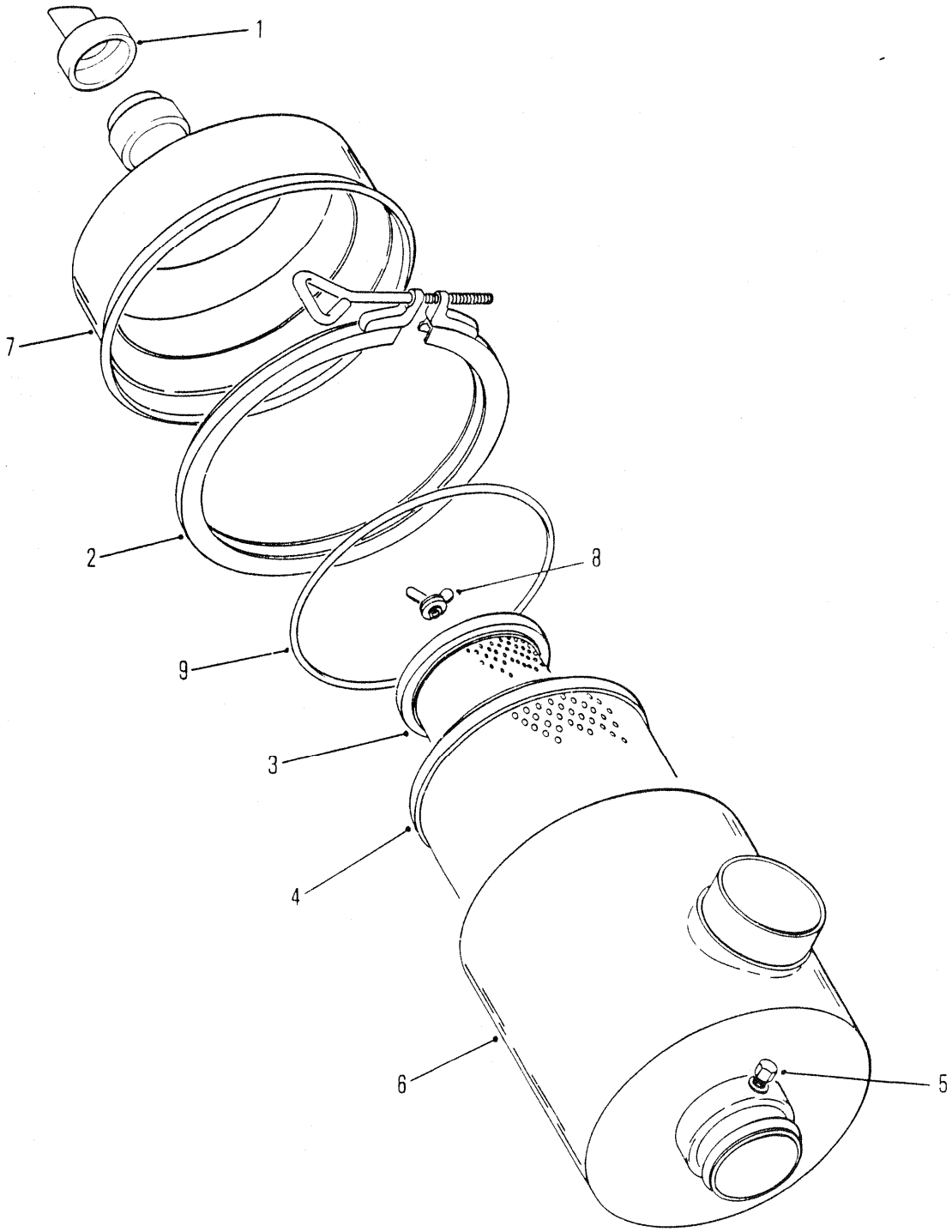
1
7
2
8
9
3
4
6
5
6421TP

AIR CLEANER
EPURATEUR D'AIR
LUFTFILTER
FILTRO DE AR
FILTRO DEL AIRE

No.	Part No.	Qty	Description	Description	Benennung	Descrição	Descripción
A	**1923654**	1	Air cleaner	filtre à air	Luftfilter	purificador ar	depurador aire
1	**946860**	1	Valve	soupape	Ventil	válvula	válvula
2	**886570**	1	Clamp assy	pince ens	Schelle vollst	conj braçadeira	conj abrazadera
3	**6598898**	1	Element assy	elément ens	Elementsatz	conj elemento	conj elemento
4	**4280099**	1	Element assy	elément ens	Elementsatz	conj elemento	conj elemento
5	**3291293**	1	Cap	chapeau	Kappe	tampa	tapa
6	§---------	1	Housing	botier	Gehuse	carcaça	carcasa
7	**990023**	1	Cup assy	cuvette ens	Schale vollst	capa conj	cubeta conj
8	**3291290**	1	Nut assy	ens écrou	Muttersatz	conj porca	conj tuerca
9	**891328**	1	O-ring	joint torique	O Ring	anel-O	anillo-O

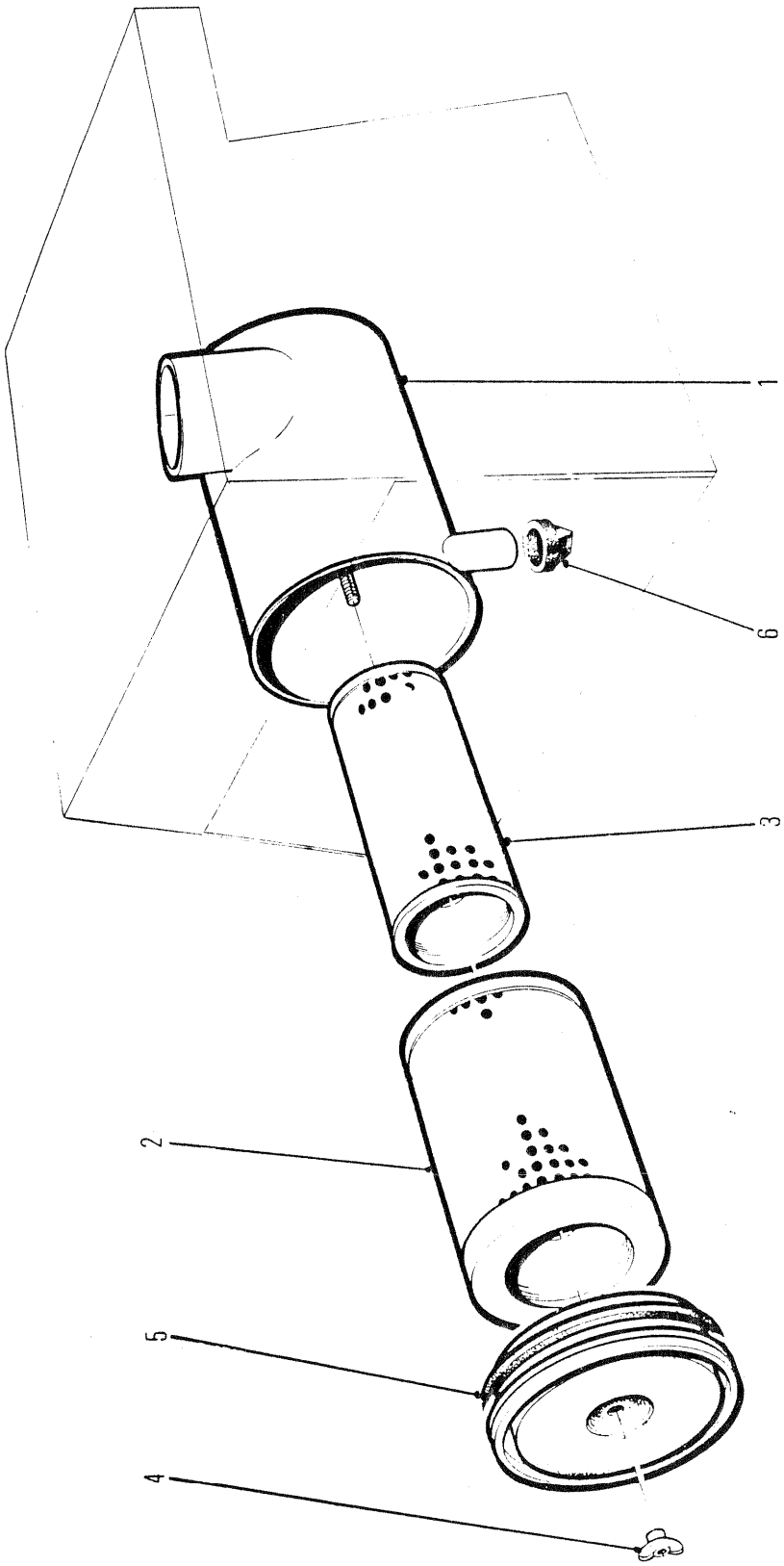
6553TP
1
6
3
2
5
4

AIR CLEANER
EPURATEUR D'AIR
LUFTFILTER
FILTRO DE AR
FILTRO DEL AIRE

No.	Part No.	Qty	Description	Description	Benennung	Descrição	Descripción
A	**2510884**	1	Air cleaner assy	filtre à air, ens	Luftfilter, vollst	purificador ar conj	depurador aire conj
1	§---------	1	Housing	botier	Gehuse	carcaça	carcasa
2	**961000**	1	Element primary	element primaire	Primr element	elemento primário	elemento primario
3	**961001**	1	Element sec	elément sec	Element zweites	elemento sec	elemento sec
4	**3291290**	1	Nut	écrou	Mutter	porca	tuerca
5	**961002**	1	Cover assy	couvercle ens	Deckel vollst	tampa conj	tapa conj
6	**3739636**	1	Valve	soupape	Ventil	válvula	válvula

[1] Inc 1➡6

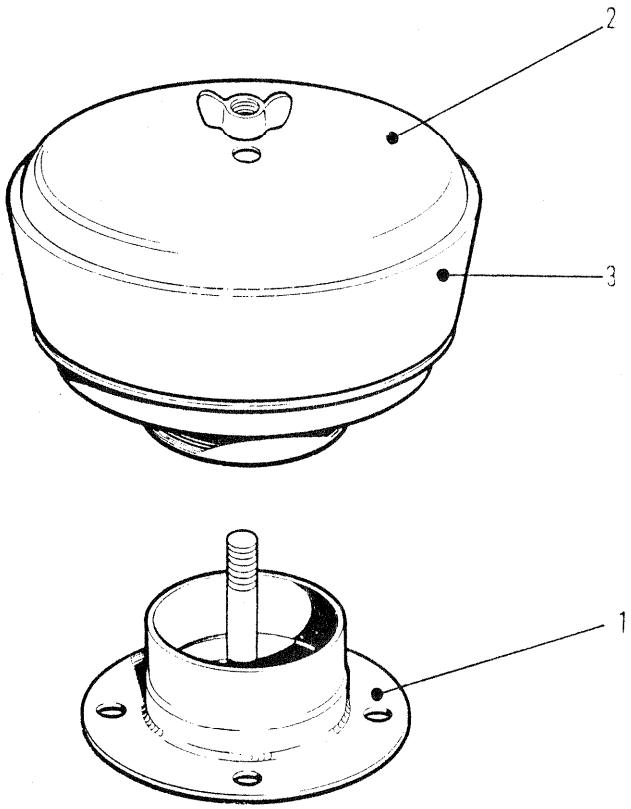

6176TP

PRE-CLEANER ⊠
PRÉ-NETTOYEUR ⊠
VORREINIGER ⊠
FILTRO PRIMÁRIO ⊠
FILTRO PRIMARIO ⊠

No.	Part No.	Qty	Description	Description	Benennung	Descrição	Descripción
A	[1]3733683	1	Pre-cleaner	pré-nettoyeur	Vorfilter	pre-limpador	pre-depurador
1	1992093	1	Adaptor	adaptateur	Zwischenstück	adaptador	adaptador
2	1992094	1	Cover	couvercle	Deckel	tampa	tapa
3	899319	1	Body	carrosserie	Karosserie	carroçria	carrocería

[1] Inc 1➟3

664GM 528A-101-CAC➟528D-9999-CAC
664GMGR 540A-101-CAC➟540A-9999-CAC

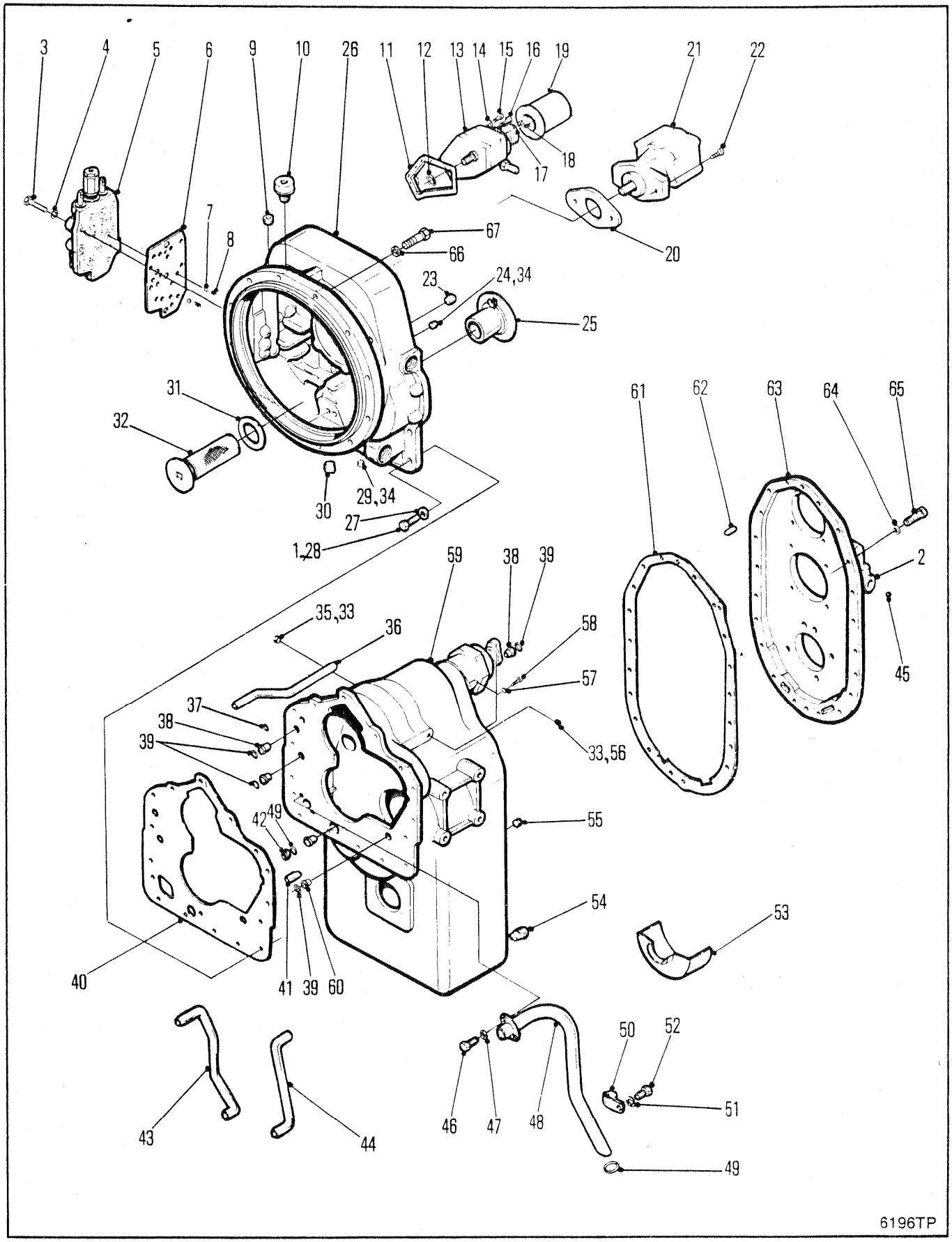
3
4
5
6
9
10
26
11
12
13
14
15
16
19
21
22
18
17
20
67
66
7
8
23
24,34
25
31
32
30
29,34
27
1,28
61
62
63
64
65
2
45
59
38
39
35,33
36
58
57
37
38
39
33,56
42
49
55
54
53
40
41
39
60
50
52
51
43
44
46
47
48
49
6196TP

TRANSMISSION & CONVERTER ASSEMBLY
TRANSMISSION & CONVERTISSEUR ENSEMBLE
GETRIEBE & WANDLER VOLLSTÄNDIG
TRANSMISSÃO & CONJUNTO DO CONVERSOR
TRANSMISIÓN & CONJUNTO DEL CONVERTIDOR

No.	Part No.	Qty	Description	Description	Benennung	Descrição	Descripción
A	[1]286783	1	Trans&conv assy	ens trans convert	Getriebe Wandl voll	conj trans convers	conj trans convert
B	[2]287654	1	Trans&conv assy	ens trans convert	Getriebe Wandl voll	conj trans convers	conj trans convert
C	[3]287861	1	Trans&conv assy	ens trans convert	Getriebe Wandl voll	conj trans convers	conj trans convert
D	[4]238231	1	Trans case assy	ens corps transm	Getriebegehäuse voll	conj caixa transm	conj carcasa trans
E	801981	1	Seal kit	joint étan trse	Dichtungssatz	vedador jôgo	sello juego
1	[5]1C000720	12	Bolt	boulon	Bolzen	parafuso	bulón
2	○---------	1	Brake assy	frein ens	Bremse vollst	freio conj	freno conj
3	1C000632	9	Screw	vis	Schraube	parafuso	tornillo
4	4E000006	9	Lockwasher	rondelle frein	Sicherungsscheibe	arruela de pressão	arandela seguridad
5	○---------	1	Control valve	soupape de contrôle	Steurventil	válv de contr	valv de control
6	244002	1	Gasket	garniture	Dichtung	gaxeta	empaquetadura
7	10J000012	2	Ball	bille	Kugel	esfera	bola
8	235473	2	Spring	ressort	Feder	mola	resorte
9	239245	1	Plug	bouchon	Stopfen	bujão	tapón
10	238535	1	Breather	reniflard	Entlüfter	respiradouro	respiradero
11	235283	1	Gasket	garniture	Dichtung	gaxeta	empaquetadura
12	60K030018	1	O-ring	joint torique	O Ring	anel-O	anillo-O
13	237454	1	Pump	pompe	Pumpe	bomba	bomba
14	4E000007	3	Lockwasher	rondelle frein	Sicherungsscheibe	arruela de pressão	arandela seguridad
15	1C000772	1	Screw	vis	Schraube	parafuso	tornillo
16	1C000764	2	Screw	vis	Schraube	parafuso	tornillo
17	4E000007	2	Lockwasher	rondelle frein	Sicherungsscheibe	arruela de pressão	arandela seguridad
18	62D000007	2	Nut	écrou	Mutter	porca	tuerca
19	234099	1	Filter assy	ens du filtre	Filter vollst	conj do filtro	conj de filtro
20	762746	1	Gasket	garniture	Dichtung	gaxeta	empaquetadura
21	○---------	1	Pump	pompe	Pumpe	bomba	bomba
22	33C000820	2	Bolt	boulon	Bolzen	parafuso	bulón
23	11F000008	1	Plug	bouchon	Stopfen	bujão	tapón
24	239244	1	Plug	bouchon	Stopfen	bujão	tapón
25	234265	1	Sleeve	manchon	Muffe	luva	manguito
26	238886	1	Housing	botier	Gehuse	carcaça	carcasa
27	4E000007	16	Lockwasher	rondelle frein	Sicherungsscheibe	arruela de pressão	arandela seguridad
28	1C000720	16	Bolt	boulon	Bolzen	parafuso	bulón
29	239244	1	Plug	bouchon	Stopfen	bujão	tapón
30	11F000008	1	Plug	bouchon	Stopfen	bujão	tapón
31	219373	1	Gasket	garniture	Dichtung	gaxeta	empaquetadura
32	231390	1	Screen assy	ensemble écran	Gittereinheit	conj de tela	conj pantalla
33	239245	2	Plug	bouchon	Stopfen	bujão	tapón
34	239244	2	Plug	bouchon	Stopfen	bujão	tapón
35	239245	1	Plug	bouchon	Stopfen	bujão	tapón
36	234157	1	Tube	tube	Rohr	tubo	tubo
37	60K030018	1	O-ring	joint torique	O Ring	anel-O	anillo-O
38	222067	4	Sleeve	manchon	Muffe	luva	manguito
39	60K040026	4	O-ring	joint torique	O Ring	anel-O	anillo-O
40	235297	1	Gasket	garniture	Dichtung	gaxeta	empaquetadura

[1] □528A-101➡625-CAC

[2] □528A-626-CAC➡528D-9999-CAC, 551D-101➡9999-CAC

[3] □529C-101➡9999-CAC

[4] Inc. 36,38,42➡44,46➡52,59&60

[5] □551D-101➡9999-CAC

664CUM	551D-101-CAC➡551D-9999-CAC
664DEUTZ	529B-101-CAC➡529C-9999-CAC
664GM	528A-101-CAC➡528D-9999-CAC
664GMGR	540A-101-CAC➡540A-9999-CAC

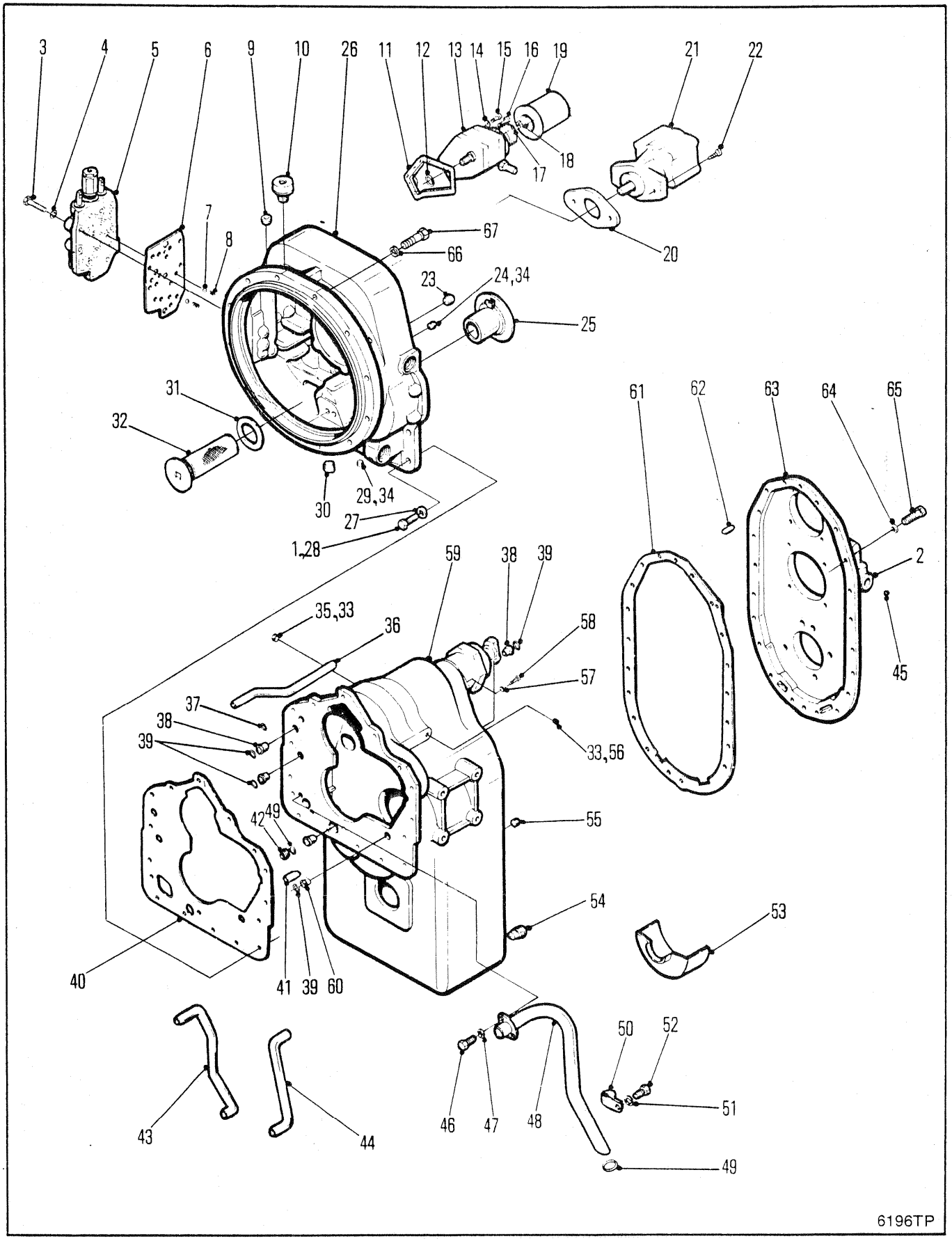
3
4
5
6
9
10
26
11
12
13
14
15
16
19
21
22
18
17
20
7
8
67
66
23
24,34
25
31
32
30
29,34
27
1,28
61
62
63
64
65
2
45
59
38
39
35,33
36
58
57
37
38
39
33,56
42
49
55
54
53
40
41
39
60
43
44
46
47
48
50
52
51
49
6196TP

TRANSMISSION & CONVERTER ASSEMBLY
TRANSMISSION & CONVERTISSEUR ENSEMBLE
GETRIEBE & WANDLER VOLLSTÄNDIG
TRANSMISSÃO & CONJUNTO DO CONVERSOR
TRANSMISSIÓN & CONJUNTO DEL CONVERTIDOR

No.	Part No.	Qty	Description	Description	Benennung	Descrição	Descripción
41	**214295**	1	Pin	goupille	Stift	pino	pasador
42	**236637**	1	Sleeve	manchon	Muffe	luva	manguito
43	**236624**	1	Tube	tube	Rohr	tubo	tubo
44	**237860**	1	Tube	tube	Rohr	tubo	tubo
45	**239244**	1	Plug	bouchon	Stopfen	bujão	tapón
46	**1C000510**	2	Bolt	boulon	Bolzen	parafuso	bulón
47	**4E000005**	2	Lockwasher	rondelle frein	Sicherungsscheibe	arruela de pressão	arandela seguridad
48	**236623**	1	Tube assy	assemblage de tube	Rohreinheit	conjunto de tubos	conjunto del tubo
49	**60K040104**	2	O-ring	joint torique	O Ring	anel-O	anillo-O
50	**6H000024**	1	Clip	attache	Schelle	braçadeira	abrazadera
51	**4E000007**	1	Lockwasher	rondelle frein	Sicherungsscheibe	arruela de pressão	arandela seguridad
52	**1C000712**	1	Screw	vis	Schraube	parafuso	tornillo
53	**236651**	1	Baffle	déflecteur	Deflektor	defletor	deflector
54	**215757**	1	Plug	bouchon	Stopfen	bujão	tapón
55	**16F000006**	1	Plug	bouchon	Stopfen	bujão	tapón
56	**16F000006**	1	Plug	bouchon	Stopfen	bujão	tapón
57	**4E000006**	6	Lockwasher	rondelle frein	Sicherungsscheibe	arruela de pressão	arandela seguridad
58	**17C000620**	6	Bolt	boulon	Bolzen	parafuso	bulón
59	**238231**	1	Trans case	carter de trans	Getribegenhäuse	caixa de transmis	caja transmisión
60	**222067**	1	Sleeve	manchon	Muffe	luva	manguito
61	**236646**	1	Gasket	garniture	Dichtung	gaxeta	empaquetadura
62	**214295**	2	Pin	goupille	Stift	pino	pasador
63	**237310**	1	Cover	couvercle	Deckel	tampa	tapa
64	**4E000007**	20	Lockwasher	rondelle frein	Sicherungsscheibe	arruela de pressão	arandela seguridad
65	**1C000724**	20	Bolt	boulon	Bolzen	parafuso	bulón
66	**27E000006**	11	Washer	rondelle	Scheibe	arruela	arandela
67	**7CM01040**	11	Bolt	boulon	Bolzen	parafuso	bulón

[1] □528A-101➡625-CAC

[2] □528A-626-CAC➡528D-9999-CAC, 551D-101➡9999-CAC

[3] □529C-101➡9999-CAC

[4] Inc. 36,38,42➡44,46➡52,59&60

[5] □551D-101➡9999-CAC

664CUM 551D-101-CAC➡551D-9999-CAC
664DEUTZ 529B-101-CAC➡529C-9999-CAC
664GM 528A-101-CAC➡528D-9999-CAC
664GMGR 540A-101-CAC➡540A-9999-CAC

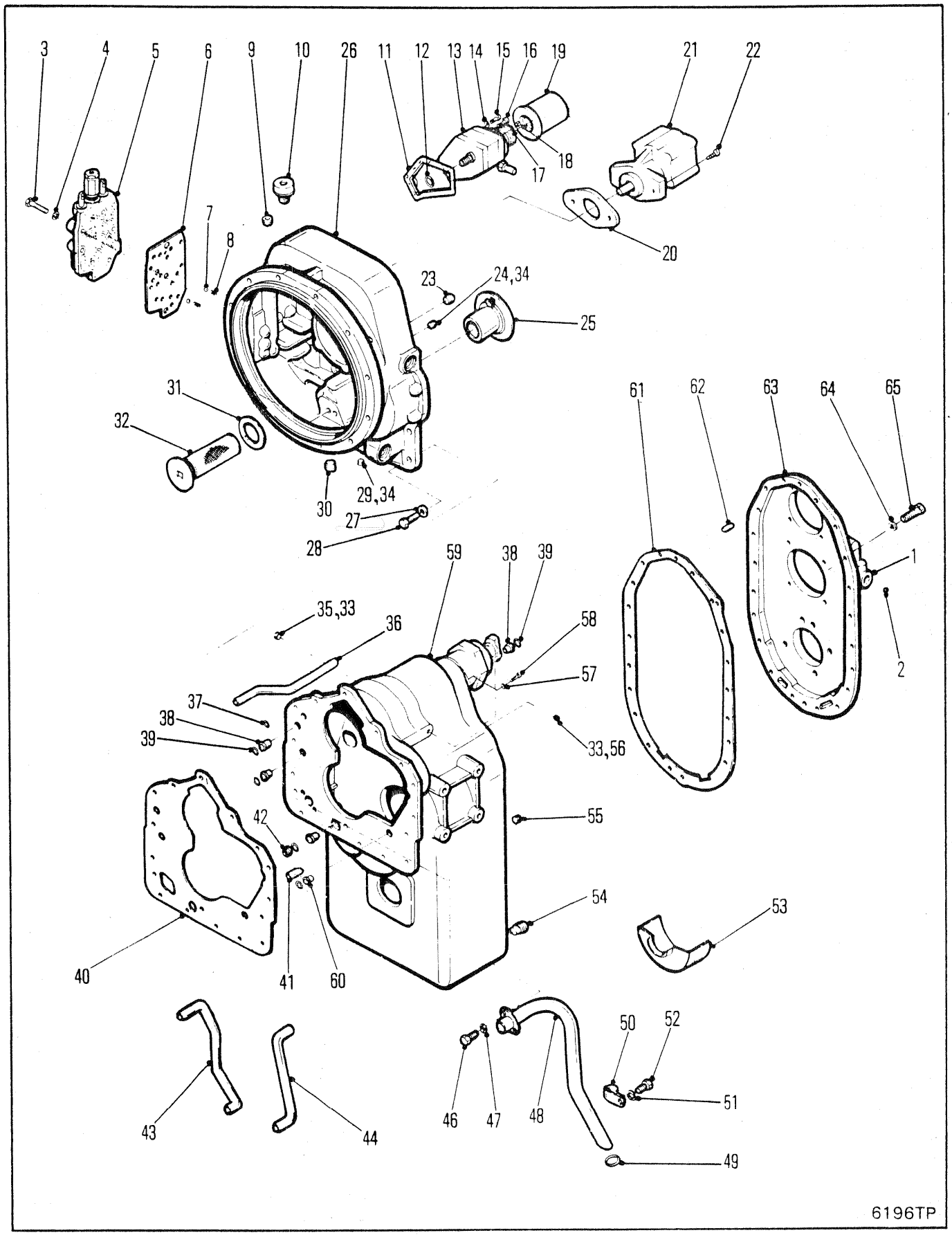
3
4
5
6
9
10
26
11
12
13
14
15
16
19
21
22
18
17
20
7
8
23
24,34
25
31
32
30
29,34
27
28
61
62
63
64
65
1
2
59
38
39
35,33
36
58
57
37
38
39
33,56
55
42
54
53
40
41
60
43
44
46
47
48
50
52
51
49
6196TP

TRANSMISSION & CONVERTER ASSEMBLY
TRANSMISSION & CONVERTISSEUR ENSEMBLE
GETRIEBE & WANDLER VOLLSTÄNDIG
TRANSMISSÃO & CONJUNTO DO CONVERSOR
TRANSMISSIÓN & CONJUNTO DEL CONVERTIDOR

No.	Part No.	Qty	Description	Description	Benennung	Descrição	Descripción
A	**288849**	1	Trans&conv assy	ens trans convert	Getriebe Wandl voll	conj trans convers	conj trans convert
B	**801981**	1	Seal kit	joint étan trse	Dichtungssatz	vedador jôgo	sello juego
1	○-------	1	Brake assy	frein ens	Bremse vollst	freio conj	freno conj
2	**239244**	1	Plug	bouchon	Stopfen	bujão	tapón
3	**1C000660**	9	Screw	vis	Schraube	parafuso	tornillo
4	**4E000006**	9	Lockwasher	rondelle frein	Sicherungsscheibe	arruela de pressão	arandela seguridad
5	○---------	1	Control valve	soupape de contrôle	Steurventil	válv de contr	valv de control
6	**244002**	1	Gasket	garniture	Dichtung	gaxeta	empaquetadura
7	**10J000012**	2	Ball	bille	Kugel	esfera	bola
8	**235473**	2	Spring	ressort	Feder	mola	resorte
9	**16F000004**	1	Plug	bouchon	Stopfen	bujão	tapón
10	**238535**	1	Breather	reniflard	Entlüfter	respiradouro	respiradero
11	**235283**	1	Gasket	garniture	Dichtung	gaxeta	empaquetadura
12	**60K030018**	1	O-ring	joint torique	O Ring	anel-O	anillo-O
13	**237454**	1	Pump	pompe	Pumpe	bomba	bomba
14	**4E000007**	3	Lockwasher	rondelle frein	Sicherungsscheibe	arruela de pressão	arandela seguridad
15	**1C000772**	1	Screw	vis	Schraube	parafuso	tornillo
16	**1C000764**	2	Screw	vis	Schraube	parafuso	tornillo
17	**4E000007**	2	Lockwasher	rondelle frein	Sicherungsscheibe	arruela de pressão	arandela seguridad
18	**62D000007**	2	Nut	écrou	Mutter	porca	tuerca
19	**234099**	1	Filter assy	ens du filtre	Filter vollst	conj do filtro	conj de filtro
20	**762746**	1	Gasket	garniture	Dichtung	gaxeta	empaquetadura
21	○---------	1	Pump	pompe	Pumpe	bomba	bomba
22	**33C000820**	2	Bolt	boulon	Bolzen	parafuso	bulón
23	**11F000008**	1	Plug	bouchon	Stopfen	bujão	tapón
24	**16F000002**	1	Plug	bouchon	Stopfen	bujão	tapón
25	**234265**	1	Sleeve	manchon	Muffe	luva	manguito
26	**239043**	1	Housing	botier	Gehuse	carcaça	carcasa
27	**4E000007**	16	Lockwasher	rondelle frein	Sicherungsscheibe	arruela de pressão	arandela seguridad
28	**1C000720**	16	Bolt	boulon	Bolzen	parafuso	bulón
29	**16F000002**	1	Plug	bouchon	Stopfen	bujão	tapón
30	**11F000008**	1	Plug	bouchon	Stopfen	bujão	tapón
31	**219373**	1	Gasket	garniture	Dichtung	gaxeta	empaquetadura
32	**231390**	1	Screen assy	ensemble écran	Gittereinheit	conj de tela	conj pantalla
33	**239245**	2	Plug	bouchon	Stopfen	bujão	tapón
34	**239244**	2	Plug	bouchon	Stopfen	bujão	tapón
35	**16F000004**	1	Plug	bouchon	Stopfen	bujão	tapón
36	**234157**	1	Tube	tube	Rohr	tubo	tubo
37	**60K030018**	1	O-ring	joint torique	O Ring	anel-O	anillo-O
38	**222067**	4	Sleeve	manchon	Muffe	luva	manguito
39	**60K040026**	4	O-ring	joint torique	O Ring	anel-O	anillo-O
40	**235297**	1	Gasket	garniture	Dichtung	gaxeta	empaquetadura
41	**214295**	1	Pin	goupille	Stift	pino	pasador
42	**236637**	1	Sleeve	manchon	Muffe	luva	manguito
43	**236624**	1	Tube	tube	Rohr	tubo	tubo
44	**234375**	1	Tube	tube	Rohr	tubo	tubo
45	[1]**238231**	1	Trans case assy	ens corps transm	Getriebegehäuse voll	conj caixa transm	conj carcasa trans

[1] Inc. 36, 38, 42➡44, 46➡52, 59 & 60

664CUM 551E-101-CAC➡551E-9999-CAC

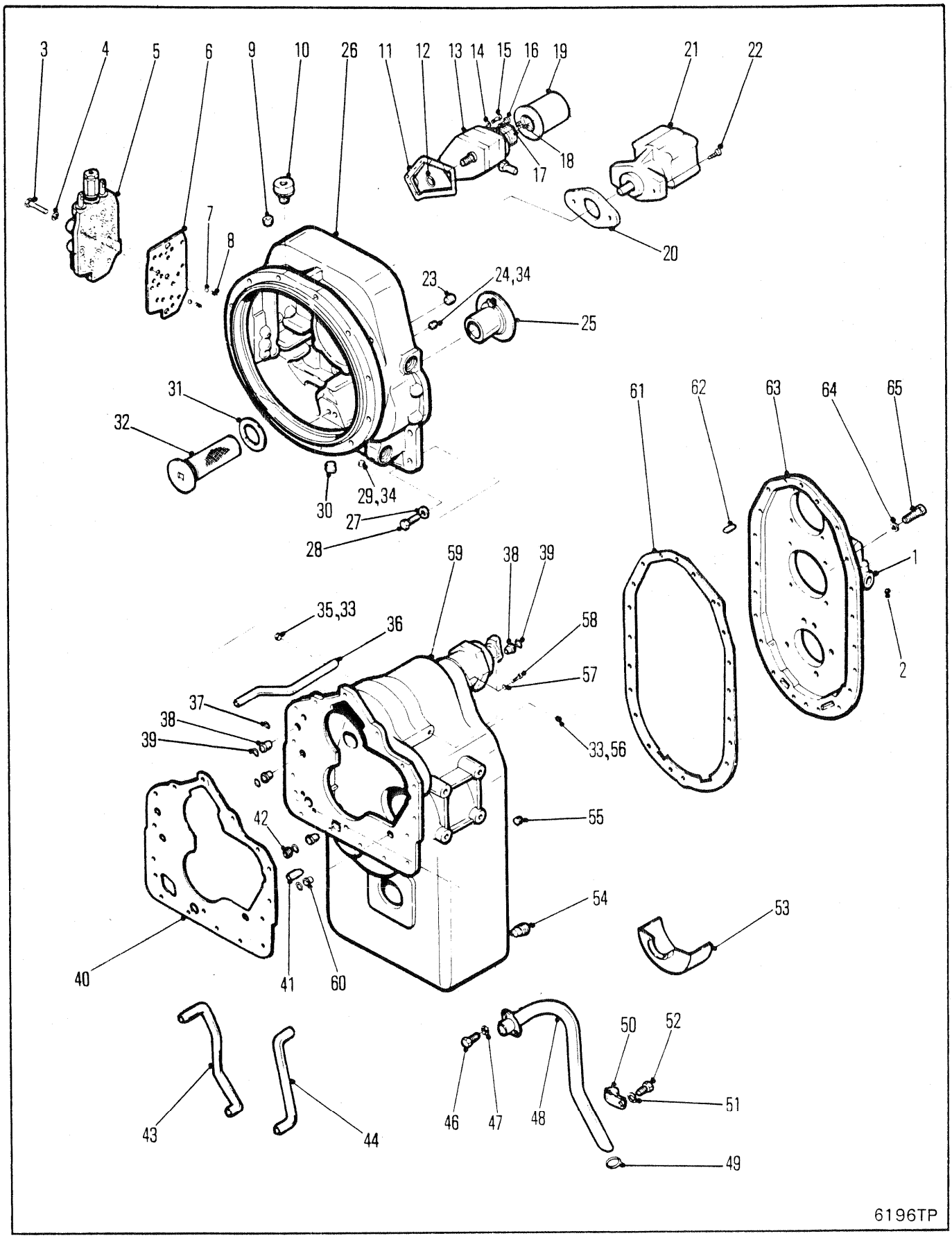
3
4
5
6
9
10
26
11
12
13
14
15
16
19
21
22
18
17
20
7
8
23
24,34
25
31
32
30
29,34
27
28
61
62
63
64
65
1
2
59
38
39
35,33
36
58
57
37
38
39
33,56
42
55
54
53
40
41
60
43
44
46
47
48
50
52
51
49
6196TP

TRANSMISSION & CONVERTER ASSEMBLY
TRANSMISSION & CONVERTISSEUR ENSEMBLE
GETRIEBE & WANDLER VOLLSTÄNDIG
TRANSMISSÃO & CONJUNTO DO CONVERSOR
TRANSMISSIÓN & CONJUNTO DEL CONVERTIDOR

No.	Part No.	Qty	Description	Description	Benennung	Descrição	Descripción
46	**1C000510**	2	Bolt	boulon	Bolzen	parafuso	bulón
47	**4E000005**	2	Lockwasher	rondelle frein	Sicherungsscheibe	arruela de pressão	arandela seguridad
48	**237441**	1	Tube assy	assemblage de tube	Rohreinheit	conjunto de tubos	conjunto del tubo
49	**60K030016**	2	O-ring	joint torique	O Ring	anel-O	anillo-O
50	**237515**	1	Clip	attache	Schelle	braçadeira	abrazadera
51	**4E000005**	1	Lockwasher	rondelle frein	Sicherungsscheibe	arruela de pressão	arandela seguridad
52	**1C000510**	1	Screw	vis	Schraube	parafuso	tornillo
53	**236651**	1	Baffle	déflecteur	Deflektor	defletor	deflector
54	**215757**	1	Plug	bouchon	Stopfen	bujão	tapón
55	**16F000006**	1	Plug	bouchon	Stopfen	bujão	tapón
56	**16F000004**	1	Plug	bouchon	Stopfen	bujão	tapón
57	**4E000006**	6	Lockwasher	rondelle frein	Sicherungsscheibe	arruela de pressão	arandela seguridad
58	**17C000620**	6	Bolt	boulon	Bolzen	parafuso	bulón
59	**238230**	1	Trans case	carter de trans	Getribegenhäuse	caixa de transmis	caja transmisión
60	**221871**	1	Sleeve	manchon	Muffe	luva	manguito
61	**236646**	1	Gasket	garniture	Dichtung	gaxeta	empaquetadura
62	**214295**	2	Pin	goupille	Stift	pino	pasador
63	**237310**	1	Cover	couvercle	Deckel	tampa	tapa
64	**4E000007**	20	Lockwasher	rondelle frein	Sicherungsscheibe	arruela de pressão	arandela seguridad
65	**1C000724**	20	Bolt	boulon	Bolzen	parafuso	bulón

[1] Inc. 36, 38, 42➡44, 46➡52, 59 & 60

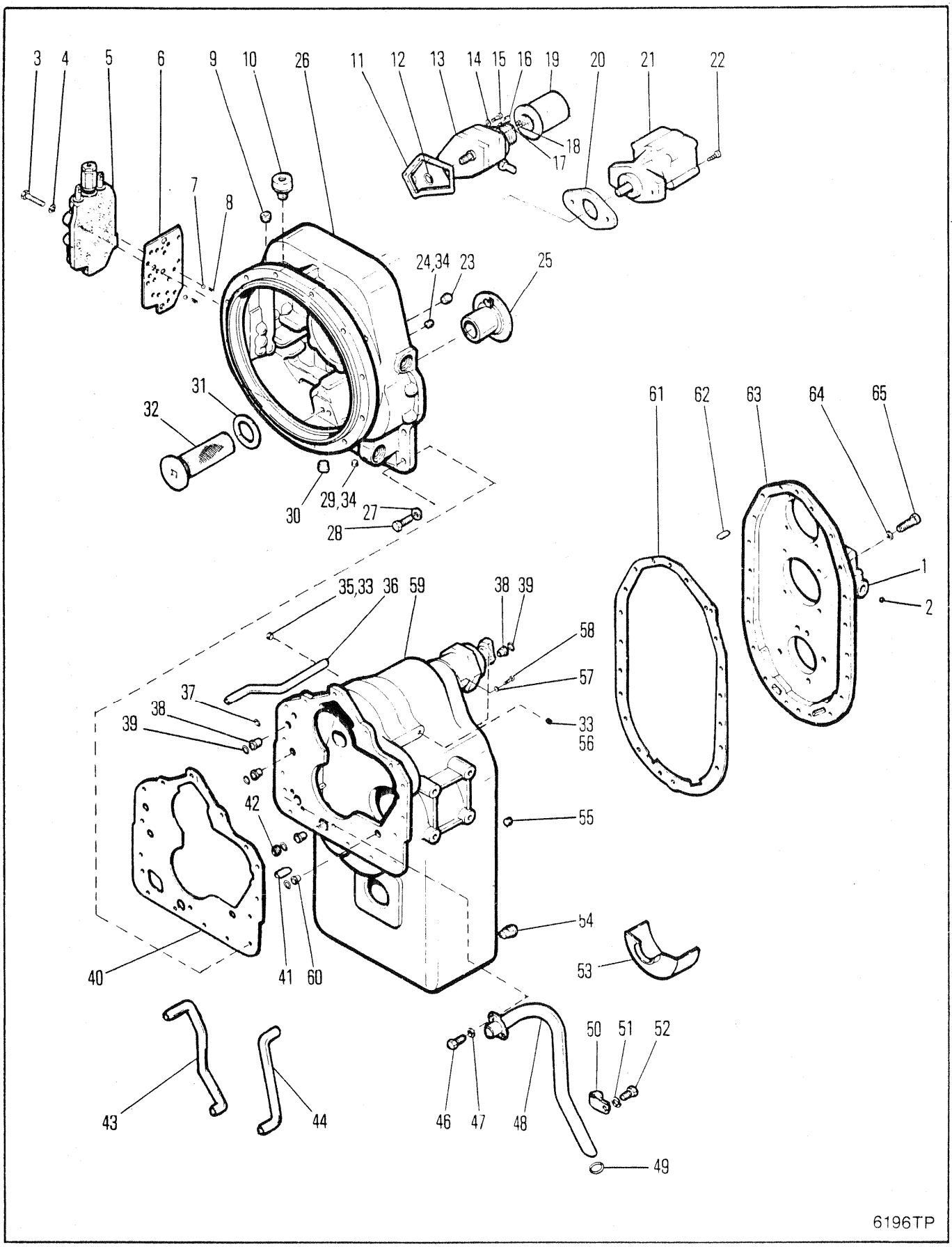
3
4
5
6
9
10
26
11
12
13
14
15
16
19
20
21
22
18
17
7
8
24,34
23
25
31
32
30
29,34
27
28
61
62
63
64
65
1
2
35,33
36
59
38
39
58
57
37
38
39
33
56
42
55
54
53
40
41
60
43
44
46
47
48
50
51
52
49
6196TP

TRANSMISSION & CONVERTER ASSEMBLY
TRANSMISSION & CONVERTISSEUR ENSEMBLE
GETRIEBE & WANDLER VOLLSTÄNDIG
TRANSMISSÃO & CONJUNTO DO CONVERSOR
TRANSMISSIÓN & CONJUNTO DEL CONVERTIDOR

No.	Part No.	Qty	Description	Description	Benennung	Descrição	Descripción
A	**288847**	1	Trans&conv assy	ens trans convert	Getriebe Wandl voll	conj trans convers	conj trans convert
B	**801981**	1	Seal kit	joint étan trse	Dichtungssatz	vedador jôgo	sello juego
1	O-------	1	Brake assy	frein ens	Bremse vollst	freio conj	freno conj
2	**239244**	1	Plug	bouchon	Stopfen	bujão	tapón
3	**1C000632**	9	Screw	vis	Schraube	parafuso	tornillo
4	**4E000006**	9	Lockwasher	rondelle frein	Sicherungsscheibe	arruela de pressão	arandela seguridad
5	O---------	1	Control valve	soupape de contrôle	Steurventil	válv de contr	valv de control
6	**244002**	1	Gasket	garniture	Dichtung	gaxeta	empaquetadura
7	**10J000012**	2	Ball	bille	Kugel	esfera	bola
8	**235473**	2	Spring	ressort	Feder	mola	resorte
9	**16F000004**	1	Plug	bouchon	Stopfen	bujão	tapón
10	**238535**	1	Breather	reniflard	Entlüfter	respiradouro	respiradero
11	**235283**	1	Gasket	garniture	Dichtung	gaxeta	empaquetadura
12	**60K030018**	1	O-ring	joint torique	O Ring	anel-O	anillo-O
13	**237454**	1	Pump	pompe	Pumpe	bomba	bomba
14	**4E000007**	3	Lockwasher	rondelle frein	Sicherungsscheibe	arruela de pressão	arandela seguridad
15	**1C000772**	1	Screw	vis	Schraube	parafuso	tornillo
16	**1C000764**	2	Screw	vis	Schraube	parafuso	tornillo
17	**4E000007**	2	Lockwasher	rondelle frein	Sicherungsscheibe	arruela de pressão	arandela seguridad
18	**62D000007**	2	Nut	écrou	Mutter	porca	tuerca
19	**234099**	1	Filter assy	ens du filtre	Filter vollst	conj do filtro	conj de filtro
20	**762746**	1	Gasket	garniture	Dichtung	gaxeta	empaquetadura
21	O---------	1	Pump	pompe	Pumpe	bomba	bomba
22	**33C000820**	2	Bolt	boulon	Bolzen	parafuso	bulón
23	**11F000008**	1	Plug	bouchon	Stopfen	bujão	tapón
24	**16F000002**	1	Plug	bouchon	Stopfen	bujão	tapón
25	**234265**	1	Sleeve	manchon	Muffe	luva	manguito
26	**239043**	1	Housing	botier	Gehuse	carcaça	carcasa
27	**4E000007**	16	Lockwasher	rondelle frein	Sicherungsscheibe	arruela de pressão	arandela seguridad
28	**1C000720**	16	Bolt	boulon	Bolzen	parafuso	bulón
29	**16F000002**	1	Plug	bouchon	Stopfen	bujão	tapón
30	**11F000008**	1	Plug	bouchon	Stopfen	bujão	tapón
31	**219373**	1	Gasket	garniture	Dichtung	gaxeta	empaquetadura
32	**231390**	1	Screen assy	ensemble écran	Gittereinheit	conj de tela	conj pantalla
33	**239245**	2	Plug	bouchon	Stopfen	bujão	tapón
34	**239244**	2	Plug	bouchon	Stopfen	bujão	tapón
35	**16F000004**	1	Plug	bouchon	Stopfen	bujão	tapón
36	**234157**	1	Tube	tube	Rohr	tubo	tubo
37	**60K030018**	1	O-ring	joint torique	O Ring	anel-O	anillo-O
38	**222067**	4	Sleeve	manchon	Muffe	luva	manguito
39	**60K040026**	4	O-ring	joint torique	O Ring	anel-O	anillo-O
40	**235297**	1	Gasket	garniture	Dichtung	gaxeta	empaquetadura
41	**214295**	1	Pin	goupille	Stift	pino	pasador
42	**236637**	1	Sleeve	manchon	Muffe	luva	manguito
43	**236624**	1	Tube	tube	Rohr	tubo	tubo
44	**236623**	1	Tube	tube	Rohr	tubo	tubo
45	[1]**238231**	1	Trans case assy	ens corps transm	Getriebegehäuse voll	conj caixa transm	conj carcasa trans

[1] Inc. 36, 38, 42➡44, 46➡52, 59 & 60

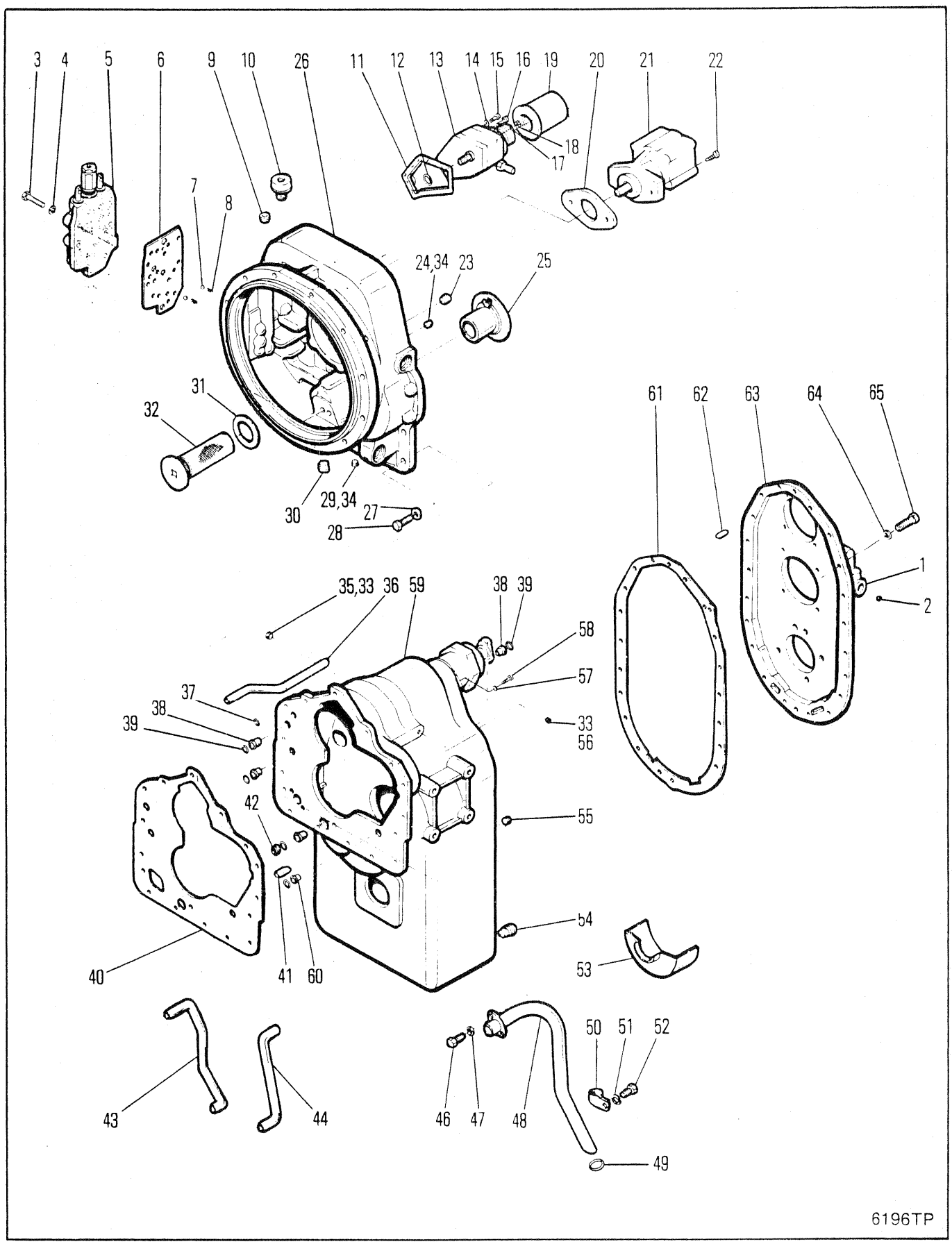
3
4
5
6
9
10
26
11
12
13
14
15
16
19
20
21
22
18
17
7
8
24,34
23
25
31
32
30
29,34
27
28
61
62
63
64
65
1
2
35,33
36
59
38
39
58
57
33
56
37
38
39
42
55
54
40
41
60
53
43
44
46
47
48
50
51
52
49
6196TP

TRANSMISSION & CONVERTER ASSEMBLY
TRANSMISSION & CONVERTISSEUR ENSEMBLE
GETRIEBE & WANDLER VOLLSTÄNDIG
TRANSMISSÃO & CONJUNTO DO CONVERSOR
TRANSMISSIÓN & CONJUNTO DEL CONVERTIDOR

No.	Part No.	Qty	Description	Description	Benennung	Descrição	Descripción
46	**1C000510**	2	Bolt	boulon	Bolzen	parafuso	bulón
47	**4E000005**	2	Lockwasher	rondelle frein	Sicherungsscheibe	arruela de pressão	arandela seguridad
48	**237860**	1	Tube assy	assemblage de tube	Rohreinheit	conjunto de tubos	conjunto del tubo
49	**60K040104**	1	O-ring	joint torique	O Ring	anel-O	anillo-O
50	**237515**	1	Clip	attache	Schelle	braçadeira	abrazadera
51	**4E000005**	1	Lockwasher	rondelle frein	Sicherungsscheibe	arruela de pressão	arandela seguridad
52	**1C000510**	1	Screw	vis	Schraube	parafuso	tornillo
53	**236651**	1	Baffle	déflecteur	Deflektor	defletor	deflector
54	**215757**	1	Plug	bouchon	Stopfen	bujão	tapón
55	**16F000006**	1	Plug	bouchon	Stopfen	bujão	tapón
56	**16F000004**	1	Plug	bouchon	Stopfen	bujão	tapón
57	**4E000006**	6	Lockwasher	rondelle frein	Sicherungsscheibe	arruela de pressão	arandela seguridad
58	**17C000620**	6	Bolt	boulon	Bolzen	parafuso	bulón
59	**238230**	1	Trans case	carter de trans	Getribegenhäuse	caixa de transmis	caja transmisión
60	**221871**	1	Sleeve	manchon	Muffe	luva	manguito
61	**236646**	1	Gasket	garniture	Dichtung	gaxeta	empaquetadura
62	**214295**	2	Pin	goupille	Stift	pino	pasador
63	**237310**	1	Cover	couvercle	Deckel	tampa	tapa
64	**4E000007**	20	Lockwasher	rondelle frein	Sicherungsscheibe	arruela de pressão	arandela seguridad
65	**1C000724**	20	Bolt	boulon	Bolzen	parafuso	bulón

[1] Inc. 36, 38, 42➞44, 46➞52, 59 & 60

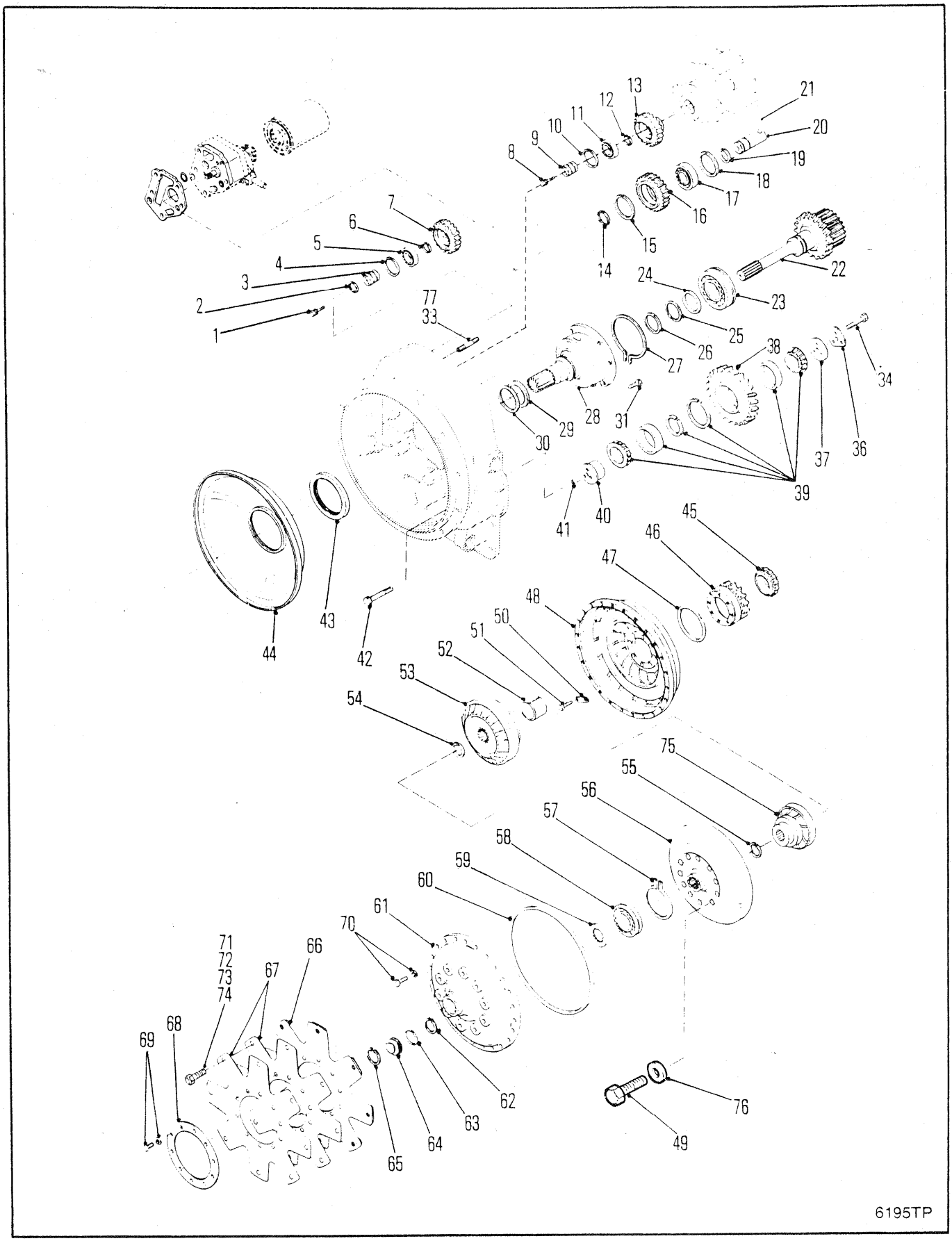
1
2
3
4
5
6
7
8
9
10
11
12
13
14
15
16
17
18
19
20
21
22
23
24
25
26
27
28
29
30
31
33
34
36
37
38
39
40
41
42
43
44
45
46
47
48
49
50
51
52
53
54
55
56
57
58
59
60
61
62
63
64
65
66
67
68
69
70
71
72
73
74
75
76
77
6195TP

CONVERTER SHAFT & GEAR ASSEMBLY
ARBRE DE CONVERSION & ENSEMBLE ENGRENAGE
DREHMOMENTWANDLERWELLE & ZAHNRADEINHEIT
EIXO CONVERSOR & ENGREAGEM CONJUNTO
EJE CONVERTIDO & CONJUNTO DE ENGRANAJES

No.	Part No.	Qty	Description	Description	Benennung	Descrição	Descripción
A	801979	1	Seal kit	joint étan trse	Dichtungssatz	vedador jôgo	sello juego
1	5C000620	2	Screw&lckwsher	vis&rondelle-frn	Schraube&Siche schr	paraf&arr trav	torn&aran seq
2	234908	1	Ring	anneau	Ring	anel	anillo
3	234327	1	Support	support	Abstützung	suporte	soporte
4	223922	1	Ring	anneau	Ring	anel	anillo
5	743458	1	Bearing	palier	Lager	mancal	cojinete
6	234908	1	Ring	anneau	Ring	anel	anillo
7	236584	1	Gear	engrenage	Zahnrad	engrenagem	engranaje
8	5C000620	2	Screw&lckwsher	vis&rondelle-frn	Schraube&Siche schr	paraf&arr trav	torn&aran seq
9	234327	1	Support	support	Abstützung	suporte	soporte
10	223878	1	Ring	anneau	Ring	anel	anillo
11	710047	1	Bearing	palier	Lager	mancal	cojinete
12	234908	1	Ring	anneau	Ring	anel	anillo
13	236585	1	Gear	engrenage	Zahnrad	engrenagem	engranaje
14	234908	1	Ring	anneau	Ring	anel	anillo
15	223878	1	Ring	anneau	Ring	anel	anillo
16	236583	1	Gear	engrenage	Zahnrad	engrenagem	engranaje
17	710047	1	Bearing	palier	Lager	mancal	cojinete
18	223878	1	Ring	anneau	Ring	anel	anillo
19	234908	1	Ring	anneau	Ring	anel	anillo
20	234248	1	Shaft	arbre	Welle	ávore	árbol
21	10J000008	1	Ball	bille	Kugel	esfera	bola
22	240772	1	Shaft&gear	arbre&engrenage	Welle&Zahnrad	eixo&engrenagem	eje&engranaje
23	239742	1	Bearing	palier	Lager	mancal	cojinete
24	234230	1	Washer	rondelle	Scheibe	arruela	arandela
25	231776	1	Ring	anneau	Ring	anel	anillo
26	223085	1	Piston ring	segment de piston	Kolbenring	anel do pistão	aro del pistón
27	234229	1	Snap ring	circlips	Sperring	anel de trava	anillo de retención
28	241038	1	Support	support	Abstützung	suporte	soporte
29	237378	1	Spring	ressort	Feder	mola	resorte
30	237377	1	Piston ring	segment de piston	Kolbenring	anel do pistão	aro del pistón
31	1C000616	6	Screw	vis	Schraube	parafuso	tornillo
32	†4E000006	6	Lockwasher	rondelle frein	Sicherungsscheibe	arruela de pressão	arandela seguridad
33	238900	1	Stud	goujon	Stift	prisioneiro	espárrago
34	18C000716	3	Bolt	boulon	Bolzen	parafuso	bulón
35	†4E000007	3	Lockwasher	rondelle frein	Sicherungsscheibe	arruela de pressão	arandela seguridad
36	234918	1	Plate	plaque	Platte	placa	placa
37	234299	1	Plate	plaque	Platte	placa	placa
38	238887	1	Gear	engrenage	Zahnrad	engrenagem	engranaje
39	238885	1	Bearing assy	ens palier	Lager vollst	conj mancal	conj cojinete
40	238884	1	Shaft	arbre	Welle	ávore	árbol
41	234309	1	Pin	goupille	Stift	pino	pasador
42	18C000744	3	Bolt	boulon	Bolzen	parafuso	bulón
43	235593	1	Oil seal	jnt étanchéité huile	Öldichtung	vedação de óleo	sello de aceite
44	234362	1	Baffle assy	ass du déflecteur	Prallblecheinheit	conj desviador	conj desviación
45	231624	1	Bearing	palier	Lager	mancal	cojinete

[1] Ref S.B. Group 414, No. 07, 9/86.

[2] Inc 1-239577 Cover & 1-1321234 Snap Ring
[2] Y compris 1 convercie 239577 et 1 circlips 1321234
[2] Einschliesslich 1 Deckel 239577 u. 1 Sperring 1321234
[2] Inclindo 1 tampa 239577 e 1 anel de trava 1321234.
[2] Incluye 1 tapa 239577 y 1 anillo de rentención 1321234

[3] ☐664 Deutz only
[3] ☐Deutz 664 seulement.
[3] ☐Nur Deutz 664.
[3] ☐Sòminte 664 Deutz.
[3] ☐Solamente para 664 Deutz.

664CUM	551D-101-CAC➡551D-9999-CAC
664DEUTZ	529B-101-CAC➡529C-9999-CAC
664GM	528A-101-CAC➡528D-9999-CAC
664GMGR	540A-101-CAC➡540A-9999-CAC

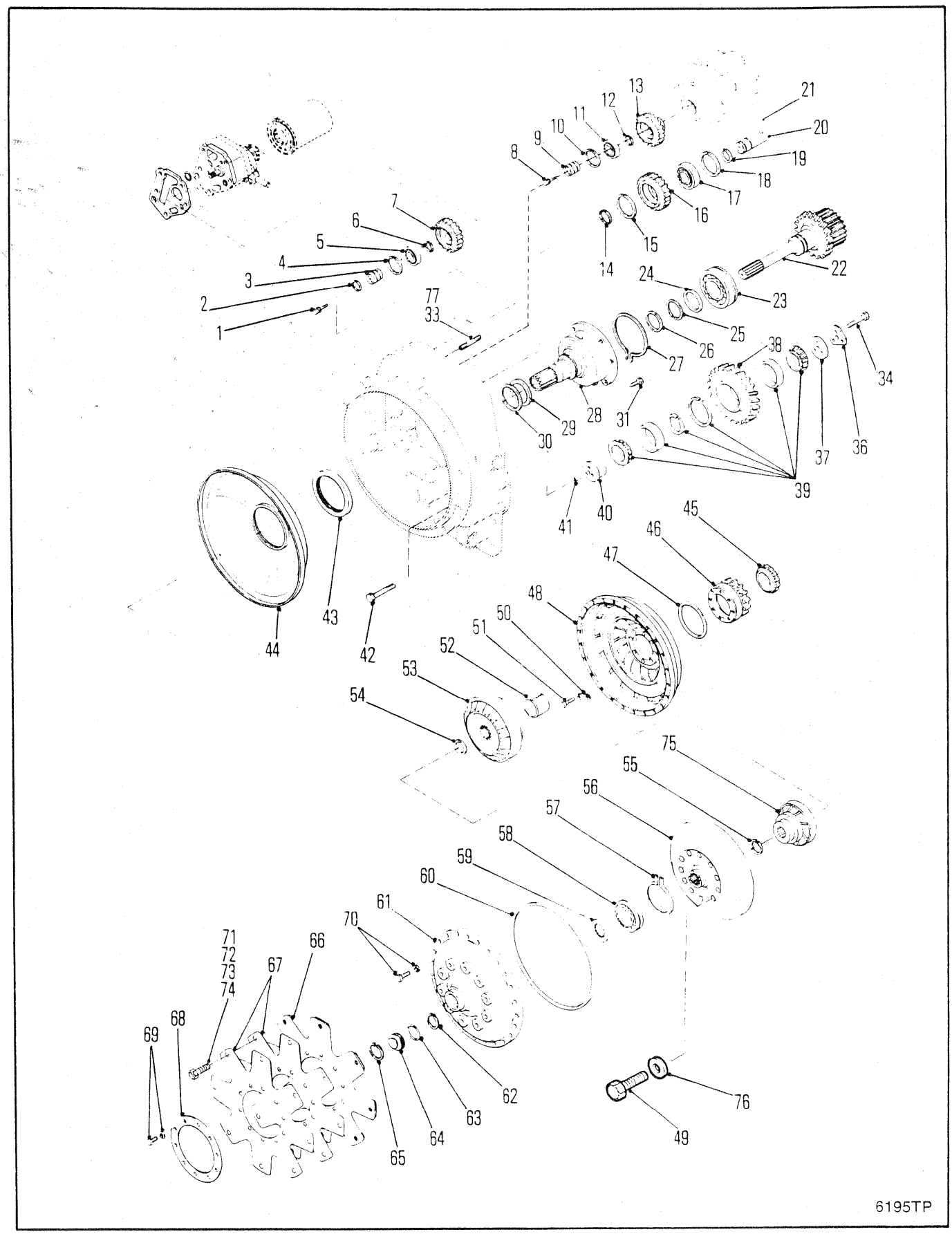
1
2
3
4
5
6
7
8
9
10
11
12
13
14
15
16
17
18
19
20
21
22
23
24
25
26
27
28
29
30
31
33
34
36
37
38
39
40
41
42
43
44
45
46
47
48
49
50
51
52
53
54
55
56
57
58
59
60
61
62
63
64
65
66
67
68
69
70
71
72
73
74
75
76
77
6195TP

CONVERTER SHAFT & GEAR ASSEMBLY
ARBRE DE CONVERSION & ENSEMBLE ENGRENAGE
DREHMOMENTWANDLERWELLE & ZAHNRADEINHEIT
EIXO CONVERSOR & ENGREAGEM CONJUNTO
EJE CONVERTIDO & CONJUNTO DE ENGRANAJES

No.	Part No.	Qty	Description	Description	Benennung	Descrição	Descripción
46	**236582**	1	Gear	engrenage	Zahnrad	engrenagem	engranaje
47	**234973**	1	O-ring	joint torique	O Ring	anel-O	anillo-O
48	**234238**	1	Impeller	impulseur	Pumprad	impulsor	impulsor
49	[1]**209313**	12	Screw	vis	Schraube	parafuso	tornillo
50	**234210**	4	Lock	serrure	Schloss	fechadura	cerradura
51	**18C000612**	8	Screw	vis	Schraube	parafuso	tornillo
52	**234226**	1	Spacer	entretoise	Distanzteil	espaçador	espaciador
53	**239776**	1	Reaction member	stator	Stator	estator	Estator
54	**664141**	1	Ring	anneau	Ring	anel	anillo
55	**1300688**	1	Ring	anneau	Ring	anel	anillo
56	[1]**239626**	1	Turbine	turbine	Turbine	turbina	turbina
57	**234216**	1	Ring	anneau	Ring	anel	anillo
58	**234215**	1	Bearing	palier	Lager	mancal	cojinete
59	**235591**	1	Washer	rondelle	Scheibe	arruela	arandela
60	**232535**	1	O-ring	joint torique	O Ring	anel-O	anillo-O
61	[2]**239577**	1	Cover kit	jeu de couvercle	Deckelsatz	jôgo tampa	juego tapa
62	**1300688**	1	Ring	anneau	Ring	anel	anillo
63	**60K030114**	1	O-ring	joint torique	O Ring	anel-O	anillo-O
64	**223015**	1	Plug	bouchon	Stopfen	bujão	tapón
65	**1321234**	1	Ring	anneau	Ring	anel	anillo
66	[3]**802232**	1	Seal kit	joint étan trse	Dichtungssatz	vedador jôgo	sello juego
66A	**237144**	1	Plate assy	ens plaques	Platte vollst	conj placa	conj placa
67	**4E000006**	6	Lockwasher	rondelle frein	Sicherungsscheibe	arruela de pressão	arandela seguridad
68	**234286**	1	Ring	anneau	Ring	anel	anillo
69	**5C000612**	10	Screw&lckwsher	vis&rondelle-frn	Schraube&Siche schr	paraf&arr trav	torn&aran seq
70	**233128**	24	Screw&lckwsher	vis&rondelle-frn	Schraube&Siche schr	paraf&arr trav	torn&aran seq
71	**34C000624**	8	Bolt	boulon	Bolzen	parafuso	bulón
72	[3]†**1992347**	8	Stud	goujon	Stift	prisioneiro	espárrago
73	[3]†**6515969**	8	Washer	rondelle	Scheibe	arruela	arandela
74	[3]†**16DM00010**	8	Nut	écrou	Mutter	porca	tuerca
75	[1]**239627**	1	Hub	moyeu	Nabe	cubo	cubo
76	[1]**215909**	12	Washer	rondelle	Scheibe	arruela	arandela
77	**238899**	1	Stud	goujon	Stift	prisioneiro	espárrago

[1] Ref S.B. Group 414, No. 07, 9/86.

[2] Inc 1-239577 Cover & 1-1321234 Snap Ring
[2] Y compris 1 convercie 239577 et 1 circlips 1321234
[2] Einschliesslich 1 Deckel 239577 u. 1 Sperring 1321234
[2] Inclindo 1 tampa 239577 e 1 anel de trava 1321234.
[2] Incluye 1 tapa 239577 y 1 anillo de rentención 1321234

[3] □664 Deutz only
[3] □Deutz 664 seulement.
[3] □Nur Deutz 664.
[3] □Sòminte 664 Deutz.
[3] □Solamente para 664 Deutz.

664CUM	551D-101-CAC➡551D-9999-CAC
664DEUTZ	529B-101-CAC➡529C-9999-CAC
664GM	528A-101-CAC➡528D-9999-CAC
664GMGR	540A-101-CAC➡540A-9999-CAC

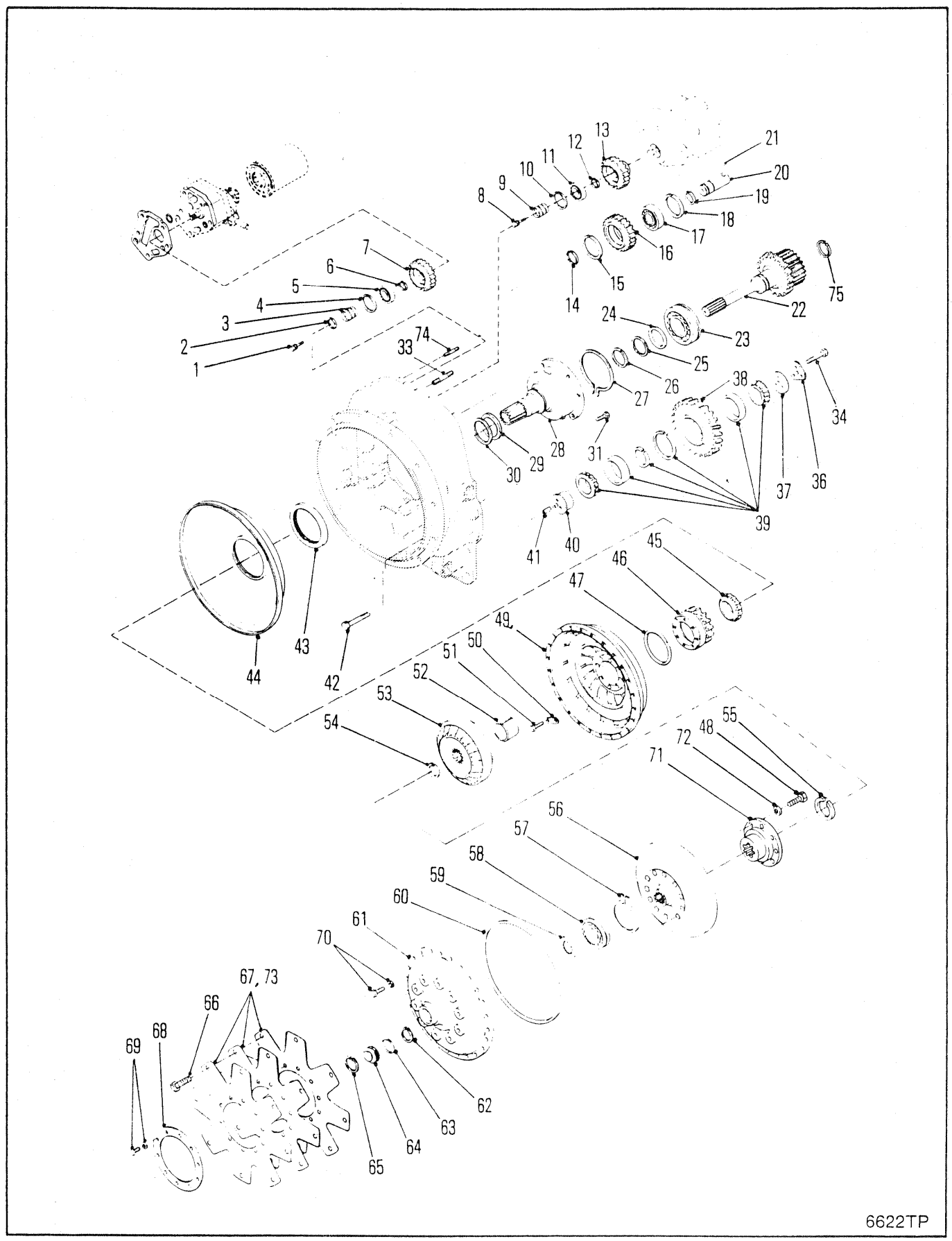
1
2
3
4
5
6
7
8
9
10
11
12
13
14
15
16
17
18
19
20
21
22
23
24
25
26
27
28
29
30
31
33
34
36
37
38
39
40
41
42
43
44
45
46
47
48
49
50
51
52
53
54
55
56
57
58
59
60
61
62
63
64
65
66
67, 73
68
69
70
71
72
74
75
6622TP

CONVERTER SHAFT & GEAR ASSEMBLY
ARBRE DE CONVERSION & ENSEMBLE ENGRENAGE
DREHMOMENTWANDLERWELLE & ZAHNRADEINHEIT
EIXO CONVERSOR & ENGREAGEM CONJUNTO
EJE CONVERTIDO & CONJUNTO DE ENGRANAJES

No.	Part No.	Qty	Description	Description	Benennung	Descrição	Descripción
A	**801979**	1	Seal kit	joint étan trse	Dichtungssatz	vedador jôgo	sello juego
1	**5C000620**	2	Screw&lckwsher	vis&rondelle-frn	Schraube&Siche schr	paraf&arr trav	torn&aran seq
2	**234908**	1	Ring	anneau	Ring	anel	anillo
3	**234327**	1	Support	support	Abstützung	suporte	soporte
4	**223922**	1	Ring	anneau	Ring	anel	anillo
5	**743458**	1	Bearing	palier	Lager	mancal	cojinete
6	**234908**	1	Ring	anneau	Ring	anel	anillo
7	**236584**	1	Gear	engrenage	Zahnrad	engrenagem	engranaje
8	**5C000620**	2	Screw&lckwsher	vis&rondelle-frn	Schraube&Siche schr	paraf&arr trav	torn&aran seq
9	**234327**	1	Support	support	Abstützung	suporte	soporte
10	**234908**	1	Ring	anneau	Ring	anel	anillo
11	**710047**	1	Bearing	palier	Lager	mancal	cojinete
12	**223878**	1	Ring	anneau	Ring	anel	anillo
13	**236585**	1	Gear	engrenage	Zahnrad	engrenagem	engranaje
14	**234908**	1	Ring	anneau	Ring	anel	anillo
15	**223878**	1	Ring	anneau	Ring	anel	anillo
16	**236583**	1	Gear	engrenage	Zahnrad	engrenagem	engranaje
17	**710047**	1	Bearing	palier	Lager	mancal	cojinete
18	**223878**	1	Ring	anneau	Ring	anel	anillo
19	**234908**	1	Ring	anneau	Ring	anel	anillo
20	**234248**	1	Shaft	arbre	Welle	ávore	árbol
21	**10J000008**	1	Ball	bille	Kugel	esfera	bola
22	**240772**	1	Shaft&gear	arbre&engrenage	Welle&Zahnrad	eixo&engrenagem	eje&engranaje
23	**239742**	1	Bearing	palier	Lager	mancal	cojinete
24	**234230**	1	Washer	rondelle	Scheibe	arruela	arandela
25	**231776**	1	Ring	anneau	Ring	anel	anillo
26	**223085**	1	Piston ring	segment de piston	Kolbenring	anel do pistão	aro del pistón
27	**234229**	1	Snap ring	circlips	Sperring	anel de trava	anillo de retención
28	**241038**	1	Support	support	Abstützung	suporte	soporte
29	**237378**	1	Spring	ressort	Feder	mola	resorte
30	**237377**	1	Piston ring	segment de piston	Kolbenring	anel do pistão	aro del pistón
31	**1C000616**	6	Screw	vis	Schraube	parafuso	tornillo
32	†**4E000006**	6	Lockwasher	rondelle frein	Sicherungsscheibe	arruela de pressão	arandela seguridad
33	**238900**	1	Stud	goujon	Stift	prisioneiro	espárrago
34	**18C000744**	3	Bolt	boulon	Bolzen	parafuso	bulón
35	†**4E000007**	3	Lockwasher	rondelle frein	Sicherungsscheibe	arruela de pressão	arandela seguridad
36	**234918**	1	Plate	plaque	Platte	placa	placa
37	**234299**	1	Plate	plaque	Platte	placa	placa
38	**238887**	1	Gear	engrenage	Zahnrad	engrenagem	engranaje
39	**238885**	1	Bearing assy	ens palier	Lager vollst	conj mancal	conj cojinete
40	**238884**	1	Shaft	arbre	Welle	ávore	árbol
41	**234309**	1	Pin	goupille	Stift	pino	pasador
42	**18C000716**	3	Bolt	boulon	Bolzen	parafuso	bulón
43	**235593**	1	Oil seal	jnt étanchéité huile	Öldichtung	vedação de óleo	sello de aceite
44	**234362**	1	Baffle assy	ass du déflecteur	Prallblecheinheit	conj desviador	conj desviación
45	**231624**	1	Bearing	palier	Lager	mancal	cojinete

[1] Inc. 1-239577 Cover & 1-1321234 Snap Ring.
[1] Y compris 1 couvercle 239577 et 1 circlips 1321234.
[1] Einschliesslich 1 Deckel 139577 u. 1 Sperring 1321234.
[1] Inclindo 1 tampa 239577 e 1 anel de trava 1321234.
[1] Incluye 1 tapa 239577 y 1 anillo de rentención 1321234.

[2] Inc 68&69

[3] □551G-101-CAC&➡

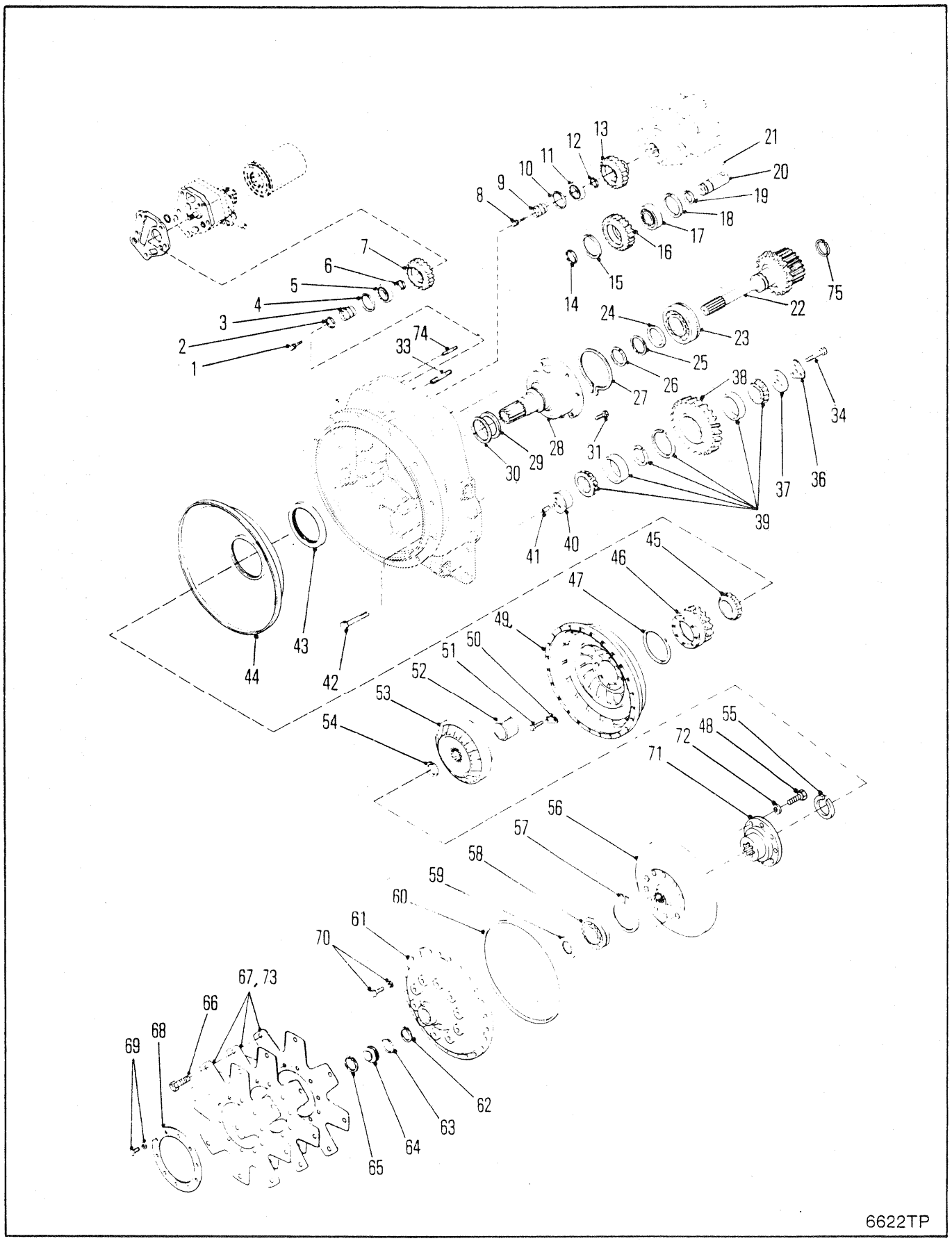
1
2
3
4
5
6
7
8
9
10
11
12
13
14
15
16
17
18
19
20
21
22
23
24
25
26
27
28
29
30
31
33
34
36
37
38
39
40
41
42
43
44
45
46
47
48
49
50
51
52
53
54
55
56
57
58
59
60
61
62
63
64
65
66
67, 73
68
69
70
71
72
74
75
6622TP

CONVERTER SHAFT & GEAR ASSEMBLY
ARBRE DE CONVERSION & ENSEMBLE ENGRENAGE
DREHMOMENTWANDLERWELLE & ZAHNRADEINHEIT
EIXO CONVERSOR & ENGREAGEM CONJUNTO
EJE CONVERTIDO & CONJUNTO DE ENGRANAJES

No.	Part No.	Qty	Description	Description	Benennung	Descrição	Descripción
46	**236582**	1	Gear	engrenage	Zahnrad	engrenagem	engranaje
47	**234973**	1	O-ring	joint torique	O Ring	anel-O	anillo-O
48	**209313**	12	Screw	vis	Schraube	parafuso	tornillo
49	**234238**	1	Impeller	impulseur	Pumprad	impulsor	impulsor
50	**234210**	4	Lock	serrure	Schloss	fechadura	cerradura
51	**18C000612**	8	Screw	vis	Schraube	parafuso	tornillo
52	**234226**	1	Spacer	entretoise	Distanzteil	espaçador	espaciador
53	**239776**	1	Reaction member	stator	Stator	estator	Estator
54	**664141**	1	Ring	anneau	Ring	anel	anillo
55	**1300688**	1	Ring	anneau	Ring	anel	anillo
56	**239626**	1	Turbine	turbine	Turbine	turbina	turbina
57	**234216**	1	Ring	anneau	Ring	anel	anillo
58	**234215**	1	Bearing	palier	Lager	mancal	cojinete
59	**235591**	1	Washer	rondelle	Scheibe	arruela	arandela
60	**232535**	1	O-ring	joint torique	O Ring	anel-O	anillo-O
61	[1]**802042**	1	Cover kit	jeu de couvercle	Deckelsatz	jôgo tampa	juego tapa
62	**1300688**	1	Ring	anneau	Ring	anel	anillo
63	**60K030114**	1	O-ring	joint torique	O Ring	anel-O	anillo-O
64	**223015**	1	Plug	bouchon	Stopfen	bujão	tapón
65	**1321234**	1	Ring	anneau	Ring	anel	anillo
66	**34C000624**	8	Bolt	boulon	Bolzen	parafuso	bulón
67	[3]**235685**	1	Impeller	impulseur	Pumprad	impulsor	impulsor
68	**234286**	1	Ring	anneau	Ring	anel	anillo
69	**5C000612**	10	Screw&lckwsher	vis&rondelle-frn	Schraube&Siche schr	paraf&arr trav	torn&aran seq
70	**233128**	24	Screw&lckwsher	vis&rondelle-frn	Schraube&Siche schr	paraf&arr trav	torn&aran seq
71	**239627**	1	Hub	moyeu	Nabe	cubo	cubo
72	**215909**	12	Washer	rondelle	Scheibe	arruela	arandela
73	[2]**237144**	1	Kit	jeu	Satz	jogo	juego
74	**238899**	1	Stud	goujon	Stift	prisioneiro	espárrago

[1] Inc. 1-239577 Cover & 1-1321234 Snap Ring.
[1] Y compris 1 couvercle 239577 et 1 circlips 1321234.
[1] Einschliesslich 1 Deckel 139577 u. 1 Sperring 1321234.
[1] Inclindo 1 tampa 239577 e 1 anel de trava 1321234.
[1] Incluye 1 tapa 239577 y 1 anillo de rentención 1321234.

[2] Inc 68&69

[3] □551G-101-CAC&➡

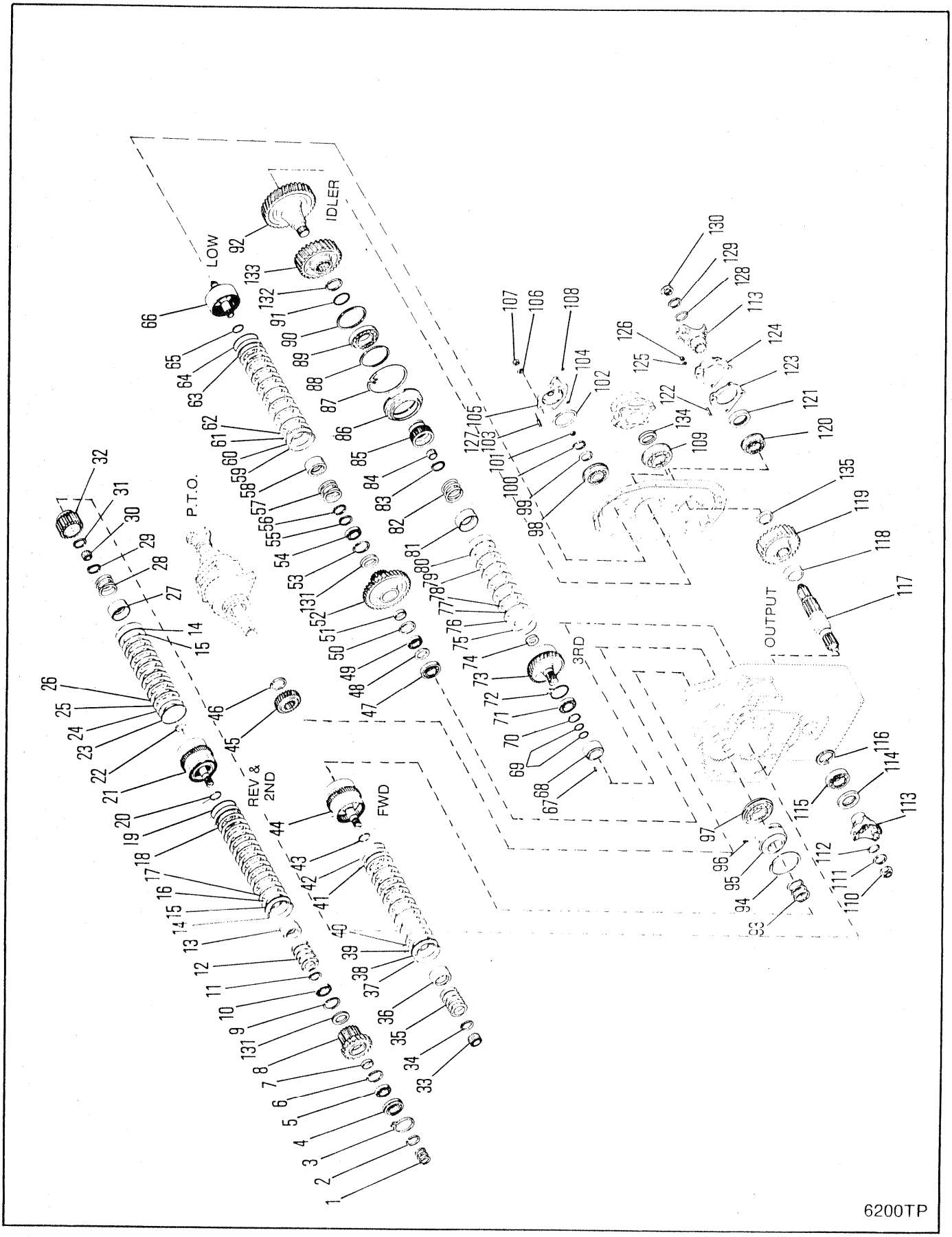
IDLER
LOW
P.T.O.
REV & 2ND
FWD
3RD
OUTPUT
6200TP

TRANSMISSION GEAR & SHAFT ASSEMBLY
TRANSMISSION, GROUP D'ARBRES & ENGRENAGES
GETRIEBEZAHNRÄDER & WELLENGRUPPE
TRANSMISSÃO GRUPO DE EIXOS & ENGREANGENS
TRANSMISIÓN GRUPO DE EJES & ENGRENAJES

No.	Part No.	Qty	Description	Description	Benennung	Descrição	Descripción
1	**215183**	3	Ring	anneau	Ring	anel	anillo
2	**224083**	1	Ring	anneau	Ring	anel	anillo
3	**230889**	1	Snap ring	circlips	Sperring	anel de trava	anillo de retención
4	**223349**	1	Bearing	palier	Lager	mancal	cojinete
5	**233389**	1	Bearing	palier	Lager	mancal	cojinete
6	**234141**	1	Ring	anneau	Ring	anel	anillo
7	**234304**	1	Spacer	entretoise	Distanzteil	espaçador	espaciador
8	**240608**	1	Gear	engrenage	Zahnrad	engrenagem	engranaje
9	**234141**	1	Ring	anneau	Ring	anel	anillo
10	**230829**	1	Bearing	palier	Lager	mancal	cojinete
11	**237669**	1	Snap ring	circlips	Sperring	anel de trava	anillo de retención
12	**237443**	5	Spring	ressort	Feder	mola	resorte
13	**237442**	1	Spacer	entretoise	Distanzteil	espaçador	espaciador
14	**234111**	2	Snap ring	circlips	Sperring	anel de trava	anillo de retención
15	**236847**	2	Plate	plaque	Platte	placa	placa
16	**242101**	8	Disc inner	disque interieur	Scheibe innen	disco interior	disco interno
17	**234109**	8	Disc outer	disque extérieur	Scheibe, aussen	disco exterior	disco externo
18	**236150**	2	Piston	piston	Kolben	pistão	pistón
19	**237032**	2	Seal outer	etanche exterieur	Aussendichtung	vedador exterior	sello externo
20	**234113**	2	Seal inner	etanche intér	Innendichtung	vedador interior	sello interior
21	**242369**	1	Shaft assy	arbre ens	Welle vollst	eixo conj	árbol conj
22	**234113**	2	Seal inner	etanche intér	Innendichtung	vedador interior	sello interior
23	**237032**	1	Seal outer	etanche exterieur	Aussendichtung	vedador exterior	sello externo
24	**236178**	1	Piston assy	piston ens	Kolben vollst	pistão conj	pistón conj
25	**234109**	6	Disc outer	disque extérieur	Scheibe, aussen	disco exterior	disco externo
26	**242101**	6	Disc inner	disque interieur	Scheibe innen	disco interior	disco interno
27	**235959**	1	Retainer	arrêtoir	Halterung	retentor	retén
28	**235960**	1	Spring	ressort	Feder	mola	resorte
29	**234350**	1	Snap ring	circlips	Sperring	anel de trava	anillo de retención
30	**233065**	1	Bearing	palier	Lager	mancal	cojinete
31	**234347**	1	Ring	anneau	Ring	anel	anillo
32	**240626**	1	Hub	moyeu	Nabe	cubo	cubo
33	**235763**	1	Bearing	palier	Lager	mancal	cojinete
34	**237669**	1	Snap ring	circlips	Sperring	anel de trava	anillo de retención
35	**237443**	5	Spring	ressort	Feder	mola	resorte
36	**237442**	1	Spacer	entretoise	Distanzteil	espaçador	espaciador
37	**234111**	1	Snap ring	circlips	Sperring	anel de trava	anillo de retención
38	**236847**	1	Plate	plaque	Platte	placa	placa
39	**242101**	8	Disc inner	disque interieur	Scheibe innen	disco interior	disco interno
40	**234109**	8	Disc outer	disque extérieur	Scheibe, aussen	disco exterior	disco externo
41	**236150**	1	Piston assy	piston ens	Kolben vollst	pistão conj	pistón conj
42	**237032**	1	Seal outer	etanche exterieur	Aussendichtung	vedador exterior	sello externo
43	**234113**	1	Seal inner	etanche intér	Innendichtung	vedador interior	sello interior
44	**237595**	1	Drum&shaft assy	tambour&arbre ens	Trommel&Welle vollst	tambor&eixo conj	tambor&eje conj
45	**234328**	1	Gear	engrenage	Zahnrad	engrenagem	engranaje

[1] □529C-101➡9999-CAC

[2] Qty. of 2 □528A-101-CAC➡528D-9999-CAC, 551D-101-CAC&➡

664CUM 551D-101-CAC➡551D-9999-CAC
664DEUTZ 529B-101-CAC➡529C-9999-CAC
664GM 528A-101-CAC➡528D-9999-CAC
664GMGR 540A-101-CAC➡540A-9999-CAC

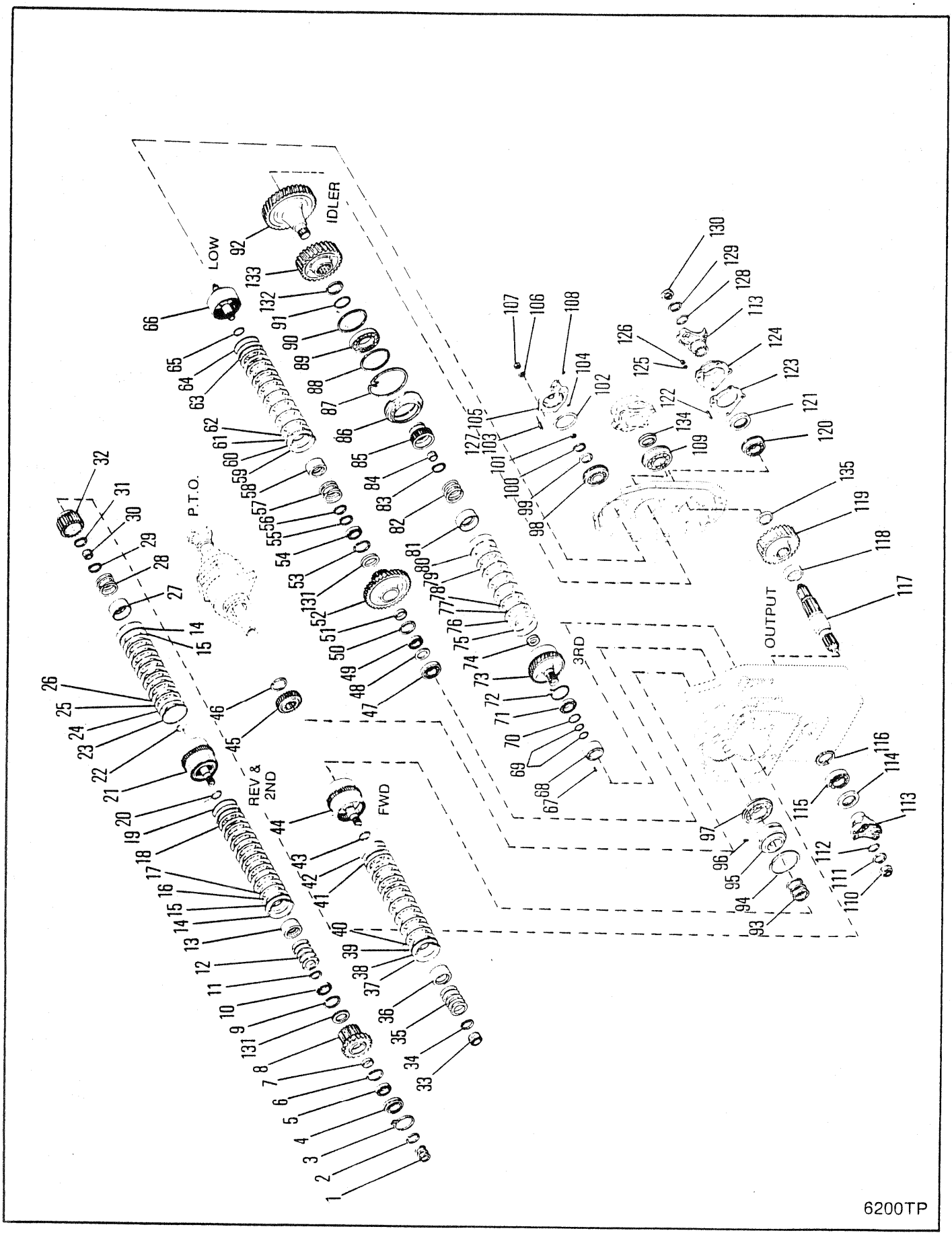
LOW
IDLER
P.T.O.
REV &
2ND
FWD
3RD
OUTPUT
6200TP

TRANSMISSION GEAR & SHAFT ASSEMBLY
TRANSMISSION, GROUP D'ARBRES & ENGRENAGES
GETRIEBEZAHNRÄDER & WELLENGRUPPE
TRANSMISSÃO GRUPO DE EIXOS & ENGREANGENS
TRANSMISIÓN GRUPO DE EJES & ENGRENAJES

No.	Part No.	Qty	Description	Description	Benennung	Descrição	Descripción
46	**238034**	1	Ring	anneau	Ring	anel	anillo
47	**225605**	1	Bearing	palier	Lager	mancal	cojinete
48	**234145**	1	Spacer	entretoise	Distanzteil	espaçador	espaciador
49	**230885**	1	Bearing	palier	Lager	mancal	cojinete
50	**223964**	1	Ring	anneau	Ring	anel	anillo
51	**234305**	1	Spacer	entretoise	Distanzteil	espaçador	espaciador
52	**241145**	1	Gear	engrenage	Zahnrad	engrenagem	engranaje
53	**223964**	1	Ring	anneau	Ring	anel	anillo
54	**230885**	1	Bearing	palier	Lager	mancal	cojinete
55	**234347**	1	Ring	anneau	Ring	anel	anillo
56	**234350**	1	Snap ring	circlips	Sperring	anel de trava	anillo de retención
57	**235960**	1	Spring	ressort	Feder	mola	resorte
58	**235959**	1	Retainer	arrêtoir	Halterung	retentor	retén
59	**234111**	1	Snap ring	circlips	Sperring	anel de trava	anillo de retención
60	**236847**	1	Plate	plaque	Platte	placa	placa
61	**234336**	8	Disc inner	disque interieur	Scheibe innen	disco interior	disco interno
62	**234109**	8	Disc outer	disque extérieur	Scheibe, aussen	disco exterior	disco externo
63	**236150**	1	Piston	piston	Kolben	pistão	pistón
64	**237032**	1	Seal outer	etanche exterieur	Aussendichtung	vedador exterior	sello externo
65	**234113**	1	Seal inner	etanche intér	Innendichtung	vedador interior	sello interior
66	**237110**	1	Drum&shaft assy	tambour&arbre ens	Trommel&Welle vollst	tambor&eixo conj	tambor&eje conj
67	**664131**	1	Roll pin	goupille de roulée	Rollenbolzen	pino de rolo	pasador rodillo
68	**236612**	1	Sleeve	manchon	Muffe	luva	manguito
69	**215183**	2	Ring	anneau	Ring	anel	anillo
70	**654613**	1	Ring	anneau	Ring	anel	anillo
71	**230885**	1	Bearing	palier	Lager	mancal	cojinete
72	**236614**	1	Ring	anneau	Ring	anel	anillo
73	**236611**	1	Drum&shaft assy	tambour&arbre ens	Trommel&Welle vollst	tambor&eixo conj	tambor&eje conj
74	**234113**	1	Seal inner	etanche intér	Innendichtung	vedador interior	sello interior
75	**237032**	1	Seal outer	etanche exterieur	Aussendichtung	vedador exterior	sello externo
76	**236178**	1	Piston assy	piston ens	Kolben vollst	pistão conj	pistón conj
77	**234109**	6	Disc outer	disque extérieur	Scheibe, aussen	disco exterior	disco externo
78	**242101**	6	Disc inner	disque interieur	Scheibe innen	disco interior	disco interno
79	**236847**	1	Plate	plaque	Platte	placa	placa
80	**234111**	1	Snap ring	circlips	Sperring	anel de trava	anillo de retención
81	**235959**	1	Retainer	arrêtoir	Halterung	retentor	retén
82	**235960**	1	Spring	ressort	Feder	mola	resorte
83	**234350**	1	Snap ring	circlips	Sperring	anel de trava	anillo de retención
84	**233065**	1	Bearing	palier	Lager	mancal	cojinete
85	**240628**	1	Hub	moyeu	Nabe	cubo	cubo
86	**236622**	1	Carrier	porteur	Trger	suporte	soporte
87	**236625**	1	Ring	anneau	Ring	anel	anillo
88	**223997**	1	Ring	anneau	Ring	anel	anillo
89	**225843**	1	Bearing	palier	Lager	mancal	cojinete
90	**223997**	1	Ring	anneau	Ring	anel	anillo

[1] □529C-101➡9999-CAC

[2] Qty. of 2 □528A-101-CAC➡528D-9999-CAC, 551D-101-CAC&➡

664CUM 551D-101-CAC➡551D-9999-CAC
664DEUTZ 529B-101-CAC➡529C-9999-CAC
664GM 528A-101-CAC➡528D-9999-CAC
664GMGR 540A-101-CAC➡540A-9999-CAC

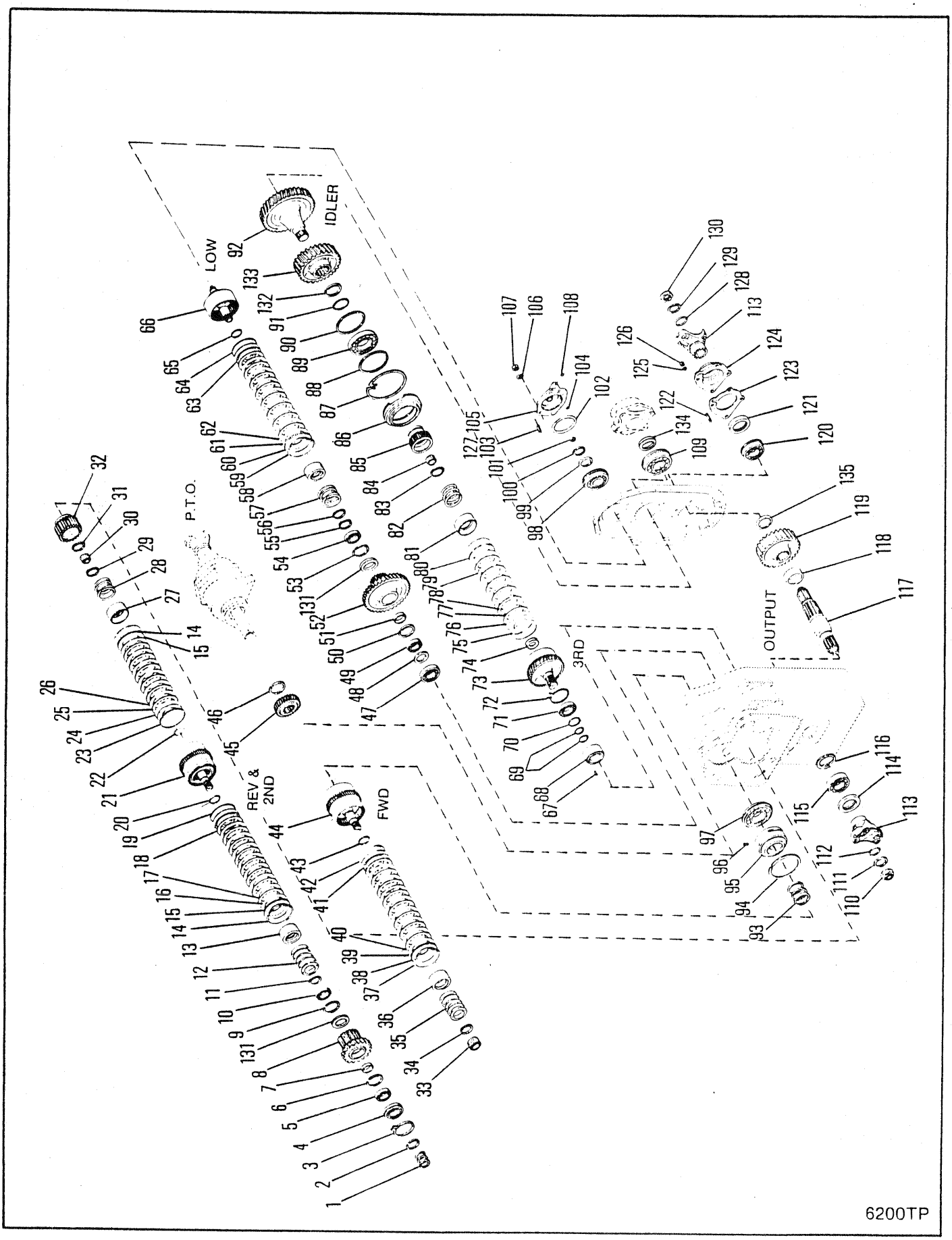
IDLER
LOW
P.T.O.
REV &
2ND
FWD
3RD
OUTPUT
6200TP

TRANSMISSION GEAR & SHAFT ASSEMBLY
TRANSMISSION, GROUP D'ARBRES & ENGRENAGES
GETRIEBEZAHNRÄDER & WELLENGRUPPE
TRANSMISSÃO GRUPO DE EIXOS & ENGREANGENS
TRANSMISIÓN GRUPO DE EJES & ENGRENAJES

No.	Part No.	Qty	Description	Description	Benennung	Descrição	Descripción
91	**230067**	1	Ring	anneau	Ring	anel	anillo
92	**240815**	1	Gear	engrenage	Zahnrad	engrenagem	engranaje
93	**222104**	3	Ring	anneau	Ring	anel	anillo
94	**235764**	1	Ring	anneau	Ring	anel	anillo
95	**241037**	1	Sleeve	manchon	Muffe	luva	manguito
96	**672572**	1	Roll pin	goupille de roulée	Rollenbolzen	pino de rolo	pasador rodillo
97	**241819**	1	Bearing	palier	Lager	mancal	cojinete
98	**239741**	1	Bearing	palier	Lager	mancal	cojinete
99	**234230**	1	Washer	rondelle	Scheibe	arruela	arandela
100	**234347**	1	Ring	anneau	Ring	anel	anillo
101	**234130**	1	Ring	anneau	Ring	anel	anillo
102	**60K040420**	1	O-ring	joint torique	O Ring	anel-O	anillo-O
103	**226862**	4	Stud	goujon	Stift	prisioneiro	espárrago
104	**60K030012**	1	O-ring	joint torique	O Ring	anel-O	anillo-O
105	**236606**	1	Cap	chapeau	Kappe	tampa	tapa
106	**4E000007**	4	Lockwasher	rondelle frein	Sicherungsscheibe	arruela de pressão	arandela seguridad
107	**62D000007**	4	Nut	écrou	Mutter	porca	tuerca
108	**60K030012**	1	Plug	bouchon	Stopfen	bujão	tapón
109	**658040**	1	Bearing	palier	Lager	mancal	cojinete
110	**222960**	1	Nut	écrou	Mutter	porca	tuerca
111	**222179**	1	Washer	rondelle	Scheibe	arruela	arandela
112	**60K060116**	1	O-ring	joint torique	O Ring	anel-O	anillo-O
113	[2]**222029**	2	Flange	bride	Flansch	flange	brida
114	**230954**	1	Oil seal	jnt étanchéité huile	Öldichtung	vedação de óleo	sello de aceite
115	**225605**	1	Bearing	palier	Lager	mancal	cojinete
116	**237840**	1	Spacer	entretoise	Distanzteil	espaçador	espaciador
117	**237829**	1	Shaft	arbre	Welle	ávore	árbol
118	**235910**	1	Spacer	entretoise	Distanzteil	espaçador	espaciador
119	**237828**	1	Gear	engrenage	Zahnrad	engrenagem	engranaje
120	**237271**	1	Bearing	palier	Lager	mancal	cojinete
121	**236629**	1	Seal	joint étanchéité	Dichtung	vedador	sello
122	**238903**	4	Stud	goujon	Stift	prisioneiro	espárrago
123	**234922**	1	Gasket	garniture	Dichtung	gaxeta	empaquetadura
124	**242147**	1	Cap	chapeau	Kappe	tampa	tapa
125	**4E000009**	4	Lockwasher	rondelle frein	Sicherungsscheibe	arruela de pressão	arandela seguridad
126	**62D000009**	4	Nut	écrou	Mutter	porca	tuerca
127	[1]**226862**	4	Stud	goujon	Stift	prisioneiro	espárrago
128	**60K060116**	1	O-ring	joint torique	O Ring	anel-O	anillo-O
129	**222179**	1	Washer	rondelle	Scheibe	arruela	arandela
130	**222960**	1	Nut	écrou	Mutter	porca	tuerca
131	**240617**	2	Ring	anneau	Ring	anel	anillo
132	**224173**	1	Snap ring	circlips	Sperring	anel de trava	anillo de retención
133	**240744**	1	Gear	engrenage	Zahnrad	engrenagem	engranaje
134	**60K040508**	1	O-ring	joint torique	O Ring	anel-O	anillo-O
135	**237840**	1	Spacer	entretoise	Distanzteil	espaçador	espaciador

[1] □529C-101➡9999-CAC

[2] Qty. of 2 □528A-101-CAC➡528D-9999-CAC, 551D-101-CAC&➡

664CUM 551D-101-CAC➡551D-9999-CAC
664DEUTZ 529B-101-CAC➡529C-9999-CAC
664GM 528A-101-CAC➡528D-9999-CAC
664GMGR 540A-101-CAC➡540A-9999-CAC

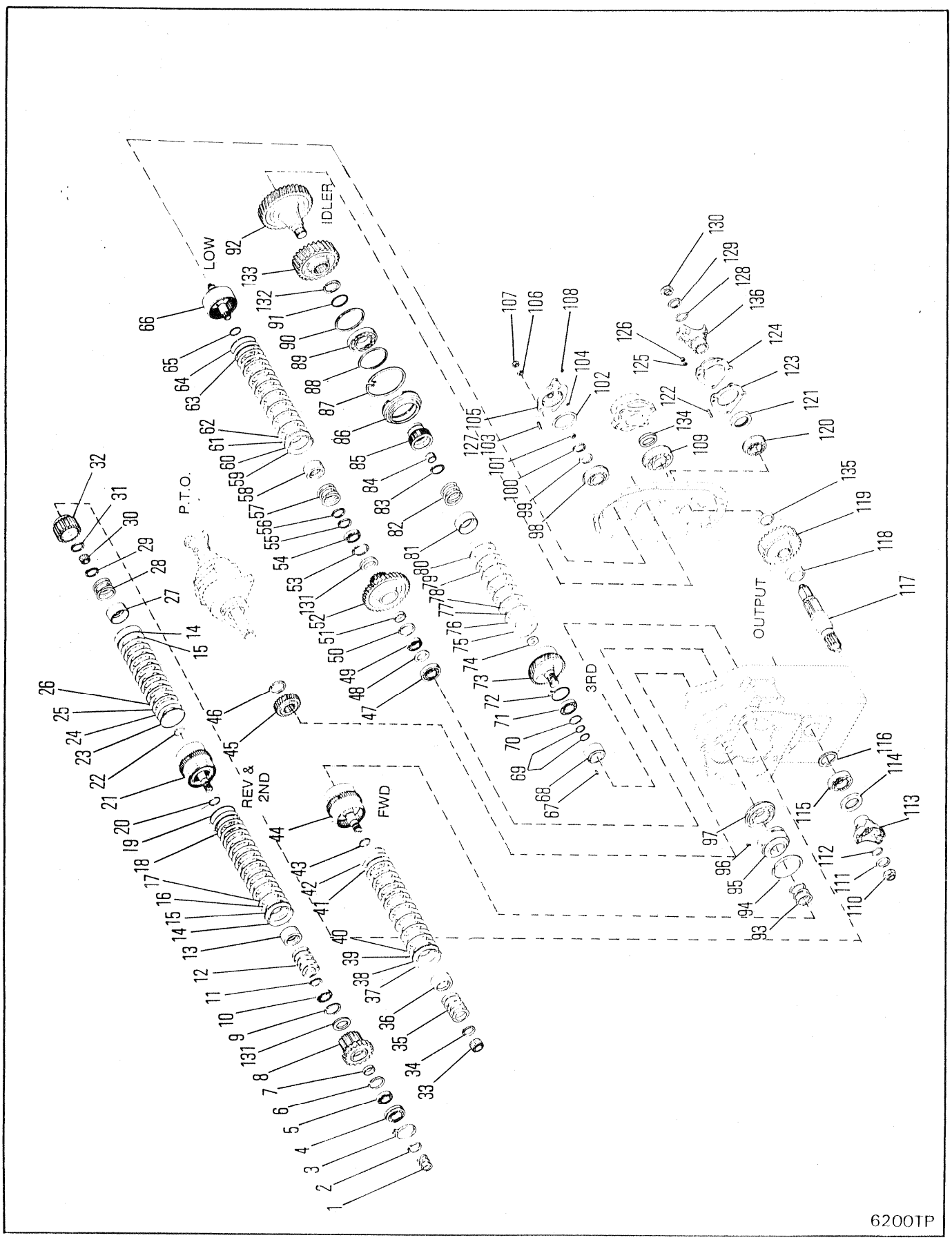
IDLER
LOW
P.T.O.
REV &
2ND
FWD
3RD
OUTPUT
6200TP

TRANSMISSION GEAR & SHAFT ASSEMBLY
TRANSMISSION, GROUP D'ARBRES & ENGRENAGES
GETRIEBEZAHNRÄDER & WELLENGRUPPE
TRANSMISSÃO GRUPO DE EIXOS & ENGREANGENS
TRANSMISIÓN GRUPO DE EJES & ENGRENAJES

No.	Part No.	Qty	Description	Description	Benennung	Descrição	Descripción
1	**215183**	3	Ring	anneau	Ring	anel	anillo
2	**224083**	1	Ring	anneau	Ring	anel	anillo
3	**230889**	1	Snap ring	circlips	Sperring	anel de trava	anillo de retención
4	**223349**	1	Bearing	palier	Lager	mancal	cojinete
5	**233389**	1	Bearing	palier	Lager	mancal	cojinete
6	**234141**	1	Ring	anneau	Ring	anel	anillo
7	**234304**	1	Spacer	entretoise	Distanzteil	espaçador	espaciador
8	**240608**	1	Gear	engrenage	Zahnrad	engrenagem	engranaje
9	**234141**	1	Ring	anneau	Ring	anel	anillo
10	**230829**	1	Bearing	palier	Lager	mancal	cojinete
11	**237669**	1	Snap ring	circlips	Sperring	anel de trava	anillo de retención
12	**237443**	5	Spring	ressort	Feder	mola	resorte
13	**237442**	1	Spacer	entretoise	Distanzteil	espaçador	espaciador
14	**234111**	2	Snap ring	circlips	Sperring	anel de trava	anillo de retención
15	**236847**	2	Plate	plaque	Platte	placa	placa
16	**242101**	8	Disc inner	disque interieur	Scheibe innen	disco interior	disco interno
17	**234109**	8	Disc outer	disque extérieur	Scheibe, aussen	disco exterior	disco externo
18	**237450**	2	Piston	piston	Kolben	pistão	pistón
19	**237032**	2	Seal outer	etanche exterieur	Aussendichtung	vedador exterior	sello externo
20	**234113**	2	Seal inner	etanche intér	Innendichtung	vedador interior	sello interior
21	**237453**	1	Shaft assy	arbre ens	Welle vollst	eixo conj	árbol conj
22	**234113**	2	Seal inner	etanche intér	Innendichtung	vedador interior	sello interior
23	**237032**	1	Seal outer	etanche exterieur	Aussendichtung	vedador exterior	sello externo
24	**236178**	1	Piston assy	piston ens	Kolben vollst	pistão conj	pistón conj
25	**234109**	6	Disc outer	disque extérieur	Scheibe, aussen	disco exterior	disco externo
26	**242101**	6	Disc inner	disque interieur	Scheibe innen	disco interior	disco interno
27	**235959**	1	Retainer	arrêtoir	Halterung	retentor	retén
28	**235960**	1	Spring	ressort	Feder	mola	resorte
29	**234350**	1	Snap ring	circlips	Sperring	anel de trava	anillo de retención
30	**233065**	1	Bearing	palier	Lager	mancal	cojinete
31	**234347**	1	Ring	anneau	Ring	anel	anillo
32	**240626**	1	Hub	moyeu	Nabe	cubo	cubo
33	**235763**	1	Bearing	palier	Lager	mancal	cojinete
34	**237669**	1	Snap ring	circlips	Sperring	anel de trava	anillo de retención
35	**237443**	5	Spring	ressort	Feder	mola	resorte
36	**237442**	1	Spacer	entretoise	Distanzteil	espaçador	espaciador
37	**234111**	1	Snap ring	circlips	Sperring	anel de trava	anillo de retención
38	**236847**	1	Plate	plaque	Platte	placa	placa
39	**242101**	8	Disc inner	disque interieur	Scheibe innen	disco interior	disco interno
40	**234109**	8	Disc outer	disque extérieur	Scheibe, aussen	disco exterior	disco externo
41	**237450**	1	Piston assy	piston ens	Kolben vollst	pistão conj	pistón conj
42	**237032**	1	Seal outer	etanche exterieur	Aussendichtung	vedador exterior	sello externo
43	**234113**	1	Seal inner	etanche intér	Innendichtung	vedador interior	sello interior
44	**237595**	1	Drum&shaft assy	tambour&arbre ens	Trommel&Welle vollst	tambor&eixo conj	tambor&eje conj
45	**234328**	1	Gear	engrenage	Zahnrad	engrenagem	engranaje

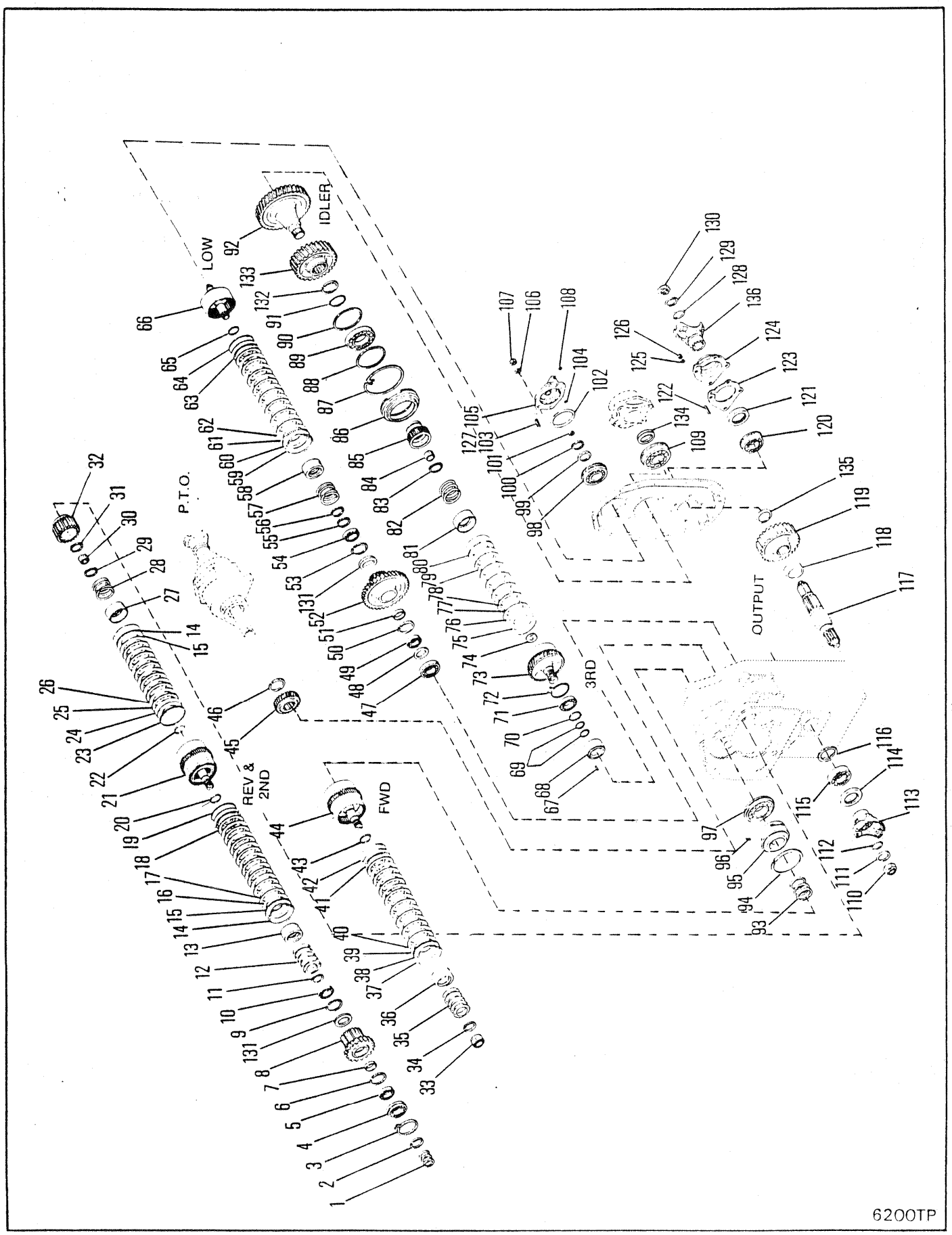
LOW
IDLER
P.T.O.
REV &
2ND
FWD
3RD
OUTPUT
6200TP

TRANSMISSION GEAR & SHAFT ASSEMBLY
TRANSMISSION, GROUP D'ARBRES & ENGRENAGES
GETRIEBEZAHNRÄDER & WELLENGRUPPE
TRANSMISSÃO GRUPO DE EIXOS & ENGREANGENS
TRANSMISIÓN GRUPO DE EJES & ENGRENAJES

No.	Part No.	Qty	Description	Description	Benennung	Descrição	Descripción
46	**238034**	1	Ring	anneau	Ring	anel	anillo
47	**225605**	1	Bearing	palier	Lager	mancal	cojinete
48	**234145**	1	Spacer	entretoise	Distanzteil	espaçador	espaciador
49	**230885**	1	Bearing	palier	Lager	mancal	cojinete
50	**223964**	1	Ring	anneau	Ring	anel	anillo
51	**234305**	1	Spacer	entretoise	Distanzteil	espaçador	espaciador
52	**241145**	1	Gear	engrenage	Zahnrad	engrenagem	engranaje
53	**223964**	1	Ring	anneau	Ring	anel	anillo
54	**230885**	1	Bearing	palier	Lager	mancal	cojinete
55	**234347**	1	Ring	anneau	Ring	anel	anillo
56	**234350**	1	Snap ring	circlips	Sperring	anel de trava	anillo de retención
57	**235960**	1	Spring	ressort	Feder	mola	resorte
58	**235959**	1	Retainer	arrêtoir	Halterung	retentor	retén
59	**234111**	1	Snap ring	circlips	Sperring	anel de trava	anillo de retención
60	**236847**	1	Plate	plaque	Platte	placa	placa
61	**234336**	8	Disc inner	disque interieur	Scheibe innen	disco interior	disco interno
62	**234109**	8	Disc outer	disque extérieur	Scheibe, aussen	disco exterior	disco externo
63	**236150**	1	Piston	piston	Kolben	pistão	pistón
64	**237032**	1	Seal outer	etanche exterieur	Aussendichtung	vedador exterior	sello externo
65	**234113**	1	Seal inner	etanche intér	Innendichtung	vedador interior	sello interior
66	**237110**	1	Drum&shaft assy	tambour&arbre ens	Trommel&Welle vollst	tambor&eixo conj	tambor&eje conj
67	**664131**	1	Roll pin	goupille de roulée	Rollenbolzen	pino de rolo	pasador rodillo
68	**236612**	1	Sleeve	manchon	Muffe	luva	manguito
69	**215183**	2	Ring	anneau	Ring	anel	anillo
70	**654613**	1	Ring	anneau	Ring	anel	anillo
71	**230885**	1	Bearing	palier	Lager	mancal	cojinete
72	**236614**	1	Ring	anneau	Ring	anel	anillo
73	**236611**	1	Drum&shaft assy	tambour&arbre ens	Trommel&Welle vollst	tambor&eixo conj	tambor&eje conj
74	**234113**	1	Seal inner	etanche intér	Innendichtung	vedador interior	sello interior
75	**237032**	1	Seal outer	etanche exterieur	Aussendichtung	vedador exterior	sello externo
76	**236178**	1	Piston assy	piston ens	Kolben vollst	pistão conj	pistón conj
77	**234109**	6	Disc outer	disque extérieur	Scheibe, aussen	disco exterior	disco externo
78	**242101**	6	Disc inner	disque interieur	Scheibe innen	disco interior	disco interno
79	**236847**	1	Plate	plaque	Platte	placa	placa
80	**234111**	1	Snap ring	circlips	Sperring	anel de trava	anillo de retención
81	**235959**	1	Retainer	arrêtoir	Halterung	retentor	retén
82	**235960**	1	Spring	ressort	Feder	mola	resorte
83	**234350**	1	Snap ring	circlips	Sperring	anel de trava	anillo de retención
84	**233065**	1	Bearing	palier	Lager	mancal	cojinete
85	**240628**	1	Hub	moyeu	Nabe	cubo	cubo
86	**236622**	1	Carrier	porteur	Trger	suporte	soporte
87	**236625**	1	Ring	anneau	Ring	anel	anillo
88	**223997**	1	Ring	anneau	Ring	anel	anillo
89	**225843**	1	Bearing	palier	Lager	mancal	cojinete
90	**223997**	1	Ring	anneau	Ring	anel	anillo

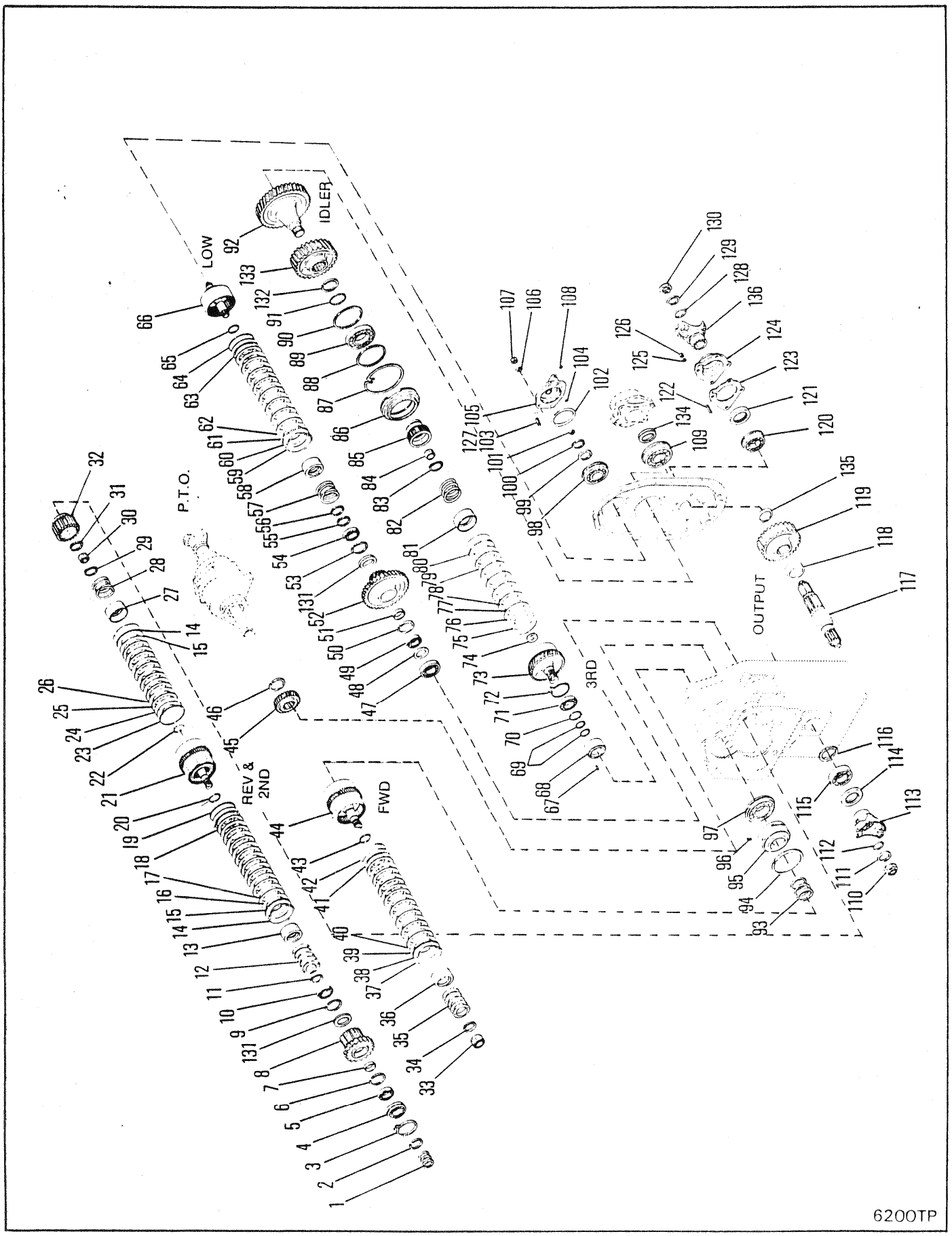
IDLER
LOW
P.T.O.
REV &
2ND
FWD
3RD
OUTPUT
6200TP

TRANSMISSION GEAR & SHAFT ASSEMBLY
TRANSMISSION, GROUP D'ARBRES & ENGRENAGES
GETRIEBEZAHNRÄDER & WELLENGRUPPE
TRANSMISSÃO GRUPO DE EIXOS & ENGREANGENS
TRANSMISIÓN GRUPO DE EJES & ENGRENAJES

No.	Part No.	Qty	Description	Description	Benennung	Descrição	Descripción
91	**230067**	1	Ring	anneau	Ring	anel	anillo
92	**240815**	1	Gear	engrenage	Zahnrad	engrenagem	engranaje
93	**222104**	3	Ring	anneau	Ring	anel	anillo
94	**235764**	1	Ring	anneau	Ring	anel	anillo
95	**241037**	1	Sleeve	manchon	Muffe	luva	manguito
96	**672572**	1	Roll pin	goupille de roulée	Rollenbolzen	pino de rolo	pasador rodillo
97	**241819**	1	Bearing	palier	Lager	mancal	cojinete
98	**239741**	1	Bearing	palier	Lager	mancal	cojinete
99	**234230**	1	Washer	rondelle	Scheibe	arruela	arandela
100	**234347**	1	Ring	anneau	Ring	anel	anillo
101	**234130**	1	Ring	anneau	Ring	anel	anillo
102	**60K040420**	1	O-ring	joint torique	O Ring	anel-O	anillo-O
103	**226862**	4	Stud	goujon	Stift	prisioneiro	espárrago
104	**60K030012**	1	O-ring	joint torique	O Ring	anel-O	anillo-O
105	**236606**	1	Cap	chapeau	Kappe	tampa	tapa
106	**4E000007**	4	Lockwasher	rondelle frein	Sicherungsscheibe	arruela de pressão	arandela seguridad
107	**62D000007**	4	Nut	écrou	Mutter	porca	tuerca
108	**60K030012**	1	Plug	bouchon	Stopfen	bujão	tapón
109	**658040**	1	Bearing	palier	Lager	mancal	cojinete
110	**222960**	1	Nut	écrou	Mutter	porca	tuerca
111	**222179**	1	Washer	rondelle	Scheibe	arruela	arandela
112	**60K060116**	1	O-ring	joint torique	O Ring	anel-O	anillo-O
113	**222029**	1	Flange	bride	Flansch	flange	brida
114	**230954**	1	Oil seal	jnt étanchéité huile	Öldichtung	vedação de óleo	sello de aceite
115	**225605**	1	Bearing	palier	Lager	mancal	cojinete
116	**237840**	1	Spacer	entretoise	Distanzteil	espaçador	espaciador
117	**237829**	1	Shaft	arbre	Welle	ávore	árbol
118	**235910**	1	Spacer	entretoise	Distanzteil	espaçador	espaciador
119	**237828**	1	Gear	engrenage	Zahnrad	engrenagem	engranaje
120	**237271**	1	Bearing	palier	Lager	mancal	cojinete
121	**236629**	1	Seal	joint étanchéité	Dichtung	vedador	sello
122	**238903**	4	Stud	goujon	Stift	prisioneiro	espárrago
123	**234922**	1	Gasket	garniture	Dichtung	gaxeta	empaquetadura
124	**242147**	1	Cap	chapeau	Kappe	tampa	tapa
125	**4E000009**	4	Lockwasher	rondelle frein	Sicherungsscheibe	arruela de pressão	arandela seguridad
126	**62D000009**	4	Nut	écrou	Mutter	porca	tuerca
127	**226862**	4	Stud	goujon	Stift	prisioneiro	espárrago
128	**60K060116**	1	O-ring	joint torique	O Ring	anel-O	anillo-O
129	**222179**	1	Washer	rondelle	Scheibe	arruela	arandela
130	**222960**	1	Nut	écrou	Mutter	porca	tuerca
131	**240617**	2	Ring	anneau	Ring	anel	anillo
132	**224173**	1	Snap ring	circlips	Sperring	anel de trava	anillo de retención
133	**240744**	1	Gear	engrenage	Zahnrad	engrenagem	engranaje
134	**60K040508**	1	O-ring	joint torique	O Ring	anel-O	anillo-O
135	**237840**	1	Spacer	entretoise	Distanzteil	espaçador	espaciador
136	**222233**	1	Flange	bride	Flansch	flange	brida

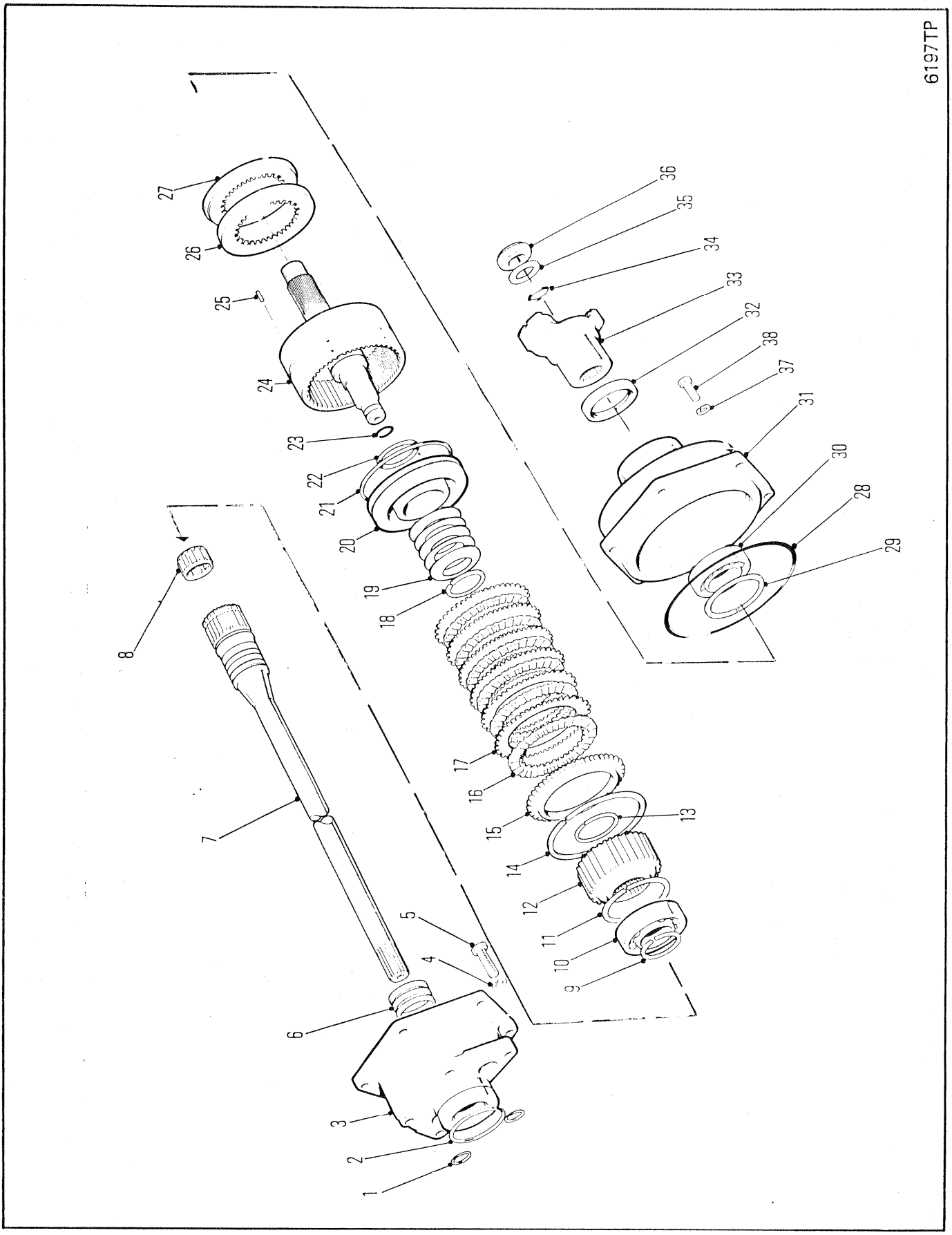
6197TP
1
2
3
4
5
6
7
8
9
10
11
12
13
14
15
16
17
18
19
20
21
22
23
24
25
26
27
28
29
30
31
32
33
34
35
36
37
38

P.T.O. CLUTCH
EMBRAYAGE P.T.O.
KUPPLUNG, P.T.O.
P.T.O. EMBRENHAGEM
EMBRAGUE P.T.O.

No.	Part No.	Qty	Description	Description	Benennung	Descrição	Descripción
1	**60K040026**	2	O-ring	joint torique	O Ring	anel-O	anillo-O
2	**60K030300**	1	O-ring	joint torique	O Ring	anel-O	anillo-O
3	**238444**	1	Housing	botier	Gehuse	carcaça	carcasa
4	**4E000008**	4	Lockwasher	rondelle frein	Sicherungsscheibe	arruela de pressão	arandela seguridad
5	**17C000824**	4	Bolt	boulon	Bolzen	parafuso	bulón
6	**209560**	3	Piston ring	segment de piston	Kolbenring	anel do pistão	aro del pistón
7	**241026**	1	Shaft	arbre	Welle	ávore	árbol
8	**233065**	1	Bearing	palier	Lager	mancal	cojinete
9	**234347**	1	Ring	anneau	Ring	anel	anillo
10	**225825**	1	Bearing	palier	Lager	mancal	cojinete
11	**711022**	1	Ring	anneau	Ring	anel	anillo
12	**242495**	1	Hub	moyeu	Nabe	cubo	cubo
13	**234347**	1	Ring	anneau	Ring	anel	anillo
14	**234111**	1	Snap ring	circlips	Sperring	anel de trava	anillo de retención
15	**236847**	1	Plate	plaque	Platte	placa	placa
16	**242101**	6	Disc inner	disque interieur	Scheibe innen	disco interior	disco interno
17	**234109**	6	Disc outer	disque extérieur	Scheibe, aussen	disco exterior	disco externo
18	**237669**	1	Snap ring	circlips	Sperring	anel de trava	anillo de retención
19	**237443**	7	Spring	ressort	Feder	mola	resorte
20	**238451**	1	Piston	piston	Kolben	pistão	pistón
21	**237032**	1	Ring	anneau	Ring	anel	anillo
22	**234113**	1	Seal	joint étanchéité	Dichtung	vedador	sello
23	**234130**	1	Seal ring	anneau du joint	Dichtungsring	anel de vedação	anillo de sello
24	**241748**	1	Drum&shaft assy	tambour&arbre ens	Trommel&Welle vollst	tambor&eixo conj	tambor&eje conj
25	**238455**	3	Pin	goupille	Stift	pino	pasador
26	**242155**	1	Plate	plaque	Platte	placa	placa
27	**242101**	1	Disc	disque	Scheibe	disco	disco
28	**60K040708**	1	O-ring	joint torique	O Ring	anel-O	anillo-O
29	**224203**	1	Ring	anneau	Ring	anel	anillo
30	**710749**	1	Bearing	palier	Lager	mancal	cojinete
31	**238445**	1	Cover	couvercle	Deckel	tampa	tapa
32	**206864**	1	Seal	joint étanchéité	Dichtung	vedador	sello
33	**231059**	1	Flange	bride	Flansch	flange	brida
34	**60K040112**	1	O-ring	joint torique	O Ring	anel-O	anillo-O
35	**102745**	1	Washer	rondelle	Scheibe	arruela	arandela
36	**216058**	1	Nut	écrou	Mutter	porca	tuerca
37	**4E000006**	6	Lockwasher	rondelle frein	Sicherungsscheibe	arruela de pressão	arandela seguridad
38	**17C000620**	6	Bolt	boulon	Bolzen	parafuso	bulón

664CUM 551D-101-CAC➡551G-9999-CAC
664DEUTZ 529B-101-CAC➡529C-9999-CAC
664GM 528A-101-CAC➡528D-9999-CAC
664GMGR 540A-101-CAC➡540A-9999-CAC

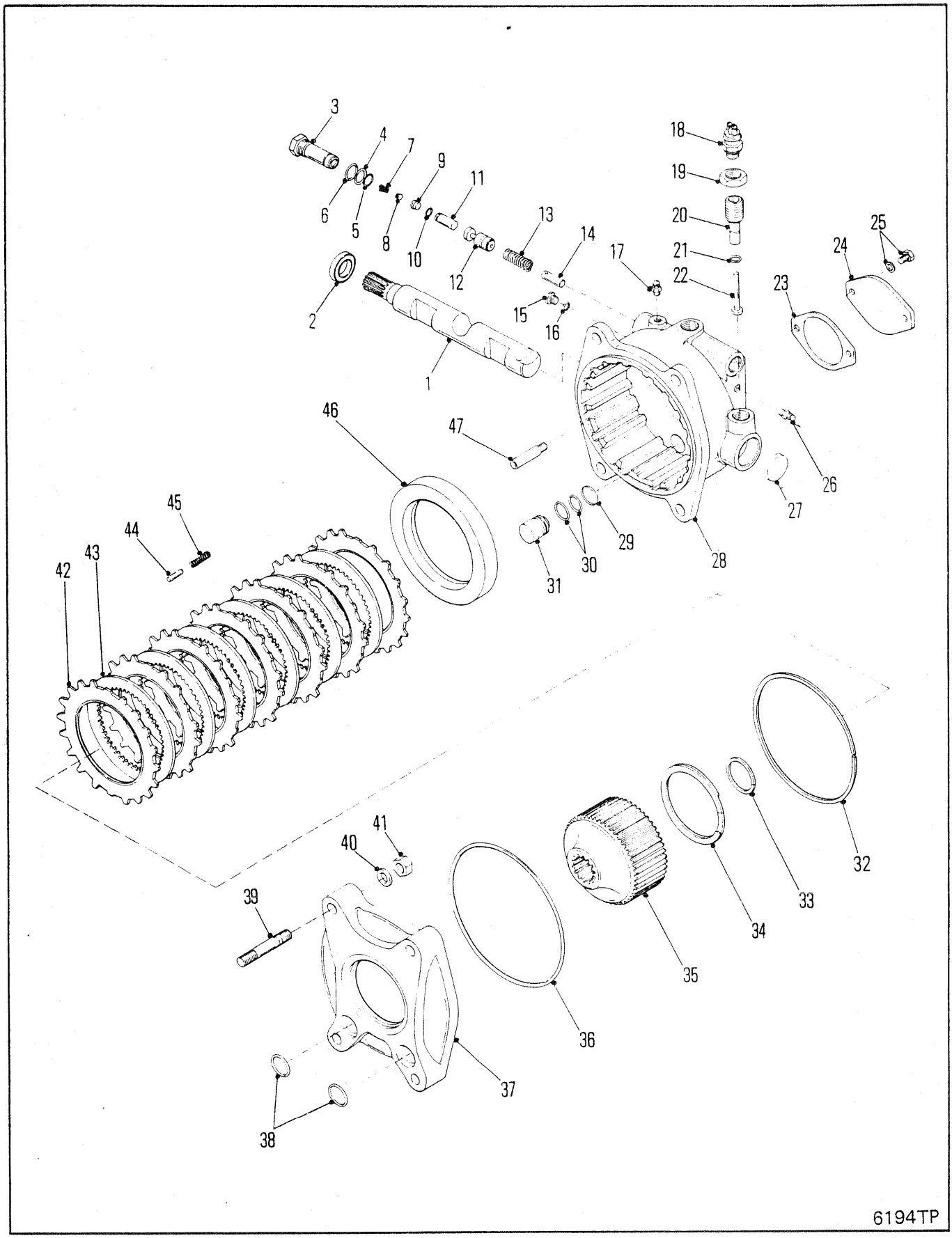
1
2
3
4
5
6
7
8
9
10
11
12
13
14
15
16
17
18
19
20
21
22
23
24
25
26
27
28
29
30
31
32
33
34
35
36
37
38
39
40
41
42
43
44
45
46
47
6194TP

TRANSMISSION HYDRAULIC BRAKE
FREIN HYDRAULIC, BOÎTE DE VITESSES
HYDRAULIKBREMSE, GETRIEBE
FREIO HIDRÁULICO, TRANSMISSAO
FRENO HIDRAULICO, TRANSMISIÓN

No.	Part No.	Qty	Description	Description	Benennung	Descrição	Descripción
A	[1]239616	1	Brake assy	frein ens	Bremse vollst	freio conj	freno conj
B	†892250	1	Bleed screw	vis de fuite	Lüftungsschraube	parafuso sangria	tornillo purga
1	237298	1	Shaft	arbre	Welle	ávore	árbol
2	238515	1	Oil seal	jnt étanchéité huile	Öldichtung	vedação de óleo	sello de aceite
3	[2]239493	1	Housing	botier	Gehuse	carcaça	carcasa
4	76K000017	1	O-ring	joint torique	O Ring	anel-O	anillo-O
5	237331	1	Back-up ring	anneau de renfort	Stützring	anel do retrocesso	anillo de respaldo
6	57K000008	1	O-ring	joint torique	O Ring	anel-O	anillo-O
7	4200080	1	Spring	ressort	Feder	mola	resorte
8	240979	1	Expander	expanseur	Dehner	expansor	expansor
9	227881	1	Cup	cuvette	Schale	capa	cubeta
10	76K000013	1	O-ring	joint torique	O Ring	anel-O	anillo-O
11	236893	1	Piston	piston	Kolben	pistão	pistón
12	240978	1	Spool	tiroir	Spule	carretel	carrete
13	231034	1	Spring	ressort	Feder	mola	resorte
14	238270	1	Stop	butoir	Anschlag	batente	tope
15	238283	1	Plug	bouchon	Stopfen	bujão	tapón
16	57K000005	1	O-ring	joint torique	O Ring	anel-O	anillo-O
17	892250	1	Screw	vis	Schraube	parafuso	tornillo
18	236395	1	Switch	interrupteur	Schalter	interruptor	interruptor
19	237305	1	Nut	écrou	Mutter	porca	tuerca
20	237304	1	Screw	vis	Schraube	parafuso	tornillo
21	76K000110	1	O-ring	joint torique	O Ring	anel-O	anillo-O
22	237306	1	Pin	goupille	Stift	pino	pasador
23	232640	1	Gasket	garniture	Dichtung	gaxeta	empaquetadura
24	219430	1	Cover	couvercle	Deckel	tampa	tapa
25	5C000610	1	Screw&lckwsher	vis&rondelle-frn	Schraube&Siche schr	paraf&arr trav	torn&aran seq
26	892250	1	Screw	vis	Schraube	parafuso	tornillo
27	237301	1	Plug	bouchon	Stopfen	bujão	tapón
28	239231	1	Cover	couvercle	Deckel	tampa	tapa
29	231701	3	Ring	anneau	Ring	anel	anillo
30	76K000023	6	O-ring	joint torique	O Ring	anel-O	anillo-O
31	237297	3	Piston	piston	Kolben	pistão	pistón
32	237291	1	Ring	anneau	Ring	anel	anillo
33	664813	1	Ring	anneau	Ring	anel	anillo
34	217509	1	Ring	anneau	Ring	anel	anillo
35	237299	1	Hub	moyeu	Nabe	cubo	cubo
36	76K000270	1	O-ring	joint torique	O Ring	anel-O	anillo-O
37	239196	1	Adapter	adaptateur	Zwischenstück	adaptador	adaptador
38	76K000218	2	O-ring	joint torique	O Ring	anel-O	anillo-O
39	238905	4	Stud	goujon	Stift	prisioneiro	espárrago
40	4E000010	4	Lockwasher	rondelle frein	Sicherungsscheibe	arruela de pressão	arandela seguridad
41	62D000010	4	Nut	écrou	Mutter	porca	tuerca
42	232394	7	Disc outer	disque extérieur	Scheibe, aussen	disco exterior	disco externo
43	227495	6	Disc inner	disque interieur	Scheibe innen	disco interior	disco interno
44	239200	4	Pin	goupille	Stift	pino	pasador
45	239199	4	Spring	ressort	Feder	mola	resorte
46	239198	1	End plate	plaque dextrémité	Endplatte	placa terminal	placa extrema
47	237302	1	Nipple	raccord	Nippel	niple	niple

[1] Inc B,& 1→47

[2] When replacing housing use total quantity of 8-232394 outer disc, 7-227495 inner disc & 1-239196 adaptor.
[2] Pour remplacer le carter, utilisez la quantité totale ou le disque extérieur 8-232394, le disque intérieur 7-227495 et le adapteur 1-239196.
[2] Beim Auswechseln des Gehäuses die Gesamtmenge oder äussere Scheibe 8-232394, innere Scheibe 7-227495 benutzen & Zwischenst ück 1-239196.
[2] Quando substituir a habitação use a quantia total ou o disco externo 8-232394, o disco interno 7-227495 e o adaptador 1-239196.
[2] Para substituir la cubierta utilizar la cantidad entera o el disco exterior 8-232394, el disco interior 7-227495 y el adaptador 1-239196.

[3] Ref S.B. Group 520, No. 07, 9/86.

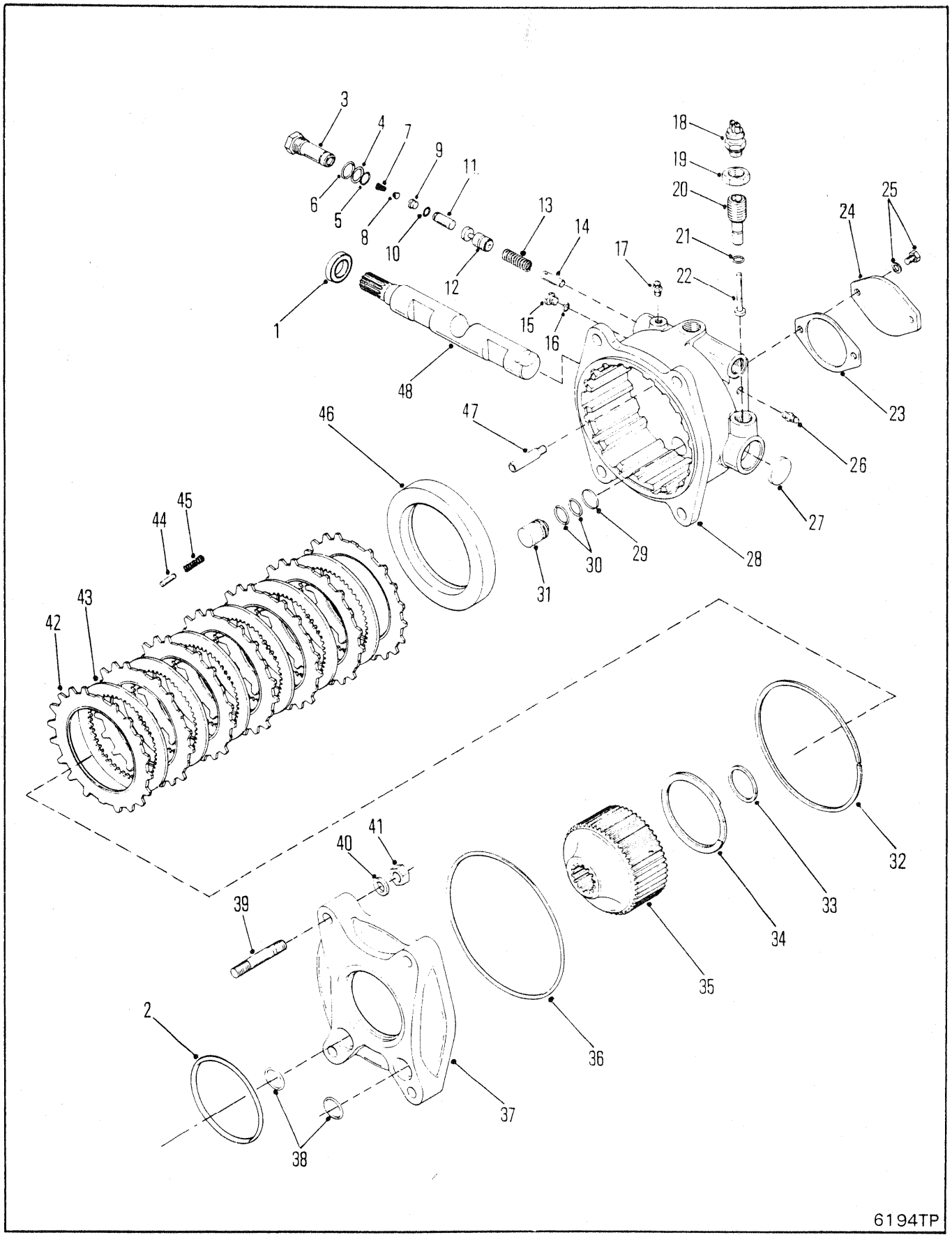
3
4
7
9
11
6
5
8
10
13
14
12
1
15
16
17
18
19
20
21
22
24
25
23
48
46
47
26
27
28
29
30
31
45
44
43
42
41
40
39
2
38
37
36
35
34
33
32
6194TP

TRANSMISSION HYDRAULIC BRAKE
FREIN HYDRAULIC, BOÎTE DE VITESSES
HYDRAULIKBREMSE, GETRIEBE
FREIO HIDRÁULICO, TRANSMISSAO
FRENO HIDRAULICO, TRANSMISIÓN

No.	Part No.	Qty	Description	Description	Benennung	Descrição	Descripción
A	[1]237757	1	Brake assy	frein ens	Bremse vollst	freio conj	freno conj
B	[2]239231	1	Cover&vlv assy	ens cvercle&soupape	Deckel&Ventileinheit	cj tampa&válvula	cj tapa&válvula
1	237300	1	Oil seal	jnt étanchéité huile	Öldichtung	vedação de óleo	sello de aceite
2	60K040508	1	O-ring	joint torique	O Ring	anel-O	anillo-O
3	239493	1	Housing	botier	Gehuse	carcaça	carcasa
4	76K000017	1	O-ring	joint torique	O Ring	anel-O	anillo-O
5	237331	1	Back-up ring	anneau de renfort	Stützring	anel do retrocesso	anillo de respaldo
6	57K000008	1	O-ring	joint torique	O Ring	anel-O	anillo-O
7	4200080	1	Spring	ressort	Feder	mola	resorte
8	240979	1	Expander	expanseur	Dehner	expansor	expansor
9	227881	1	Cup	cuvette	Schale	capa	cubeta
10	76K000013	1	O-ring	joint torique	O Ring	anel-O	anillo-O
11	236893	1	Piston	piston	Kolben	pistão	pistón
12	240978	1	Spool	tiroir	Spule	carretel	carrete
13	231034	1	Spring	ressort	Feder	mola	resorte
14	238270	1	Stop	butoir	Anschlag	batente	tope
15	24K000005	1	Plug	bouchon	Stopfen	bujão	tapón
16	91F000005	1	O-ring	joint torique	O Ring	anel-O	anillo-O
17	892250	1	Screw	vis	Schraube	parafuso	tornillo
18	236395	1	Switch	interrupteur	Schalter	interruptor	interruptor
19	237305	1	Nut	écrou	Mutter	porca	tuerca
20	237304	1	Screw	vis	Schraube	parafuso	tornillo
21	60K030012	1	O-ring	joint torique	O Ring	anel-O	anillo-O
22	237306	1	Pin	goupille	Stift	pino	pasador
23	232640	1	Gasket	garniture	Dichtung	gaxeta	empaquetadura
24	219430	1	Cover	couvercle	Deckel	tampa	tapa
25	5C000610	1	Screw&lckwsher	vis&rondelle-frn	Schraube&Siche schr	paraf&arr trav	torn&aran seq
26	892250	1	Screw	vis	Schraube	parafuso	tornillo
27	237301	1	Plug	bouchon	Stopfen	bujão	tapón
28	239197	1	Cover	couvercle	Deckel	tampa	tapa
29	231701	3	Ring	anneau	Ring	anel	anillo
30	60K020102	6	O-ring	joint torique	O Ring	anel-O	anillo-O
31	237297	3	Piston	piston	Kolben	pistão	pistón
32	237291	1	Ring	anneau	Ring	anel	anillo
33	664813	1	Ring	anneau	Ring	anel	anillo
34	217509	1	Ring	anneau	Ring	anel	anillo
35	237299	1	Hub	moyeu	Nabe	cubo	cubo
36	60K040900	1	O-ring	joint torique	O Ring	anel-O	anillo-O
37	239196	1	Adapter	adaptateur	Zwischenstück	adaptador	adaptador
38	60K040108	2	O-ring	joint torique	O Ring	anel-O	anillo-O
39	238905	4	Stud	goujon	Stift	prisioneiro	espárrago
40	4E000010	4	Lockwasher	rondelle frein	Sicherungsscheibe	arruela de pressão	arandela seguridad
41	62D000010	4	Nut	écrou	Mutter	porca	tuerca
42	232394	8	Disc outer	disque extérieur	Scheibe, aussen	disco exterior	disco externo
43	227495	7	Disc inner	disque interieur	Scheibe innen	disco interior	disco interno
44	239200	4	Pin	goupille	Stift	pino	pasador
45	239199	4	Spring	ressort	Feder	mola	resorte
46	239198	1	End plate	plaque dextrémité	Endplatte	placa terminal	placa extrema
47	237302	1	Nipple	raccord	Nippel	niple	niple
48	237298	1	Shaft	arbre	Welle	ávore	árbol

[1] Inc B, 1➡48

[2] Inc 3➡17, 28➡31

[3] Ref RSG 327

664CUM	551D-101-CAC➡551G-9999-CAC
664DEUTZ	529B-101-CAC➡529C-9999-CAC
664GM	528A-626-CAC➡528D-9999-CAC
664GMGR	540A-101-CAC➡540A-9999-CAC

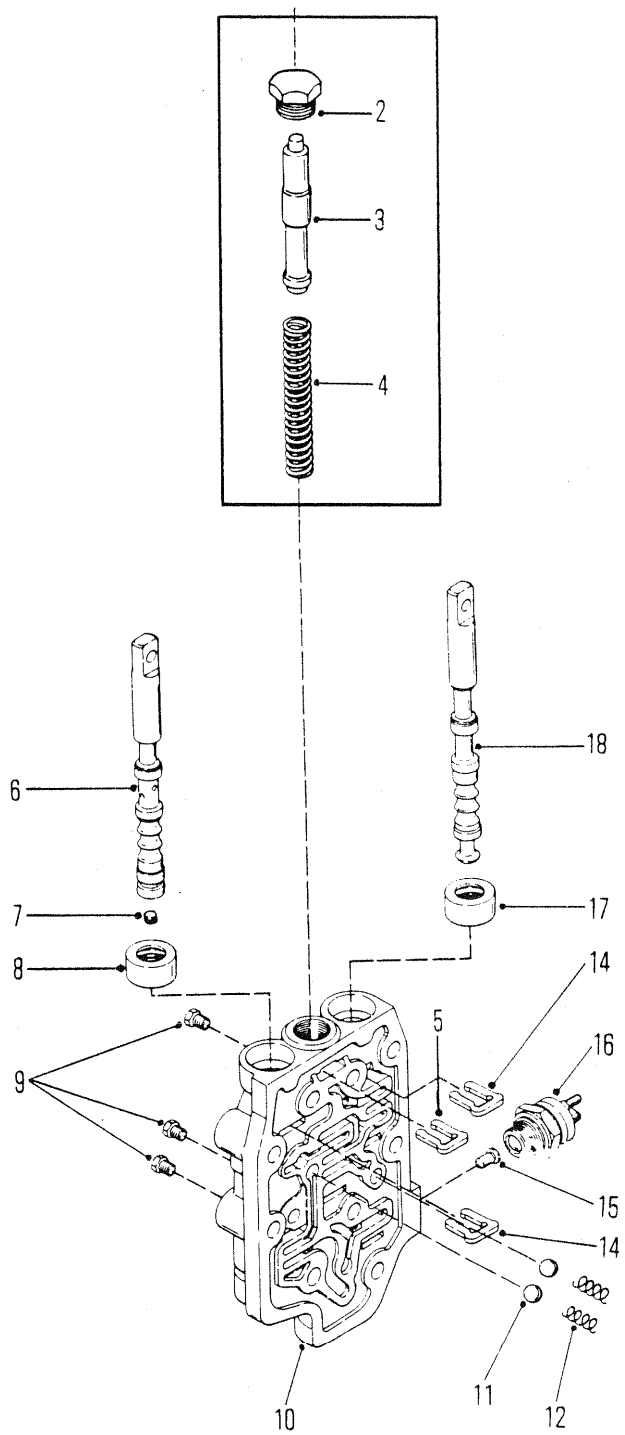
2
3
4
18
6
17
7
8
14
5
16
9
15
14
11
12
10
6198TP

TRANSMISSION CONTROL VALVE
SOUPAPE DE COMMANDE DE TRANSMISSION
GETRIEBEREGELVENTIL
VÁLVULA DE CONTRÔLE, TRANSMISSÃO
VÁLVULA DE CONTROL DE TRANSMISIÓN

No.	Part No.	Qty	Description	Description	Benennung	Descrição	Descripción
A	[1]236670	1	Control valve	soupape de contrôle	Steurventil	válv de contr	valv de control
1	§†------	1	Spool	tiroir	Spule	carretel	carrete
2	24K000007	1	Plug	bouchon	Stopfen	bujão	tapón
3	234185	1	Spool	tiroir	Spule	carretel	carrete
4	234181	1	Spring	ressort	Feder	mola	resorte
5	234170	1	Stop	butoir	Anschlag	batente	tope
6	[2]234167	1	Spool assy	ensemble tiroir	Spule vollst	conjunto carretel	conjunto carrete
7	239243	1	Plug	bouchon	Stopfen	bujão	tapón
8	234650	1	Oil seal	jnt étanchéité huile	Öldichtung	vedação de óleo	sello de aceite
9	40K000002	3	Plug	bouchon	Stopfen	bujão	tapón
10	236737	1	Housing	botier	Gehuse	carcaça	carcasa
11	10J000012	2	Ball	bille	Kugel	esfera	bola
12	235473	2	Spring	ressort	Feder	mola	resorte
13	†244002	1	Gasket	garniture	Dichtung	gaxeta	empaquetadura
14	234170	2	Stop	butoir	Anschlag	batente	tope
15	233779	1	Pin	goupille	Stift	pino	pasador
16	233778	1	Switch	interrupteur	Schalter	interruptor	interruptor
17	234650	1	Oil seal	jnt étanchéité huile	Öldichtung	vedação de óleo	sello de aceite
18	234169	1	Spool	tiroir	Spule	carretel	carrete

[1] Inc 1➡18

[2] Inc 1 & 7

664CUM 551D-101-CAC➡551D-9999-CAC
664DEUTZ 529B-101-CAC➡529C-9999-CAC
664GM 528A-101-CAC➡528D-9999-CAC
664GMGR 540A-101-CAC➡540A-9999-CAC

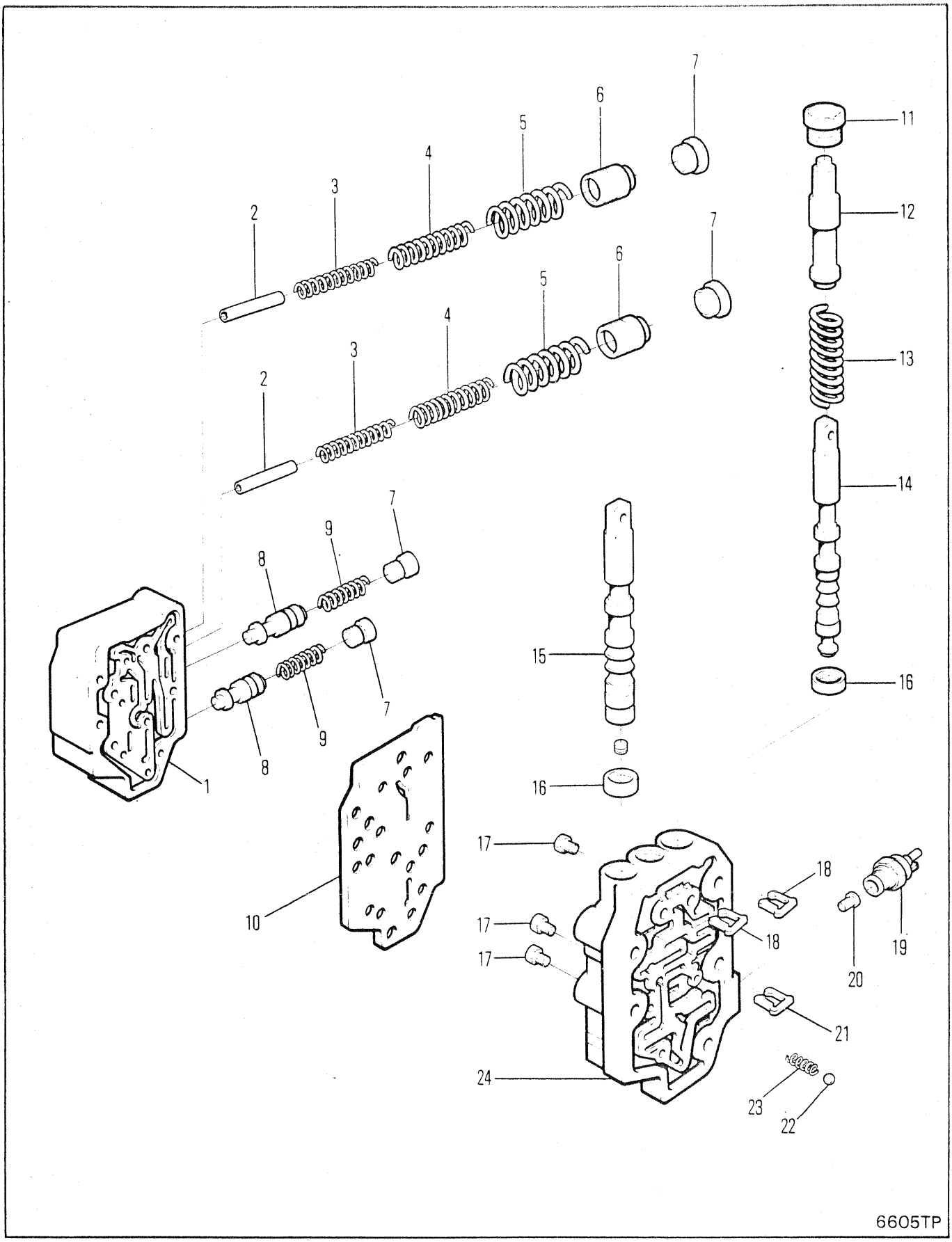
1
2
3
4
5
6
7
8
9
10
11
12
13
14
15
16
17
18
19
20
21
22
23
24
6605TP

TRANSMISSION CONTROL VALVE
SOUPAPE DE COMMANDE DE TRANSMISSION
GETRIEBEREGELVENTIL
VÁLVULA DE CONTRÔLE, TRANSMISSÃO
VÁLVULA DE CONTROL DE TRANSMISIÓN

No.	Part No.	Qty	Description	Description	Benennung	Descrição	Descripción
A	[1]237530	1	Control valve	soupape de contrôle	Steurventil	válv de contr	valv de control
B	[2]237875	1	Valve assy	soupape ens	Ventil vollst	válvula conj	válvula conj
1	237876	1	Housing	botier	Gehuse	carcaça	carcasa
2	237881	2	Pin	goupille	Stift	pino	pasador
3	241666	2	Spring	ressort	Feder	mola	resorte
4	237879	2	Spring	ressort	Feder	mola	resorte
5	237878	2	Spring	ressort	Feder	mola	resorte
6	237877	2	Valve	soupape	Ventil	válvula	válvula
7	47K000007	4	Plug	bouchon	Stopfen	bujão	tapón
8	237516	2	Spool	tiroir	Spule	carretel	carrete
9	241670	2	Spring	ressort	Feder	mola	resorte
10	234279	1	Gasket	garniture	Dichtung	gaxeta	empaquetadura
11	24K000007	1	Plug	bouchon	Stopfen	bujão	tapón
12	234185	1	Spool	tiroir	Spule	carretel	carrete
13	234181	1	Spring	ressort	Feder	mola	resorte
14	234169	1	Spool	tiroir	Spule	carretel	carrete
15	234167	1	Spool	tiroir	Spule	carretel	carrete
16	234650	2	Oil seal	jnt étanchéité huile	Öldichtung	vedação de óleo	sello de aceite
17	40K000002	3	Pipe plug	obturateur tuyau	Rohrstopfen	bujão do cano	tapón de cao
18	234170	2	Stop	butoir	Anschlag	batente	tope
19	233778	1	Switch	interrupteur	Schalter	interruptor	interruptor
20	233779	1	Pin	goupille	Stift	pino	pasador
21	234170	2	Stop	butoir	Anschlag	batente	tope
22	10J000012	2	Ball	bille	Kugel	esfera	bola
23	235473	2	Spring	ressort	Feder	mola	resorte
24	234356	1	Housing	botier	Gehuse	carcaça	carcasa

[1] Inc 1➞24

[2] Inc 1➞9

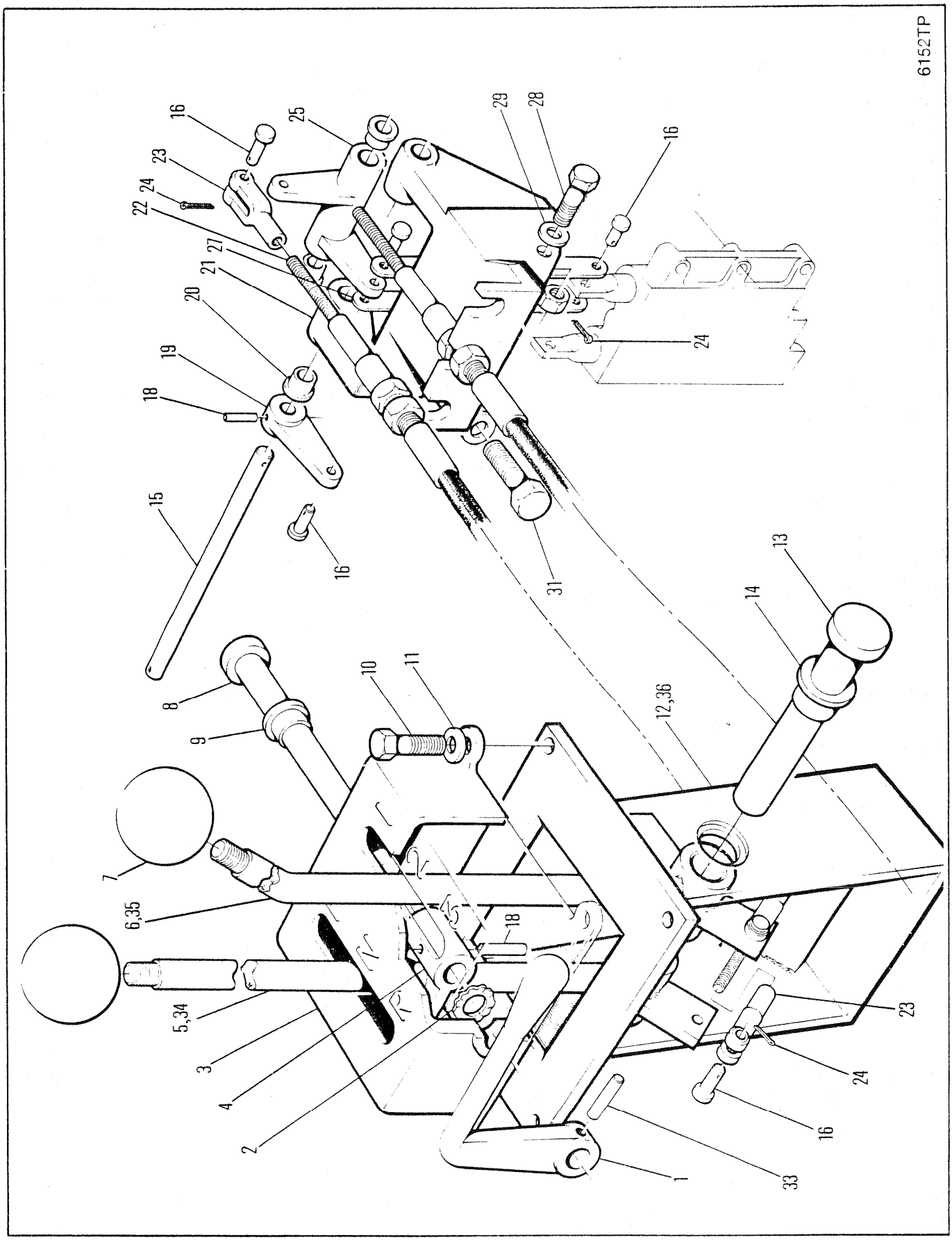
6152TP
1
2
3
4
5,34
6,35
7
8
9
10
11
12,36
13
14
15
16
18
19
20
21
22
23
24
25
27
28
29
31
33

TRANSMISSION CONTROLS - 18000
COMMANDES DE LA TRANSMISSION - 18000
GETRIEBESCHALTHEBEL - 18000
CONTROLSES DE LA TRANSMISSÃO - 18000
CONTROLES DE LA TRANSMISIÓN - 18000

No.	Part No.	Qty	Description	Description	Benennung	Descrição	Descripción
1	**1927021**	1	Lever	levier	Hebel	alavanca	palanca
2	**601783**	1	Washer	rondelle	Scheibe	arruela	arandela
3	**1927489**	1	Housing	botier	Gehuse	carcaça	carcasa
4	**1926999**	1	Neutral lock	neutre de serrure	Leerlauf-Abriegelung	fechadura neutra	trabadura neutral
5	**1927525**	1	Lever assy	levier ens	Hebel vollst	alavanca conj	palanca conj
6	**1927524**	1	Lever assy	levier ens	Hebel vollst	alavanca conj	palanca conj
7	**565389**	2	Knob	bouton	Knopf	manípula	botón
8	**1925354**	1	Pin	goupille	Stift	pino	pasador
9	**1610636**	2	Bearing	palier	Lager	mancal	cojinete
10	**17C000620**	4	Bolt	boulon	Bolzen	parafuso	bulón
11	**27E000006**	4	Washer	rondelle	Scheibe	arruela	arandela
12	**1927518**	1	Bracket	support	Winkel	grampo	grampa
13	**1923221**	1	Pin	goupille	Stift	pino	pasador
14	**1610636**	1	Bearing	palier	Lager	mancal	cojinete
15	**1930092**	1	Pin	goupille	Stift	pino	pasador
16	**4F0005062**	3	Clevis pin	goupille chape	Schkelstift	pino garfo	pasador horquilla
17	†**8D0000004**	4	Nut	écrou	Mutter	porca	tuerca
18	**774483**	2	Pin	goupille	Stift	pino	pasador
19	**1926997**	1	Bell crank	levier couda	Kniehebel	balancinho	balancín
20	**1610636**	4	Bearing	palier	Lager	mancal	cojinete
21	**1925966**	1	Bracket	support	Winkel	grampo	grampa
22	**1935365**	2	Cable	câble	Kabel	cabo	cable
23	**2J0005204**	6	Clevis	étrier	Schkel	garfo	horquilla
24	**1F0000312**	9	Cotter pin	goupille fendue	Splint	contrapino	chaveta dos patos
25	**1925969**	1	Bell crank	levier couda	Kniehebel	balancinho	balancín
26	†**18C000416**	4	Bolt	boulon	Bolzen	parafuso	bulón
27	**1936016**	2	Link	articulation	Gelenk	articulação	articulación
28	**17C000772**	1	Bolt	boulon	Bolzen	parafuso	bulón
29	**25E000019**	1	Washer	rondelle	Scheibe	arruela	arandela
30	†**1309037**	1	Tube	tube	Rohr	tubo	tubo
31	**17C000816**	1	Bolt	boulon	Bolzen	parafuso	bulón
32	†**27E000008**	1	Washer	rondelle	Scheibe	arruela	arandela
33	**774483**	1	Pin	goupille	Stift	pino	pasador
34	[1]**1935600**	1	Lever assy	levier ens	Hebel vollst	alavanca conj	palanca conj
35	[1]**1935599**	1	Lever assy	levier ens	Hebel vollst	alavanca conj	palanca conj
36	[1]**1935591**	1	Bracker				

[1] □ 528D-101-CAC&➡

664GM 528A-101-CAC➡528D-9999-CAC
664GMGR 540A-101-CAC➡540A-9999-CAC

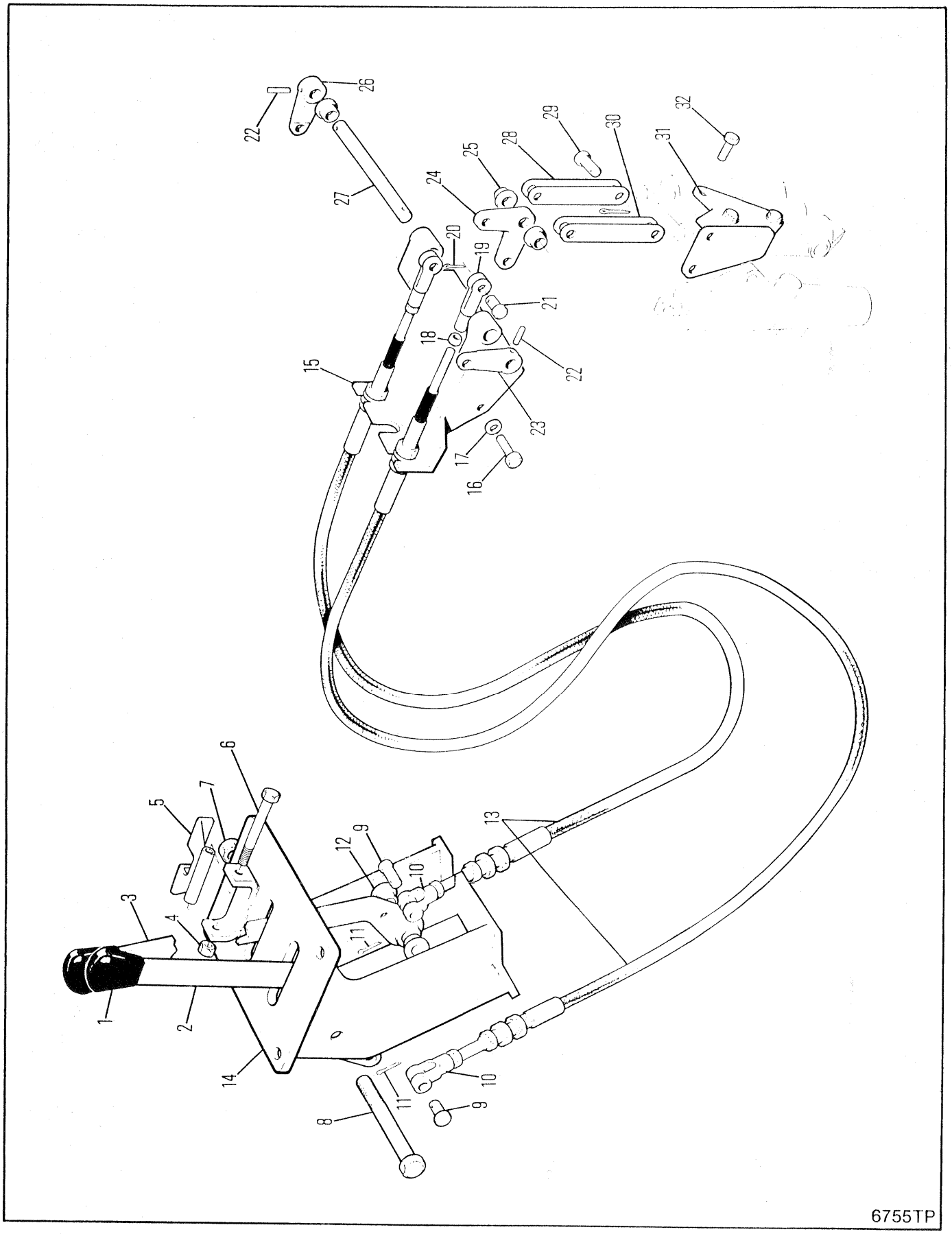
6755TP

TRANSMISSION CONTROLS
COMMANDES DE LA TRANSMISSION
GETRIEBESCHALTHEBEL
CONTROLES DA TRANSMISSÃO
CONTROLES DE LA TRANSMISIÓN

No.	Part No.	Qty	Description	Description	Benennung	Descrição	Descripción
1	**1927021**	1	Lever assy	levier ens	Hebel vollst	alavanca conj	palanca conj
2	**774483**	2	Pin	goupille	Stift	pino	pasador
3	**601783**	1	Washer	rondelle	Scheibe	arruela	arandela
4	**1610636**	2	Bearing	palier	Lager	mancal	cojinete
5	**1926999**	1	Lock neutral	neutre de serrure	Leerlauf-Abriegelung	fechadura neutra	trabadura neutral
6	**1925354**	1	Pin assy	ass de la goupille	Stifteinheit	conj do pino	disp del pasador
7	**565389**	2	Knob	bouton	Knopf	manípula	botón
8	**1927525**	1	Lever assy	levier ens	Hebel vollst	alavanca conj	palanca conj
9	**1927489**	1	Bracket	support	Winkel	grampo	grampa
10	**1610636**	4	Bearing	palier	Lager	mancal	cojinete
11	**1927524**	1	Lever assy	levier ens	Hebel vollst	alavanca conj	palanca conj
12	**4F0005062**	2	Clevis pin	goupille chape	Schkelstift	pino garfo	pasador horquilla
13	**2J0005204**	2	Clevis	étrier	Schkel	garfo	horquilla
14	**1F0000312**	2	Pin	goupille	Stift	pino	pasador
15	**1935365**	2	Cable	câble	Kabel	cabo	cable
16	**1927158**	1	Bracket assy	ens support	Winkel vollst	conj suporte	conj soporte
17	**1925966**	1	Bracket assy	ens support	Winkel vollst	conj suporte	conj soporte
18	**33C000816**	1	Bolt	boulon	Bolzen	parafuso	bulón
19	**27E000008**	1	Washer	rondelle	Scheibe	arruela	arandela
20	†**33C000772**	1	Bolt	boulon	Bolzen	parafuso	bulón
21	†**25E000019**	1	Washer	rondelle	Scheibe	arruela	arandela
22	**774483**	2	Pin	goupille	Stift	pino	pasador
23	**4F0005062**	2	Clevis pin	goupille chape	Schkelstift	pino garfo	pasador horquilla
24	**2J0005204**	2	Clevis	étrier	Schkel	garfo	horquilla
25	**1F0000312**	2	Cotter pin	goupille fendue	Splint	contrapino	chaveta dos patos
26	**1926997**	1	Bellcrank	levier coudé	Kniehebel	balancinho	balancín
27	**1926966**	1	Bellcrank	levier coudé	Kniehebel	balancinho	balancín
28	**1610636**	4	Bearing	palier	Lager	mancal	cojinete
29	**1930092**	1	Pin	goupille	Stift	pino	pasador
30	**1925801**	4	Link	articulation	Gelenk	articulação	articulación
31	**1F0000312**	4	Cotter pin	goupille fendue	Splint	contrapino	chaveta dos patos
32	**4F0005062**	4	Clevis pin	goupille chape	Schkelstift	pino garfo	pasador horquilla
33	**1930087**	1	Bracket assy	ens support	Winkel vollst	conj suporte	conj soporte
34	**27E000006**	3	Washer	rondelle	Scheibe	arruela	arandela
35	**33C000644**	3	Bolt	boulon	Bolzen	parafuso	bulón

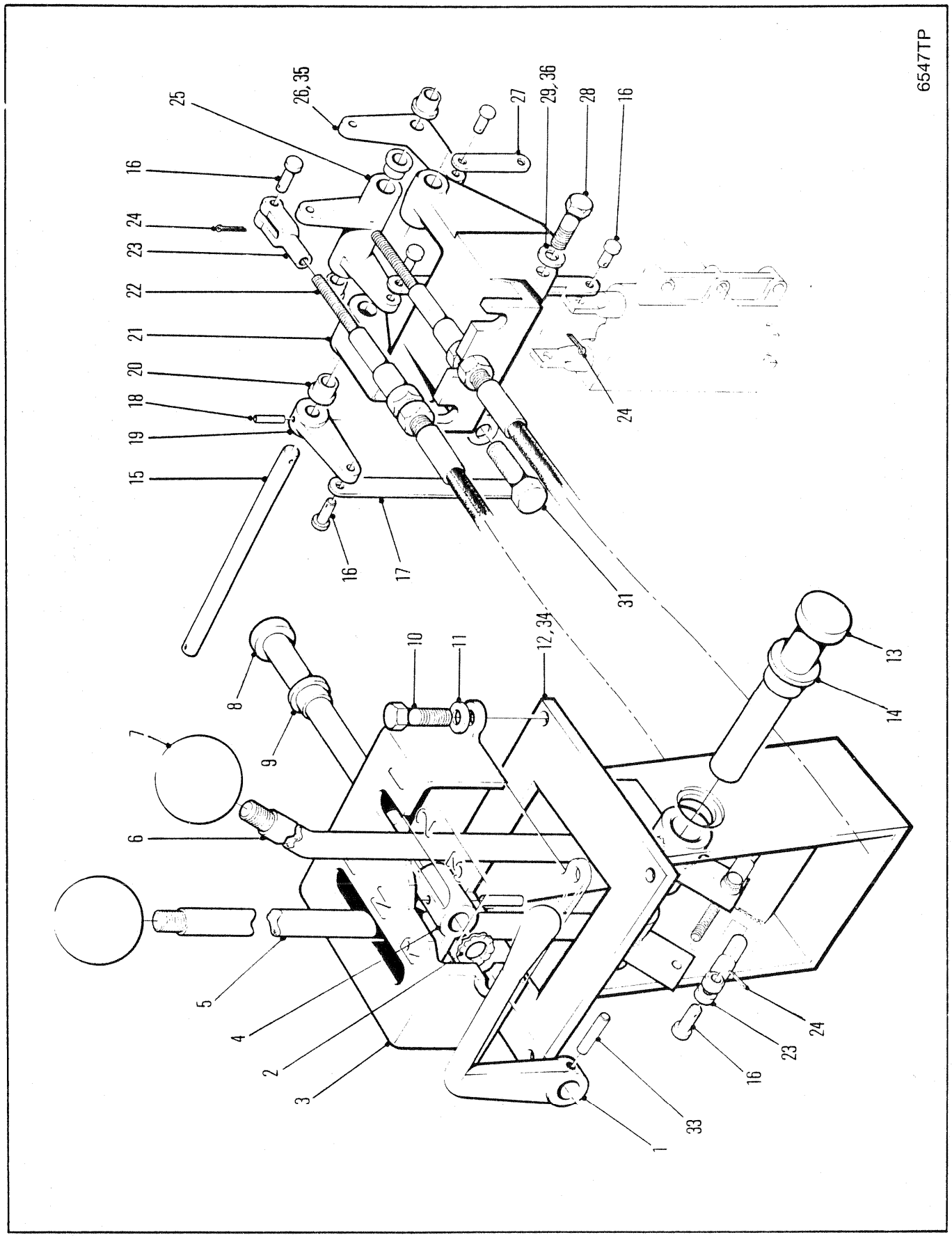
6547TP
25
26, 35
27
29, 36
28
16
16
24
23
22
21
20
18
19
15
16
17
24
31
12, 34
10
11
8
9
7
6
5
4
2
3
1
33
16
23
24
13
14

TRANSMISSION CONTROLS-18000
COMMANDES DE LA TRANSMISSION-18000
GETRIEBESCHALTHEBEL-18000
CONTROLES DA TRANSMISSÃO-18000
CONTROLES DE LA TRANSMISIÓN-18000

No.	Part No.	Qty	Description	Description	Benennung	Descrição	Descripción
1	**1927021**	1	Lever	levier	Hebel	alavanca	palanca
2	**601783**	1	Washer	rondelle	Scheibe	arruela	arandela
3	**1927489**	1	Housing	botier	Gehuse	carcaça	carcasa
4	**1926999**	1	Neutral lock	neutre de serrure	Leerlauf-Abriegelung	fechadura neutra	trabadura neutral
5	**1935600**	1	Lever assy	levier ens	Hebel vollst	alavanca conj	palanca conj
6	**1935599**	1	Lever assy	levier ens	Hebel vollst	alavanca conj	palanca conj
7	**565389**	2	Knob	bouton	Knopf	manípula	botón
8	**1925354**	1	Pin	goupille	Stift	pino	pasador
9	**1610636**	2	Bearing	palier	Lager	mancal	cojinete
10	**17C000620**	4	Bolt	boulon	Bolzen	parafuso	bulón
11	**27E000006**	4	Washer	rondelle	Scheibe	arruela	arandela
12	**1935591**	1	Bracket	support	Winkel	grampo	grampa
13	**1923221**	1	Pin	goupille	Stift	pino	pasador
14	**1610636**	1	Bearing	palier	Lager	mancal	cojinete
15	**1930092**	1	Pin	goupille	Stift	pino	pasador
16	**4F005062**	9	Clevis pin	goupille chape	Schkelstift	pino garfo	pasador horquilla
17	**1936016**	2	Link	articulation	Gelenk	articulação	articulación
18	**774483**	2	Pin	goupille	Stift	pino	pasador
19	**1926997**	1	Bell crank	levier couda	Kniehebel	balancinho	balancín
20	**1610636**	4	Bearing	palier	Lager	mancal	cojinete
21	**1925966**	1	Bracket	support	Winkel	grampo	grampa
22	**1935365**	2	Cable	câble	Kabel	cabo	cable
23	**2J005204**	4	Clevis	étrier	Schkel	garfo	horquilla
24	**1F000312**	4	Cotter pin	goupille fendue	Splint	contrapino	chaveta dos patos
25	**1925969**	1	Bell crank	levier couda	Kniehebel	balancinho	balancín
26	**1928580**	1	Bell crank	levier couda	Kniehebel	balancinho	balancín
27	**1935249**	1	Link	articulation	Gelenk	articulação	articulación
28	**17C000772**	1	Bolt	boulon	Bolzen	parafuso	bulón
29	**25E000019**	1	Washer	rondelle	Scheibe	arruela	arandela
30	†**1309037**	1	Tube	tube	Rohr	tubo	tubo
31	**17C000816**	1	Bolt	boulon	Bolzen	parafuso	bulón
32	†**27E000008**	1	Washer	rondelle	Scheibe	arruela	arandela
33	**774483**	1	Pin	goupille	Stift	pino	pasador
34	[1]**1936767**	1	Bracket	support	Winkel	grampo	grampa
35	[1]**1936277**	1	Bell crank	levier couda	Kniehebel	balancinho	balancín
36	[1]**27E000007**	1	Washer	rondelle	Scheibe	arruela	arandela

[1] □551F-101-CAC&➞

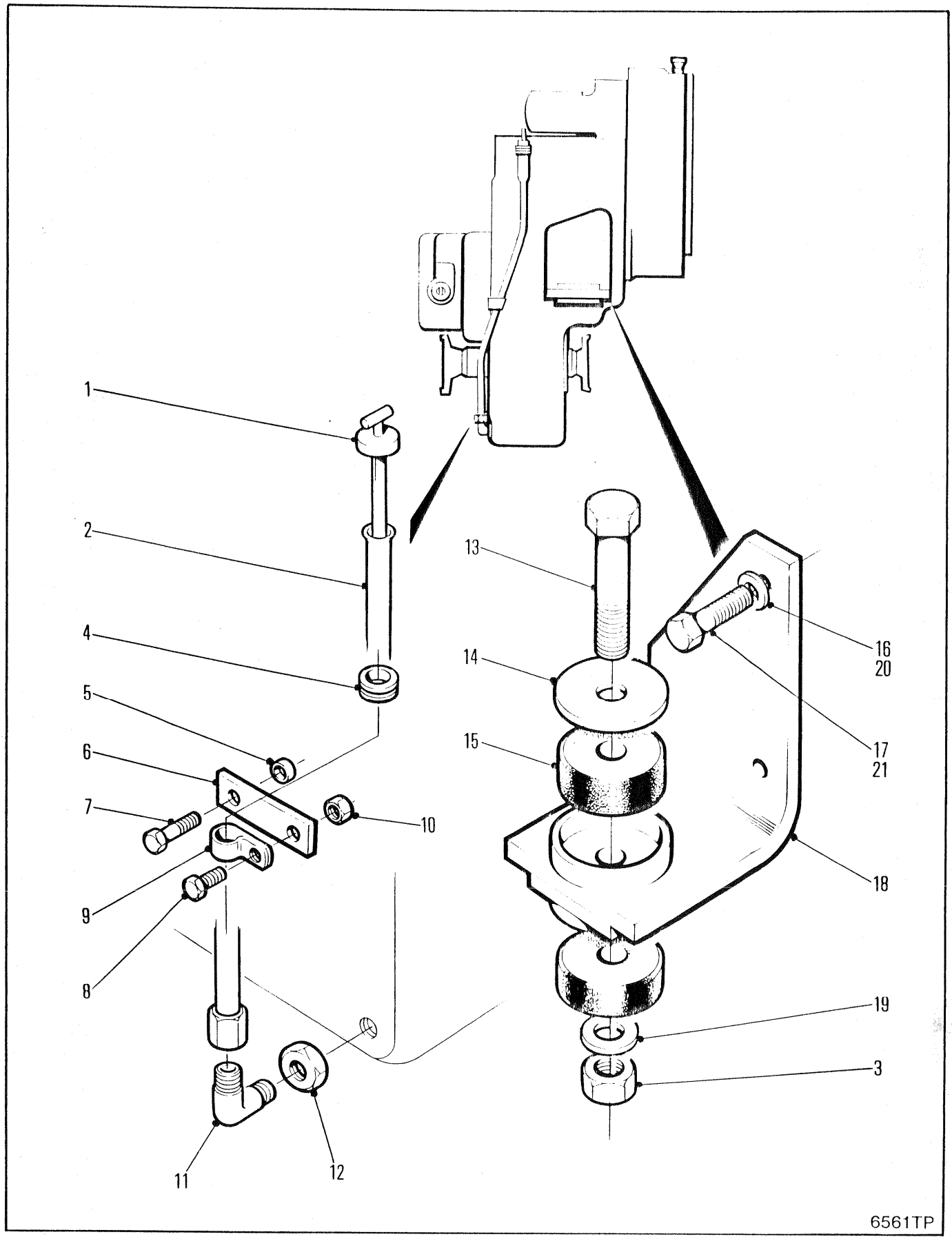
1
2
4
5
6
7
8
9
10
11
12
13
14
15
16
20
17
21
18
19
3
6561TP

TRANSMISSION MOUNTING
MONTAGE DE TRANSMISSION
GETRIEBE-MONTAGE
SUPORTE DA TRANSMISSÃO
SOPORTE DE LA TRANSMISION

No.	Part No.	Qty	Description	Description	Benennung	Descrição	Descripción
1	**1931033**	1	Dipstick	jauge	Messtab	vareta verif	varilla nivel
2	**1933004**	1	Tube dipstick	jauge de conduite	Tauchstabrohr	tubo vareta	var inmrs tubo
3	**85D000007**	2	Nut	écrou	Mutter	porca	tuerca
4	**1931037**	1	Grommet	oeillet	Augenring	ilhó	arandela pasacable
5	**1310711**	1	Spacer	entretoise	Distanzteil	espaçador	espaciador
6	**1933005**	1	Clamp	pince	Schelle	braçadeira	abrazadera
7	**17C000732**	1	Bolt	boulon	Bolzen	parafuso	bulón
8	**17C000720**	1	Bolt	boulon	Bolzen	parafuso	bulón
9	**6H000026**	1	Clip	attache	Schelle	braçadeira	abrazadera
10	**85D000007**	1	Nut	écrou	Mutter	porca	tuerca
11	**83F000007**	1	Elbow	coude	Winkelrohr	cotovêlo	codo
12	**19F000009**	1	Adapter	adaptateur	Zwischenstück	adaptador	adaptador
13	**17C001064**	2	Bolt	boulon	Bolzen	parafuso	bulón
14	**1922486**	2	Washer	rondelle	Scheibe	arruela	arandela
15	**1921221**	4	Mount	support	Befestigung	apoio	montura
16	**27E000012**	6	Washer	rondelle	Scheibe	arruela	arandela
17	**17C001232**	6	Bolt	boulon	Bolzen	parafuso	bulón
18	**1929306**	2	Mount	support	Befestigung	apoio	montura
19	**27E000010**	2	Washer	rondelle	Scheibe	arruela	arandela
20	[1]**24E000008**	6	Washer	rondelle	Scheibe	arruela	arandela
21	[1]**7CM12100**	6	Bolt	boulon	Bolzen	parafuso	bulón

[1] □551D-101-CAC&➡

664CUM 551D-101-CAC➡551D-9999-CAC
664GM 528A-101-CAC➡528D-9999-CAC
664GMGR 540A-101-CAC➡540A-9999-CAC

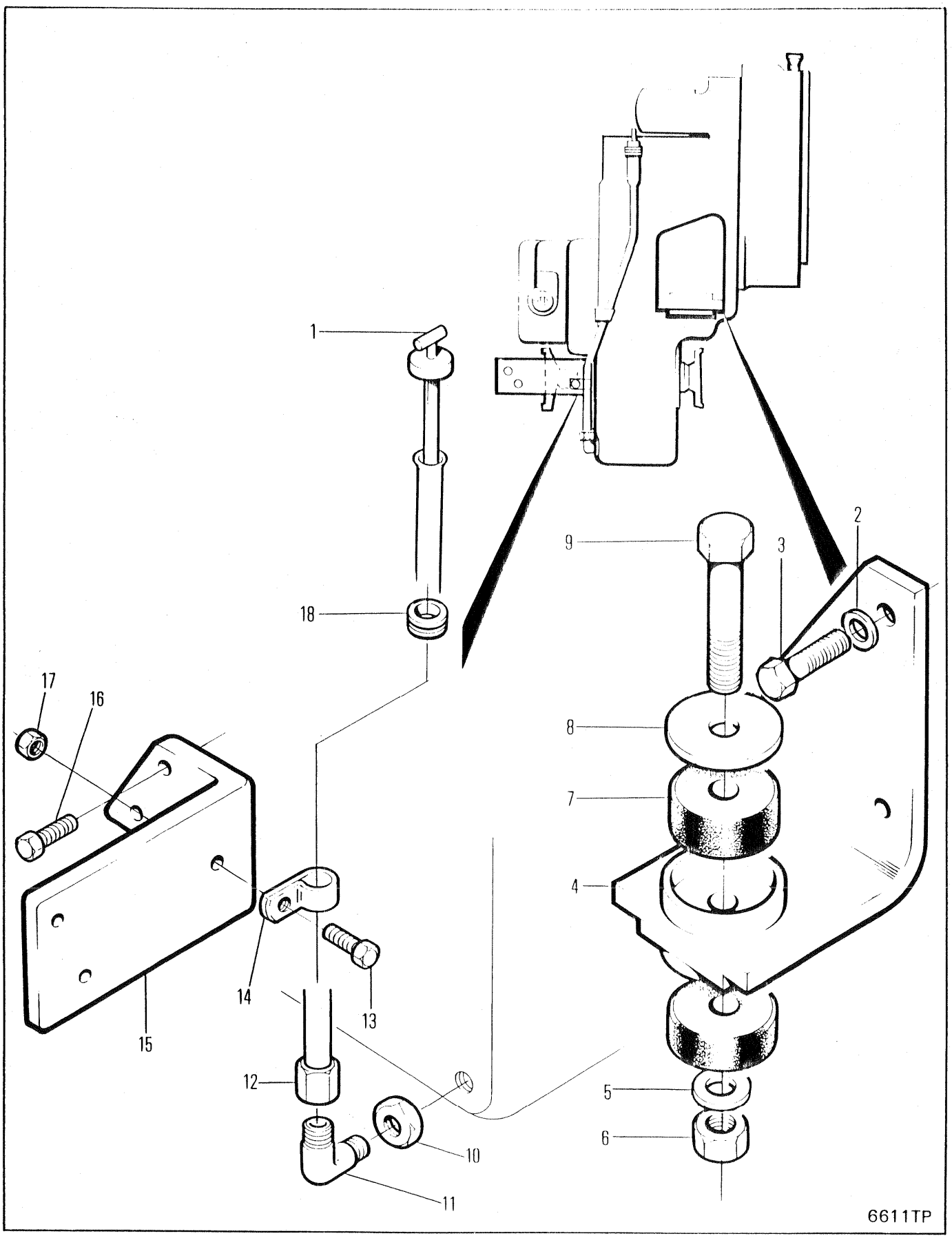
1
2
3
4
5
6
7
8
9
10
11
12
13
14
15
16
17
18
6611TP

TRANSMISSION MOUNTING
MONTAGE DE TRANSMISSION
GETRIEBE-MONTAGE
SUPORTE DA TRANSMISSÃO
SOPORTE DE LA TRANSMISION

No.	Part No.	Qty	Description	Description	Benennung	Descrição	Descripción
1	**1931033**	1	Dipstick	jauge	Messtab	vareta verif	varilla nivel
2	**27E000012**	6	Flatwasher	rondelle plate	Unterlegscheibe	arruela chata	arandela plana
3	**17C001232**	6	Bolt	boulon	Bolzen	parafuso	bulón
4	**1929306**	2	Mount assy	ass de montage	Befestigungseinheit	conj mont LE	conj mont LI
5	**27E000010**	2	Flatwasher	rondelle plate	Unterlegscheibe	arruela chata	arandela plana
6	**85D000010**	2	Nut	écrou	Mutter	porca	tuerca
7	**1921221**	4	Rubber mount	mont de caoutchouc	Gummibefestigung	montagem borracha	montura de caucho
8	**1922486**	3	Washer	rondelle	Scheibe	arruela	arandela
9	**17C001064**	2	Bolt	boulon	Bolzen	parafuso	bulón
10	**19F000009**	1	Bushing	chemise	Buchse	bucha	buje
11	**83F000007**	1	Elbow	coude	Winkelrohr	cotovêlo	codo
12	**1936614**	1	Tube assy	assemblage de tube	Rohreinheit	conjunto de tubos	conjunto del tubo
13	**17C000720**	2	Bolt	boulon	Bolzen	parafuso	bulón
14	**6H000026**	1	Clip	attache	Schelle	braçadeira	abrazadera
15	**1936259**	1	Bracket	support	Winkel	grampo	grampa
16	**17C000732**	1	Bolt	boulon	Bolzen	parafuso	bulón
17	**85D000007**	1	Nut	écrou	Mutter	porca	tuerca
18	**1931037**	1	Grommet	oeillet	Augenring	ilhó	arandela pasacable

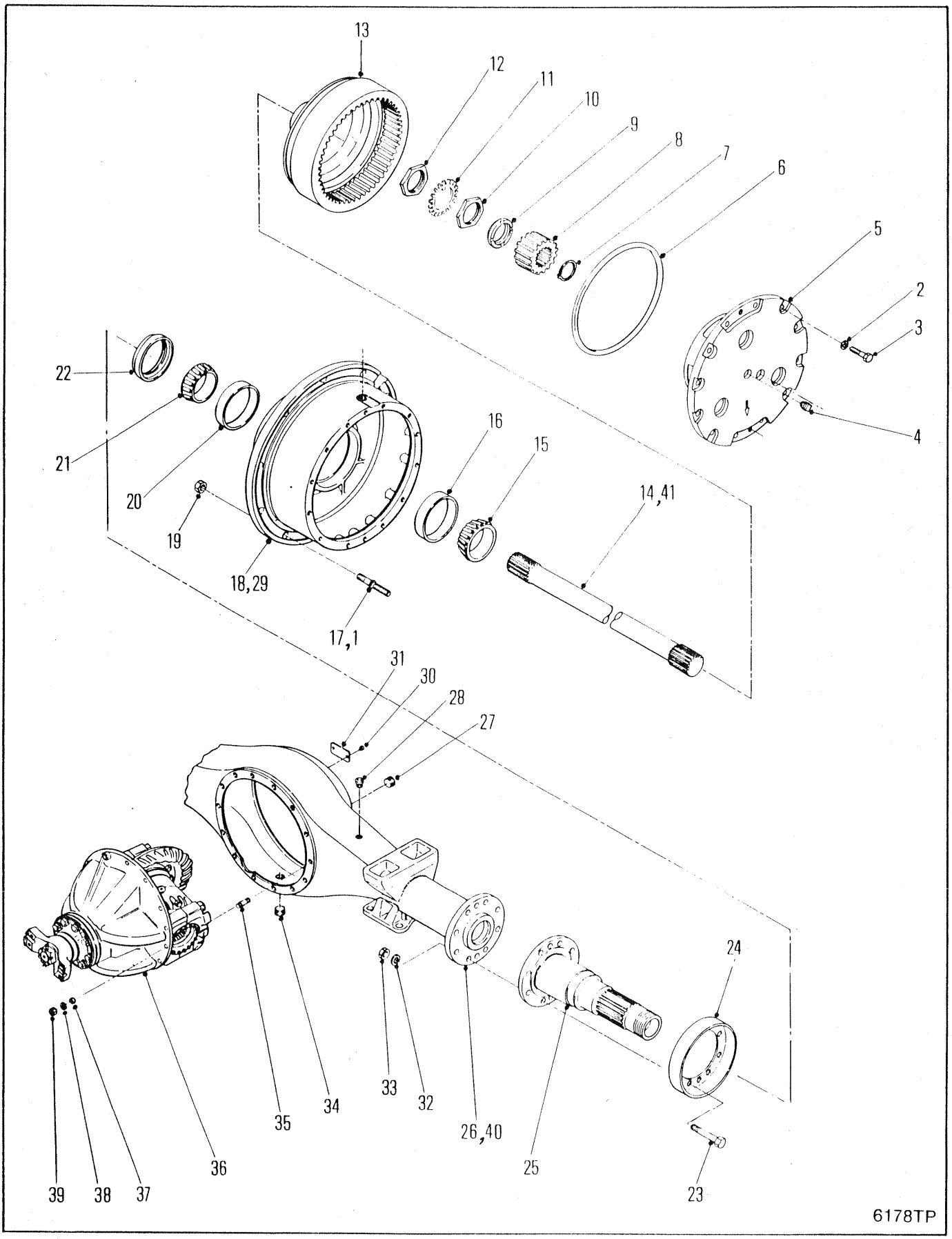
13
12
11
10
9
8
7
6
5
2
3
4
22
21
20
19
18,29
17,1
16
15
14,41
31
30
28
27
24
23
25
26,40
33
32
34
35
36
39
38
37
6178TP

AXLE ASSEMBLY, FRONT-17620
ESSIEU AV, ENSEMBLE-17620
ACHSE VOLLSTÄNDIG, VORDERRADANTRIEB-17620
EIXO DIANTEIRO, CONJUNTO-17620
EJE DELANTERO, CONJUNTO-17620

No.	Part No.	Qty	Description	Description	Benennung	Descrição	Descripción
A	[1,4]195837	1	Axle assy	essieu ensemble	Achse vollst	eixo conjunto	eje conjunto
B	[6]195969	1	Axle assy	essieu ensemble	Achse vollst	eixo conjunto	eje conjunto
1	[5]2106309	20	Stud	goujon	Stift	prisioneiro	espárrago
2	106762	24	Washer	rondelle	Scheibe	arruela	arandela
3	100593	24	Capscrew	vis àtête	Kopfschraube	parafuso de cabeça	tornilla de presió
4	24K000007	2	Plug	bouchon	Stopfen	bujão	tapón
5	○---------	2	Planet carr assy	port planétaire ens	Planetentraeger voll	sup planet conj	sop planet conj
6	107348	2	O-ring	joint torique	O Ring	anel-O	anillo-O
7	224026	2	Snap ring	circlips	Sperring	anel de trava	anillo de retención
8	126463	2	Sun gear	engrenage principal	Umlaufring	engrenagem solar	engrenaje planetario
9	128830	2	Thrust washer	rondelle pouss	Ritzeldruck	arruela empuxo	arandela empuje
10	121013	2	Nut	écrou	Mutter	porca	tuerca
11	121014	2	Locknut	contre-écrou	Gegenmutter	contra porca	contratuerca
12	121013	2	Nut	écrou	Mutter	porca	tuerca
13	123904	2	Gear&hub	engren&moyeu	Zahnrad&Nabe	engren&cubo	engran&cubo
14	113888	2	Shaft	arbre	Welle	ávore	árbol
15	675261	2	Cone	cône	Kegel	cone	cono
16	668553	2	Cup	cuvette	Schale	capa	cubeta
17	113929	20	Stud	goujon	Stift	prisioneiro	espárrago
18	[2]2106966	2	Hub&cup assy	ens moyeu&coupelle	Nabe&Schale vollst	conj cubo&copo	conj cubo&cubeta
19	86D000012	20	Nut	écrou	Mutter	porca	tuerca
20	672004	2	Cup	cuvette	Schale	capa	cubeta
21	672005	2	Cone	cône	Kegel	cone	cono
22	128117	2	Seal	joint étanchéité	Dichtung	vedador	sello
23	117336	20	Bolt	boulon	Bolzen	parafuso	bulón
24	2107443	2	Protector	protecteur	Schützerinrichtung	protetor	protector
25	129267	2	Spindle	fusée	Spindel	haste	eje
26	113883	1	Housing	botier	Gehuse	carcaça	carcasa
27	11F000012	1	Plug	bouchon	Stopfen	bujão	tapón
28	955743	1	Breather assy	souffleur	Entlüftereinheit	conj de respirador	conj respirador
29	[3]2106965	2	Hub&stud assy	ens moyeu&goujon	Nabe&Bolzen voll	cj cubo&prisioneiro	cj cubo&perno
30	6C000605	2	Screw	vis	Schraube	parafuso	tornillo
31	120707	1	Name plate	plaque duconstructr	Namensschild	placa do nome	placa de nombre
32	104412	20	Washer	rondelle	Scheibe	arruela	arandela
33	106998	20	Nut	écrou	Mutter	porca	tuerca
34	119469	1	Plug	bouchon	Stopfen	bujão	tapón
35	119270	14	Stud	goujon	Stift	prisioneiro	espárrago
36	○---------	1	Diff&carr assy	ens dif&porte-plan	Diff&Trger voll	conj difer&sup	conj difer&sop
37	103216	3	Dowel	goujon	Stift	espiga	espiga
38	112278	14	Washer	rondelle	Scheibe	arruela	arandela
39	64D000007	14	Nut	écrou	Mutter	porca	tuerca
40	[6]2108189	1	Housing assy	boitier ens	Gehuse vollst	carcaça conj	carcasa conj
41	[6]2108190	1	Shaft	arbre	Welle	ávore	árbol

[1] Inc 1➡41

[2] Inc 16 & 20

[3] Inc 1,17 & 18

[4] ☒528A101-CAC➡528D-9999-CAC,551D-101➡9999-CAC

[5] Push-in stud
[5] goujon d'insertion
[5] Einschiebestift
[5] empuxe prisioneiro
[5] espárrago de inserción

[6] Wide-Track
[6] Voie large
[6] Breitspurauflager
[6] Bitola larga
[6] Eje ancho

664CUM	551D-101-CAC➡551D-9999-CAC
664DEUTZ	529B-101-CAC➡529C-9999-CAC
664GM	528A-101-CAC➡528D-9999-CAC
664GMGR	540A-101-CAC➡540A-9999-CAC

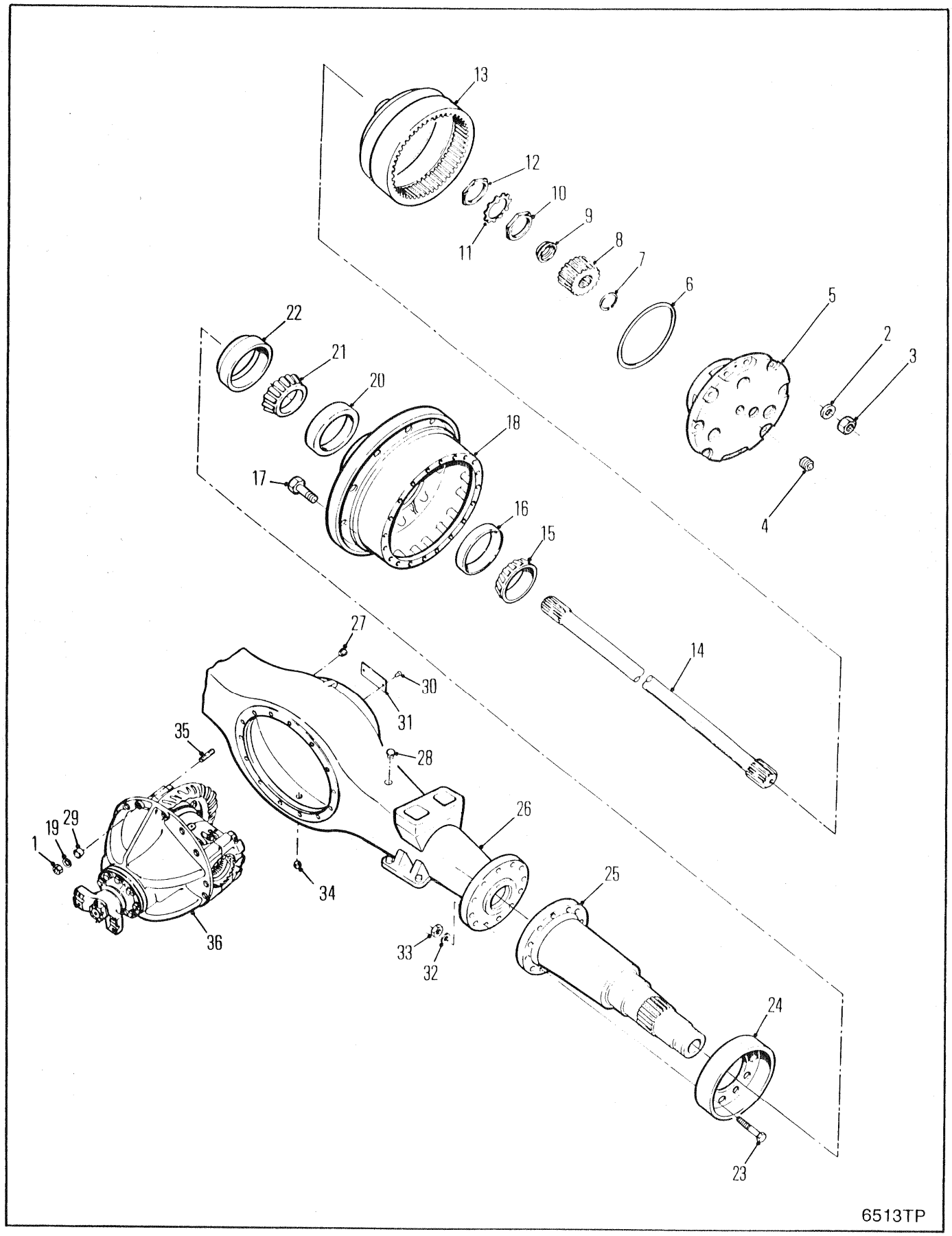
13
12
11
10
9
8
7
6
5
2
3
4
22
21
20
18
17
16
15
14
27
30
31
35
28
26
29
19
1
34
25
36
33
32
24
23
6513TP

AXLE ASSEMBLY, FRONT-17600
ESSIEU AV, ENSEMBLE-17600
ACHSE VOLLSTÄNDIG, VORDERRADANTRIEB-17600
EIXO DIANTEIRO, CONJUNTO-17600
EJE DELANTERO, CONJUNTO-17600

No.	Part No.	Qty	Description	Description	Benennung	Descrição	Descripción
A	[1]196046	1	Axle assy	essieu ensemble	Achse vollst	eixo conjunto	eje conjunto
B	[2]2106965	1	Hub&stud assy	ens moyeu&goujon	Nabe&Bolzen voll	cj cubo&prisioneiro	cj cubo&perno
1	64D000007	14	Nut	écrou	Mutter	porca	tuerca
2	106762	24	Washer	rondelle	Scheibe	arruela	arandela
3	100593	24	Capscrew	vis àtête	Kopfschraube	parafuso de cabeça	tornilla de presió
4	24K000007	2	Plug	bouchon	Stopfen	bujão	tapón
5	○---------	2	Planet carrier	port planétaire	Planeträger	sup planet	sup planet
6	107348	2	O-ring	joint torique	O Ring	anel-O	anillo-O
7	224026	2	Snap ring	circlips	Sperring	anel de trava	anillo de retención
8	2107673	2	Sun gear	engrenage principal	Umlaufring	engrenagem solar	engrenaje planetario
9	128830	2	Thrust washer	rondelle pouss	Ritzeldruck	arruela empuxo	arandela empuje
10	121013	2	Nut	écrou	Mutter	porca	tuerca
11	121014	2	Locknut	contre-écrou	Gegenmutter	contra porca	contratuerca
12	121013	2	Nut	écrou	Mutter	porca	tuerca
13	2109439	2	Gear & hub	engren et moyeu	Zahnrad & Nabe	engren & cubo	engran & cubo
14	113888	2	Shaft	arbre	Welle	ávore	árbol
15	675261	2	Cone	cône	Kegel	cone	cono
16	668553	2	Cup	cuvette	Schale	capa	cubeta
17	2106309	20	Stud	goujon	Stift	prisioneiro	espárrago
18	§---------	1	Hub	moyeu	Nabe	cubo	cubo
19	112278	14	Washer	rondelle	Scheibe	arruela	arandela
20	672004	2	Cup	cuvette	Schale	capa	cubeta
21	672005	2	Cone	cône	Kegel	cone	cono
22	128117	2	Seal	joint étanchéité	Dichtung	vedador	sello
23	117336	20	Bolt	boulon	Bolzen	parafuso	bulón
24	2107443	2	Protector	protecteur	Schützerinrichtung	protetor	protector
25	129267	2	Spindle	fusée	Spindel	haste	eje
26	2107615	1	Housing	botier	Gehuse	carcaça	carcasa
27	11F000012	2	Plug	bouchon	Stopfen	bujão	tapón
28	16F000006	1	Plug	bouchon	Stopfen	bujão	tapón
29	103216	3	Dowel	goujon	Stift	espiga	espiga
30	6C000605	2	Drive screw	vis enfoncée à mart	Nagelschraube	prego com cab paraf	clavo-tornillo
31	120707	1	Name plate	plaque duconstructr	Namensschild	placa do nome	placa de nombre
32	104412	20	Lockwasher	rondelle frein	Sicherungsscheibe	arruela de pressão	arandela seguridad
33	106998	20	Nut	écrou	Mutter	porca	tuerca
34	119469	1	Plug	bouchon	Stopfen	bujão	tapón
35	119270	14	Stud	goujon	Stift	prisioneiro	espárrago
36	○---------	1	Diff & carrier	dif porte-plan	Diff & Träger	difer & suporte	difer & soporte

[1] Inc B & 1➟36

[2] Inc 16,17 & 20

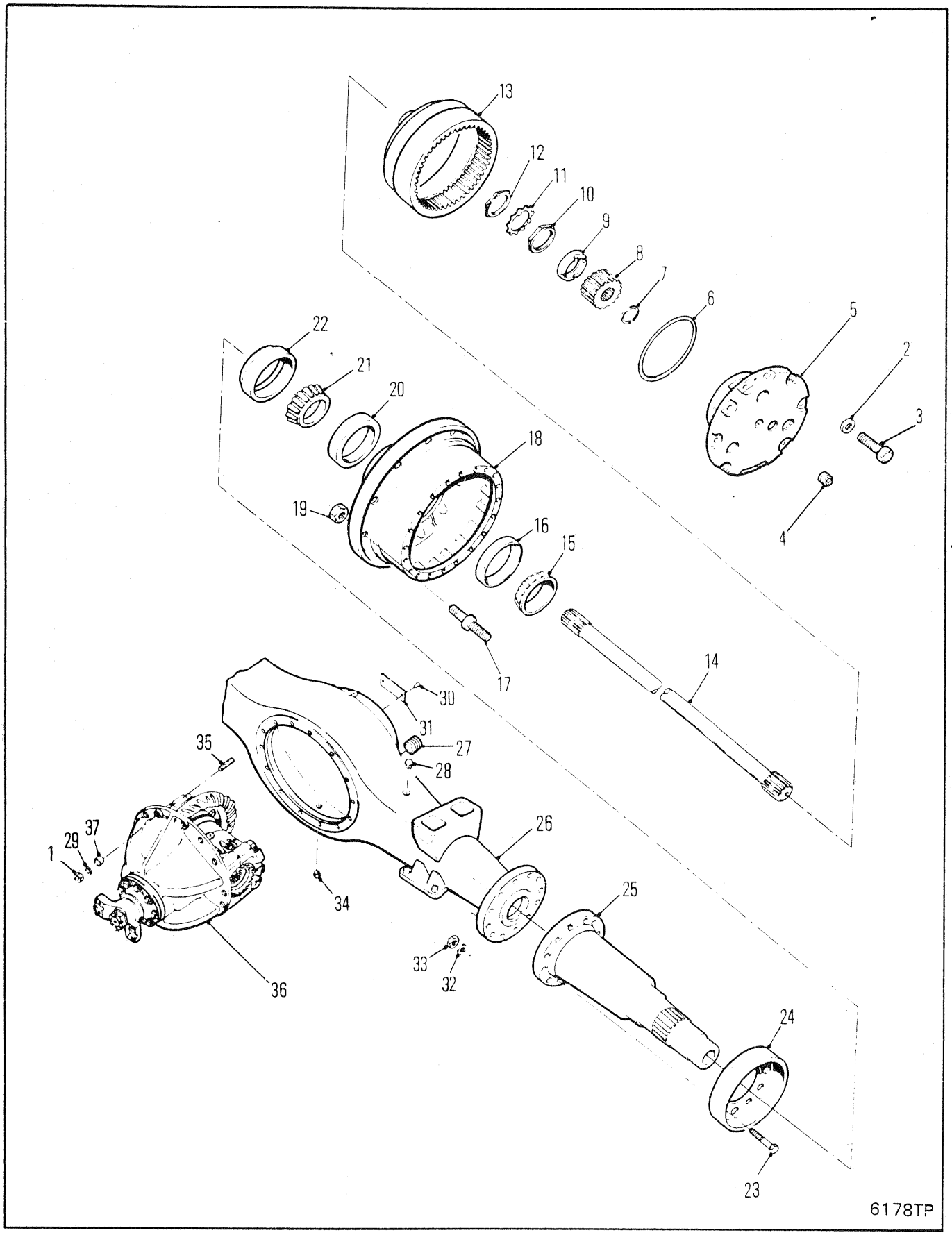
13
12
11
10
9
8
7
6
5
2
3
4
22
21
20
18
19
16
15
17
14
30
31
27
28
35
26
37
29
1
34
25
33
32
24
36
23
6178TP

AXLE ASSEMBLY, FRONT-17620
ESSIEU AV, ENSEMBLE-17620
ACHSE VOLLSTÄNDIG, VORDERRADANTRIEB-17620
EIXO DIANTEIRO, CONJUNTO-17620
EJE DELANTERO, CONJUNTO-17620

No.	Part No.	Qty	Description	Description	Benennung	Descrição	Descripción
A	[5,1]195981	1	Axle assy	essieu ensemble	Achse vollst	eixo conjunto	eje conjunto
B	[3]2106965	2	Hub&stud assy	ens moyeu&goujon	Nabe&Bolzen voll	cj cubo&prisioneiro	cj cubo&perno
1	64D000007	14	Nut	écrou	Mutter	porca	tuerca
2	106762	24	Washer	rondelle	Scheibe	arruela	arandela
3	100593	24	Capscrew	vis àtête	Kopfschraube	parafuso de cabeça	tornilla de presió
4	24K000007	2	Plug	bouchon	Stopfen	bujão	tapón
5	○---------	2	Planet carr assy	port planétaire ens	Planetentraeger voll	sup planet conj	sop planet conj
6	107348	2	O-ring	joint torique	O Ring	anel-O	anillo-O
7	224026	2	Snap ring	circlips	Sperring	anel de trava	anillo de retención
8	126463	2	Sun gear	engrenage principal	Umlaufring	engrenagem solar	engrenaje planetario
9	128830	2	Thrust washer	rondelle pouss	Ritzeldruck	arruela empuxo	arandela empuje
10	121013	2	Nut	écrou	Mutter	porca	tuerca
11	121014	2	Locknut	contre-écrou	Gegenmutter	contra porca	contratuerca
12	121013	2	Nut	écrou	Mutter	porca	tuerca
13	123904	2	Gear&hub	engren&moyeu	Zahnrad&Nabe	engren&cubo	engran&cubo
14	113888	2	Shaft	arbre	Welle	ávore	árbol
15	675261	2	Cone	cône	Kegel	cone	cono
16	668553	2	Cup	cuvette	Schale	capa	cubeta
17	[4]2106309	20	Stud	goujon	Stift	prisioneiro	espárrago
18	[2]2106966	2	Hub&cup assy	ens moyeu&coupelle	Nabe&Schale vollst	conj cubo&copo	conj cubo&cubeta
19	86D000012	20	Nut	écrou	Mutter	porca	tuerca
20	672004	2	Cup	cuvette	Schale	capa	cubeta
21	672005	2	Cone	cône	Kegel	cone	cono
22	128117	2	Seal	joint étanchéité	Dichtung	vedador	sello
23	117336	20	Bolt	boulon	Bolzen	parafuso	bulón
24	2107443	2	Protector	protecteur	Schützerinrichtung	protetor	protector
25	129267	2	Spindle	fusée	Spindel	haste	eje
26	2107615	1	Housing	botier	Gehuse	carcaça	carcasa
27	11F000012	1	Plug	bouchon	Stopfen	bujão	tapón
28	955743	1	Breather assy	souffleur	Entlüftereinheit	conj de respirador	conj respirador
29	112278	14	Washer	rondelle	Scheibe	arruela	arandela
30	6C000605	2	Screw	vis	Schraube	parafuso	tornillo
31	120707	1	Name plate	plaque duconstructr	Namensschild	placa do nome	placa de nombre
32	104412	20	Washer	rondelle	Scheibe	arruela	arandela
33	106998	20	Nut	écrou	Mutter	porca	tuerca
34	119469	1	Plug	bouchon	Stopfen	bujão	tapón
35	119270	14	Stud	goujon	Stift	prisioneiro	espárrago
36	○---------	1	Diff&carr assy	ens dif&porte-plan	Diff&Trger voll	conj difer&sup	conj difer&sop
37	103216	3	Dowel	goujon	Stift	espiga	espiga

[1] Inc 1➡37

[2] Inc 16 & 20

[3] Inc 17 & 18

[4] Push-in stud
[4] goujon d'insertion
[4] Einschiebestift
[4] empuxe prisioneiro
[4] espárrago de inserción

[5] ☒ 551E-101-CAC➡551E-9999-CAC

664CUM 551E-101-CAC➡551G-107-CAC

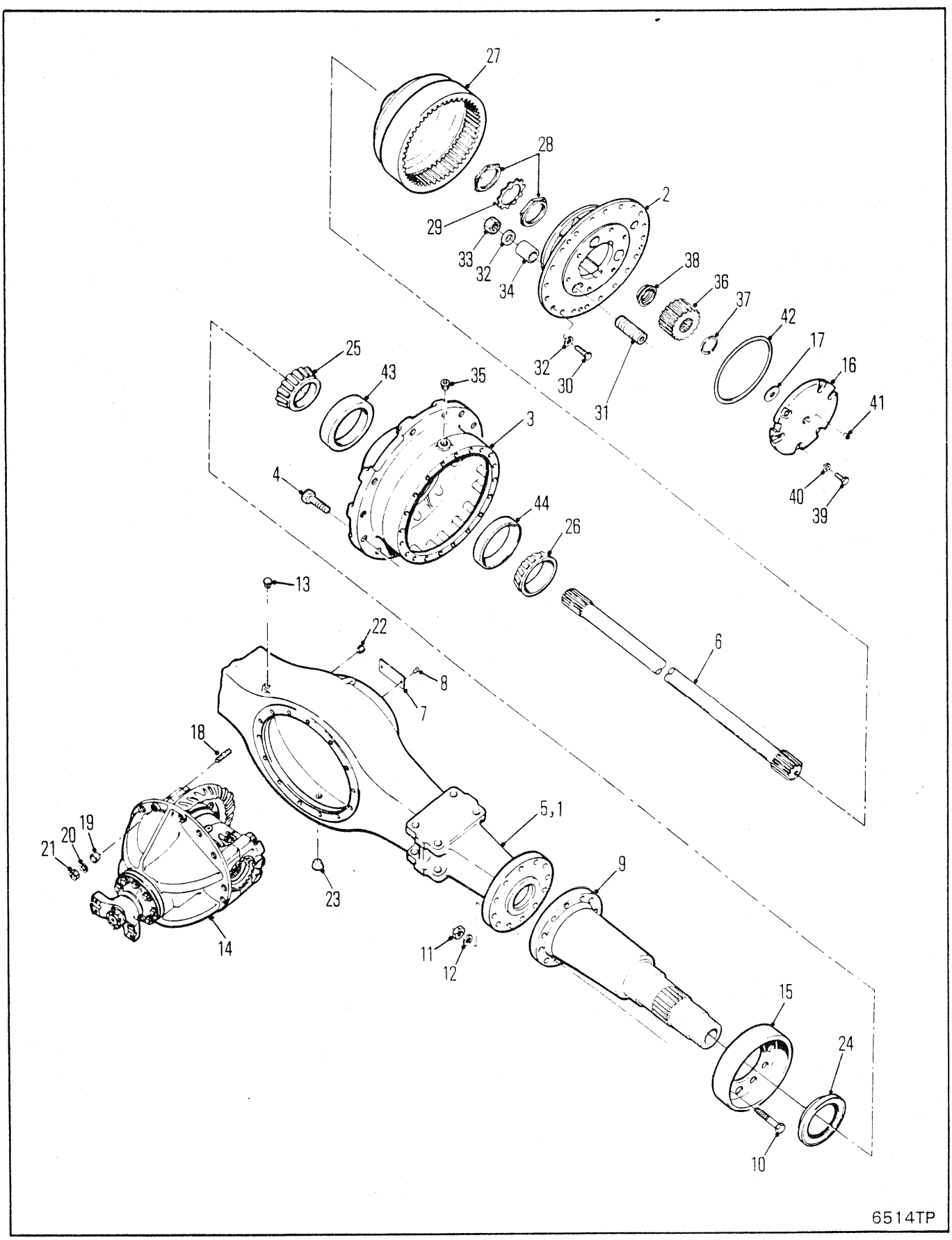
27
28
29
33
32
34
2
38
36
37
42
17
16
41
40
39
32
30
31
25
43
35
3
4
44
26
13
22
8
7
6
18
19
20
21
5,1
9
23
14
11
12
15
24
10
6514TP

AXLE ASSEMBLY, FRONT-17210
ESSIEU AV, ENSEMBLE-17210
ACHSE VOLLSTÄNDIG, VORDERRANTRIEB-17210
EIXO DIANTEIRO, CONJUNTO-17210
EJE DELANTERIO, CONJUNTO-17210

No.	Part No.	Qty	Description	Description	Benennung	Descrição	Descripción
A	[1]195829	1	Axle assy	essieu ensemble	Achse vollst	eixo conjunto	eje conjunto
B	[2]2106193	2	Hub&stud assy	ens moyeu&goujon	Nabe&Bolzen voll	cj cubo&prisioneiro	cj cubo&perno
C	[4]195980	1	Axle assy	essieu ensemble	Achse vollst	eixo conjunto	eje conjunto
1	[4]2107615	1	Housing	botier	Gehuse	carcaça	carcasa
2	○---------	-	Planet carr assy	port planétaire ens	Planetentraeger voll	sup planet conj	sop planet conj
3	[3]2106192	1	Hub&cup assy	ens moyeu&coupelle	Nabe&Schale vollst	conj cubo&copo	conj cubo&cubeta
4	2106309	20	Stud	goujon	Stift	prisioneiro	espárrago
5	113883	1	Housing	botier	Gehuse	carcaça	carcasa
6	2106195	2	Axle shaft	arbre dessieu	Achsenwelle	haste eixo	barra eje
7	120707	1	Plate	plaque	Platte	placa	placa
8	6C000605	2	Screw	vis	Schraube	parafuso	tornillo
9	2106198	2	Spindle	fusée	Spindel	haste	eje
10	117336	20	Stud	goujon	Stift	prisioneiro	espárrago
11	106998	20	Nut	écrou	Mutter	porca	tuerca
12	104412	20	Washer	rondelle	Scheibe	arruela	arandela
13	955743	1	Breather	reniflard	Entlüfter	respiradouro	respiradero
14	○---------	-	Diff carr assy	ens chassis-port dif	Trger Difflagr voll	conj suporte dif	conj soporte dif
15	2107397	2	Protector	protecteur	Schützerinrichtung	protetor	protector
16	114119	2	Cover assy	couvercle ens	Deckel vollst	tampa conj	tapa conj
17	106455	1	Washer	rondelle	Scheibe	arruela	arandela
18	119270	14	Stud	goujon	Stift	prisioneiro	espárrago
19	103216	3	Dowel	goujon	Stift	espiga	espiga
20	112278	14	Washer	rondelle	Scheibe	arruela	arandela
21	64D000007	14	Nut	écrou	Mutter	porca	tuerca
22	16F000012	1	Plug	bouchon	Stopfen	bujão	tapón
23	119469	1	Plug	bouchon	Stopfen	bujão	tapón
24	122664	2	Seal	joint étanchéité	Dichtung	vedador	sello
25	799408	2	Cone	cône	Kegel	cone	cono
26	672182	2	Cone	cône	Kegel	cone	cono
27	113850	2	Hub	moyeu	Nabe	cubo	cubo
28	114433	4	Nut	écrou	Mutter	porca	tuerca
29	101274	2	Lock	serrure	Schloss	fechadura	cerradura
30	100593	10	Capscrew	vis àtête	Kopfschraube	parafuso de cabeça	tornilla de presió
31	126416	10	Stud	goujon	Stift	prisioneiro	espárrago
32	106762	20	Washer	rondelle	Scheibe	arruela	arandela
33	64D000008	10	Nut	écrou	Mutter	porca	tuerca
34	112287	10	Dowel	goujon	Stift	espiga	espiga
35	24K000007	2	Plug	bouchon	Stopfen	bujão	tapón
36	126028	2	Sun gear	engrenage principal	Umlaufring	engrenagem solar	engrenaje planetario
37	224026	2	Snap ring	circlips	Sperring	anel de trava	anillo de retención
38	128441	2	Washer	rondelle	Scheibe	arruela	arandela
39	1C000720	12	Capscrew	vis àtête	Kopfschraube	parafuso de cabeça	tornilla de presió
40	112278	12	Washer	rondelle	Scheibe	arruela	arandela
41	16F000004	2	Plug	bouchon	Stopfen	bujão	tapón
42	114089	2	Ring	anneau	Ring	anel	anillo
43	658985	2	Cup	cuvette	Schale	capa	cubeta
44	672181	2	Cup	cuvette	Schale	capa	cubeta

[1] Inc 1➡44

[2] Inc 3 & 4

[3] Inc 2, 43 & 44

[4] Inc 1➡44 □551E-101-CAC➡551G-101-CAC&➡

664CUM 551D-101-CAC➡551G-9999-CAC
664DEUTZ 529B-101-CAC➡529C-9999-CAC
664GM 528A-101-CAC➡528D-9999-CAC

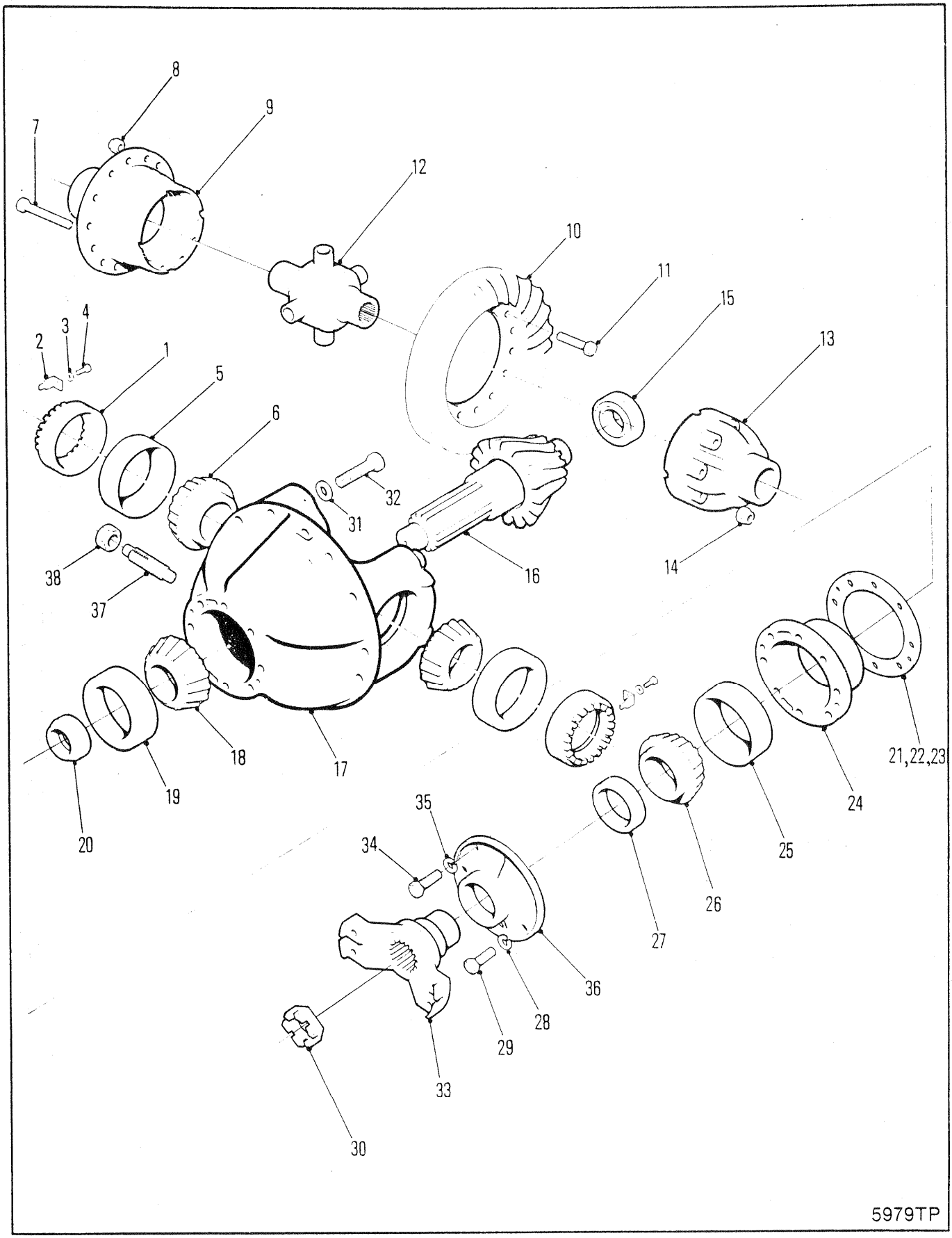
8
9
7
12
10
11
15
13
2
3
4
1
5
6
32
31
38
37
16
14
18
17
19
20
21,22,23
24
25
26
27
35
34
36
28
29
33
30
5979TP

DIFFERENTIAL AND CARRIER ASSEMBLY, FRONT 17620, 17630 & 17210
ENSEMBLE DE DIFFÉRENTIEL & PORTE-PLAN, AVANT 17620, 17630 & 17210
DIFFERENTIAL & TRÄGER VOLLSTÄNDIG, VORNE 17620, 17630 & 17210
CONJUNTO DO DIFERENCIAL & SUPORTE, DIANTEIRO 17620, 17630 & 17210
CONJUNTO DE DIFERENCIAL & SOPORTE, DELANTERO 17620, 17630 & 17210

No.	Part No.	Qty	Description	Description	Benennung	Descrição	Descripción
A	[1]128300	1	Diff&carr assy	ens dif&porte-plan	Diff&Trger voll	conj difer&sup	conj difer&sop
B	126894	1	Diff case assy	boitier differential ens	Differentialgehäuse voll	dif carcaça cj	dif carcasa cj
C	[4]127205	1	Diff Assy	différential ens	Differential voll	diferencial conj	diferencial conj
D	[6]118150	1	Rng gear&pin set	ens cour dentée goup	Tellerrad&Ritzlstz	jogo coroa&pinhão	jg corona&pasador
E	[7]126133	1	Diff body	corps de diff	Differentialkrper	corpo do dif	cuerpo diferenc
1	122765	2	Adjusting nut	vis dajustage	Einstellmutter	porca de ajuste	tuerca de ajuste
2	126468	2	Nut lock	frein décrou	Scraubensicherung	contraporca	contratuerca
3	4E0000006	2	Lockwasher	rondelle frein	Sicherungsscheibe	arruela de pressão	arandela seguridad
4	1C0000614	2	Bolt	boulon	Bolzen	parafuso	bulón
5	675249	2	Bearing cup	coupelle de roul	Lagerschale	copo do rolamento	taza del coj
6	675248	2	Bearing cone	cône de roulement	Lagerkegel	cone do rolamento	cono del conj
7	17C000856	12	Bolt	boulon	Bolzen	parafuso	bulón
8	86D000008	12	Nut	écrou	Mutter	porca	tuerca
9	§---------	1	Flange half	demi-flasque	Flanschhlfte	meia flange	media brida
10	§---------	1	Ring gear	couronne dentée	Zahnkranz	corõa	corona
11	100176	12	Bolt	boulon	Bolzen	parafuso	bulón
12	126136	1	No-spin unit	ens anti-patinage	No-spin Anlage	conj anti-patinante	conj anti-patinaje
13	§---------	1	Plain half	môtié lisse	Glatte Hlfte	metada simples	mitad sencilla
14	106762	12	Washer	rondelle	Scheibe	arruela	arandela
15	675536	1	Bearing	palier	Lager	mancal	cojinete
16	§---------	1	Pinion	pignon	Ritzel	pinhão	pion
17	[2]112279	1	Carr & cap	bouchon&porteur	Träger&Verschluss	cobert&veiculo	capota&transportador
18	667277	1	Bearing cone	cône de roulement	Lagerkegel	cone do rolamento	cono del conj
19	667278	1	Bearing cup	coupelle de roul	Lagerschale	copo do rolamento	taza del coj
20	840446	1	Spacer kit	entretoises jeu	Distanzteil Satz	espaçador jôgo	espaciador jgo
21	[3]‡112354	-	Shim	cale	Beilage	calço	planchita
22	‡125577	-	Shim	cale	Beilage	calço	planchita
23	‡125576	-	Shim	cale	Beilage	calço	planchita
24	124041	1	Pinion brg cage	cage roul de pign	Ritzellagerkäfig	grade rol pinhão	jaula coj piñon
25	675257	1	Bearing cup	coupelle de roul	Lagerschale	copo do rolamento	taza del coj
26	710288	1	Bearing cone	cône de roulement	Lagerkegel	cone do rolamento	cono del conj
27	127989	1	Oil seal	jnt étanchéité huile	Öldichtung	vedação de óleo	sello de aceite
28	4E0000009	5	Lockwasher	rondelle frein	Sicherungsscheibe	arruela de pressão	arandela seguridad
29	17C000932	5	Bolt	boulon	Bolzen	parafuso	bulón
30	238026	1	Nut	écrou	Mutter	porca	tuerca
31	26E000012	4	Washer	rondelle	Scheibe	arruela	arandela
32	123830	4	Capscrew	vis àtête	Kopfschraube	parafuso de cabeça	tornilla de presió
33	106081	1	Flange	bride	Flansch	flange	brida
34	17C000828	1	Bolt	boulon	Bolzen	parafuso	bulón
35	4E0000008	1	Washer	rondelle	Scheibe	arruela	arandela
36	[5]112352	1	Retainer	arrêtoir	Halterung	retentor	retén
37	123800	1	Screw	vis	Schraube	parafuso	tornillo
38	8D0000014	1	Nut	écrou	Mutter	porca	tuerca

[1] □528D-101-CAC➡528D-9999-CAC, 529B-101-CAC➡529C-9999-CAC

[2] Inc 31&32

[3] Quantity two (2) needed when ordering on (1) 112354 Shim
[3] Utiliser Loctite 277 pur sceller la surface intérieure
[3] Loctite 277 als Dichtmittel für Innenseite benutzen
[3] Usar Loctite 277 para vedar as superficies internas
[3] Usar Loctite 277 como sellader de las superficies interiores

[4] Inc D,E 11,12

[5] Use Loctite 277 as sealant on inside surface
[5] Utiliser Loctite 277 pur sceller la surface int(23)rieure
[5] Loctite 277 als Dichtmittel f(40)r Innenseite benutzen
[5] Usar Loctite 277 para vedar as superficies internas
[5] Usar Loctite 277 como sellader de las superficies interiores

[6] Inc 10 & 16

[7] Inc E,7,9,12,13 & 14

664CUM 551D-101-CAC➡551D-9999-CAC
664DEUTZ 529B-101-CAC➡529C-9999-CAC
664GM 528A-101-CAC➡528D-9999-CAC

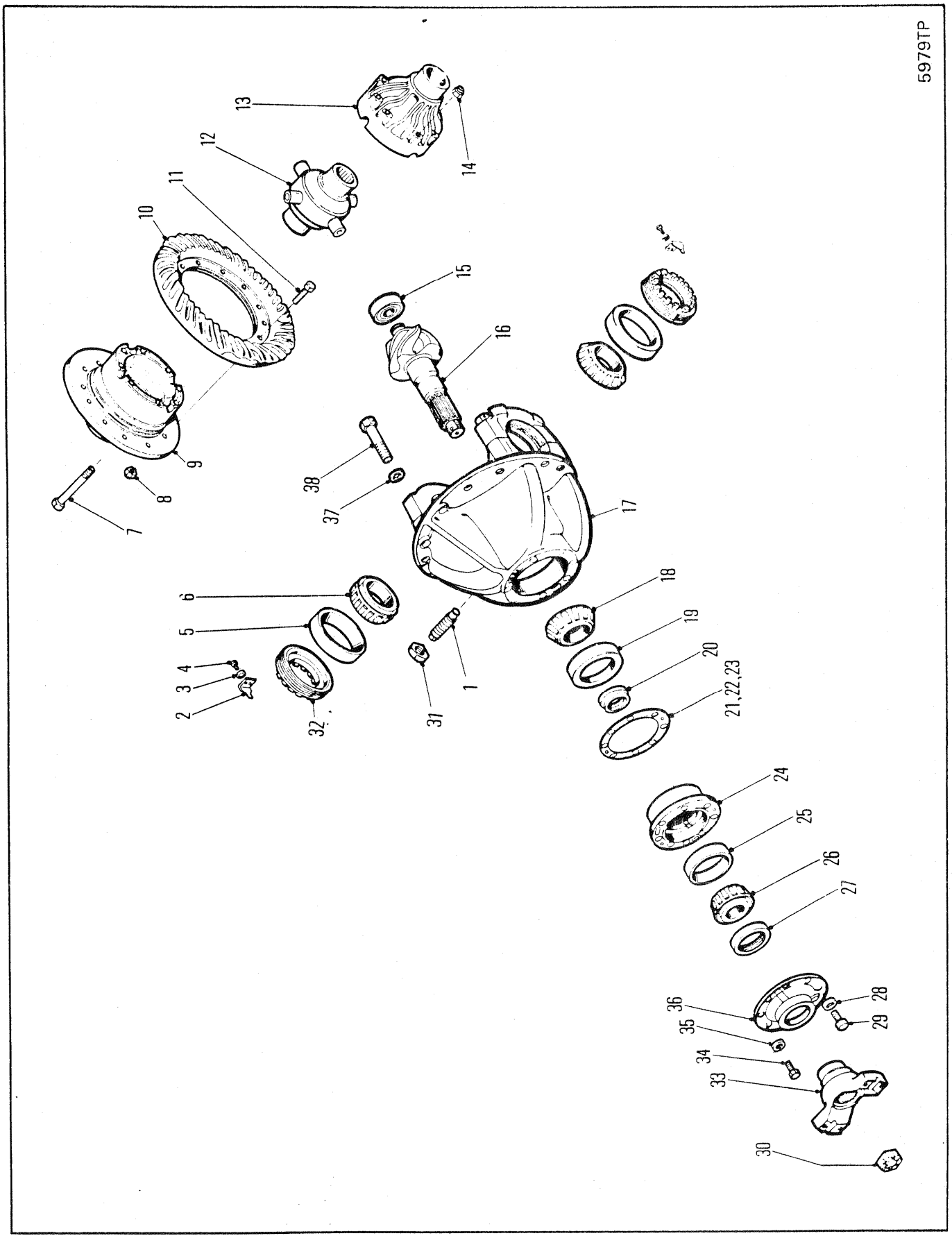
5979TP
1
2
3
4
5
6
7
8
9
10
11
12
13
14
15
16
17
18
19
20
21,22,23
24
25
26
27
28
29
30
31
32
33
34
35
36
37
38

DIFFERENTIAL & CARRIER ASSEMBLY, FRONT-17620 ⊠
ENSEMBLE DE DIFFÉRENTIEL & PORTE-PLAN, AVANT-17620 ⊠
DIFFERENTIAL & TRÄGER VOLLSTÄNDIG, VORNE-17620 ⊠
CONJUNTO DO DIFERENCIAL & SUPORTE, DIANTEIRO-17620 ⊠
CONJUNTO DE DIFERENCIAL & SOPORTE, DELANTERO-17620 ⊠

No.	Part No.	Qty	Description	Description	Benennung	Descrição	Descripción
A	2108622	1	Diff&carr assy	ens dif&porte-plan	Diff&Trger voll	conj difer&sup	conj difer&sop
B	[6]126165	1	Diff body	corps de diff	Differentialkrper	corpo do dif	cuerpo diferenc
C	[5]111116	1	Rng gear&pin set	ens cour dentée goup	Tellerrad&Ritzlstz	jogo coroa&pinhão	jg corona&pasador
D	126897	1	Diff case assy	boitier differential ens	Differentialgehäuse voll	dif carcaça cj	dif carcasa cj
E	[3]127205	1	Diff Assy	différential ens	Differential voll	diferencial conj	diferencial conj
1	123800	1	Screw	vis	Schraube	parafuso	tornillo
2	126468	2	Nut lock	frein décrou	Scraubensicherung	contraporca	contratuerca
3	4E000006	2	Lockwasher	rondelle frein	Sicherungsscheibe	arruela de pressão	arandela seguridad
4	1C000614	2	Bolt	boulon	Bolzen	parafuso	bulón
5	675249	2	Bearing cup	coupelle de roul	Lagerschale	copo do rolamento	taza del coj
6	675248	2	Bearing cone	cône de roulement	Lagerkegel	cone do rolamento	cono del conj
7	17C000856	12	Bolt	boulon	Bolzen	parafuso	bulón
8	18D000008	12	Nut	écrou	Mutter	porca	tuerca
9	§---------	1	Flange half	demi-flasque	Flanschhlfte	meia flange	media brida
10	§---------	1	Ring gear	couronne dentée	Zahnkranz	corõa	corona
11	100176	12	Bolt	boulon	Bolzen	parafuso	bulón
12	126136	1	No-spin unit	ens anti-patinage	No-spin Anlage	conj anti-patinante	conj anti-patinaje
13	§---------	1	Plain half	môtié lisse	Glatte Hlfte	metada simples	mitad sencilla
14	106762	12	Washer	rondelle	Scheibe	arruela	arandela
15	675536	1	Bearing	palier	Lager	mançal	cojinete
16	§---------	1	Pinion	pignon	Ritzel	pinhão	pion
17	[1]112279	1	Carr & cap	bouchon&porteur	Träger&Verschluss	cobert&veiculo	capota&transportador
18	667277	1	Bearing cone	cône de roulement	Lagerkegel	cone do rolamento	cono del conj
19	667278	1	Bearing cup	coupelle de roul	Lagerschale	copo do rolamento	taza del coj
20	840446	1	Spacer kit	entretoises jeu	Distanzteil Satz	espaçador jôgo	espaciador jgo
21	[2]‡112354	-	Shim	cale	Beilage	calço	planchita
22	‡125577	-	Shim	cale	Beilage	calço	planchita
23	‡125576	-	Shim	cale	Beilage	calço	planchita
24	124041	1	Pinion brg cage	cage roul de pign	Ritzellagerkäfig	grade rol pinhão	jaula coj piñon
25	675257	1	Bearing cup	coupelle de roul	Lagerschale	copo do rolamento	taza del coj
26	710288	1	Bearing cone	cône de roulement	Lagerkegel	cone do rolamento	cono del conj
27	127989	1	Oil seal	jnt étanchéité huile	Öldichtung	vedação de óleo	sello de aceite
28	4E000009	5	Lockwasher	rondelle frein	Sicherungsscheibe	arruela de pressão	arandela seguridad
29	17C000932	5	Bolt	boulon	Bolzen	parafuso	bulón
30	238026	1	Nut	écrou	Mutter	porca	tuerca
31	8D000014	1	Nut	écrou	Mutter	porca	tuerca
32	122765	2	Adjusting nut	vis dajustage	Einstellmutter	porca de ajuste	tuerca de ajuste
33	106081	1	Flange	bride	Flansch	flange	brida
34	17C000828	1	Bolt	boulon	Bolzen	parafuso	bulón
35	4E000008	1	Washer	rondelle	Scheibe	arruela	arandela
36	[4]112352	1	Retainer	arrêtoir	Halterung	retentor	retén
37	26E000012	4	Washer	rondelle	Scheibe	arruela	arandela
38	123830	4	Capscrew	vis àtête	Kopfschraube	parafuso de cabeça	tornilla de presió

[1] Inc 37&38

[2] Quantity two (2) needed when ordering one (1) 112354 Shim
[2] Quantité (2) lors de la commande de (1) cale 112354
[2] Menge (2) bei Bestellung von (1) Beilag 112354
[2] Quantidade (2) pedir quando necessitar (1) Calço no. 112354
[2] Cantidad Se necesitan (2) cuando se ordena (1) Planchita 112354

[3] Inc B,D,7,9,12,13,14&15

[4] Use Loctite 277 as sealant on inside surface
[4] Utiliser Loctite 277 pur sceller la surface intérieure
[4] Loctite 277 als Dichtmittel für Innenseite benutzen
[4] Usar Loctite 277 para vedar as superficies internas
[4] Usar Loctite 277 como sellader de las superficies interiores

[5] Inc 10 & 16

[6] Inc D,7,9,12,13&14

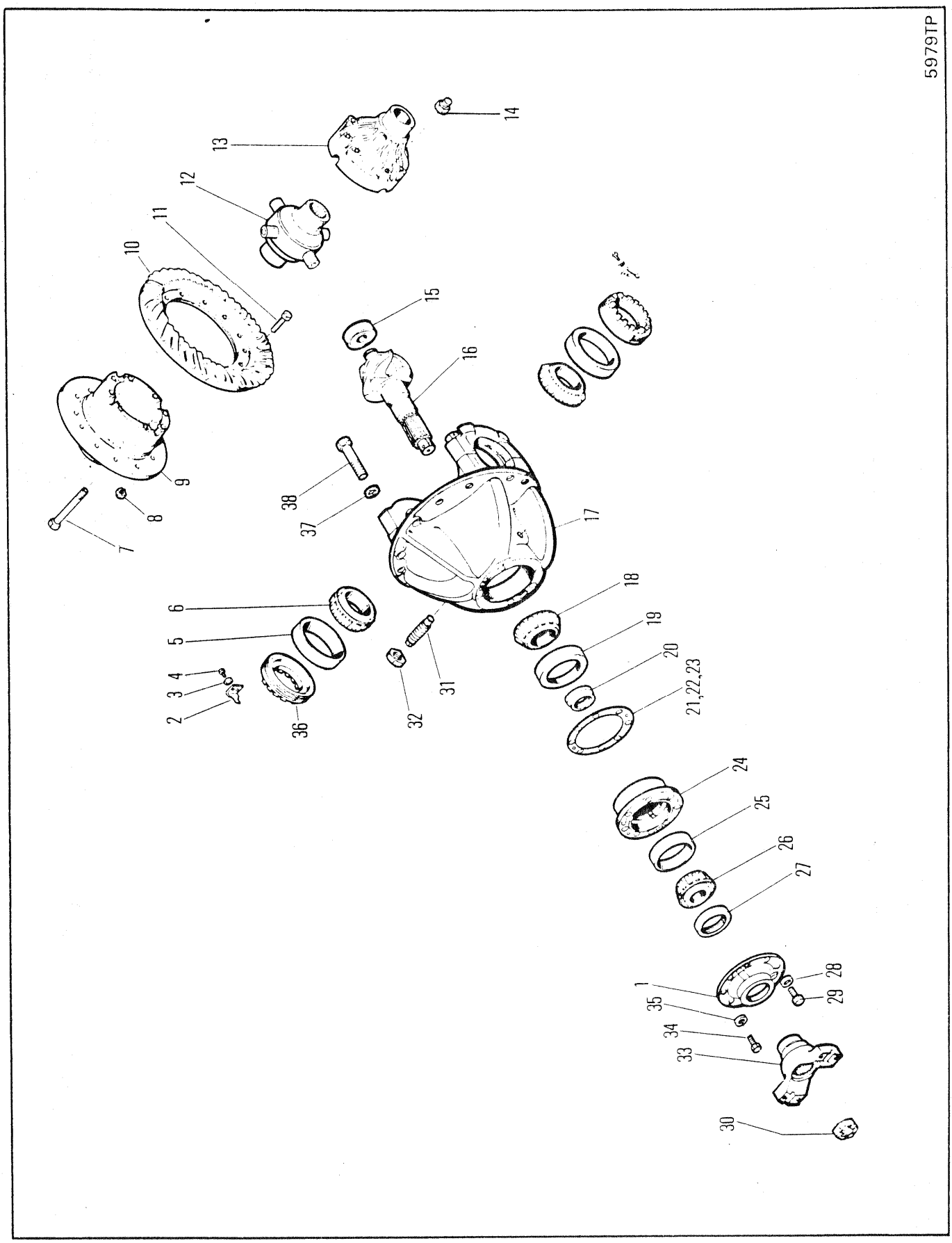
5979TP
1
2
3
4
5
6
7
8
9
10
11
12
13
14
15
16
17
18
19
20
21,22,23
24
25
26
27
28
29
30
31
32
33
34
35
36
37
38

DIFFERENTIAL & CARRIER ASSEMBLY, FRONT-17210
ENSEMBLE DE DIFFÉRENTIEL & PORTE-PLAN, AVANT-17210
DIFFERENTIAL & TRÄGER VOLLSTÄNDIG, VORNE-17210
CONJUNTO DO DIFERENCIAL & SUPORTE, DIANTEIRO-17210
CONJUNTO DE DIFERENCIAL & SOPORTE, DELANTERO-17210

No.	Part No.	Qty	Description	Description	Benennung	Descrição	Descripción
A	2108621	1	Diff&carr assy	ens dif&porte-plan	Diff&Trger voll	conj difer&sup	conj difer&sop
B	[5]110127	1	Rng gear&pin set	ens cour dentée goup	Tellerrad&Ritzlstz	jogo coroa&pinhão	jg corona&pasador
C	[6]126133	1	Diff body	corps de diff	Differentialkrper	corpo do dif	cuerpo diferenc
D	126894	1	Diff case assy	boitier differential ens	Differentialgehäuse voll	dif carcaça cj	dif carcasa cj
E	[3]127203	1	Diff Assy	différential ens	Differential voll	diferencial conj	diferencial conj
1	[4]112352	1	Retainer	arrêtoir	Halterung	retentor	retén
2	126468	2	Nut lock	frein décrou	Scraubensicherung	contraporca	contratuerca
3	4E000006	2	Lockwasher	rondelle frein	Sicherungsscheibe	arruela de pressão	arandela seguridad
4	1C000614	2	Bolt	boulon	Bolzen	parafuso	bulón
5	675249	2	Bearing cup	coupelle de roul	Lagerschale	copo do rolamento	taza del coj
6	675248	2	Bearing cone	cône de roulement	Lagerkegel	cone do rolamento	cono del conj
7	17C000856	12	Bolt	boulon	Bolzen	parafuso	bulón
8	18D000008	12	Nut	écrou	Mutter	porca	tuerca
9	§---------	1	Flange half	demi-flasque	Flanschhlfte	meia flange	media brida
10	§---------	1	Ring gear	couronne dentée	Zahnkranz	corõa	corona
11	100176	12	Bolt	boulon	Bolzen	parafuso	bulón
12	126136	1	No-spin unit	ens anti-patinage	No-spin Anlage	conj anti-patinante	conj anti-patinaje
13	§---------	1	Plain half	môtié lisse	Glatte Hlfte	metada simples	mitad sencilla
14	106762	12	Washer	rondelle	Scheibe	arruela	arandela
15	675536	1	Bearing	palier	Lager	mancal	cojinete
16	§---------	1	Pinion	pignon	Ritzel	pinhão	pion
17	[1]112279	1	Carr & cap	bouchon&porteur	Träger&Verschluss	cobert&veiculo	capota&transportador
18	667277	1	Bearing cone	cône de roulement	Lagerkegel	cone do rolamento	cono del conj
19	667278	1	Bearing cup	coupelle de roul	Lagerschale	copo do rolamento	taza del coj
20	840446	1	Spacer kit	entretoises jeu	Distanzteil Satz	espaçador jógo	espaciador jgo
21	[2]‡112354	-	Shim	cale	Beilage	calço	planchita
22	‡125577	-	Shim	cale	Beilage	calço	planchita
23	‡125576	-	Shim	cale	Beilage	calço	planchita
24	124041	1	Pinion brg cage	cage roul de pign	Ritzellagerkäfig	grade rol pinhão	jaula coj piñon
25	675257	1	Bearing cup	coupelle de roul	Lagerschale	copo do rolamento	taza del coj
26	710288	1	Bearing cone	cône de roulement	Lagerkegel	cone do rolamento	cono del conj
27	127989	1	Oil seal	jnt étanchéité huile	Öldichtung	vedação de óleo	sello de aceite
28	4E000009	5	Lockwasher	rondelle frein	Sicherungsscheibe	arruela de pressão	arandela seguridad
29	17C000932	5	Bolt	boulon	Bolzen	parafuso	bulón
30	238026	1	Nut	écrou	Mutter	porca	tuerca
31	123800	1	Screw	vis	Schraube	parafuso	tornillo
32	8D000014	1	Nut	écrou	Mutter	porca	tuerca
33	106081	1	Flange	bride	Flansch	flange	brida
34	17C000828	1	Bolt	boulon	Bolzen	parafuso	bulón
35	4E000008	1	Washer	rondelle	Scheibe	arruela	arandela
36	122765	2	Adjusting nut	vis dajustage	Einstellmutter	porca de ajuste	tuerca de ajuste
37	26E000012	4	Washer	rondelle	Scheibe	arruela	arandela
38	123830	4	Capscrew	vis àtête	Kopfschraube	parafuso de cabeça	tornilla de presió

[1] Inc 37 & 38

[2] Quantity two (2) needed when ordering one (1) 112354 Shim
[2] Quantité (2) lors de la commande de (1) cale 112354
[2] Menge (2) bei Bestellung von (1) Beilag 112354
[2] Quantidade (2) pedir quando necessitar (1) Calço no. 112354
[2] Cantidad Se necesitan (2) cuando se ordena (1) Planchita 112354

[3] Inc B, C, D, 7,8,9,12&13

[4] Use Loctite 277 as sealant on inside surface
[4] Utiliser Loctite 277 pur sceller la surface intérieure
[4] Loctite 277 als Dichtmittel für Innenseite benutzen
[4] Usar Loctite 277 para vedar as superficies internas
[4] Usar Loctite 277 como sellader de las superficies interiores

[5] Inc 10 & 16

[6] Inc D,7,8,9,12&13

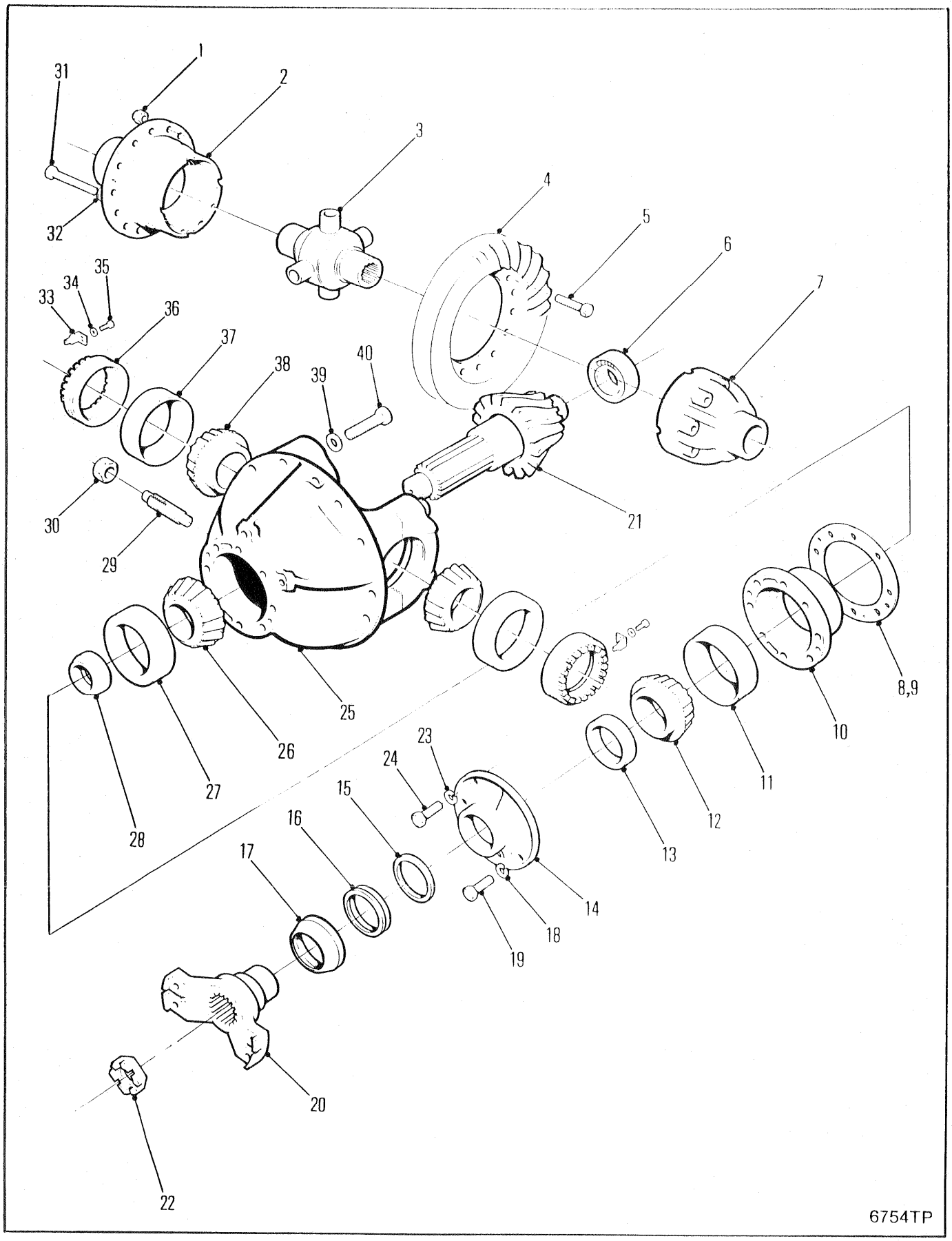
1
2
3
4
5
6
7
8,9
10
11
12
13
14
15
16
17
18
19
20
21
22
23
24
25
26
27
28
29
30
31
32
33
34
35
36
37
38
39
40
6754TP

DIFFERENTIAL & CARRIER ASSEMBLY, FRONT
ENSEMBLE DE DIFFÉRENTIEL & PORTE-PLAN, AVANT
DIFFERENTIAL & TRÄGER VOLLSTÄNDIG, VORNE
CONJUNTO DO DIFERENCIAL & SUPORTE, DIANTEIRO
CONJUNTO DE DIFERENCIAL & SOPORTE, DELANTERO

No.	Part No.	Qty	Description	Description	Benennung	Descrição	Descripción
A	[1]2109633	1	Diff & carrier	dif porte-plan	Diff & Träger	difer & suporte	difer & soporte
B	112279	1	Carr & cap	bouchon&porteur	Träger&Verschluss	cobert&veiculo	capota&transportador
C	[3]111116	1	Rng gear&pin set	ens cour dentée goup	Tellerrad&Ritzlstz	jogo coroa&pinhão	jg corona&pasador
D	[4]126165	1	Diff body	corps de diff	Differentialkrper	corpo do dif	cuerpo diferenc
E	126897	1	Diff case	boitier differentiel	Differentialgehäuse	diferencial carcaça	diferencial carcasa
1	86D000008	12	Nut	écrou	Mutter	porca	tuerca
2	§---------	1	Flange half	demi-flasque	Flanschhlfte	meia flange	media brida
3	126136	1	No-spin unit	ens anti-patinage	No-spin Anlage	conj anti-patinante	conj anti-patinaje
4	§---------	1	Ring gear	couronne dentée	Zahnkranz	corõa	corona
5	100176	12	Bolt	boulon	Bolzen	parafuso	bulón
6	675536	1	Bearing	palier	Lager	mancal	cojinete
7	§---------	1	Plain half	môtié lisse	Glatte Hlfte	metada simples	mitad sencilla
8	125576	-	Shim	cale	Beilage	calço	planchita
9	125577	-	Shim	cale	Beilage	calço	planchita
10	124041	1	Pinion brg cage	cage roul de pign	Ritzellagerkäfig	grade rol pinhão	jaula coj piñon
11	675257	1	Bearing cup	coupelle de roul	Lagerschale	copo do rolamento	taza del coj
12	710288	1	Bearing cone	cône de roulement	Lagerkegel	cone do rolamento	cono del conj
13	127989	1	Oil seal	jnt étanchéité huile	Öldichtung	vedação de óleo	sello de aceite
14	2109632	1	Retainer	arrêtoir	Halterung	retentor	retén
15	2109630	1	Washer	rondelle	Scheibe	arruela	arandela
16	2109631	1	Seal	joint étanchéité	Dichtung	vedador	sello
17	2109664	1	Dust shield	cache poussire	Staubschild	proteção de poeira	protec ctra polvo
18	4E000009	5	Lockwasher	rondelle frein	Sicherungsscheibe	arruela de pressão	arandela seguridad
19	17C000932	5	Bolt	boulon	Bolzen	parafuso	bulón
20	106081	1	Flange	flange	Flansch	bride	brida
21	§---------	1	Pinion	pignon	Ritzel	pinhão	pion
22	238026	1	Nut	écrou	Mutter	porca	tuerca
23	4E000008	1	Lockwasher	rondelle frein	Sicherungsscheibe	arruela de pressão	arandela seguridad
24	17C000828	1	Bolt	boulon	Bolzen	parafuso	bulón
25	§---------	1	Carrier	porteur	Trger	suporte	soporte
26	667277	1	Bearing cone	cône de roulement	Lagerkegel	cone do rolamento	cono del conj
27	667278	1	Bearing cup	coupelle de roul	Lagerschale	copo do rolamento	taza del coj
28	815040	1	Spacer kit	entretoises jeu	Distanzteil Satz	espaçador jôgo	espaciador jgo
29	123800	1	Screw	vis	Schraube	parafuso	tornillo
30	8D000014	1	Nut	écrou	Mutter	porca	tuerca
31	17C000856	12	Bolt	boulon	Bolzen	parafuso	bulón
32	106762	12	Washer	rondelle	Scheibe	arruela	arandela
33	100941	2	Nut lock	frein décrou	Scraubensicherung	contraporca	contratuerca
34	4E000006	2	Lockwasher	rondelle frein	Sicherungsscheibe	arruela de pressão	arandela seguridad
35	1C000614	2	Bolt	boulon	Bolzen	parafuso	bulón
36	122765	2	Adjusting nut	vis dajustage	Einstellmutter	porca de ajuste	tuerca de ajuste
37	675249	2	Bearing cup	coupelle de roul	Lagerschale	copo do rolamento	taza del coj
38	675248	2	Bearing cone	cône de roulement	Lagerkegel	cone do rolamento	cono del conj
39	26E000012	4	Washer	rondelle	Scheibe	arruela	arandela
40	123830	4	Capscrew	vis àtête	Kopfschraube	parafuso de cabeça	tornilla de presió

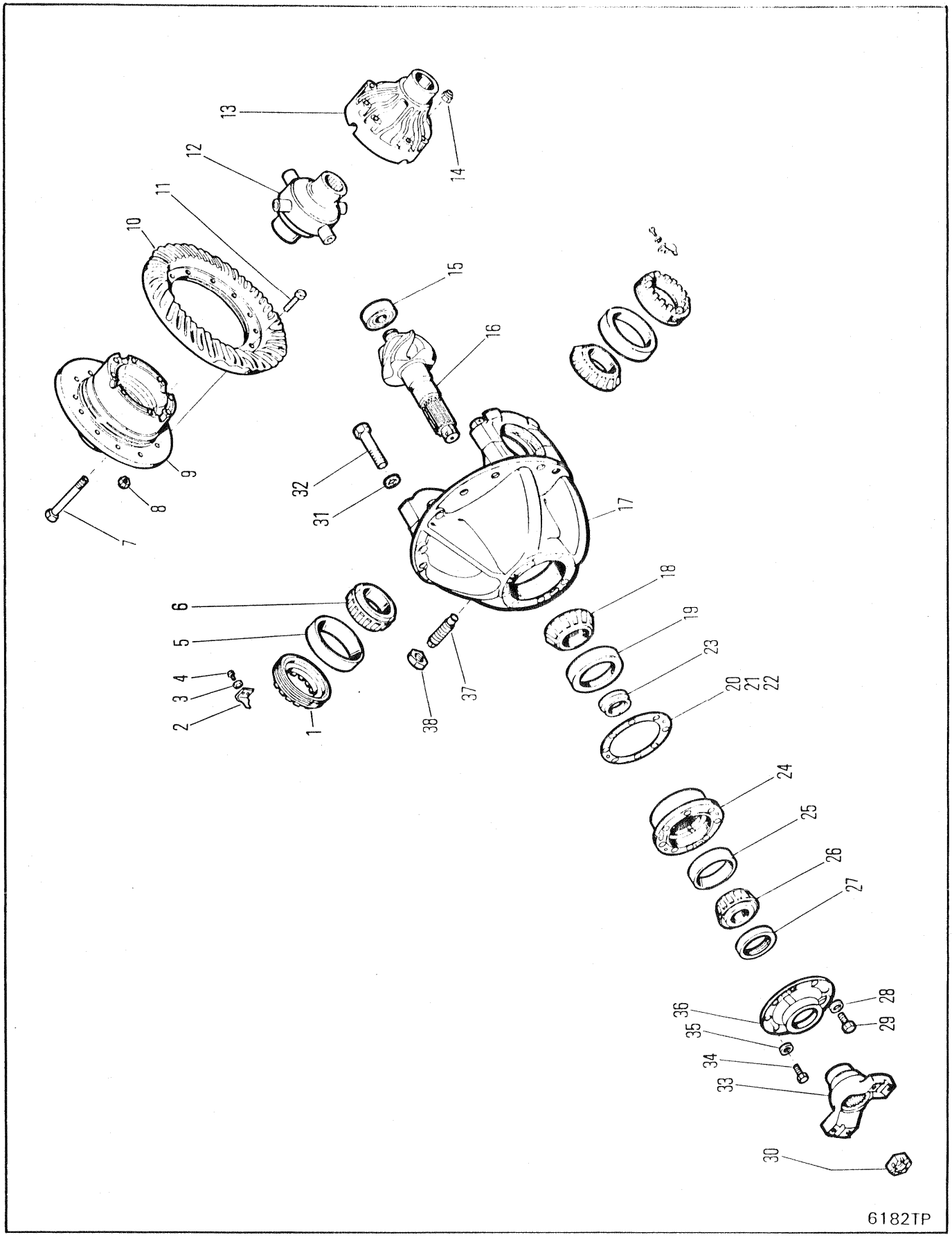
1
2
3
4
5
6
7
8
9
10
11
12
13
14
15
16
17
18
19
20
21
22
23
24
25
26
27
28
29
30
31
32
33
34
35
36
37
38
6182TP

DIFFERENTIAL & CARRIER ASSEMBLY, FRONT-17620
ENSEMBLE DE DIFFÉRENTIEL & PORTE-PLAN, AVANT-17620
DIFFERENTIAL & TRÄGER VOLLSTÄNDIG, VORNE-17620
CONJUNTO DO DIFERENCIAL & SUPORTE, DIANTEIRO-17620
CONJUNTO DE DIFERENCIAL & SOPORTE, DELANTERO-17620

No.	Part No.	Qty	Description	Description	Benennung	Descrição	Descripción
A	[1,8]2106642	1	Diff&carr assy	ens dif&porte-plan	Diff&Trger voll	conj difer&sup	conj difer&sop
B	[6]126165	1	Diff body	corps de diff	Differentialkrper	corpo do dif	cuerpo diferenc
C	[7]126897	1	Diff case	boitier differentiel	Differentialgehäuse	diferencial carcaça	diferencial carcasa
D	[5]111111	1	Gear & pin set	ens cour dentée goup	Tellerrad & Ritzlstz	jogo coroa & pinhão	jg corona & pasador
1	122765	2	Nut	écrou	Mutter	porca	tuerca
2	126468	2	Nut lock	frein décrou	Scraubensicherung	contraporca	contratuerca
3	4E000006	2	Lockwasher	rondelle frein	Sicherungsscheibe	arruela de pressão	arandela seguridad
4	1C000614	2	Bolt	boulon	Bolzen	parafuso	bulón
5	675249	2	Cup	cuvette	Schale	capa	cubeta
6	675248	2	Cone	cône	Kegel	cone	cono
7	17C000856	12	Bolt	boulon	Bolzen	parafuso	bulón
8	86D000008	12	Nut	écrou	Mutter	porca	tuerca
9	[3]§---------	1	Flange half	demi-flasque	Flanschhlfte	meia flange	media brida
10	[2]§---------	1	Ring gear	couronne dentée	Zahnkranz	corõa	corona
11	100176	12	Bolt	boulon	Bolzen	parafuso	bulón
12	126136	1	No-spin unit	ens anti-patinage	No-spin Anlage	conj anti-patinante	conj anti-patinaje
13	[3]§---------	1	Plain half	môtié lisse	Glatte Hlfte	metada simples	mitad sencilla
14	106762	12	Washer	rondelle	Scheibe	arruela	arandela
15	675536	1	Bearing	palier	Lager	mancal	cojinete
16	[2]§---------	1	Pinion	pignon	Ritzel	pinhão	pion
17	[4]112279	1	Carr&cap assy	ens bouch&porteur	träger&verschluss	cj cobert&veiculo	capota&transportador
18	667277	1	Cone	cône	Kegel	cone	cono
19	667278	1	Cup	cuvette	Schale	capa	cubeta
20	112354	-	Shim	cale	Beilage	calço	planchita
21	125576	-	Shim	cale	Beilage	calço	planchita
22	125577	-	Shim	cale	Beilage	calço	planchita
23	815040	1	Spacer kit	entretoises jeu	Distanzteil Satz	espaçador jôgo	espaciador jgo
24	124041	1	Cage	cage	Käfig	grade	jaula
25	675257	1	Cup	cuvette	Schale	capa	cubeta
26	710288	1	Cone	cône	Kegel	cone	cono
27	127989	1	Oil seal	jnt étanchéité huile	Öldichtung	vedação de óleo	sello de aceite
28	4E000009	5	Lockwasher	rondelle frein	Sicherungsscheibe	arruela de pressão	arandela seguridad
29	17C000932	5	Bolt	boulon	Bolzen	parafuso	bulón
30	2107447	1	Nut	écrou	Mutter	porca	tuerca
31	26E000012	4	Lockwasher	rondelle frein	Sicherungsscheibe	arruela de pressão	arandela seguridad
32	123830	4	Capscrew	vis àtête	Kopfschraube	parafuso de cabeça	tornilla de presió
33	106081	1	Flange	flange	Flansch	bride	brida
34	17C000828	1	Bolt	boulon	Bolzen	parafuso	bulón
35	4E000008	1	Washer	rondelle	Scheibe	arruela	arandela
36	112352	1	Retainer	arrêtoir	Halterung	retentor	retén
37	123800	1	Screw	vis	Schraube	parafuso	tornillo
38	8D000014	1	Nut	écrou	Mutter	porca	tuerca

[1] Inc 1➡38

[2] See D
[2] Voir D
[2] Siehe D
[2] Veja D
[2] Véase D

[3] See C
[3] Voir C
[3] Siehe C
[3] Veja C
[3] Véase C

[4] Inc 31 & 32

[5] Inc 10 & 16

[6] Inc 7, 9, 12➡14

[7] Inc 7, 9, 13, 14

[8] ☒664

664CUM	551D-101-CAC➡551D-9999-CAC
664DEUTZ	529B-101-CAC➡529C-9999-CAC
664GM	528A-101-CAC➡528D-9999-CAC
664GMGR	540A-101-CAC➡540A-9999-CAC

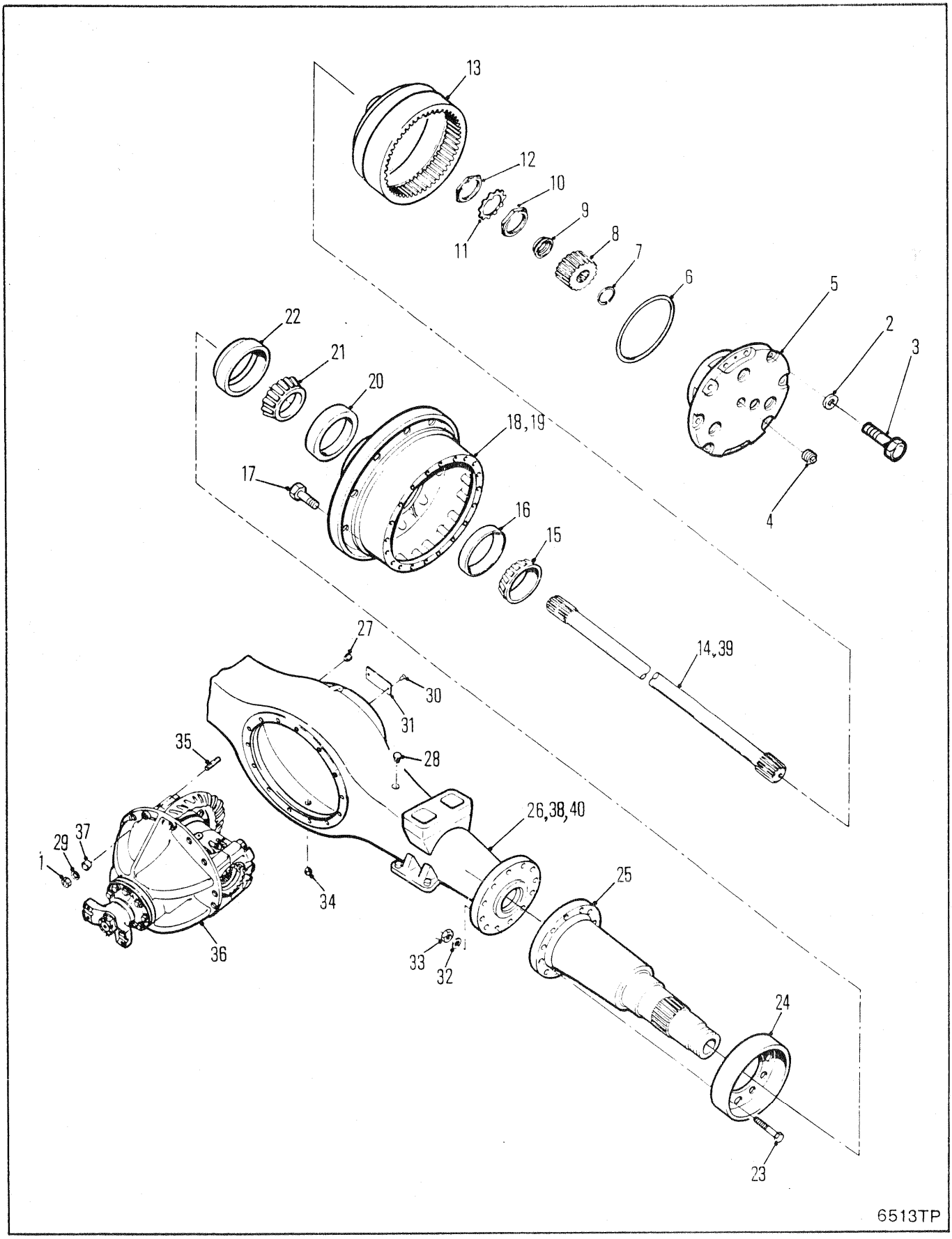
13
12
10
11
9
8
7
6
5
2
3
4
22
21
20
18,19
17
16
15
14,39
27
30
31
28
35
26,38,40
29
37
1
34
25
36
33
32
24
23
6513TP

AXLE ASSEMBLY, REAR-17620
ESSIEU AR, ENSEMBLE-17620
ACHSE VOLLSTÄNDIG, HINTERANTRIEB-17620
EIXO TRASEIRO, CONJUNTO-17620
EJE TRASERO, CONJUNTO-17620

No.	Part No.	Qty	Description	Description	Benennung	Descrição	Descripción
A	[1]195970	1	Axle assy	essieu ensemble	Achse vollst	eixo conjunto	eje conjunto
B	[2]188402	1	Axle assy	essieu ensemble	Achse vollst	eixo conjunto	eje conjunto
C	[3]195984	1	Axle assy	essieu ensemble	Achse vollst	eixo conjunto	eje conjunto
1	64D000007	14	Nut	écrou	Mutter	porca	tuerca
2	106762	24	Washer	rondelle	Scheibe	arruela	arandela
3	100593	24	Capscrew	vis àtête	Kopfschraube	parafuso de cabeça	tornilla de presió
4	24K000007	2	Plug	bouchon	Stopfen	bujão	tapón
5	○---------	2	Planet carr assy	port planétaire ens	Planetentraeger voll	sup planet conj	sop planet conj
6	107348	2	O-ring	joint torique	O Ring	anel-O	anillo-O
7	224026	2	Snap ring	circlips	Sperring	anel de trava	anillo de retención
8	126463	2	Sun gear	engrenage principal	Umlaufring	engrenagem solar	engrenaje planetario
9	128830	2	Thrust washer	rondelle pouss	Ritzeldruck	arruela empuxo	arandela empuje
10	121013	2	Nut	écrou	Mutter	porca	tuerca
11	121014	2	Locknut	contre-écrou	Gegenmutter	contra porca	contratuerca
12	121013	2	Nut	écrou	Mutter	porca	tuerca
13	123904	2	Gear&hub	engren&moyeu	Zahnrad&Nabe	engren&cubo	engran&cubo
14	113888	2	Shaft	arbre	Welle	ávore	árbol
15	675261	2	Cone	cône	Kegel	cone	cono
16	668553	2	Cup	cuvette	Schale	capa	cubeta
17	2106309	20	Stud	goujon	Stift	prisioneiro	espárrago
18	[4]2106966	2	Hub&cup assy	ens moyeu&coupelle	Nabe&Schale vollst	conj cubo&copo	conj cubo&cubeta
19	[5]2106965	2	Hub&stud assy	ens moyeu&goujon	Nabe&Bolzen voll	cj cubo&prisioneiro	cj cubo&perno
20	672004	2	Cup	cuvette	Schale	capa	cubeta
21	672005	2	Cone	cône	Kegel	cone	cono
22	128117	2	Seal	joint étanchéité	Dichtung	vedador	sello
23	117336	20	Bolt	boulon	Bolzen	parafuso	bulón
24	2107443	2	Protector	protecteur	Schützerinrichtung	protetor	protector
25	129267	2	Spindle	fusée	Spindel	haste	eje
26	[2]113883	1	Housing	botier	Gehuse	carcaça	carcasa
27	11F000012	1	Plug	bouchon	Stopfen	bujão	tapón
28	955743	1	Breather assy	souffleur	Entlüftereinheit	conj de respirador	conj respirador
29	112278	14	Washer	rondelle	Scheibe	arruela	arandela
30	6C000605	2	Screw	vis	Schraube	parafuso	tornillo
31	120707	1	Name plate	plaque duconstructr	Namensschild	placa do nome	placa de nombre
32	104412	20	Washer	rondelle	Scheibe	arruela	arandela
33	106998	20	Nut	écrou	Mutter	porca	tuerca
34	119469	1	Plug	bouchon	Stopfen	bujão	tapón
35	119270	14	Stud	goujon	Stift	prisioneiro	espárrago
36	○---------	1	Diff&carr assy	ens dif&porte-plan	Diff&Trger voll	conj difer&sup	conj difer&sop
37	103216	3	Dowel	goujon	Stift	espiga	espiga
38	[1]2108189	1	Housing	botier	Gehuse	carcaça	carcasa
39	[1]2108190	1	Shaft	arbre	Welle	ávore	árbol
40	[3]2107615	1	Housing	botier	Gehuse	carcaça	carcasa

[1] ⊠Wide-Track
[1] ⊠Voie large
[1] ⊠Breitspurauflager
[1] ⊠Bitola larga
[1] ⊠Eje ancho

[2] ⊠ 664 528A-101-CAC&➡, 529C-101-CAC&➡, 551D-101➡9999-CAC

[3] ⊠551E-101-CAC&➡

[4] Inc 16 & 20

[5] Inc 17 & 18

664CUM	551D-101-CAC➡551G-9999-CAC
664DEUTZ	529B-101-CAC➡529C-9999-CAC
664GM	528A-101-CAC➡528D-9999-CAC
664GMGR	540A-101-CAC➡540A-9999-CAC

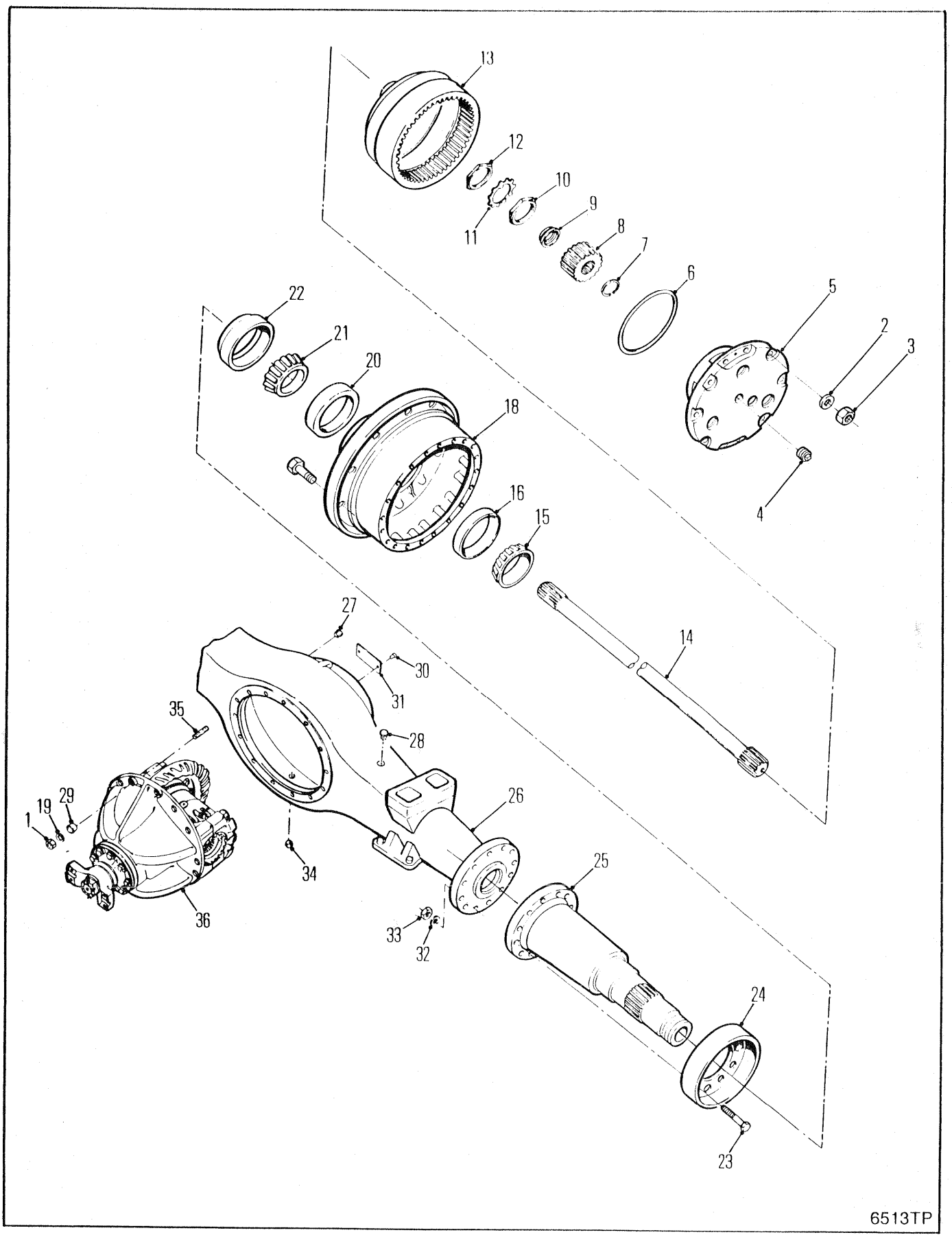
13
12
10
11
9
8
7
6
5
2
3
22
21
20
18
4
16
15
27
14
30
31
35
28
29
19
1
26
34
25
36
33
32
24
23
6513TP

AXLE ASSEMBLY, REAR-17620
ESSIEU AR ENSEMBLE-17620
ACHSE VOLLSTÄNDIG, HINTERRADANTRIEB-17620
EIXO TRASEIRO, CONJUNTO-17620
EJE TRASERO, CONJUNTO-17620

No.	Part No.	Qty	Description	Description	Benennung	Descrição	Descripción
A	[1]196048	1	Axle assy	essieu ensemble	Achse vollst	eixo conjunto	eje conjunto
B	[2]2106965	2	Hub&stud assy	ens moyeu&goujon	Nabe&Bolzen voll	cj cubo&prisioneiro	cj cubo&perno
1	64D000007	14	Nut	écrou	Mutter	porca	tuerca
2	106762	24	Washer	rondelle	Scheibe	arruela	arandela
3	100593	24	Capscrew	vis àtête	Kopfschraube	parafuso de cabeça	tornilla de presió
4	24K000007	2	Plug	bouchon	Stopfen	bujão	tapón
5	O---------	1	Planet carrier	port planétaire	Planeträger	sup planet	sup planet
6	107348	2	O-ring	joint torique	O Ring	anel-O	anillo-O
7	224026	2	Snap ring	circlips	Sperring	anel de trava	anillo de retención
8	2107673	1	Sun gear	engrenage principal	Umlaufring	engrenagem solar	engrenaje planetario
9	128830	2	Thrust washer	rondelle pouss	Ritzeldruck	arruela empuxo	arandela empuje
10	121013	2	Nut	écrou	Mutter	porca	tuerca
11	121014	2	Locknut	contre-écrou	Gegenmutter	contra porca	contratuerca
12	121013	2	Nut	écrou	Mutter	porca	tuerca
13	2109439	2	Gear & hub	engren et moyeu	Zahnrad & Nabe	engren & cubo	engran & cubo
14	113888	2	Shaft	arbre	Welle	ávore	árbol
15	675261	2	Cone	cône	Kegel	cone	cono
16	668553	2	Cup	cuvette	Schale	capa	cubeta
17	2106309	20	Stud	goujon	Stift	prisioneiro	espárrago
18	§---------	1	Hub	moyeu	Nabe	cubo	cubo
19	112278	14	Washer	rondelle	Scheibe	arruela	arandela
20	672004	2	Cup	cuvette	Schale	capa	cubeta
21	672004	2	Cup	cuvette	Schale	capa	cubeta
22	128117	2	Seal	joint étanchéité	Dichtung	vedador	sello
23	117336	20	Bolt	boulon	Bolzen	parafuso	bulón
24	2107443	2	Protector	protecteur	Schützerinrichtung	protetor	protector
25	129267	2	Spindle	fusée	Spindel	haste	eje
26	2107615	1	Housing	botier	Gehuse	carcaça	carcasa
27	11F000012	2	Plug	bouchon	Stopfen	bujão	tapón
28	16F000006	1	Plug	bouchon	Stopfen	bujão	tapón
29	103216	3	Dowel	goujon	Stift	espiga	espiga
30	6C000605	2	Drive screw	vis enfoncée à mart	Nagelschraube	prego com cab paraf	clavo-tornillo
31	120707	1	Name plate	plaque duconstructr	Namensschild	placa do nome	placa de nombre
32	104412	20	Lockwasher	rondelle frein	Sicherungsscheibe	arruela de pressão	arandela seguridad
33	106998	20	Nut	écrou	Mutter	porca	tuerca
34	119469	1	Plug	bouchon	Stopfen	bujão	tapón
35	119270	14	Stud	goujon	Stift	prisioneiro	espárrago
36	O---------	1	Diff & carr assy	ens dif & porte-plan	Diff & Trger voll	conj difer & sup	conj difer & sop

[1] Inc B & 1➟36

[2] Inc 16, 17, 18 & 20

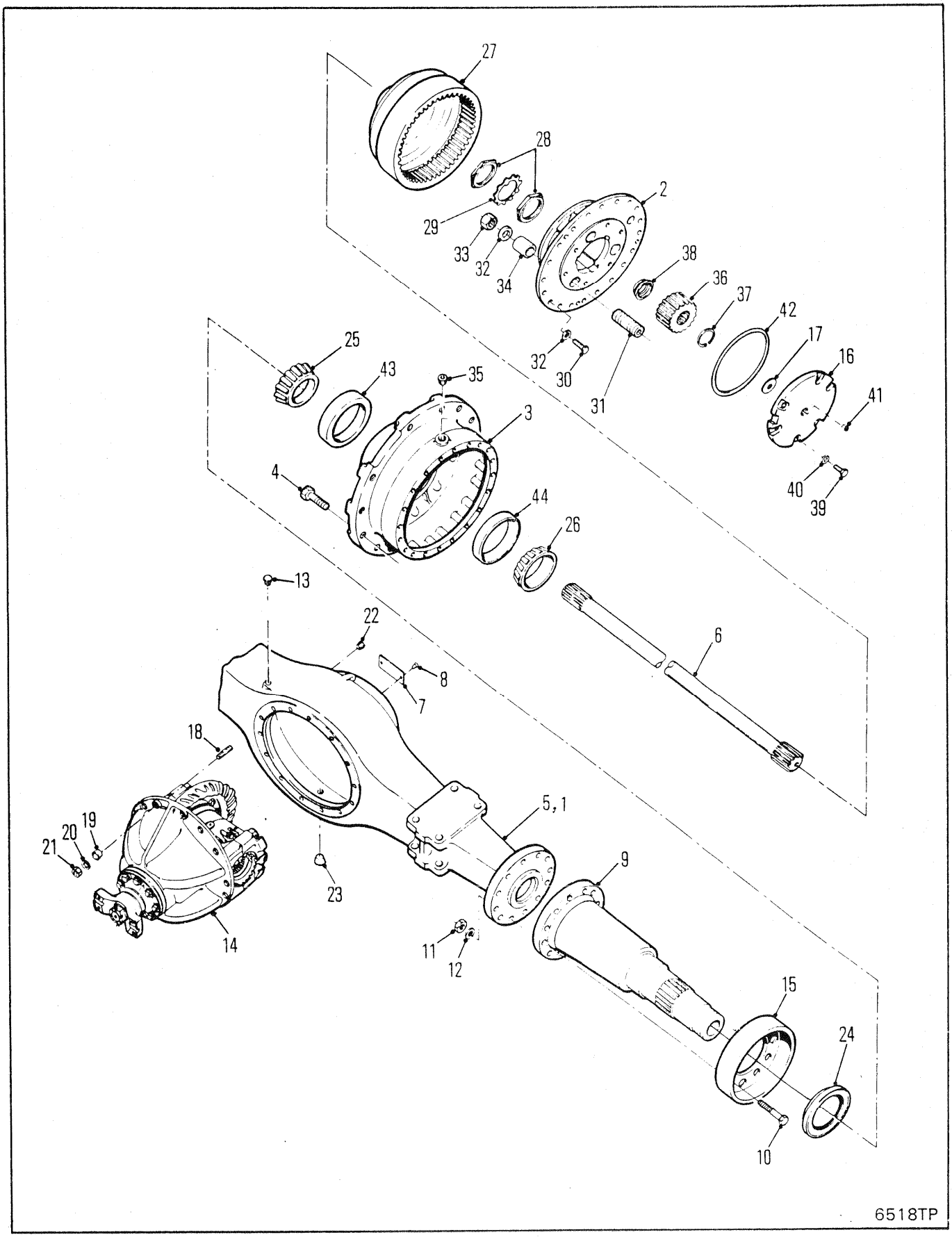
27
28
29
33
32
34
2
38
36
37
42
17
16
41
40
39
25
43
35
3
4
44
26
13
22
6
8
7
18
21
20
19
14
23
5, 1
9
11
12
15
24
10
6518TP

AXLE ASSEMBLY, REAR-17210
ESSIEU AR, ENSEMBLE-17210
ACHSE VOLLSTÄNDIG, HINTERRANTRIEB-17210
EIXO TRASEIRO, CONJUNTO-17210
EJE TRASERIO, CONJUNTO-17210

No.	Part No.	Qty	Description	Description	Benennung	Descrição	Descripción
A	[1]195830	1	Axle assy	essieu ensemble	Achse vollst	eixo conjunto	eje conjunto
B	[2]2106193	2	Hub&stud assy	ens moyeu&goujon	Nabe&Bolzen voll	cj cubo&prisioneiro	cj cubo&perno
C	[4]195983	1	Axle assy	essieu ensemble	Achse vollst	eixo conjunto	eje conjunto
1	[4]2107615	1	Housing	botier	Gehuse	carcaça	carcasa
2	○---------	-	Planet carr assy	port planétaire ens	Planetentraeger voll	sup planet conj	sop planet conj
3	[3]2106192	1	Hub&cup assy	ens moyeu&coupelle	Nabe&Schale vollst	conj cubo&copo	conj cubo&cubeta
4	2106309	20	Stud	goujon	Stift	prisioneiro	espárrago
5	113883	1	Housing	botier	Gehuse	carcaça	carcasa
6	2106195	2	Axle shaft	arbre dessieu	Achsenwelle	haste eixo	barra eje
7	120707	1	Plate	plaque	Platte	placa	placa
8	6C000605	2	Screw	vis	Schraube	parafuso	tornillo
9	2106198	2	Spindle	fusée	Spindel	haste	eje
10	117336	20	Stud	goujon	Stift	prisioneiro	espárrago
11	106998	20	Nut	écrou	Mutter	porca	tuerca
12	104412	20	Washer	rondelle	Scheibe	arruela	arandela
13	955743	1	Breather	reniflard	Entlüfter	respiradouro	respiradero
14	○---------	-	Diff carr assy	ens chassis-port dif	Trger Difflagr voll	conj suporte dif	conj soporte dif
15	2107397	2	Protector	protecteur	Schützerinrichtung	protetor	protector
16	114119	2	Cover assy	couvercle ens	Deckel vollst	tampa conj	tapa conj
17	106455	1	Washer	rondelle	Scheibe	arruela	arandela
18	119270	14	Stud	goujon	Stift	prisioneiro	espárrago
19	103216	3	Dowel	goujon	Stift	espiga	espiga
20	112278	14	Washer	rondelle	Scheibe	arruela	arandela
21	64D000007	14	Nut	écrou	Mutter	porca	tuerca
22	16F000012	1	Plug	bouchon	Stopfen	bujão	tapón
23	119469	1	Plug	bouchon	Stopfen	bujão	tapón
24	122664	2	Seal	joint étanchéité	Dichtung	vedador	sello
25	799408	2	Cone	cône	Kegel	cone	cono
26	672182	2	Cone	cône	Kegel	cone	cono
27	113850	2	Hub	moyeu	Nabe	cubo	cubo
28	114433	4	Nut	écrou	Mutter	porca	tuerca
29	101274	2	Lock	serrure	Schloss	fechadura	cerradura
30	100593	10	Capscrew	vis àtête	Kopfschraube	parafuso de cabeça	tornilla de presió
31	126416	10	Stud	goujon	Stift	prisioneiro	espárrago
32	106762	20	Washer	rondelle	Scheibe	arruela	arandela
33	64D000008	10	Nut	écrou	Mutter	porca	tuerca
34	112287	10	Dowel	goujon	Stift	espiga	espiga
35	24K000007	2	Plug	bouchon	Stopfen	bujão	tapón
36	126028	2	Sun gear	engrenage principal	Umlaufring	engrenagem solar	engrenaje planetario
37	224026	2	Snap ring	circlips	Sperring	anel de trava	anillo de retención
38	128441	2	Washer	rondelle	Scheibe	arruela	arandela
39	1C000720	12	Capscrew	vis àtête	Kopfschraube	parafuso de cabeça	tornilla de presió
40	112278	12	Washer	rondelle	Scheibe	arruela	arandela
41	16F000004	2	Plug	bouchon	Stopfen	bujão	tapón
42	114089	2	Ring	anneau	Ring	anel	anillo
43	658985	2	Cup	cuvette	Schale	capa	cubeta
44	672181	2	Cup	cuvette	Schale	capa	cubeta

[1] Inc B & 2➡44 □551D-101➡9999-CAC

[2] Inc 3 & 4

[3] Inc 43 & 44

[4] □551E-101-CAC&➡

664CUM 551D-101-CAC➡551G-9999-CAC
664DEUTZ 529C-101-CAC➡529C-9999-CAC
664GM 528A-101-CAC➡528D-9999-CAC

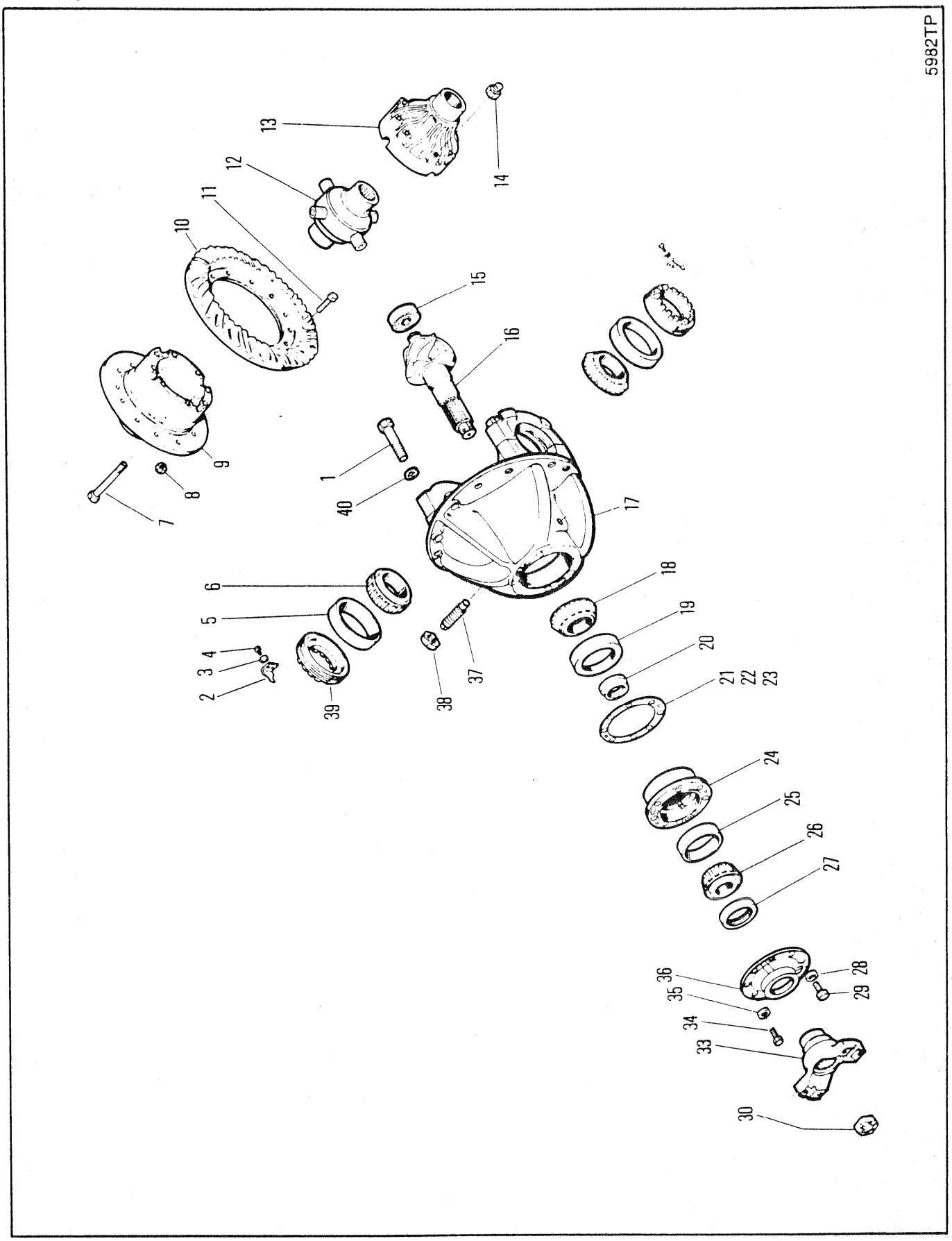
5982TP
1
2
3
4
5
6
7
8
9
10
11
12
13
14
15
16
17
18
19
20
21
22
23
24
25
26
27
28
29
30
33
34
35
36
37
38
39
40

DIFFERENTIAL & CARRIER ASSEMBLY-REAR 17620, 17210
ENSEMBLE DIFFÉRENTIAL-PALIER & COUSSINET, ARRIÈRE-17620, 17210
DIFFERENTIAL & TRÄGER VOLLSTÄANDIG, HINTEN 17620, 17210
CONJUNTO DO DIFERENCIAL & SUPORTE, TRASEIRA 17620, 17210
CONJUNTO DE DIFERENCIAL & SOPORTE, TRASERO 17620, 17210

No.	Part No.	Qty	Description	Description	Benennung	Descrição	Descripción
A	[9]128990	1	Diff&carr assy	ens dif&porte-plan	Diff&Trger voll	conj difer&sup	conj difer&sop
B	[6]126133	1	Diff body	corps de diff	Differentialkrper	corpo do dif	cuerpo diferenc
C	[7]126894	1	Diff case assy	boitier differential ens	Differentialgehäuse voll	dif carcaça cj	dif carcasa cj
D	[5]110127	1	Ring gear set	ens cour dentée	Zahnkranzsatz	jôgo corõa	juego corona
1	123830	4	Capscrew	vis àtête	Kopfschraube	parafuso de cabeça	tornilla de presió
2	126468	2	Nut lock	frein décrou	Scraubensicherung	contraporca	contratuerca
3	4E000006	2	Lockwasher	rondelle frein	Sicherungsscheibe	arruela de pressão	arandela seguridad
4	1C000614	2	Bolt	boulon	Bolzen	parafuso	bulón
5	675249	2	Bearing cup	coupelle de roul	Lagerschale	copo do rolamento	taza del coj
6	675248	2	Bearing cone	cône de roulement	Lagerkegel	cone do rolamento	cono del conj
7	17C000856	12	Bolt	boulon	Bolzen	parafuso	bulón
8	18D000008	12	Nut	écrou	Mutter	porca	tuerca
9	[3]§----------	1	Flange half	demi-flasque	Flanschhlfte	meia flange	media brida
10	[2]§----------	1	Ring gear	couronne dentée	Zahnkranz	corõa	corona
11	100176	12	Bolt	boulon	Bolzen	parafuso	bulón
12	126136	1	No-spin unit	ens anti-patinage	No-spin Anlage	conj anti-patinante	conj anti-patinaje
13	[3]§----------	1	Plain half	môtié lisse	Glatte Hlfte	metada simples	mitad sencilla
14	106762	12	Washer	rondelle	Scheibe	arruela	arandela
15	675536	1	Pinion bearing	roul du pignon	Ritzellager	rolamento do pinhão	coj pión
16	[2]§----------	1	Pinion	pignon	Ritzel	pinhão	pion
17	[1]128981	1	Carr&cap assy	ens bouch&porteur	träger&verschluss	cj cobert&veiculo	capota&transportador
18	667277	1	Bearing cone	cône de roulement	Lagerkegel	cone do rolamento	cono del conj
19	667278	1	Bearing cup	coupelle de roul	Lagerschale	copo do rolamento	taza del coj
20	840446	1	Spacer kit	entretoises jeu	Distanzteil Satz	espaçador jôgo	espaciador jgo
21	[8]‡112354	-	Shim	cale	Beilage	calço	planchita
22	‡125576	-	Shim	cale	Beilage	calço	planchita
23	‡125577	-	Shim	cale	Beilage	calço	planchita
24	124041	1	Pinion brg cage	cage roul de pign	Ritzellagerkäfig	grade rol pinhão	jaula coj piñon
25	675257	1	Bearing cup	coupelle de roul	Lagerschale	copo do rolamento	taza del coj

[1] Inc 40 & 41

[2] See 1
[2] Voir 1
[2] Siehe 1
[2] Veja 1
[2] Véase 1

[3] See B & C
[3] Voir B & C
[3] Siehe B & C
[3] Veja B & C
[3] Véase B & C

[4] Use Loctite 277 as sealant on inside surface
[4] Utiliser Loctite 277 pur sceller la surface intérieure
[4] Loctite 277 als Dichtmittel für Innenseite benutzen
[4] Usar Loctite 277 para vedar as superficies internas
[4] Usar Loctite 277 como sellader de las superficies interiores

[5] Inc 10 & 16

[6] Inc 7, 9, 12, 13 & 14

[7] Inc 7, 9, 13 & 14

[8] Quantity two needed when ordering one (1) 112354 shim
[8] Quantité (2) lors de la commande de (1) cale 112354
[8] Menge (2) bei Bestellung von (1) Beilag 112354
[8] Quantidade (2) pedir quando necessitar (1) calço no. 112354
[8] Cantidad Se necesitan (2) cuando se ordena (1) planchita 112354

[9] Inc B, C & 1➡41

664DEUTZ 529B-101-CAC➡529C-9999-CAC
664GM 528A-101-CAC➡528D-9999-CAC

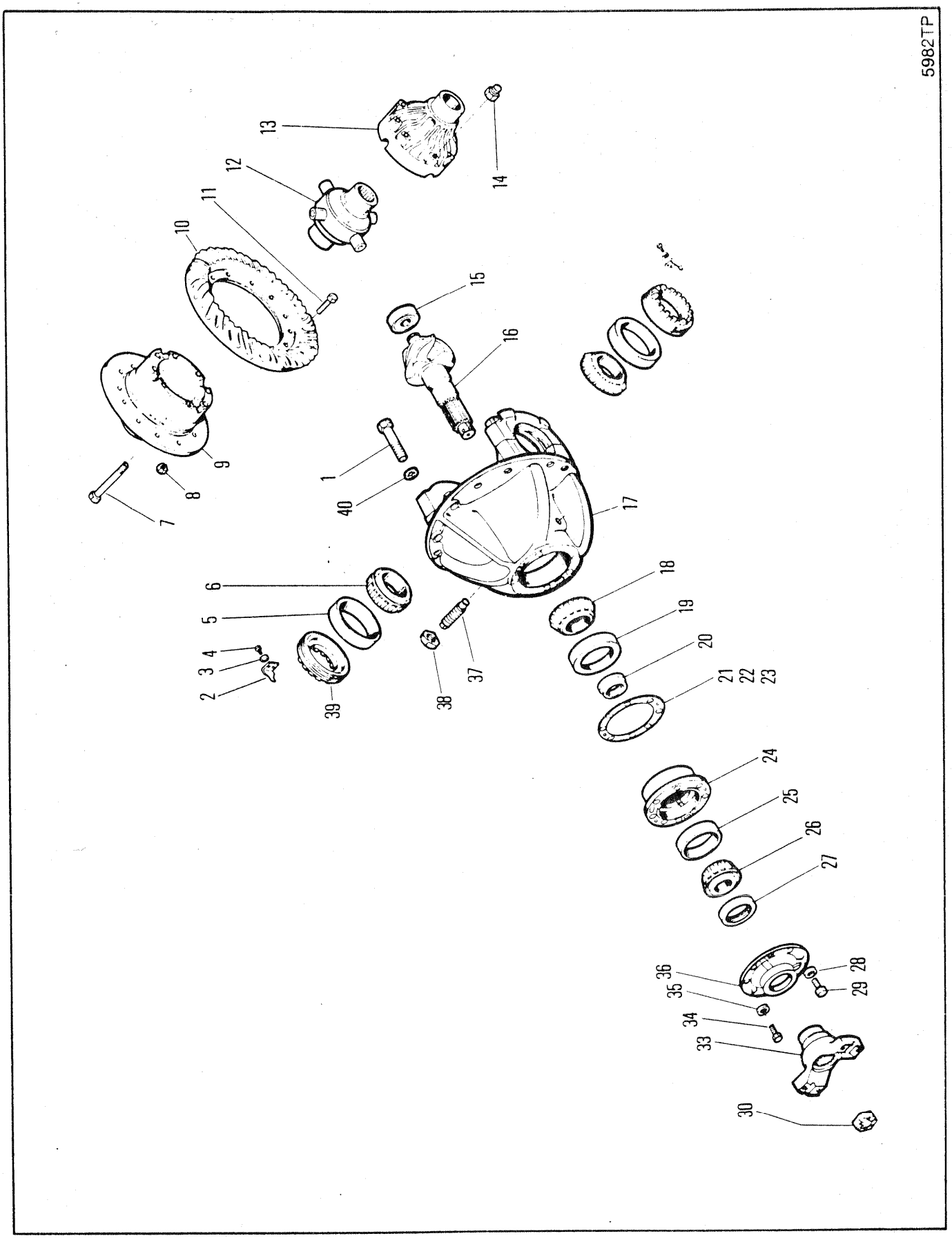
5982TP
1
2
3
4
5
6
7
8
9
10
11
12
13
14
15
16
17
18
19
20
21
22
23
24
25
26
27
28
29
30
33
34
35
36
37
38
39
40

DIFFERENTIAL & CARRIER ASSEMBLY-REAR 17620, 17210
ENSEMBLE DIFFÉRENTIAL-PALIER & COUSSINET, ARRIÈRE-17620, 17210
DIFFERENTIAL & TRÄGER VOLLSTÄANDIG, HINTEN 17620, 17210
CONJUNTO DO DIFERENCIAL & SUPORTE, TRASEIRA 17620, 17210
CONJUNTO DE DIFERENCIAL & SOPORTE, TRASERO 17620, 17210

No.	Part No.	Qty	Description	Description	Benennung	Descrição	Descripción
26	**710288**	1	Bearing cone	cône de roulement	Lagerkegel	cone do rolamento	cono del conj
27	**127989**	1	Oil seal	jnt étanchéité huile	Öldichtung	vedação de óleo	sello de aceite
28	**4E000009**	5	Lockwasher	rondelle frein	Sicherungsscheibe	arruela de pressão	arandela seguridad
29	**17C000932**	5	Bolt	boulon	Bolzen	parafuso	bulón
30	**238026**	1	Nut	écrou	Mutter	porca	tuerca
31	†**238026**	1	Nut	écrou	Mutter	porca	tuerca
32	†**111656**	4	Lockwasher	rondelle frein	Sicherungsscheibe	arruela de pressão	arandela seguridad
33	**128975**	1	Flange	bride	Flansch	flange	brida
34	**17C000828**	1	Bolt	boulon	Bolzen	parafuso	bulón
35	**4E000008**	1	Lockwasher	rondelle frein	Sicherungsscheibe	arruela de pressão	arandela seguridad
36	[4]**112352**	1	Retainer	arrêtoir	Halterung	retentor	retén
37	**123800**	1	Screw	vis	Schraube	parafuso	tornillo
38	**8D000014**	1	Nut	écrou	Mutter	porca	tuerca
39	**122765**	2	Nut	écrou	Mutter	porca	tuerca
40	**26E000012**	4	Lockwasher	rondelle frein	Sicherungsscheibe	arruela de pressão	arandela seguridad

[1] Inc 40 & 41

[2] See 1
[2] Voir 1
[2] Siehe 1
[2] Veja 1
[2] Véase 1

[3] See B & C
[3] Voir B & C
[3] Siehe B & C
[3] Veja B & C
[3] Véase B & C

[4] Use Loctite 277 as sealant on inside surface
[4] Utiliser Loctite 277 pur sceller la surface intérieure
[4] Loctite 277 als Dichtmittel für Innenseite benutzen
[4] Usar Loctite 277 para vedar as superficies internas
[4] Usar Loctite 277 como sellader de las superficies interiores

[5] Inc 10 & 16

[6] Inc 7, 9, 12, 13 & 14

[7] Inc 7, 9, 13 & 14

[8] Quantity two needed when ordering one (1) 112354 shim
[8] Quantité (2) lors de la commande de (1) cale 112354
[8] Menge (2) bei Bestellung von (1) Beilag 112354
[8] Quantidade (2) pedir quando necessitar (1) calço no. 112354
[8] Cantidad Se necesitan (2) cuando se ordena (1) planchita 112354

[9] Inc B, C & 1➞41

664DEUTZ 529B-101-CAC➞529C-9999-CAC
664GM 528A-101-CAC➞528D-9999-CAC

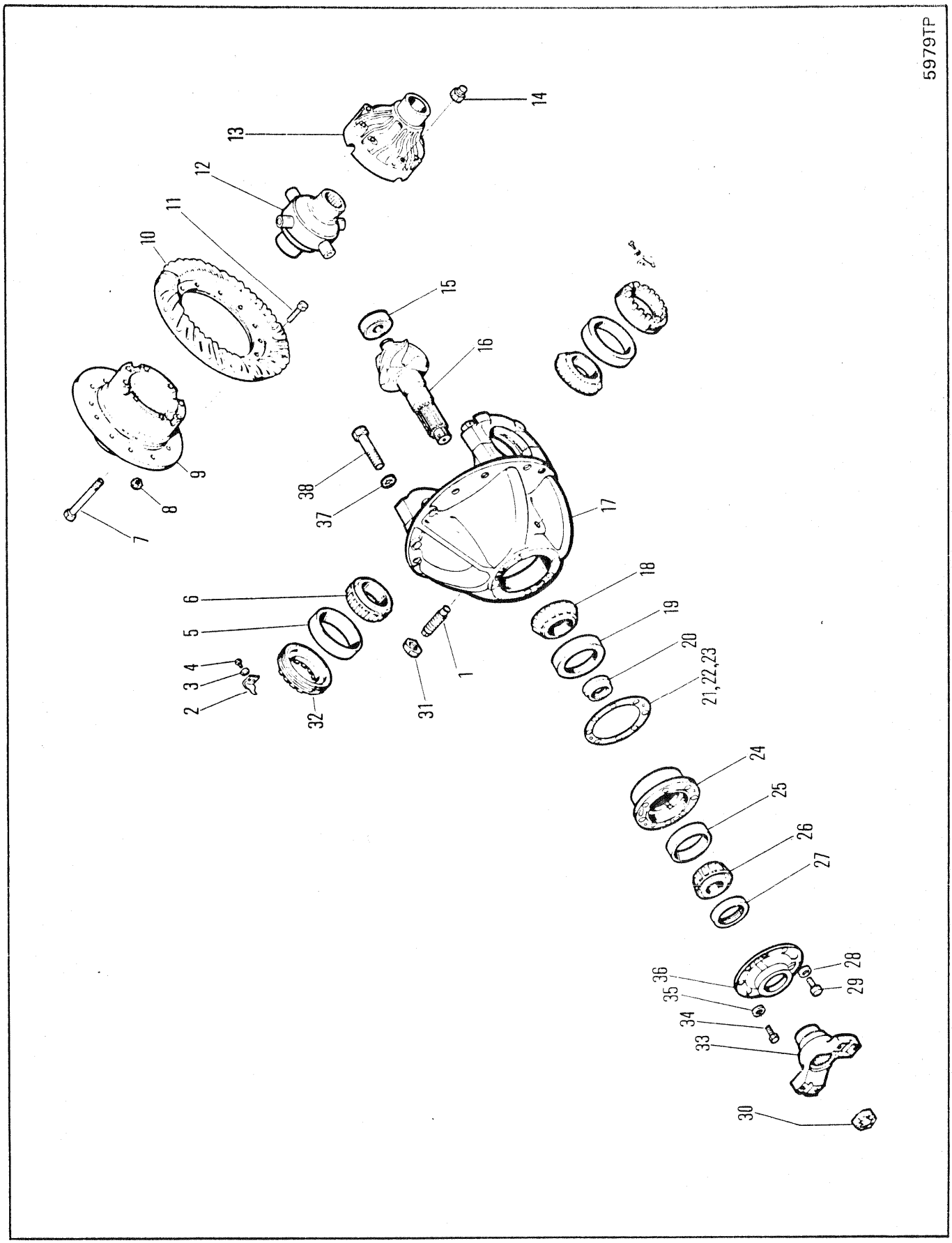
5979TP
1
2
3
4
5
6
7
8
9
10
11
12
13
14
15
16
17
18
19
20
21,22,23
24
25
26
27
28
29
30
31
32
33
34
35
36
37
38

DIFFERENTIAL & CARRIER ASSEMBLY, REAR 17210
ENSEMBLE DIFFÉRENTIAL, PALIER ET COUSSINET, ARRIÈRE 17210
DIFFERENTIALGETRIEBE UND TRÄGERAUFBAU, HINTEN 17210
CONJUNTO DO DIFERENCIAL E SUPORTE, TRASEIRA 17210
CONJUNTO DE LA SUSPENSION Y DIFERENCIAL, TRASERO 17210

No.	Part No.	Qty	Description	Description	Benennung	Descrição	Descripción
A	128300	1	Diff&carr assy	ens dif&porte-plan	Diff&Trger voll	conj difer&sup	conj difer&sop
B	126894	1	Diff case assy	boitier differential ens	Differentialgehäuse voll	dif carcaça cj	dif carcasa cj
C	[3]127205	1	Diff Assy	différential ens	Differential voll	diferencial conj	diferencial conj
D	[5]118150	1	Rng gear&pin set	ens cour dentée goup	Tellerrad&Ritzlstz	jogo coroa&pinhão	jg corona&pasador
E	[6]126133	1	Diff body	corps de diff	Differentialkrper	corpo do dif	cuerpo diferenc
1	123800	1	Screw	vis	Schraube	parafuso	tornillo
2	126468	2	Nut lock	frein décrou	Scraubensicherung	contraporca	contratuerca
3	4E0000006	2	Lockwasher	rondelle frein	Sicherungsscheibe	arruela de pressão	arandela seguridad
4	1C0000614	2	Bolt	boulon	Bolzen	parafuso	bulón
5	675249	2	Bearing cup	coupelle de roul	Lagerschale	copo do rolamento	taza del coj
6	675248	2	Bearing cone	cône de roulement	Lagerkegel	cone do rolamento	cono del conj
7	17C000856	12	Bolt	boulon	Bolzen	parafuso	bulón
8	86D000008	12	Nut	écrou	Mutter	porca	tuerca
9	§---------	1	Flange half	demi-flasque	Flanschhlfte	meia flange	media brida
10	§---------	1	Ring gear	couronne dentée	Zahnkranz	corõa	corona
11	100176	12	Bolt	boulon	Bolzen	parafuso	bulón
12	126136	1	No-spin unit	ens anti-patinage	No-spin Anlage	conj anti-patinante	conj anti-patinaje
13	§---------	1	Plain half	môtié lisse	Glatte Hlfte	metada simples	mitad sencilla
14	106762	12	Washer	rondelle	Scheibe	arruela	arandela
15	675536	1	Bearing	palier	Lager	mancal	cojinete
16	§---------	1	Pinion	pignon	Ritzel	pinhão	pion
17	[1]112279	1	Carr & cap	bouchon&porteur	Träger&Verschluss	cobert&veiculo	capota&transportador
18	667277	1	Bearing cone	cône de roulement	Lagerkegel	cone do rolamento	cono del conj
19	667278	1	Bearing cup	coupelle de roul	Lagerschale	copo do rolamento	taza del coj
20	840446	1	Spacer kit	entretoises jeu	Distanzteil Satz	espaçador jôgo	espaciador jgo
21	[2]‡112354	-	Shim	cale	Beilage	calço	planchita
22	‡125577	-	Shim	cale	Beilage	calço	planchita
23	‡125576	-	Shim	cale	Beilage	calço	planchita
24	124041	1	Pinion brg cage	cage roul de pign	Ritzellagerkäfig	grade rol pinhão	jaula coj piñon
25	675257	1	Bearing cup	coupelle de roul	Lagerschale	copo do rolamento	taza del coj
26	710288	1	Bearing cone	cône de roulement	Lagerkegel	cone do rolamento	cono del conj
27	127989	1	Oil seal	jnt étanchéité huile	Öldichtung	vedação de óleo	sello de aceite
28	4E0000009	5	Lockwasher	rondelle frein	Sicherungsscheibe	arruela de pressão	arandela seguridad
29	17C000932	5	Bolt	boulon	Bolzen	parafuso	bulón
30	238026	1	Nut	écrou	Mutter	porca	tuerca
31	8D0000014	1	Nut	écrou	Mutter	porca	tuerca
32	122765	2	Adjusting nut	vis dajustage	Einstellmutter	porca de ajuste	tuerca de ajuste
33	106081	1	Flange	bride	Flansch	flange	brida
34	17C000828	1	Bolt	boulon	Bolzen	parafuso	bulón
35	4E0000008	1	Washer	rondelle	Scheibe	arruela	arandela
36	[4]112352	1	Retainer	arrêtoir	Halterung	retentor	retén
37	26E000012	4	Washer	rondelle	Scheibe	arruela	arandela
38	123830	4	Capscrew	vis àtête	Kopfschraube	parafuso de cabeça	tornilla de presió

[1] Inc 37&38

[2] Quantity two (2) needed when ordering one (1) 112354 Shim
[2] Quantité (2) lors de la commande de (1) cale 112354
[2] Menge (2) bei Bestellung von (1) Beilag 112354
[2] Quantidade (2) pedir quando necessitar (1) Calço no. 112354
[2] Cantidad Se necesitan (2) cuando se ordena (1) Planchita 112354

[3] Inc B,D,E, 7➟14 & 16

[4] Use Loctite 277 as sealant on inside surface
[4] Utiliser Loctite 277 pur sceller la surface intérieure
[4] Loctite 277 als Dichtmittel für Innenseite benutzen
[4] Usar Loctite 277 para vedar as superficies internas
[4] Usar Loctite 277 como sellader de las superficies interiores

[5] Inc 10 & 16

[6] Inc B,7,9,12➟14

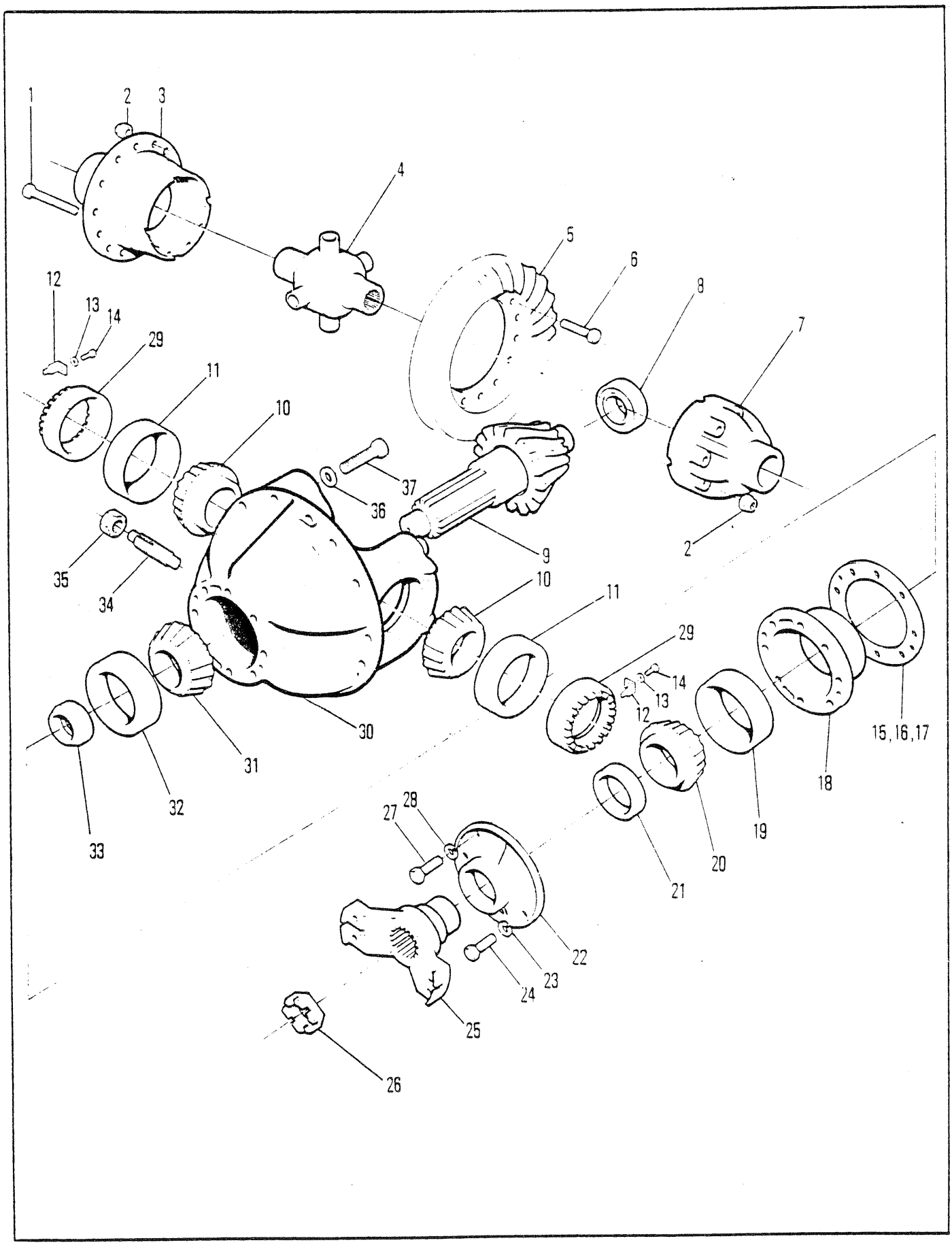
1
2
3
4
5
6
8
7
12
13
14
29
11
10
37
36
9
2
35
34
10
11
29
14
13
12
15,16,17
18
19
20
21
30
31
32
33
27
28
22
23
24
25
26

DIFFERENTIAL & CARRIER ASSEMBLY-REAR 17620, 17210
ENSEMBLE DIFFÉRENTIAL-PALIER ET COUSSINET, ARRIÈRE-17620, 17210
DIFFERENTIAL & TRÄGER VOLLÄSTANDIG, HINTEN-17620, 17210
CONJUNTO DO DIFERENCIAL & SUPORTE, TRASEIRA-17620, 17210
CONJUNTO DE DIFERENCIAL & SOPORTE, TRASERO-17620, 17210

No.	Part No.	Qty	Description	Description	Benennung	Descrição	Descripción
A	[8]2108624	1	Diff&carr assy	ens dif&porte-plan	Diff&Trger voll	conj difer&sup	conj difer&sop
B	[6]126894	1	Diff case assy	boitier differential ens	Differentialgehäuse voll	dif carcaça cj	dif carcasa cj
C	[6]126133	1	Diff body	corps de diff	Differentialkrper	corpo do dif	cuerpo diferenc
D	[5]118150	1	Rng gear&pin set	ens cour dentée goup	Tellerrad&Ritzlstz	jogo coroa&pinhão	jg corona&pasador
E	[1]128981	1	Carr & cap	bouchon&porteur	Träger&Verschluss	cobert&veiculo	capota&transportador
1	17C000856	12	Bolt	boulon	Bolzen	parafuso	bulón
2	86D000008	12	Nut	écrou	Mutter	porca	tuerca
3	[3]§---------	1	Flange half	demi-flasque	Flanschhlfte	meia flange	media brida
4	126136	1	No-spin unit	ens anti-patinage	No-spin Anlage	conj anti-patinante	conj anti-patinaje
5	[2]§---------	1	Ring gear	couronne dentée	Zahnkranz	corõa	corona
6	100176	12	Bolt	boulon	Bolzen	parafuso	bulón
7	[3]§---------	1	Plain half	môtié lisse	Glatte Hlfte	metada simples	mitad sencilla
8	675536	1	Bearing	palier	Lager	mancal	cojinete
9	[2]§---------	1	Pinion	pignon	Ritzel	pinhão	pion
10	675248	2	Bearing cone	cône de roulement	Lagerkegel	cone do rolamento	cono del conj
11	675249	2	Bearing cup	coupelle de roul	Lagerschale	copo do rolamento	taza del coj
12	100941	2	Nut lock	frein décrou	Scraubensicherung	contraporca	contratuerca
13	4E000006	2	Lockwasher	rondelle frein	Sicherungsscheibe	arruela de pressão	arandela seguridad
14	1C000614	2	Bolt	boulon	Bolzen	parafuso	bulón
15	[7]‡112354	-	Shim	cale	Beilage	calço	planchita
16	‡125576	-	Shim	cale	Beilage	calço	planchita
17	‡125577	-	Shim	cale	Beilage	calço	planchita
18	124041	1	Pinion brg cage	cage roul de pign	Ritzellagerkäfig	grade rol pinhão	jaula coj piñon
19	675257	1	Bearing cup	coupelle de roul	Lagerschale	copo do rolamento	taza del coj
20	710288	1	Bearing cone	cône de roulement	Lagerkegel	cone do rolamento	cono del conj
21	127989	1	Oil seal	jnt étanchéité huile	Öldichtung	vedação de óleo	sello de aceite
22	[4]112352	1	Retainer	arrêtoir	Halterung	retentor	retén

[1] Inc 36 & 37

[2] See D
[2] Voir D
[2] Siehe D
[2] Veja D
[2] Véase D

[3] See B & C
[3] Voir B & C
[3] Siehe B & C
[3] Veja B & C
[3] Véase B & C

[4] Use Loctite 277 as sealant on inside surface
[4] Utiliser Loctite 277 pur sceller la surface intérieure
[4] Loctite 277 als Dichtmittel für Innenseite benutzen
[4] Usar Loctite 277 para vedar as superficies internas
[4] Usar Loctite 277 como sellader de las superficies interiores

[5] Inc 5 & 9

[6] Inc B, 1➡4 & 7

[7] Quantity two needed when ordering one (1) 112354 shim
[7] Quantité (2) lors de la commande de (1) cale 112354
[7] Menge (2) bei Bestellung von (1) Beilag 112354
[7] Quantidade (2) pedir quando necessitar (1) calço no. 112354
[7] Cantidad Se necesitan (2) cuando se ordena (1) planchita 112354

[8] Inc B, C, D, E, 1➡39

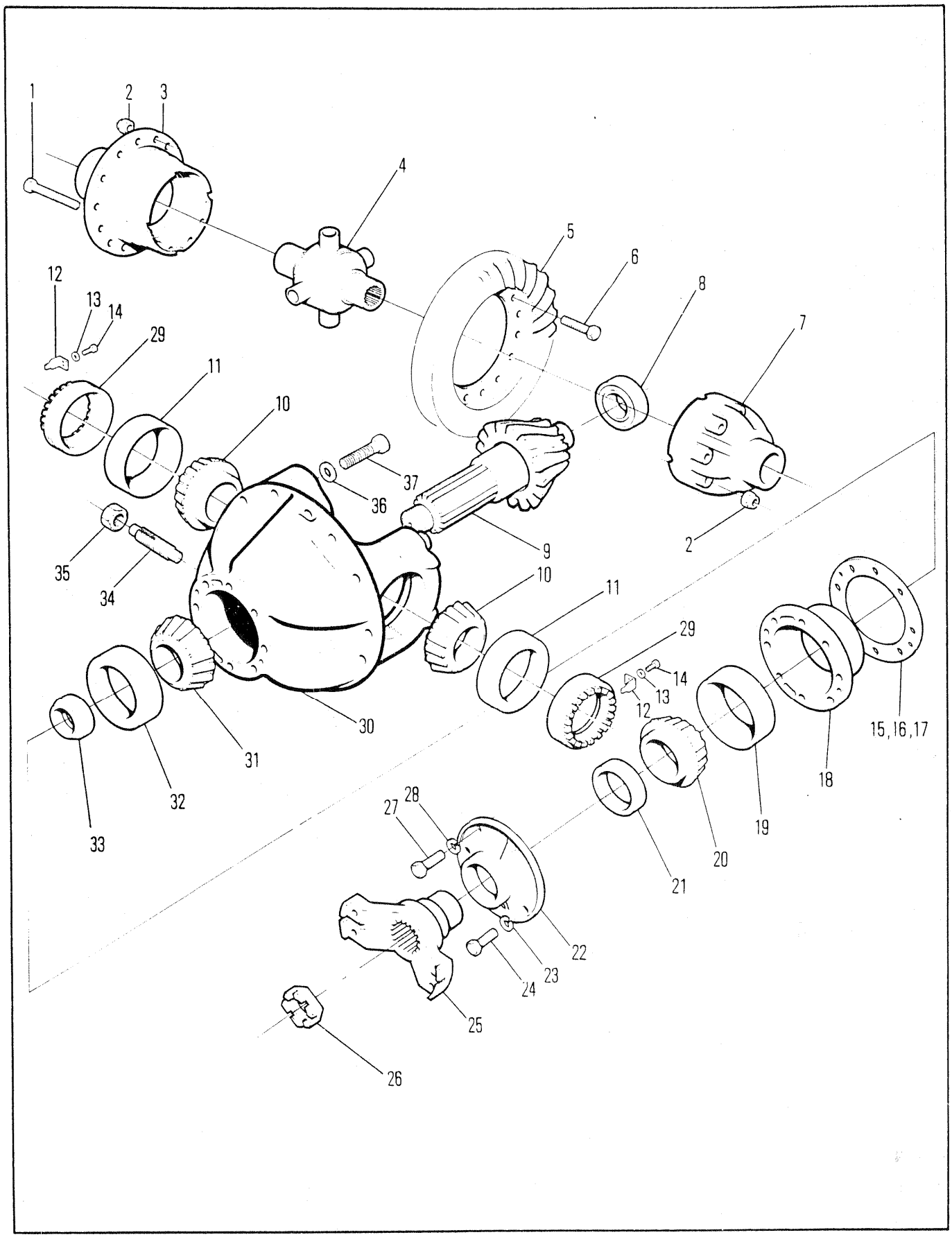
1
2
3
4
5
6
8
7
12
13
14
29
11
10
37
36
9
2
35
34
10
11
29
14
13
12
15,16,17
18
19
20
21
30
31
32
33
27
28
22
23
24
25
26

DIFFERENTIAL & CARRIER ASSEMBLY-REAR 17620, 17210
ENSEMBLE DIFFÉRENTIAL-PALIER ET COUSSINET, ARRIÈRE-17620, 17210
DIFFERENTIAL & TRÄGER VOLLÄSTANDIG, HINTEN-17620, 17210
CONJUNTO DO DIFERENCIAL & SUPORTE, TRASEIRA-17620, 17210
CONJUNTO DE DIFERENCIAL & SOPORTE, TRASERO-17620, 17210

No.	Part No.	Qty	Description	Description	Benennung	Descrição	Descripción
23	**4E000009**	55	Bearing cone	cône de roulement	Lagerkegel	cone do rolamento	cono del conj
24	**17C000932**	5	Bolt	boulon	Bolzen	parafuso	bulón
25	**128975**	1	Flange	bride	Flansch	flange	brida
26	**238026**	1	Nut	écrou	Mutter	porca	tuerca
27	**17C000828**	1	Bolt	boulon	Bolzen	parafuso	bulón
28	**4E000008**	1	Lockwasher	rondelle frein	Sicherungsscheibe	arruela de pressão	arandela seguridad
29	**122765**	2	Adjusting nut	vis dajustage	Einstellmutter	porca de ajuste	tuerca de ajuste
30	†**17C001228**	4	Bolt	boulon	Bolzen	parafuso	bulón
31	†**111656**	4	Lockwasher	rondelle frein	Sicherungsscheibe	arruela de pressão	arandela seguridad
32	**667277**	1	Bearing cone	cône de roulement	Lagerkegel	cone do rolamento	cono del conj
33	**840446**	1	Spacer kit	entretoises jeu	Distanzteil Satz	espaçador jôgo	espaciador jgo
34	**123800**	1	Screw	vis	Schraube	parafuso	tornillo
35	**8D000014**	1	Nut	écrou	Mutter	porca	tuerca
36	**26E000012**	4	Washer	rondelle	Scheibe	arruela	arandela
37	**123830**	4	Capscrew	vis àtête	Kopfschraube	parafuso de cabeça	tornilla de presió
38	†**106762**	12	Washer	rondelle	Scheibe	arruela	arandela
39	†**111656**	4	Lockwasher	rondelle frein	Sicherungsscheibe	arruela de pressão	arandela seguridad

[1] Inc 36 & 37

[2] See D
[2] Voir D
[2] Siehe D
[2] Veja D
[2] Véase D

[3] See B & C
[3] Voir B & C
[3] Siehe B & C
[3] Veja B & C
[3] Véase B & C

[4] Use Loctite 277 as sealant on inside surface
[4] Utiliser Loctite 277 pur sceller la surface intérieure
[4] Loctite 277 als Dichtmittel für Innenseite benutzen
[4] Usar Loctite 277 para vedar as superficies internas
[4] Usar Loctite 277 como sellader de las superficies interiores

[5] Inc 5 & 9

[6] Inc B, 1➡4 & 7

[7] Quantity two needed when ordering one (1) 112354 shim
[7] Quantité (2) lors de la commande de (1) cale 112354
[7] Menge (2) bei Bestellung von (1) Beilag 112354
[7] Quantidade (2) pedir quando necessitar (1) calço no. 112354
[7] Cantidad Se necesitan (2) cuando se ordena (1) planchita 112354

[8] Inc B, C, D, E, 1➡39

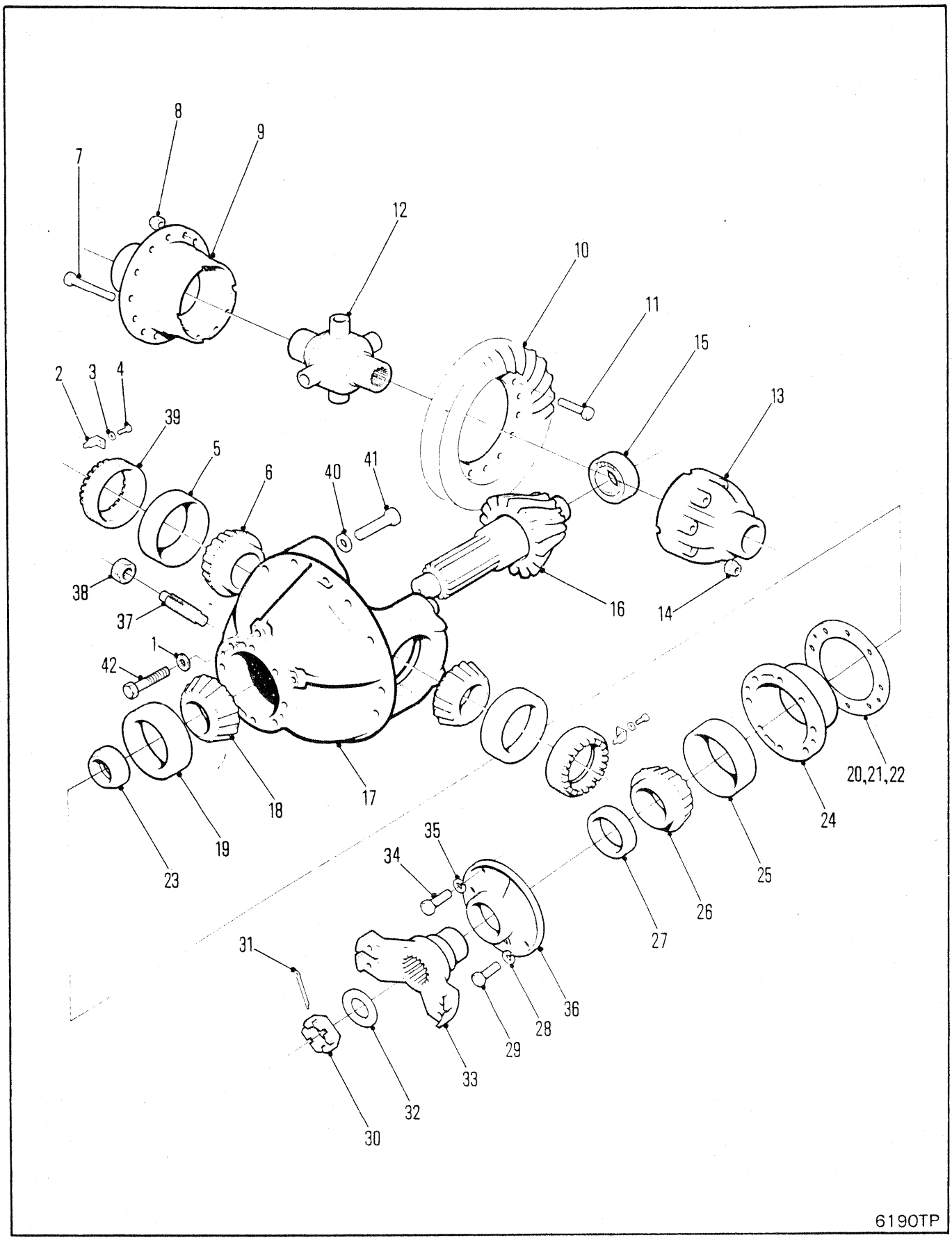
8
9
7
12
10
11
15
13
2
3
4
39
5
6
40
41
38
37
16
14
1
42
18
17
20,21,22
24
19
23
35
34
25
26
27
31
36
28
29
33
32
30
6190TP

DIFFERENTIAL & CARRIER ASSEMBLY, REAR-17620
ENSEMBLE DIFFÉRENTIEL-PALIER ET COUSSINENT, ARRIÈRE-17620
DIFFERENTIAL & TRÄGER VOLLSTÄNDIG, HINTER-17620
CONJUNTO DO DIFERENCIAL & SUPORTE, TRASEIRO-17620
CONJUNTO DE DIFERENCIAL & SOPORTE, TRASERO-17620

No.	Part No.	Qty	Description	Description	Benennung	Descrição	Descripción
A	[1,6]2107009	1	Diff&carr assy	ens dif&porte-plan	Diff&Trger voll	conj difer&sup	conj difer&sop
B	[7]2108625	1	Diff&carr assy	ens dif&porte-plan	Diff&Trger voll	conj difer&sup	conj difer&sop
C	[3]111116	1	Gear & pin set	ens cour dentée goup	Tellerrad & Ritzlstz	jogo coroa & pinhão	jg corona & pasador
D	[4]126165	1	Diff body	corps de diff	Differentialkrper	corpo do dif	cuerpo diferenc
E	[5]126897	1	Diff case	boitier differentiel	Differentialgehäuse	diferencial carcaça	diferencial carcasa
F	[3,7]111111	1	Gear & pin set	ens cour dentée goup	Tellerrad & Ritzlstz	jogo coroa & pinhão	jg corona & pasador
1	111656	4	Lockwasher	rondelle frein	Sicherungsscheibe	arruela de pressão	arandela seguridad
2	100941	2	Nut lock	frein décrou	Scraubensicherung	contraporca	contratuerca
3	4E000006	2	Lockwasher	rondelle frein	Sicherungsscheibe	arruela de pressão	arandela seguridad
4	1C000614	2	Bolt	boulon	Bolzen	parafuso	bulón
5	675249	2	Cup	cuvette	Schale	capa	cubeta
6	675248	2	Cone	cône	Kegel	cone	cono
7	17C000856	12	Bolt	boulon	Bolzen	parafuso	bulón
8	86D000008	12	Nut	écrou	Mutter	porca	tuerca
9	§---------	1	Flange half	demi-flasque	Flanschhlfte	meia flange	media brida
10	§---------	1	Ring gear	couronne dentée	Zahnkranz	corõa	corona
11	100176	12	Bolt	boulon	Bolzen	parafuso	bulón
12	126136	1	No-spin unit	ens anti-patinage	No-spin Anlage	conj anti-patinante	conj anti-patinaje
13	§---------	1	Plain half	môtié lisse	Glatte Hlfte	metada simples	mitad sencilla
14	106762	12	Washer	rondelle	Scheibe	arruela	arandela
15	675536	1	Bearing	palier	Lager	mancal	cojinete
16	§---------	1	Pinion	pignon	Ritzel	pinhão	pion
17	[2]128981	1	Carr&cap assy	ens bouch&porteur	träger&verschluss	cj cobert&veiculo	capota&transportador
18	667277	1	Cone	cône	Kegel	cone	cono
19	667278	1	Cup	cuvette	Schale	capa	cubeta
20	112354	-	Shim	cale	Beilage	calço	planchita
21	125576	-	Shim	cale	Beilage	calço	planchita
22	125577	-	Shim	cale	Beilage	calço	planchita
23	815040	1	Spacer kit	entretoises jeu	Distanzteil Satz	espaçador jôgo	espaciador jgo
24	124041	1	Cage	cage	Käfig	grade	jaula
25	675257	1	Cup	cuvette	Schale	capa	cubeta
26	710288	1	Cone	cône	Kegel	cone	cono
27	127989	1	Oil seal	jnt étanchéité huile	Öldichtung	vedação de óleo	sello de aceite
28	4E000009	5	Lockwasher	rondelle frein	Sicherungsscheibe	arruela de pressão	arandela seguridad
29	17C000932	5	Bolt	boulon	Bolzen	parafuso	bulón
30	100950	1	Nut	écrou	Mutter	porca	tuerca
31	1F000428	1	Cotter pin	goupille fendue	Splint	contrapino	chaveta dos patos
32	119298	1	Washer	rondelle	Scheibe	arruela	arandela
33	128975	1	Flange	bride	Flansch	flange	brida
34	17C000828	1	Bolt	boulon	Bolzen	parafuso	bulón
35	4E000008	1	Washer	rondelle	Scheibe	arruela	arandela
36	112352	1	Retainer	arrêtoir	Halterung	retentor	retén
37	123800	1	Screw	vis	Schraube	parafuso	tornillo
38	8D000014	1	Nut	écrou	Mutter	porca	tuerca
39	122765	2	Nut	écrou	Mutter	porca	tuerca
40	26E000012	4	Lockwasher	rondelle frein	Sicherungsscheibe	arruela de pressão	arandela seguridad
41	123830	4	Capscrew	vis àtête	Kopfschraube	parafuso de cabeça	tornilla de presió
42	17C001228	4	Bolt	boulon	Bolzen	parafuso	bulón

[1] Inc 1➡42

[2] Inc 40 & 41

[3] Inc 10 & 16

[4] Inc E,7,9,12➡14

[5] Inc 7, 9, 13 & 14

[6] ☒528A-101-CAC&➡, 551D-101➡9999-CAC, 529C-101➡9999-CAC

[7] ☒551E-101-CAC&➡

664CUM 551D-101-CAC➡551G-9999-CAC
664DEUTZ 529B-101-CAC➡529B-9999-CAC
664GM 528A-101-CAC➡528D-9999-CAC

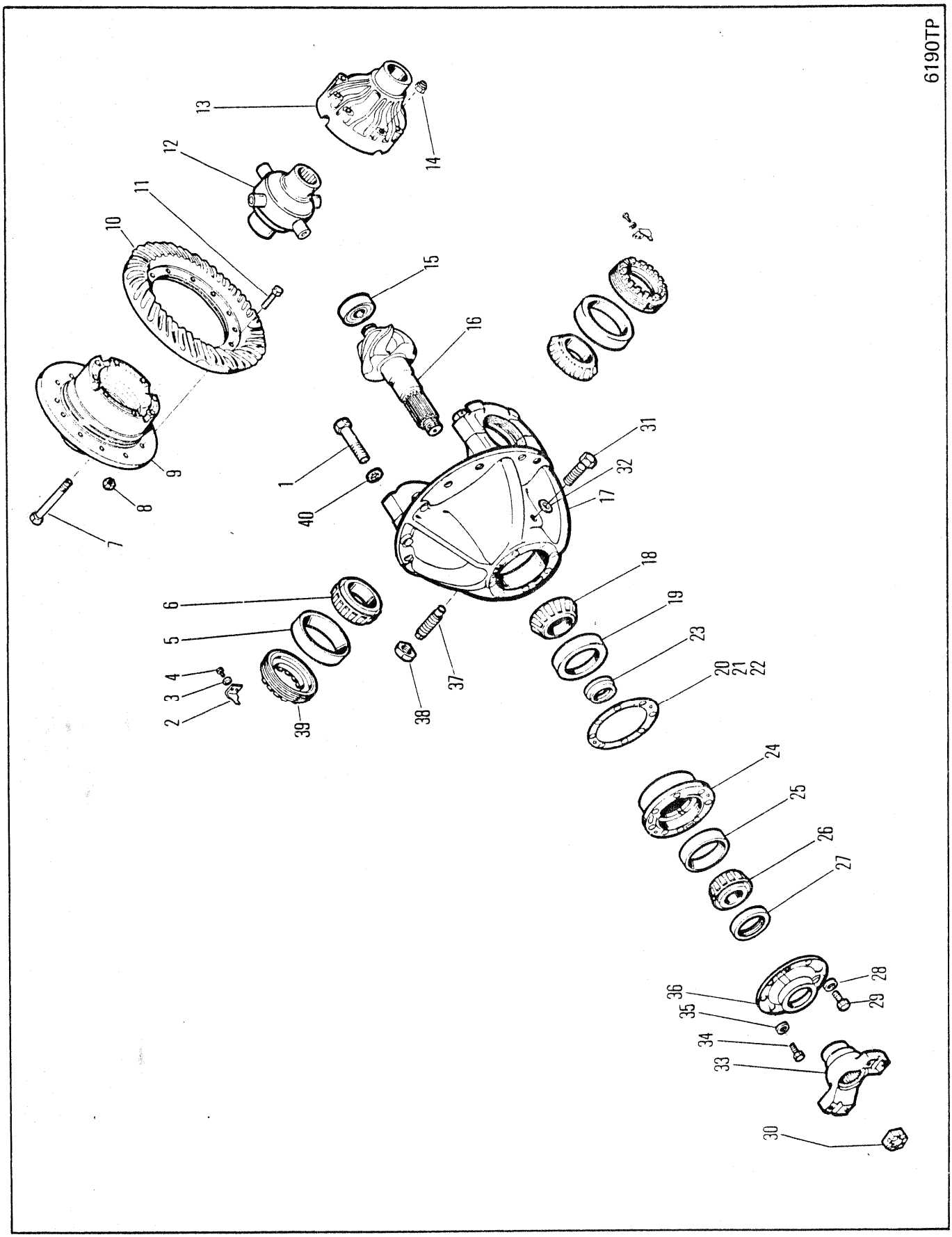
6190TP
1
2
3
4
5
6
7
8
9
10
11
12
13
14
15
16
17
18
19
20
21
22
23
24
25
26
27
28
29
30
31
32
33
34
35
36
37
38
39
40

DIFFERENTIAL & CARRIER ASSEMBLY, REAR RD17620
ENSEMBLE DE DIFFÉRENTIEL & PORTE-PLAN, AR RD17620
DIFFERENTIAL & TRÄGER VOLLSTÄNDIG, HINTER RD17620
CONJUNTO DO DIFERENCIAL & SUPORTE, TRASEIRO RD17620
CONJUNTO DE DIFERENCIAL & SOPORTE, TRASERO RD17620

No.	Part No.	Qty	Description	Description	Benennung	Descrição	Descripción
A	[1]2106641	1	Diff&carr assy	ens dif&porte-plan	Diff&Trger voll	conj difer&sup	conj difer&sop
B	[5]111116	1	Gear & pin set	ens cour dentée goup	Tellerrad & Ritzlstz	jogo coroa & pinhão	jg corona & pasador
C	[6]126165	1	Diff body	corps de diff	Differentialkrper	corpo do dif	cuerpo diferenc
D	[7]126897	1	Diff case	boitier differentiel	Differentialgehäuse	diferencial carcaça	diferencial carcasa
1	123830	4	Capscrew	vis àtête	Kopfschraube	parafuso de cabeça	tornilla de presió
2	126468	2	Nut lock	frein décrou	Scraubensicherung	contraporca	contratuerca
3	4E0000006	2	Lockwasher	rondelle frein	Sicherungsscheibe	arruela de pressão	arandela seguridad
4	1C0000614	2	Bolt	boulon	Bolzen	parafuso	bulón
5	675249	2	Cup	cuvette	Schale	capa	cubeta
6	675248	2	Cone	cône	Kegel	cone	cono
7	17C000856	12	Bolt	boulon	Bolzen	parafuso	bulón
8	86D000008	12	Nut	écrou	Mutter	porca	tuerca
9	[2]§---------	1	Flange half	demi-flasque	Flanschhlfte	meia flange	media brida
10	[2]§---------	1	Ring gear	couronne dentée	Zahnkranz	corõa	corona
11	100176	12	Bolt	boulon	Bolzen	parafuso	bulón
12	126136	1	No-spin unit	ens anti-patinage	No-spin Anlage	conj anti-patinante	conj anti-patinaje
13	[3]§---------	1	Plain half	môtié lisse	Glatte Hlfte	metada simples	mitad sencilla
14	106762	12	Washer	rondelle	Scheibe	arruela	arandela
15	675536	1	Bearing	palier	Lager	mancal	cojinete
16	[3]§---------	1	Pinion	pignon	Ritzel	pinhão	pion
17	[4]128981	1	Carr&cap assy	ens bouch&porteur	träger&verschluss	cj cobert&veiculo	capota&transportador
18	667277	1	Cone	cône	Kegel	cone	cono
19	667278	1	Cup	cuvette	Schale	capa	cubeta
20	112354	-	Shim	cale	Beilage	calço	planchita
21	125576	-	Shim	cale	Beilage	calço	planchita
22	125577	-	Shim	cale	Beilage	calço	planchita
23	815040	1	Spacer kit	entretoises jeu	Distanzteil Satz	espaçador jôgo	espaciador jgo
24	124041	1	Cage	cage	Käfig	grade	jaula
25	675257	1	Cup	cuvette	Schale	capa	cubeta
26	710288	1	Cone	cône	Kegel	cone	cono
27	127989	1	Oil seal	jnt étanchéité huile	Öldichtung	vedação de óleo	sello de aceite
28	4E0000009	5	Lockwasher	rondelle frein	Sicherungsscheibe	arruela de pressão	arandela seguridad
29	17C000932	5	Bolt	boulon	Bolzen	parafuso	bulón
30	238026	1	Nut	écrou	Mutter	porca	tuerca
31	17C001228	4	Bolt	boulon	Bolzen	parafuso	bulón
32	111656	4	Lockwasher	rondelle frein	Sicherungsscheibe	arruela de pressão	arandela seguridad
33	2106640	1	Flange	bride	Flansch	flange	brida
34	17C000828	1	Bolt	boulon	Bolzen	parafuso	bulón
35	4E0000008	1	Washer	rondelle	Scheibe	arruela	arandela
36	112352	1	Retainer	arrêtoir	Halterung	retentor	retén
37	123800	1	Screw	vis	Schraube	parafuso	tornillo
38	8D0000014	1	Nut	écrou	Mutter	porca	tuerca
39	122765	2	Nut	écrou	Mutter	porca	tuerca
40	26E000012	4	Lockwasher	rondelle frein	Sicherungsscheibe	arruela de pressão	arandela seguridad

[1] Inc 1➡40

[2] See B
[2] Voir B
[2] Siehe B
[2] Veja B
[2] Véase B

[3] See D
[3] Voir D
[3] Siehe D
[3] Veja D
[3] Véase D

[4] Inc 1 & 40

[5] Inc 10 & 16

[6] Inc 7, 9, 12➡14

[7] Inc 7, 9, 13, 14

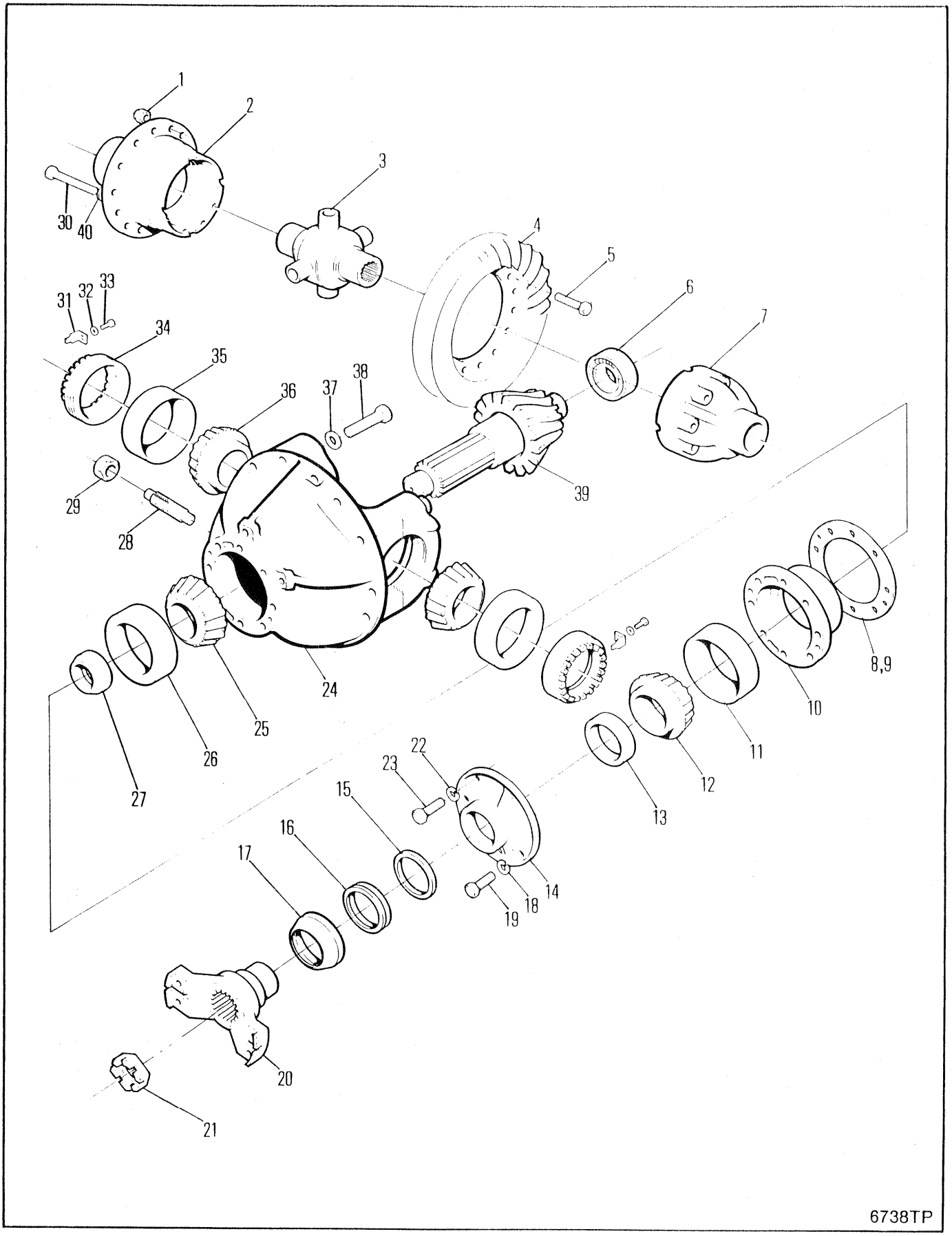
1
2
3
4
5
6
7
8,9
10
11
12
13
14
15
16
17
18
19
20
21
22
23
24
25
26
27
28
29
30
40
31
32
33
34
35
36
37
38
39
6738TP

DIFFERENTIAL & CARRIER ASSEMBLY, REAR
ENSEMBLE DIFFÉRENTIAL-PALIER & COUSSINENT, ARRIÈRE
DIFFERENTIALGETRIEBE & TRÄGERAUFBAU, HINTEN
CONJUNTO DO DIFFERENCIAL & SUPORTE, TRASEIRA
CONJUNTO DE LA SUSPENSIÓN & DIFERENCIAL, TRASERO

No.	Part No.	Qty	Description	Description	Benennung	Descrição	Descripción
A	[1]2109634	1	Diff & carr	dif & porte-plan	Diff & Trger	difer & sup	difer & sop
B	[2]128981	1	Carr & cap	bouchon&porteur	Träger&Verschluss	cobert&veiculo	capota&transportador
C	[3]111111	1	Gear & pin set	ens cour dentée goup	Tellerrad & Ritzlstz	jogo coroa & pinhão	jg corona & pasador
D	[4]126165	1	Diff body	corps de diff	Differentialkrper	corpo do dif	cuerpo diferenc
E	[5]126897	1	Diff case	boitier differentiel	Differentialgehäuse	diferencial carcaça	diferencial carcasa
1	86D000008	12	Nut	écrou	Mutter	porca	tuerca
2	§---------	1	Flange half	demi-flasque	Flanschhlfte	meia flange	media brida
3	126136	1	No-spin unit	ens anti-patinage	No-spin Anlage	conj anti-patinante	conj anti-patinaje
4	§---------	1	Ring gear	couronne dentée	Zahnkranz	corõa	corona
5	100176	12	Bolt	boulon	Bolzen	parafuso	bulón
6	675536	1	Bearing	palier	Lager	mancal	cojinete
7	§---------	1	Plain half	môtié lisse	Glatte Hlfte	metada simples	mitad sencilla
8	125576	-	Shim	cale	Beilage	calço	planchita
9	125577	-	Shim	cale	Beilage	calço	planchita
10	124041	1	Pinion brg cage	cage roul de pign	Ritzellagerkäfig	grade rol pinhão	jaula coj piñon
11	675257	1	Bearing cup	coupelle de roul	Lagerschale	copo do rolamento	taza del coj
12	710288	1	Bearing cone	cône de roulement	Lagerkegel	cone do rolamento	cono del conj
13	127989	1	Oil seal	jnt étanchéité huile	Öldichtung	vedação de óleo	sello de aceite
14	2109632	1	Retainer	arrêtoir	Halterung	retentor	retén
15	2109630	1	Washer	rondelle	Scheibe	arruela	arandela
16	2109631	1	Seal	joint étanchéité	Dichtung	vedador	sello
17	2109664	1	Dust shield	cache poussire	Staubschild	proteção de poeira	protec ctra polvo
18	4E000009	5	Lockwasher	rondelle frein	Sicherungsscheibe	arruela de pressão	arandela seguridad
19	17C000932	5	Bolt	boulon	Bolzen	parafuso	bulón
20	128975	1	Flange	flange	Flansch	bride	brida
21	238026	1	Nut	écrou	Mutter	porca	tuerca
22	4E000008	1	Lockwasher	rondelle frein	Sicherungsscheibe	arruela de pressão	arandela seguridad
23	17C000828	1	Bolt	boulon	Bolzen	parafuso	bulón
24	‡---------	1	Housing	botier	Gehuse	carcaça	carcasa
25	667277	1	Bearing cone	cône de roulement	Lagerkegel	cone do rolamento	cono del conj
26	667278	1	Bearing cup	coupelle de roul	Lagerschale	copo do rolamento	taza del coj
27	815040	1	Spacer kit	entretoises jeu	Distanzteil Satz	espaçador jôgo	espaciador jgo
28	123800	1	Screw	vis	Schraube	parafuso	tornillo
29	8D000014	1	Nut	écrou	Mutter	porca	tuerca
30	100176	12	Bolt	boulon	Bolzen	parafuso	bulón
31	100941	2	Nut lock	frein décrou	Scraubensicherung	contraporca	contratuerca
32	4E000006	2	Lockwasher	rondelle frein	Sicherungsscheibe	arruela de pressão	arandela seguridad
33	1C000614	2	Bolt	boulon	Bolzen	parafuso	bulón
34	122765	2	Adjusting nut	vis dajustage	Einstellmutter	porca de ajuste	tuerca de ajuste
35	675249	2	Bearing cup	coupelle de roul	Lagerschale	copo do rolamento	taza del coj
36	675248	2	Bearing cone	cône de roulement	Lagerkegel	cone do rolamento	cono del conj
37	26E000012	4	Washer	rondelle	Scheibe	arruela	arandela
38	123830	4	Capscrew	vis àtête	Kopfschraube	parafuso de cabeça	tornilla de presió
39	§---------	1	Pinion	pignon	Ritzel	pinhão	pion
40	106762	12	Washer	rondelle	Scheibe	arruela	arandela

[1] Inc B,C,D,E & 1➡40

[2] Inc 37 & 38

[3] Inc 4 & 39

[4] Inc E,2,3,5,7 & 40

[5] Inc 2,5,7 & 40

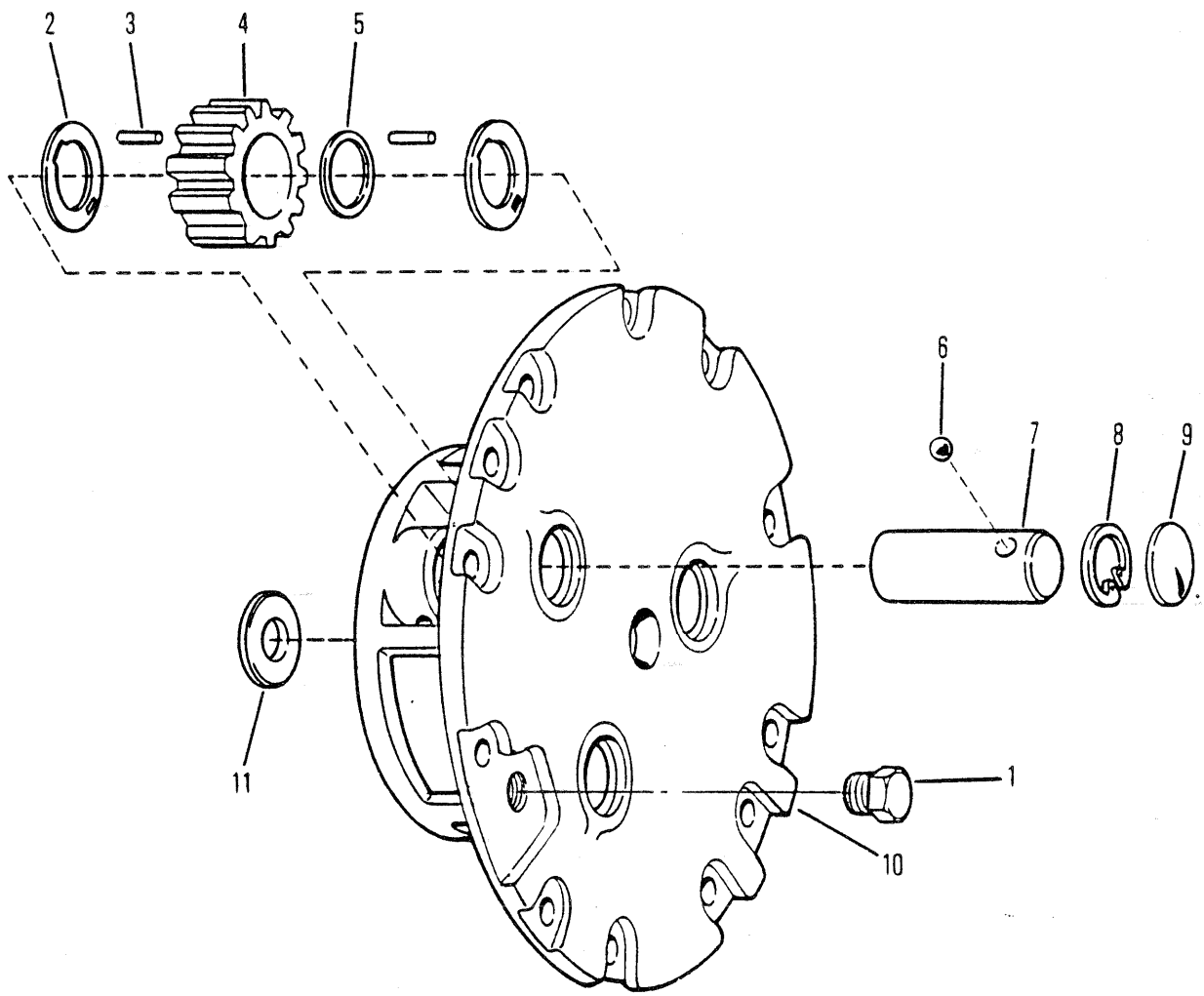

5983TP

PLANET CARRIER ASSEMBLY FD & RD 17620 & 17800⊠
PORTE PLANÉTAIRE ENSEMBLE FD & RD 17620 & 17800⊠
PLANENTRÄGER VOLLST FD & RD 17620 & 17800⊠
SUPORTE PLANET CONJUNTO FD & RD 17620 & 17800⊠
SOPORTE PLANET CONJUNTO FD & RD 17620 & 17800⊠

No.	Part No.	Qty	Description	Description	Benennung	Descrição	Descripción
A	[1,2]127398	1	Planet carr assy	port planétaire ens	Planetentraeger voll	sup planet conj	sop planet conj
1	24K000007	1	Plug	bouchon	Stopfen	bujão	tapón
2	124574	6	Thrust washer	rondelle pouss	Ritzeldruck	arruela empuxo	arandela empuje
3	124576	174	Roller needle	roul à aiguilles	Nadelrolle	rolete agulha	rodillo aguja
4	124573	3	Gear	engrenage	Zahnrad	engrenagem	engranaje
5	124577	3	Spacer	entretoise	Distanzteil	espaçador	espaciador
6	10J000012	3	Lock ball	boule de verrouillage	Sperrkugel	esfera de travamento	bola de sejuridad
7	124575	3	Shaft	arbre	Welle	ávore	árbol
8	672907	3	Snap ring	circlips	Sperring	anel de trava	anillo de retención
9	12F000200	3	Plug	bouchon	Stopfen	bujão	tapón
10	127399	1	Planet carrier	port planétaire	Planeträger	sup planet	sup planet
11	121166	1	Thrust washer	rondelle pouss	Ritzeldruck	arruela empuxo	arandela empuje

[1] Inc 1➡11

[2] No longer available. To service compete assembly order 1-2107707. See Group A4 30120.
[2] Plus disponible. Pour l'entretien de l'ensemble, commander 1 pièce 2107707. Voir groupe A4 30120.
[2] Nicht mehr erhältlich. Zur Instandhaltung der vollständigen Einheit, bestelle man 1 Teil 2107707. Siehe Gruppe A4 30120.
[2] Nao disponibilidade. Para o serviço de manutenção do conjunto completo, solicite 1 no. 2107707. Veja o grupo A4 30120.
[2] No se produce más. Para el servicio del conjunto completo ordene 1 no. 2107707. Ver grupo A4 30120.

[3] ⊠C-9044-101➡514H-9999-CAC, 528A-101-CAC➡528D-9999-CAC, 529C-101➡9999-CAC

664DEUTZ 529B-101-CAC➡529C-9999-CAC
664GM 528A-101-CAC➡528D-9999-CAC

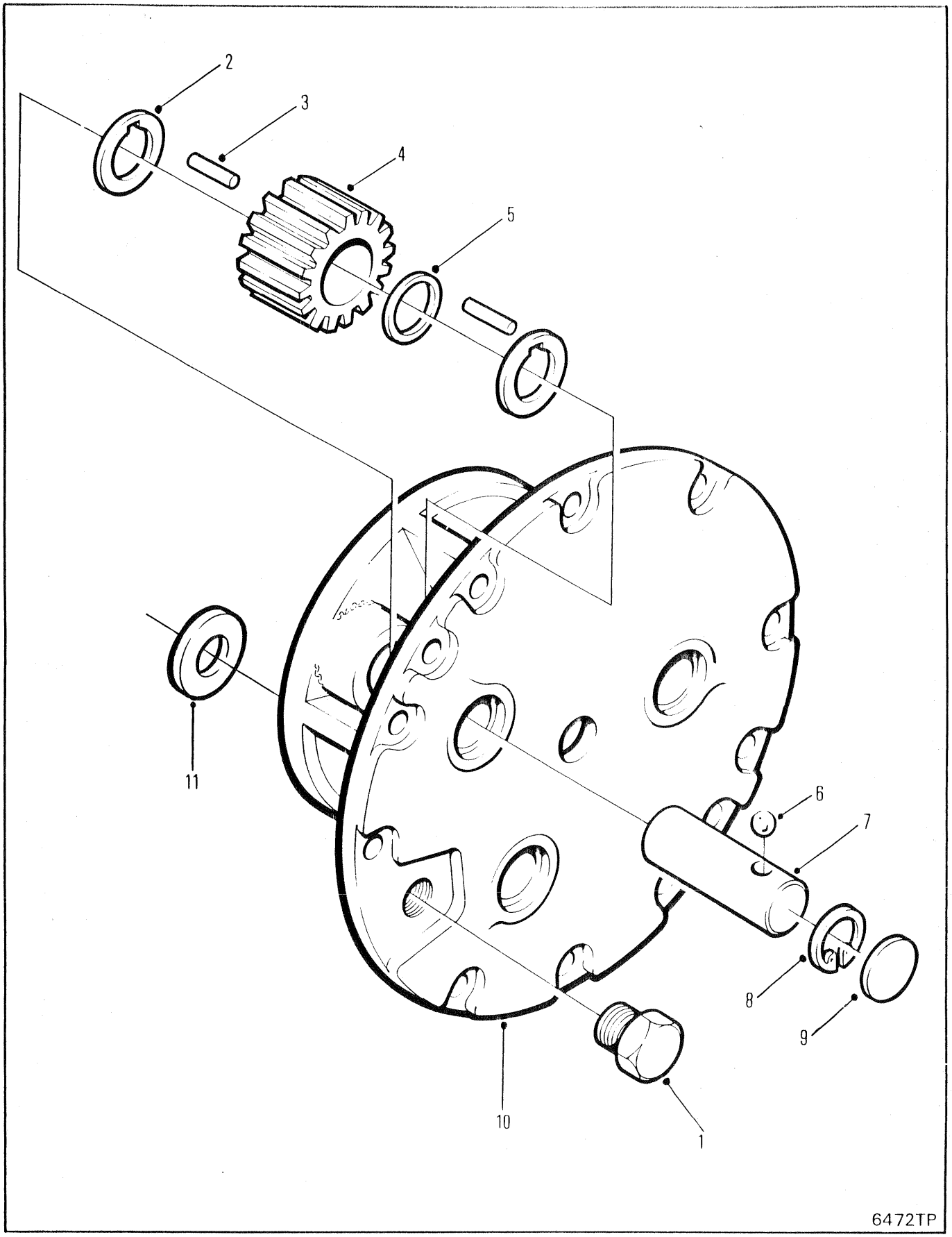
2
3
4
5
11
6
7
8
9
10
1
6472TP

PLANET CARRIER ASSEMBLY-17620
PORTE PLANÉTAIRE ENSEMBLE-17620
PLANENTRÄGER VOLLST-17620
SUPORTE PLANET CONJUNTO-17620
SOPORTE PLANET CONJUNTO-17620

No.	Part No.	Qty	Description	Description	Benennung	Descrição	Descripción
A	[1]2107707	1	Planet carr assy	port planétaire ens	Planetentraeger voll	sup planet conj	sop planet conj
1	24K000007	1	Plug	bouchon	Stopfen	bujão	tapón
2	124574	6	Thrust washer	rondelle pouss	Ritzeldruck	arruela empuxo	arandela empuje
3	124576	174	Roller needle	roul à aiguilles	Nadelrolle	rolete agulha	rodillo aguja
4	124573	3	Gear	engrenage	Zahnrad	engrenagem	engranaje
5	124577	3	Spacer	entretoise	Distanzteil	espaçador	espaciador
6	10J000012	3	Lock ball	boule de verrouillage	Sperrkugel	esfera de travamento	bola de sejuridad
7	2107714	3	Shaft	arbre	Welle	ávore	árbol
8	672907	3	Snap ring	circlips	Sperring	anel de trava	anillo de retención
9	2107736	3	Plug	bouchon	Stopfen	bujão	tapón
10	2107713	1	Cover	couvercle	Deckel	tampa	tapa
11	121166	1	Thrust washer	rondelle pouss	Ritzeldruck	arruela empuxo	arandela empuje

[1] Inc 1➞11

664CUM	551D-101-CAC➞551G-9999-CAC
664DEUTZ	529B-101C-AC➞529C-9999-CAC
664GM	528C-101-CAC➞528C-9999-CAC

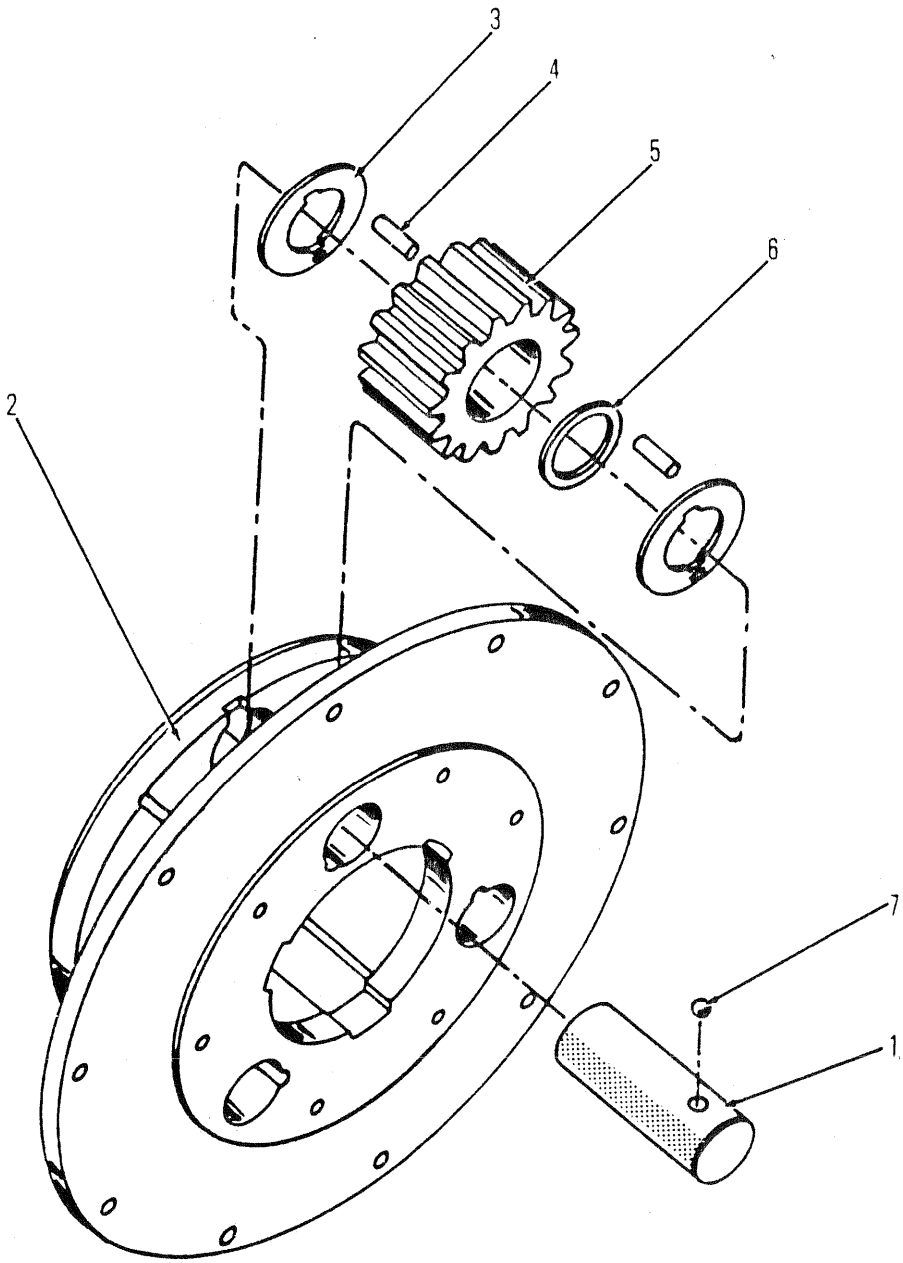
3
4
5
6
2
7
1
6080TP

PLANET CARRIER ASSEMBLY-17210
PORTE PLANÉTAIRE ENSEMBLE-17210
PLANENTRÄGER VOLLST-17210
SUPORTE PLANET CONJUNTO-17210
SOPORTE PLANET CONJUNTO-17210

No.	Part No.	Qty	Description	Description	Benennung	Descrição	Descripción
A	[1]127314	2	Planet carr assy	port planétaire ens	Planetentraeger voll	sup planet conj	sop planet conj
1	106349	3	Shaft	arbre	Welle	ávore	árbol
2	127315	1	Carrier	porteur	Trger	suporte	soporte
3	106350	6	Thrust washer	rondelle pouss	Ritzeldruck	arruela empuxo	arandela empuje
4	106351	174	Roller	galet	Rolle	rolete	rodillo
5	109088	3	Gear	engrenage	Zahnrad	engrenagem	engranaje
6	106352	3	Spacer	entretoise	Distanzteil	espaçador	espaciador
7	10J000012	3	Ball	bille	Kugel	esfera	bola

[1] Quantities are for one (1) assembly only
[1] Les quantités sont pour un (1) assemblage seulement
[1] Die Mengen verstehen sich für eine (1) Montage
[1] Quantidades apenas para um (1) conjunto
[1] Les cantidades son para un (1) conjunto solamente

664CUM 551D-101-CAC→551G-9999-CAC
664DEUTZ 529C-101-CAC→529C-9999-CAC
664GM 528A-101-CAC→528C-9999-CAC

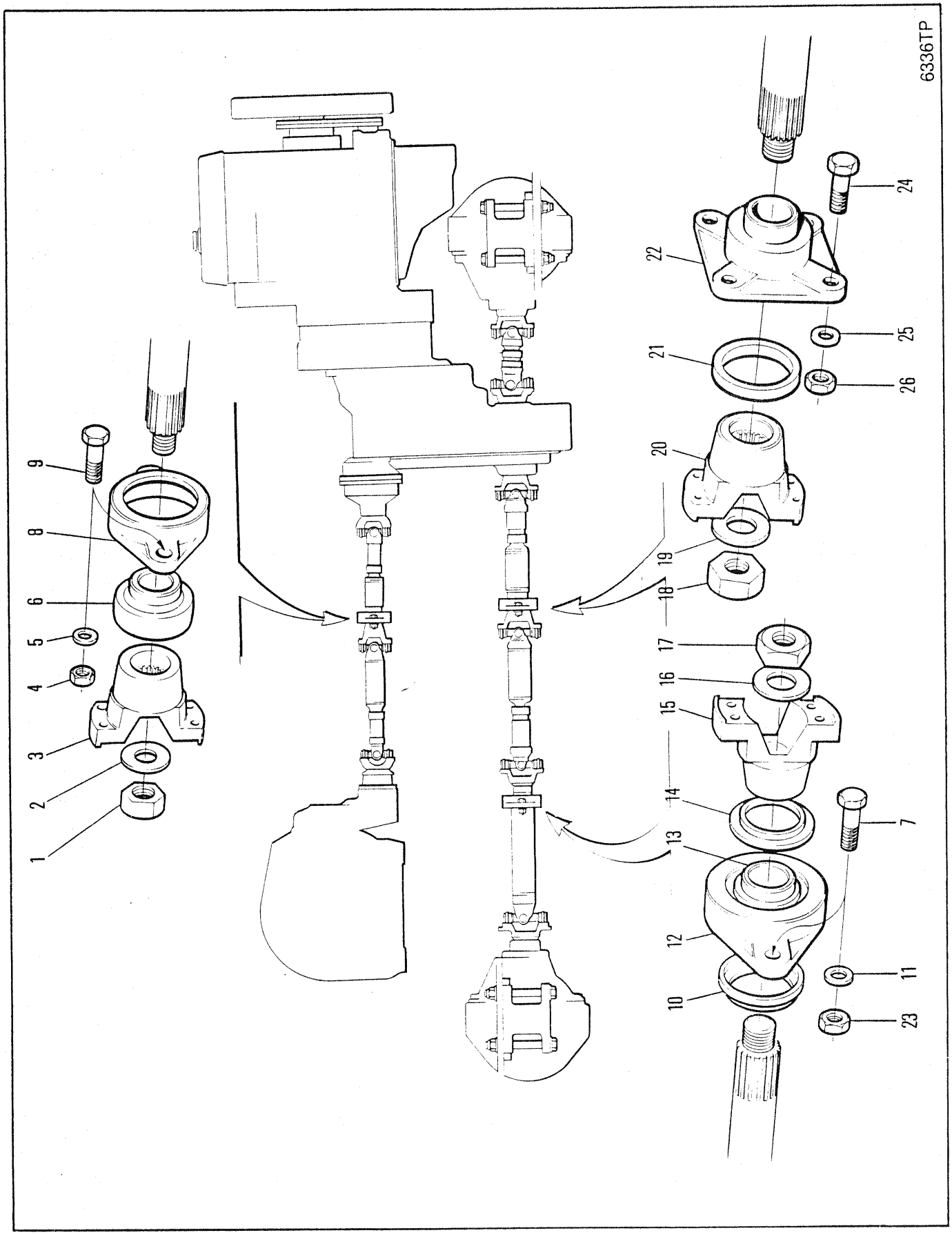
6336TP
1
2
3
4
5
6
8
9
10
11
12
13
14
15
16
17
18
19
20
21
22
23
24
25
26
7

PILLOW BLOCK
BLOC COUSSIN
LAGERBOCK
BLOCO DE APOIO
CAJA DE CHUMACERA

No.	Part No.	Qty	Description	Description	Benennung	Descrição	Descripción
1	**961909**	1	Nut	écrou	Mutter	porca	tuerca
2	**1933941**	1	Washer	rondelle	Scheibe	arruela	arandela
3	**1921801**	1	Yoke	chape	Joch	garfo	horqueta
4	**85D000008**	2	Locknut	contre-écrou	Gegenmutter	contra porca	contratuerca
5	**27E000008**	2	Washer	rondelle	Scheibe	arruela	arandela
6	**1992355**	1	Bearing	palier	Lager	mancal	cojinete
7	**17C001036**	2	Bolt	boulon	Bolzen	parafuso	bulón
8	[1]**1927372**	1	Pillow block	bloc coussin	Lagerbock	bloco de apoio	caja de chumacera
9	**17C000828**	2	Bolt	boulon	Bolzen	parafuso	bulón
10	**1931853**	1	Shield	protecteur	Schutzschild	protetor	protector
11	**27E000010**	2	Washer	rondelle	Scheibe	arruela	arandela
12	[2]**1933835**	1	Pillow block	bloc coussin	Lagerbock	bloco de apoio	caja de chumacera
13	**1933951**	1	Bearing	palier	Lager	mancal	cojinete
14	**1931853**	1	Shield	protecteur	Schutzschild	protetor	protector
15	**961906**	1	Yoke	chape	Joch	garfo	horqueta
16	**1933941**	1	Washer	rondelle	Scheibe	arruela	arandela
17	**961909**	1	Nut	écrou	Mutter	porca	tuerca
18	**961909**	1	Nut	écrou	Mutter	porca	tuerca
19	**1933941**	1	Washer	rondelle	Scheibe	arruela	arandela
20	**961906**	1	Yoke	chape	Joch	garfo	horqueta
21	[3]**1938166**	1	Seal	joint étanchéité	Dichtung	vedador	sello
22	[3]**1938020**	1	Pillow block	bloc coussin	Lagerbock	bloco de apoio	caja de chumacera
23	**85D000010**	2	Locknut	contre-écrou	Gegenmutter	contra porca	contratuerca
24	**17C001032**	4	Bolt	boulon	Bolzen	parafuso	bulón
25	**27E000010**	4	Washer	rondelle	Scheibe	arruela	arandela
26	**85D000010**	4	Nut	écrou	Mutter	porca	tuerca

[1] Inc 6

[2] Inc 13. Must be serviced with 2-1931853 Shields.
[2] Ajouter 13. Doit être entretenu avec 2 protecteurs 1931853.
[2] 13 hinzufügen. Muss mut 2 Schutzschield 1931853 bedient werden.
[2] Incluir 13. A manutenção deve ser, com 2 protectores 1931853.
[2] Incluir 13. Se debe prestar mantención con 2 protectores 1931853.

[3] Ref R.S.G. 345A

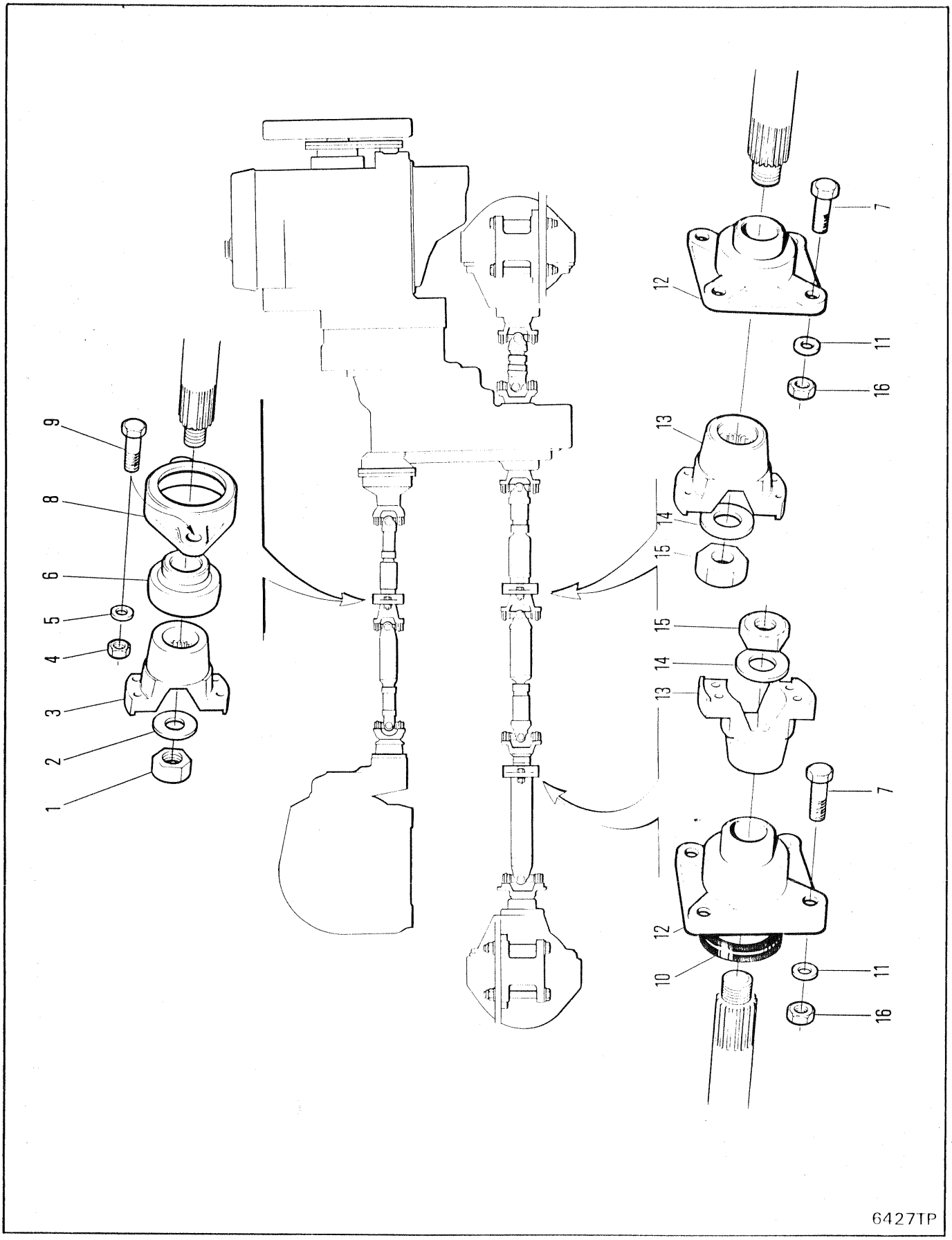
1
2
3
4
5
6
8
9
7
12
11
16
13
14
15
10
6427TP

PILLOW BLOCK
BLOC COUSSIN
LAGERBOCK
BLOCO DE APOIO
CAJA DE CHUMACERA

No.	Part No.	Qty	Description	Description	Benennung	Descrição	Descripción
1	**961909**	1	Nut	écrou	Mutter	porca	tuerca
2	**1933941**	1	Washer	rondelle	Scheibe	arruela	arandela
3	**1921801**	1	Yoke	chape	Joch	garfo	horqueta
4	**85D000008**	4	Nut	écrou	Mutter	porca	tuerca
5	**27E000008**	2	Washer	rondelle	Scheibe	arruela	arandela
6	**1992355**	1	Bearing	palier	Lager	mancal	cojinete
7	**17C001040**	8	Bolt	boulon	Bolzen	parafuso	bulón
8	[1]**1927372**	1	Pillow block	bloc coussin	Lagerbock	bloco de apoio	caja de chumacera
9	**17C000828**	2	Bolt	boulon	Bolzen	parafuso	bulón
10	[2]**1938166**	4	Seal	joint étanchéité	Dichtung	vedador	sello
11	**27E000010**	8	Washer	rondelle	Scheibe	arruela	arandela
12	[2]**1938020**	1	Pillow block	bloc coussin	Lagerbock	bloco de apoio	caja de chumacera
13	**961906**	2	Yoke	chape	Joch	garfo	horqueta
14	**1933941**	2	Washer	rondelle	Scheibe	arruela	arandela
15	**961909**	2	Nut	écrou	Mutter	porca	tuerca
16	**85D000010**	8	Nut	écrou	Mutter	porca	tuerca

[1] Inc 6

[2] Ref S.B. Group 453, No. 02, 9/86.

664DEUTZ 529B-101-CAC→529C-9999-CAC
664GM 528C-101-CAC→528C-9999-CAC

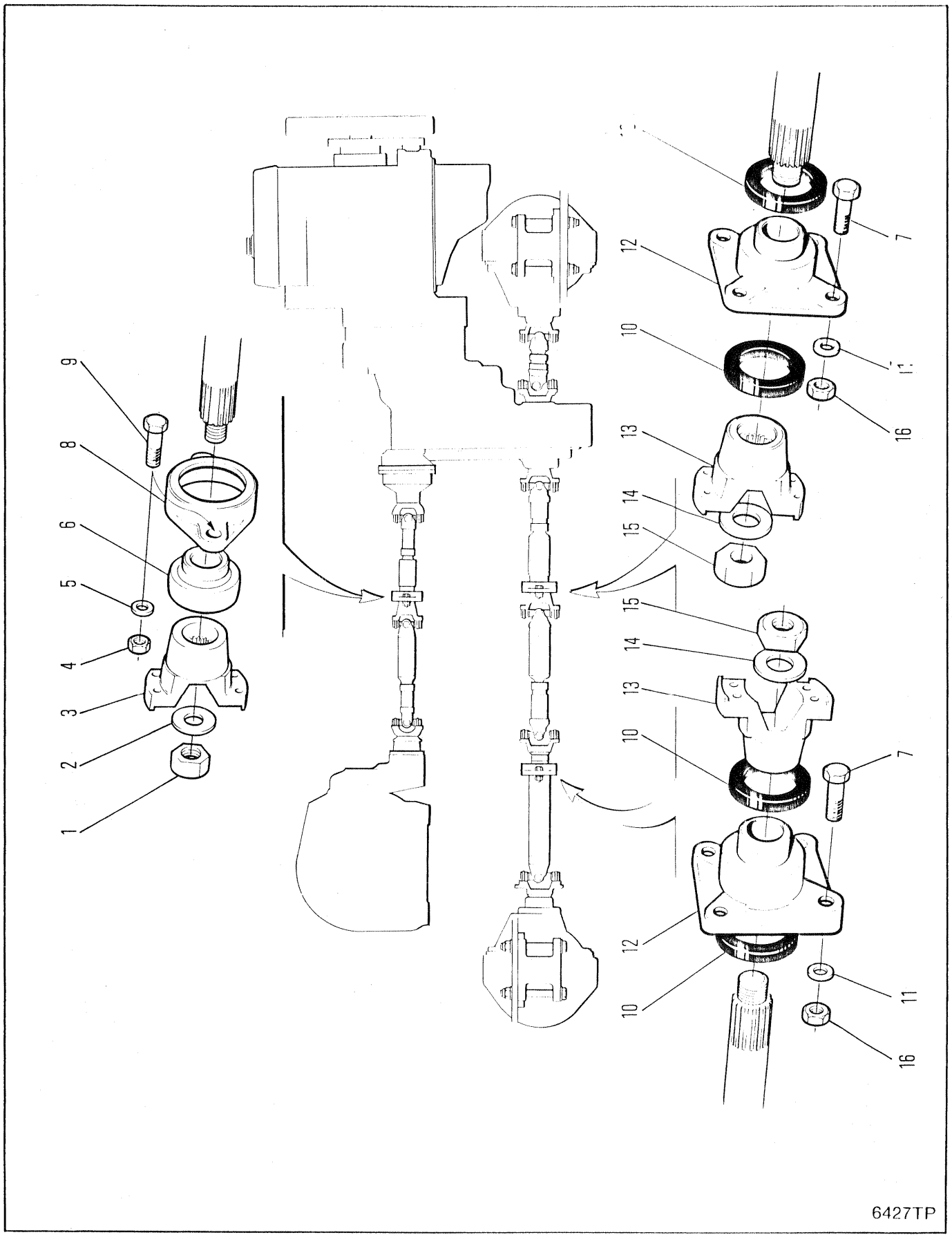
1
2
3
4
5
6
8
9
7
10
11
12
13
14
15
16
6427TP

PILLOW BLOCK
BLOC COUSSIN
LAGERBOCK
BLOCO DE APOIO
CAJA DE CHUMACERA

No.	Part No.	Qty	Description	Description	Benennung	Descrição	Descripción
1	**961909**	1	Nut	écrou	Mutter	porca	tuerca
2	**1933941**	1	Washer	rondelle	Scheibe	arruela	arandela
3	**1921801**	1	Yoke	chape	Joch	garfo	horqueta
4	**85D000010**	4	Nut	écrou	Mutter	porca	tuerca
5	**27E000010**	2	Washer	rondelle	Scheibe	arruela	arandela
6	**1992410**	1	Bearing	palier	Lager	mancal	cojinete
7	**17C001040**	8	Bolt	boulon	Bolzen	parafuso	bulón
8	[1]**1934186**	1	Pillow block	bloc coussin	Lagerbock	bloco de apoio	caja de chumacera
9	**17C001028**	2	Bolt	boulon	Bolzen	parafuso	bulón
10	[2]**1938166**	4	Seal	joint étanchéité	Dichtung	vedador	sello
11	**27E000010**	8	Washer	rondelle	Scheibe	arruela	arandela
12	[2]**1938020**	2	Pillow block	bloc coussin	Lagerbock	bloco de apoio	caja de chumacera
13	**961906**	2	Yoke	chape	Joch	garfo	horqueta
14	**1933941**	2	Washer	rondelle	Scheibe	arruela	arandela
15	**961909**	2	Nut	écrou	Mutter	porca	tuerca
16	**85D000010**	8	Nut	écrou	Mutter	porca	tuerca

[1] Inc 6

[2] Ref S.B. Group 453, No. 02, 9/86.

664CUM 551D-101-CAC➡551G-9999-CAC
664GM 528D-101-CAC➡528D-9999-CAC

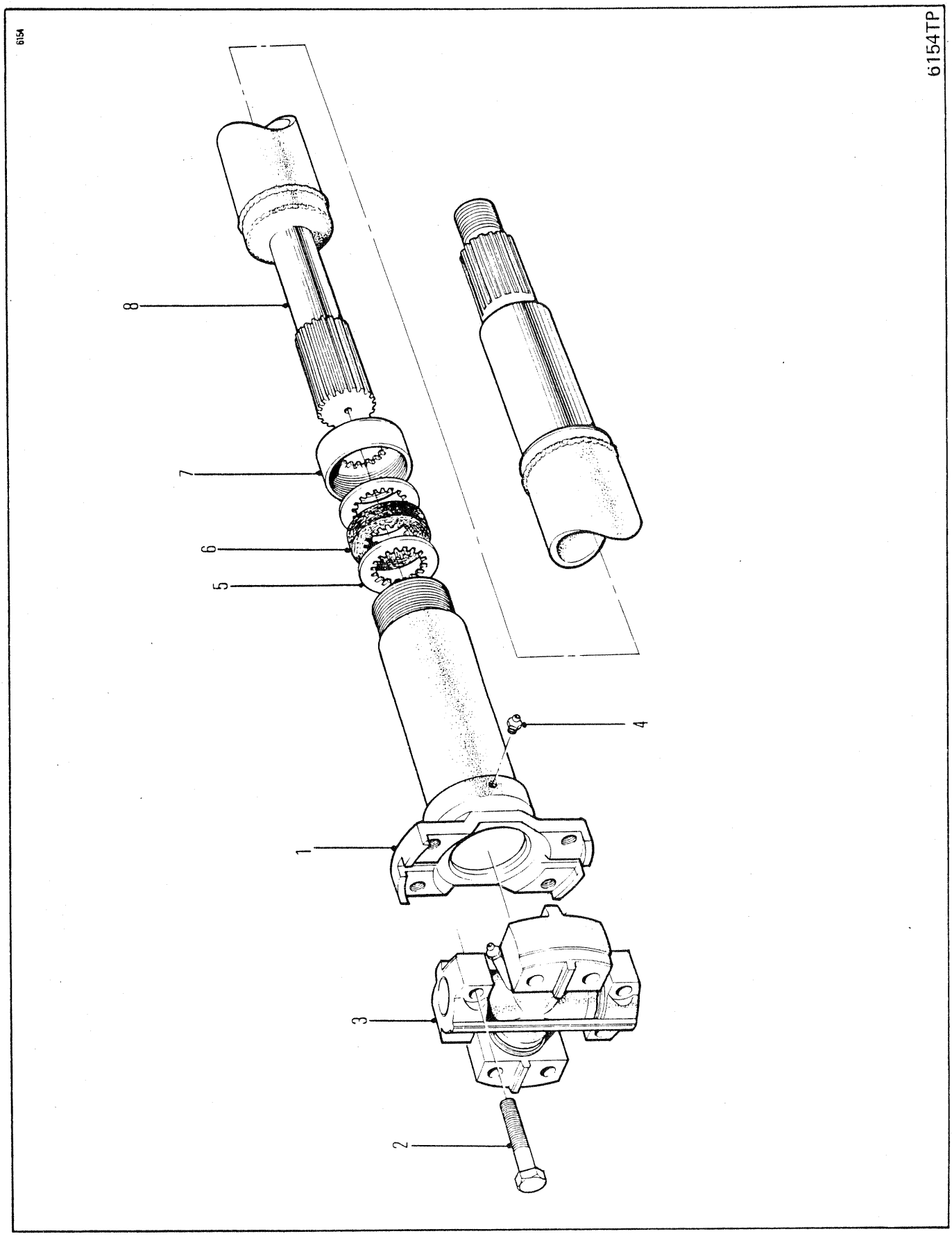
6154
6154TP
8
7
6
5
4
1
3
2

PROPELLER SHAFT ASSEMBLY-P.T.O. CLUTCH/PILLOW BLOCK
EMBRAYAGE PTO DE L'ARBRE D'ENTRAINEMENT/BLOC COUSSIN
KUPPLUNG PTO DER ANTRIEBSWELLE/LAGERBLOCK
CONJUNTO DO EIXO DE PROPULSOR-PTO EMBREANAGEM/BLOCO DE APOIO
EMBRAGUE PTO DE CONJUNTO EJE IMPUSLOR/CAJA DE CHUMACERA

No.	Part No.	Qty	Description	Description	Benennung	Descrição	Descripción
A	[1]1928291	1	Prop shaft	arbre de transmission	Antriebswelle	eixo da hélice	eje de propulsión
B	[2]1992250	1	Slip yoke assy	ens chape coulissnte	Gleitjoch vollst	cj bloco corrediào	cj acople telescop
1	§---------	1	Slip yoke	chape coulissnte	Gleitkupplg	garfo corrediào	acople telescop
2	18C000524	4	Bolt	boulon	Bolzen	parafuso	bulón
3	887737	1	Spider&bearing	roue&roulement	Drehkreuz	aranha e rolamento	araña y coj
4	10H000035	1	Fitting	ajustage	Verbindung	ajuste	accesorio
5	1991954	2	Washer	rondelle	Scheibe	arruela	arandela
6	940081	1	Seal	joint étanchéité	Dichtung	vedador	sello
7	940654	1	Cap	chapeau	Kappe	tampa	tapa
8	1992092	1	Tube assy	assemblage de tube	Rohreinheit	conjunto de tubos	conjunto del tubo

[1] Inc B & 1➞8

[2] Inc 1,4,5, 6 & 7

664CUM 551D-101-CAC➞551G-9999-CAC
664DEUTZ 529B-101-CAC➞529C-9999-CAC
664GM 528A-101-CAC➞528D-9999-CAC
664GMGR 540A-101-CAC➞540A-9999-CAC

60o8TP

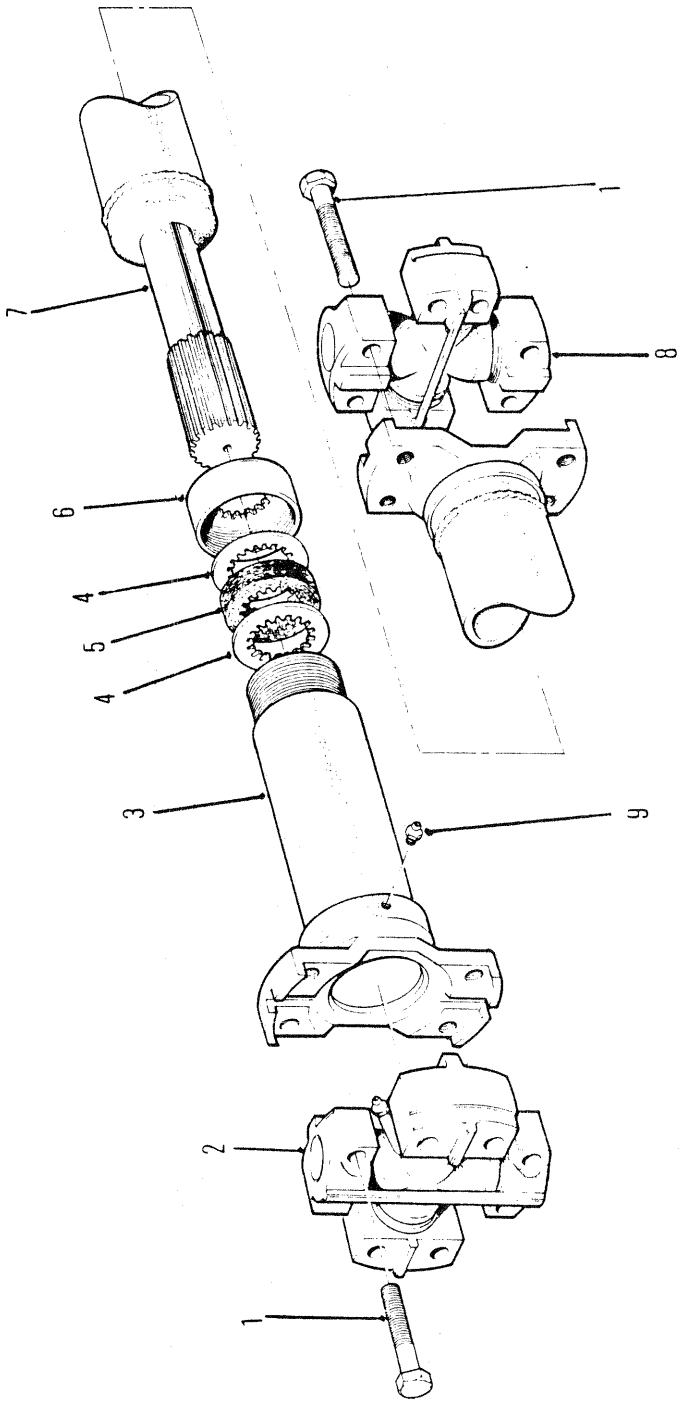

PROPELLER SHAFT ASSEMBLY-TRANSMISSION-FRONT AXLE
ENSEMBLE ARBRE CARDAN-TRANSMISSION-PONT AVANT
PROPELLER WELLENAGGREGAT-ÜBERSETZUNG-VORDERACHSE
CONJUNTO HÉLICE EIXO-TRANSMISSÃO-EIXO FRENTE
CONJUNTO DEL EJE CARDAN-TRANSMISIÓN-EJE DELANTERO

No.	Part No.	Qty	Description	Description	Benennung	Descrição	Descripción
A	[1]2515521	1	Prop shaft	arbre de transmission	Antriebswelle	eixo da hélice	eje de propulsión
1	18C000628	8	Bolt	boulon	Bolzen	parafuso	bulón
2	944862	1	Spider assy	ens croisillon	Kreuzgelenk vollst	conj cruzeta	conj cruceta
3	1992054	1	Slip yoke	chape coulissnte	Gleitkupplg	garfo corredìao	acople telescop
4	5299100	2	Washer	rondelle	Scheibe	arruela	arandela
5	5299099	1	Seal	joint étanchéité	Dichtung	vedador	sello
6	940090	1	Retainer	arrêtoir	Halterung	retentor	retén
7	963088	1	Stub yoke	chape de fusé	Stumpfjoch	ponta do garfo	horquilla tocon
8	944862	1	Spider assy	ens croisillon	Kreuzgelenk vollst	conj cruzeta	conj cruceta
9	10H000035	1	Grease fitting	graisseur	Nippel Schmier	graxeira	grasera

[1] Inc. 1➟9

664CUM	551D-101-CAC➟551G-9999-CAC
664DEUTZ	529B-101-CAC➟529C-9999-CAC
664GM	528A-101-CAC➟528D-9999-CAC
664GMGR	540A-101-CAC➟540A-9999-CAC

6157

6157TP

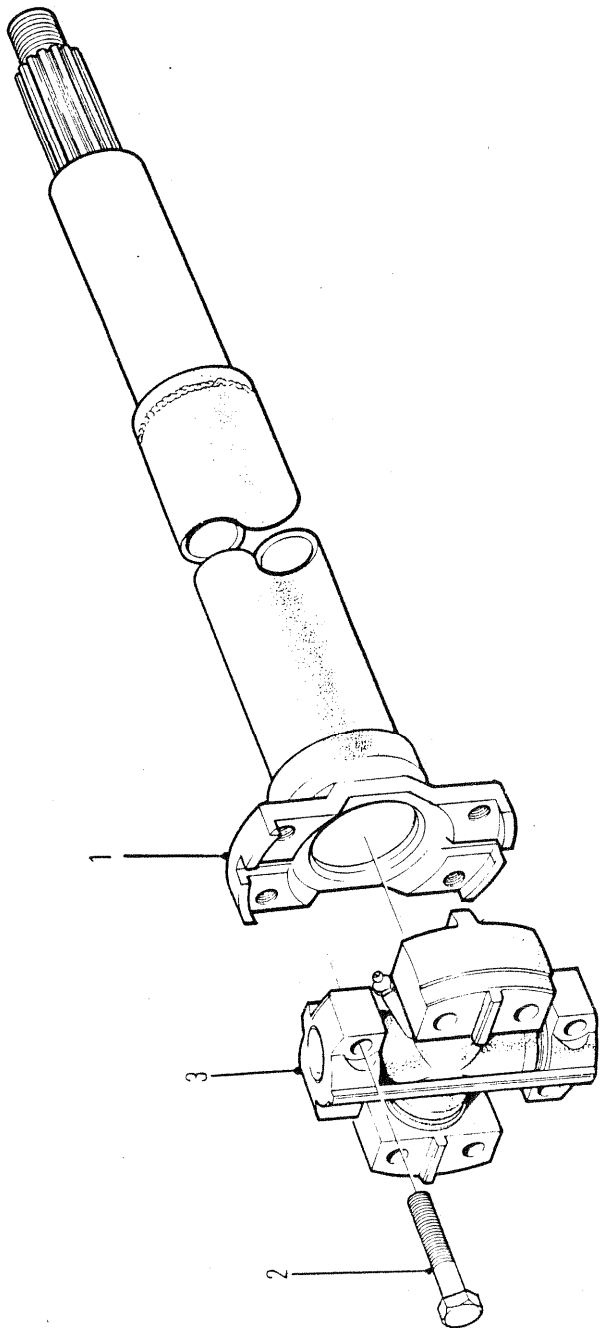

PROPELLER SHAFT ASSEMBLY-REAR AXLE INPUT
ENSEMBLE D'ARBRE D'ENTRÎNEMENT-ESSIEUX ARRIÈRE
KARDANWELLE, VOLLSTÄNDIG-HIBTERACHSEN
CONJUNTO DE EIXO PROPULSOR-EIXOS TRASEIROS
CONJUNTO DEL EJE PROPULSOR-EJES TRASEROS

No.	Part No.	Qty	Description	Description	Benennung	Descrição	Descripción
A	[1]1927369	1	Prop shaft	arbre de transmission	Antriebswelle	eixo da hélice	eje de propulsión
1	1992055	1	Tube assy	assemblage de tube	Rohreinheit	conjunto de tubos	conjunto del tubo
2	18C000628	4	Bolt	boulon	Bolzen	parafuso	bulón
3	944862	1	Spider&bearing	roue&roulement	Drehkreuz	aranha e rolamento	araña y coj

[1] Inc 1➡3

664CUM	551D-101-CAC➡551G-9999-CAC
664DEUTZ	529B-101-CAC➡529C-9999-CAC
664GM	528A-101-CAC➡528D-9999-CAC
664GMGR	540A-101-CAC➡540A-9999-CAC

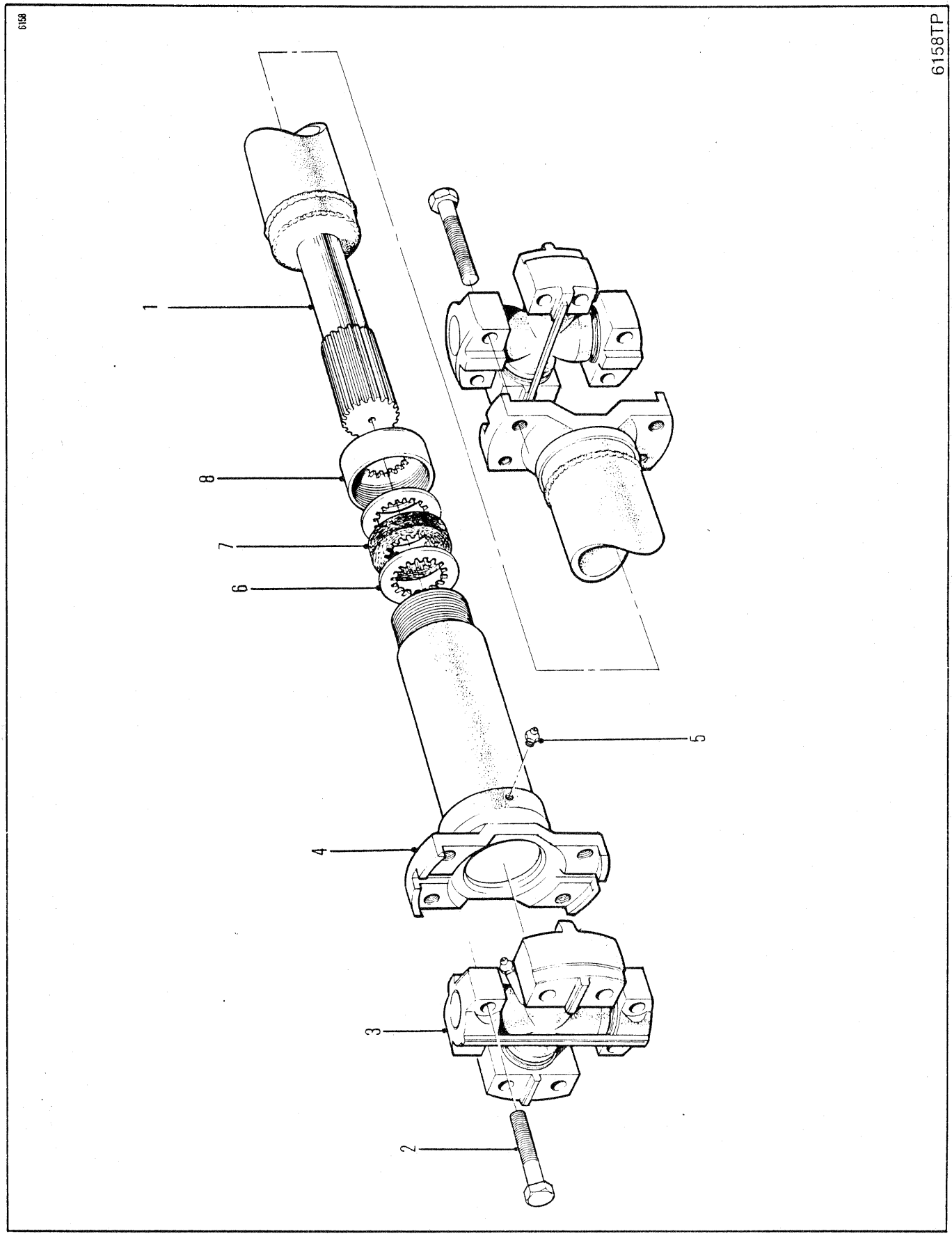
6158
6158TP
1
8
7
6
5
4
3
2

PROPELLER SHAFT ASSEMBLY-PILLOW BLOCK/WINCH
ARBRE D'ENTRAÎNEMENT-BLOC COUSSIN/TREUIL
ENTREIBSWELLE-LAGERBLOCK/WINDE
CONJUNTO DO EIXO DE PROPULSOR-BLOCO DE APOIO/GUINCHO
CONJUNTO EJE PROPULSOR-IMPULSOR & CAJA DE CHUMACERO

No.	Part No.	Qty	Description	Description	Benennung	Descrição	Descripción
A	[1]1920198	1	Prop shaft	arbre de transmission	Antriebswelle	eixo da hélice	eje de propulsión
1	1992057	1	Tube assy	assemblage de tube	Rohreinheit	conjunto de tubos	conjunto del tubo
2	18C000524	8	Bolt	boulon	Bolzen	parafuso	bulón
3	887737	2	Spider&bearing	roue&roulement	Drehkreuz	aranha e rolamento	araña y coj
4	1992250	1	Slip yoke	chape coulissnte	Gleitkupplg	garfo corrediào	acople telescop
5	10H000035	1	Grease fitting	graisseur	Nippel Schmier	graxeira	grasera
6	1991954	2	Washer	rondelle	Scheibe	arruela	arandela
7	940081	1	Seal	joint étanchéité	Dichtung	vedador	sello
8	940654	1	Cap	chapeau	Kappe	tampa	tapa

[1] Inc 1➡8

664CUM 551D-101-CAC➡551G-9999-CAC
664DEUTZ 529B-101-CAC➡529C-9999-CAC
664GM 528A-101-CAC➡528D-9999-CAC
664GMGR 540A-101-CAC➡540A-9999-CAC

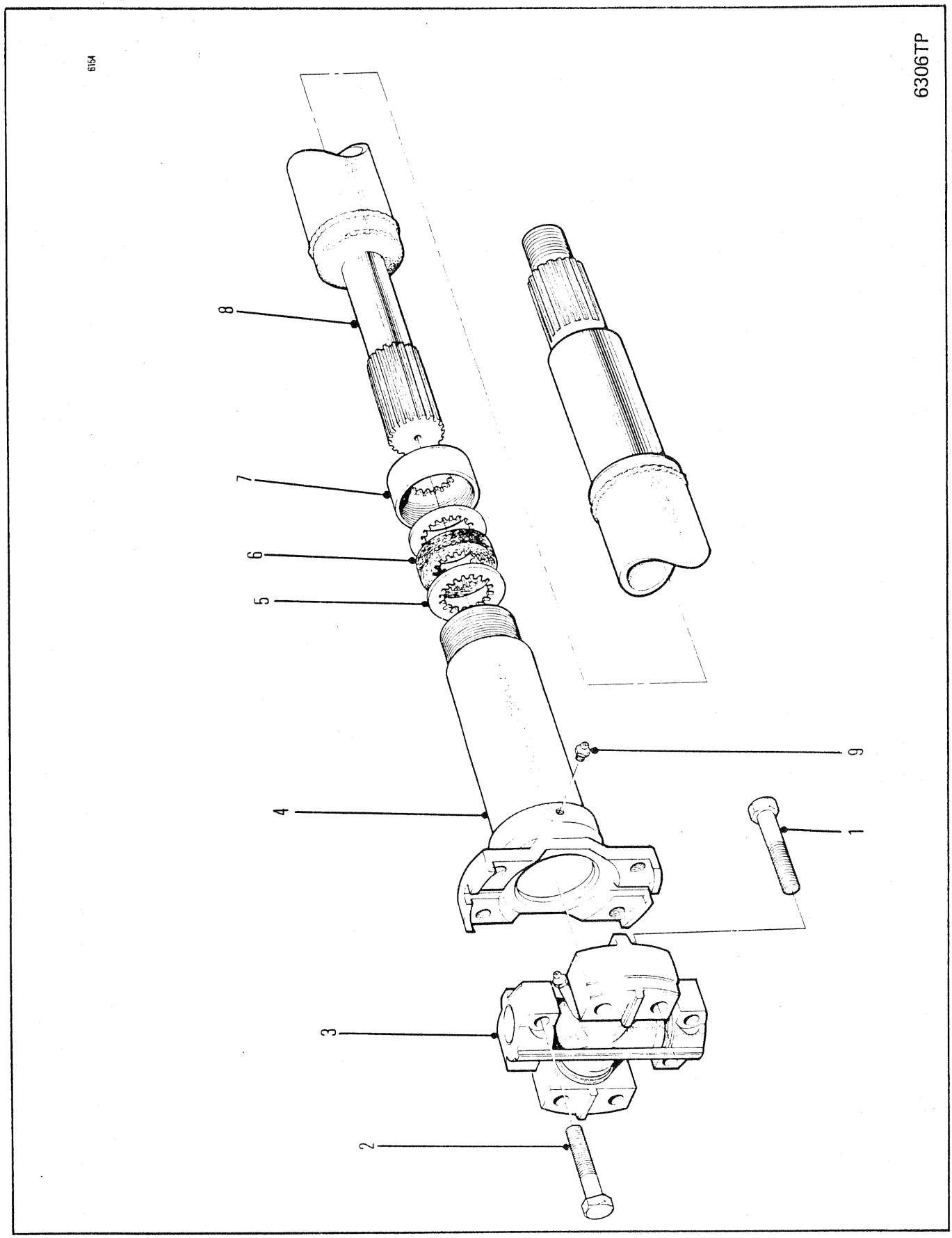
6154
6306TP
8
7
6
5
4
9
1
3
2

PROPELLER SHAFT ASSEMBLY-TRANSMISSION/PILLOW BLOCK
ENSEMBLE D'ARBRE D'ENTRAINEMENT-BOÎTE DE VITESSE/PALIER
ANTRIEBSWELLEN-AGGREGAT GETRIEBE/LAGERBOCK
CONJUNTO EIXO DE PROPULSÃO-TRANSMISSÃO/CHUMACEIRA
CONJUNTO EJE PROPULSOR-TRANSMISIÓN/DESCANSO

No.	Part No.	Qty	Description	Description	Benennung	Descrição	Descripción
A	[1,3]1927370	1	Prop shaft	arbre de transmission	Antriebswelle	eixo da hélice	eje de propulsión
B	[2]1991318	1	Slip yoke assy	ens chape coulissnte	Gleitjoch vollst	cj bloco corrediào	cj acople telescop
1	18C000524	4	Bolt	boulon	Bolzen	parafuso	bulón
2	18C000628	4	Bolt	boulon	Bolzen	parafuso	bulón
3	944862	1	Spider&bearing	roue&roulement	Drehkreuz	aranha e rolamento	araña y coj
4	§---------	1	Slip yoke	chape coulissnte	Gleitkupplg	garfo corrediào	acople telescop
5	5299100	1	Washer	rondelle	Scheibe	arruela	arandela
6	5299099	1	Washer	rondelle	Scheibe	arruela	arandela
7	940090	1	Cap	chapeau	Kappe	tampa	tapa
8	1992056	1	Tube assy	assemblage de tube	Rohreinheit	conjunto de tubos	conjunto del tubo
9	10H000025	1	Grease fitting	graisseur	Nippel Schmier	graxeira	grasera

[1] Inc B & 1➡9

[2] Inc 4➡7 & 9

[3] To service 1931749 Propshaft you must order complete propshaft 1927370 assembly. Components of 1931749 are not available.
[3] Pour lentretien de larbre dhélice 1931749, vous devez commander l'ensemble d'arbre d'hélice complet 1927370. Les pièces de 1931749 ne sont pas disponibles
[3] Zur Wartung der Propellerwelle, bestelle man die komplette Propellerwelle-Einheit 1927370. Teile von 1931749 sind nicht erhältlich.
[3] Para serviço de manutenção do eixo propulsor 1931749 você deve encomendar um eixo propulsor completo conjunto 1927370. Não tem disponívle as p
[3] Para el servicio del eje propulsor 1931749, usted debe ordenar el conjunto completo de eje propulsor 1927370. Las componentes del 1931749 no se encuentran

664CUM	551D-101-CAC➡551G-9999-CAC
664DEUTZ	529B-101-CAC➡529C-9999-CAC
664GM	528A-101-CAC➡528D-9999-CAC
664GMGR	540A-101-CAC➡540A-9999-CAC

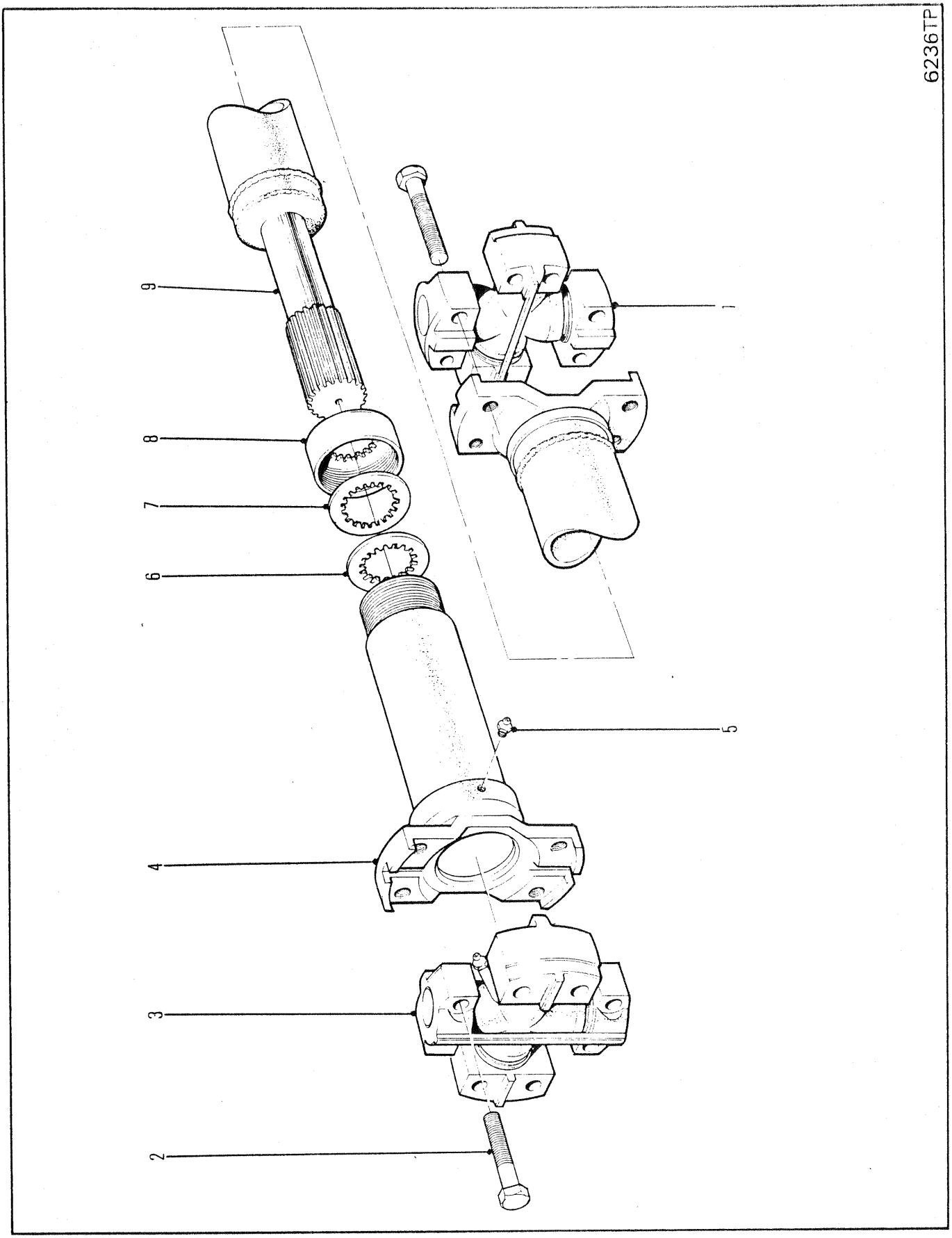
6236TP
1
2
3
4
5
6
7
8
9

PROPELLER SHAFT ASSEMBLY-FRONT PILLOW BLOCK/REAR PILLOW BLOCK
ENSEMBLE D'ARBRE D'ENTRAÎNEMENT-PALIER AVANT/PALIER ARRIÈRE
ENTREIBSWELLEN-AGGREGAT-VORDERER UND HINTERER LAGERBOCK
CONJUNTO EIXO DE PROPULSÃO-CHUMACEIRA DIANTEIRA/CHUMACEIRA TRASEIRA
CONJUNTO EJE PROPULSOR-DESCANSO DELANTERO/DESCANSO TRASERO

No.	Part No.	Qty	Description	Description	Benennung	Descrição	Descripción
A	[1,2]2536363	1	Prop shaft	arbre de transmission	Antriebswelle	eixo da hélice	eje de propulsión
1	5290945	1	Spider&bearing	roue&roulement	Drehkreuz	aranha e rolamento	araña y coj
2	18C000628	8	Bolt	boulon	Bolzen	parafuso	bulón
3	944862	1	Spider&bearing	roue&roulement	Drehkreuz	aranha e rolamento	araña y coj
4	1991313	1	Slip yoke	chape coulissnte	Gleitkupplg	garfo corrediào	acople telescop
5	10H000025	1	Grease fitting	graisseur	Nippel Schmier	graxeira	grasera
6	5299099	1	Washer	rondelle	Scheibe	arruela	arandela
7	5299100	1	Washer	rondelle	Scheibe	arruela	arandela
8	949090	1	Cap	chapeau	Kappe	tampa	tapa
9	1992058	1	Tube assy	assemblage de tube	Rohreinheit	conjunto de tubos	conjunto del tubo

[1] Inc 2→9

[2] To service 1931748 Propshaft you must order complete propshaft 2536363 assembly. Components of 1931748 are not available.
[2] Pour l'entretien de l'arbre d'hélice 1931748, vous devez commander l'ensemble d'arbre d'hélice complet 2536363. Les pièces de 1931748 ne sont pas disponibles
[2] Zur Wartung der Propellerwelle, bestelle man die komplette Propellerwelle-Einheit 2536363. Teile von 1931748 sind nicht erhältlich.
[2] Para serviço de manutenção do eixo propulsor 1931748 você deve encomendar um eixo propulsor completo conjunto 2536363. Não tem disponível as p
[2] Para el servicio del eje propulsor 1931748, usted debe ordenar el conjunto completo de eje propulsor 2536363. Las componentes del 1931748 no se encuentran dispo

664DEUTZ 529B-101-CAC→529C-9999-CAC
664GM 528A-101-CAC→528D-9999-CAC
664GMGR 540A-101-CAC→540A-9999-CAC

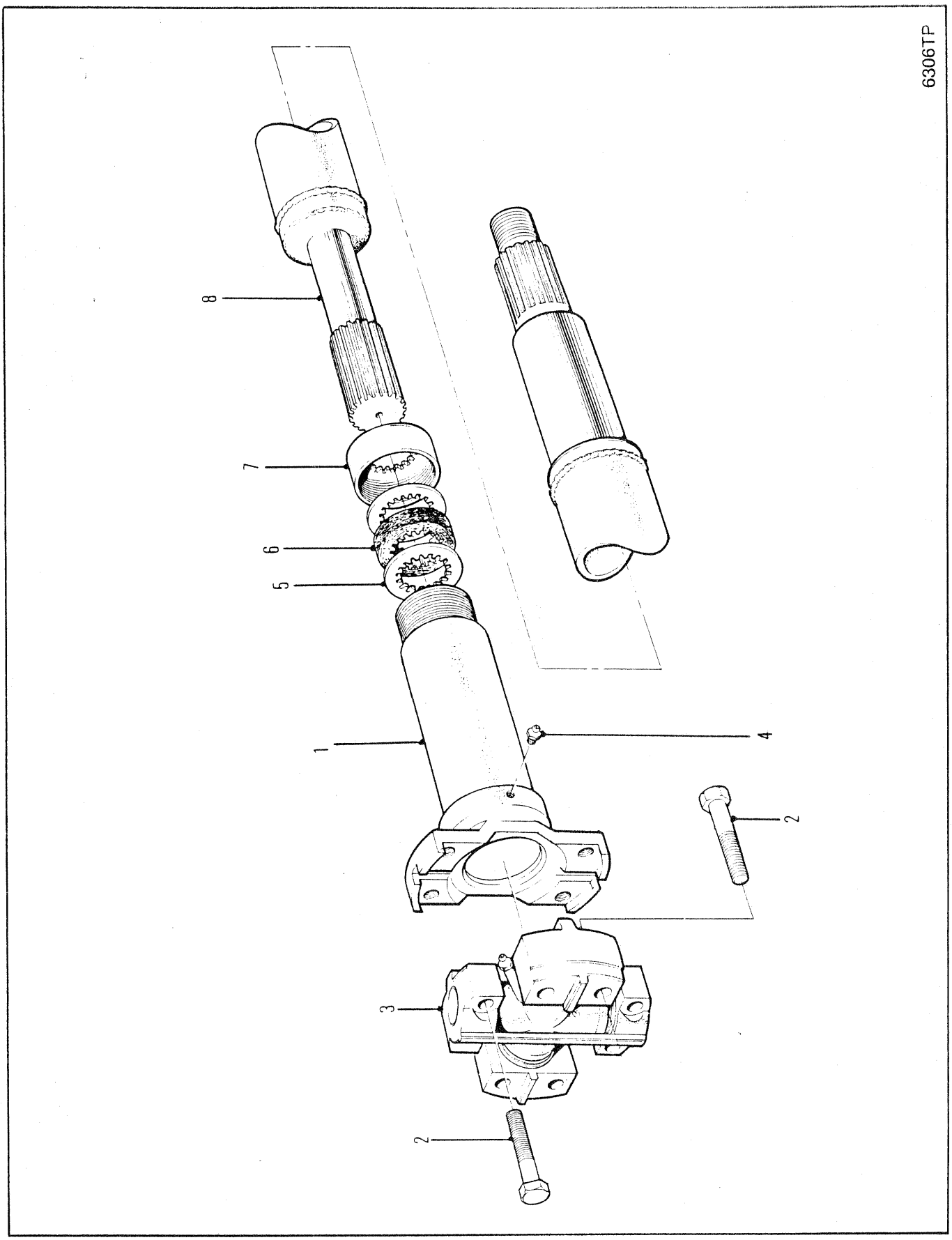
6306TP
8
7
6
5
1
4
2
3
2

PROPELLER SHAFT ASSEMBLY-FRONT PILLOW BLOCK/REAR PILLOW BLOCK
ENSEMBLE D'ARBRE D'ENTRAÎNEMENT-PALIER AVANT/PALIER ARRIÈRE
ENTREIBSWELLEN-AGGREGAT-VORDERER UND HINTERER LAGERBOCK
CONJUNTO EIXO DE PROPULSÃO-CHUMACEIRA DIANTEIRA/CHUMACEIRA TRASEIRA
CONJUNTO EJE PROPULSOR-DESCANSO DELANTERO/DESCANSO TRASERO

No.	Part No.	Qty	Description	Description	Benennung	Descrição	Descripción
A	[1]1934568	1	Propshaft assy	ens arbre propulsion	Kardanwelle vollst	conj eixo propulsor	conj eje impulsor
B	[2]1991313	1	Slip yoke assy	ens chape coulissnte	Gleitjoch vollst	cj bloco corrediào	cj acople telescop
1	§---------	1	Slip yoke	chape coulissnte	Gleitkupplg	garfo corrediào	acople telescop
2	18C000628	8	Bolt	boulon	Bolzen	parafuso	bulón
3	944862	2	Spider&brng	roue&roulement	Drehkreuz&Lager	aranha&rolamento	araa y coj
4	10H000025	1	Grease fitting	graisseur	Nippel Schmier	graxeira	grasera
5	5299100	2	Washer	rondelle	Scheibe	arruela	arandela
6	5299099	1	Seal	joint étanchéité	Dichtung	vedador	sello
7	940090	1	Cap	chapeau	Kappe	tampa	tapa
8	1992392	1	Tube	tube	Rohr	tubo	tubo
9	10H000025	1	Grease fitting	graisseur	Nippel Schmier	graxeira	grasera

[1] Inc 1➟9

[2] Inc 4➟6 & 9

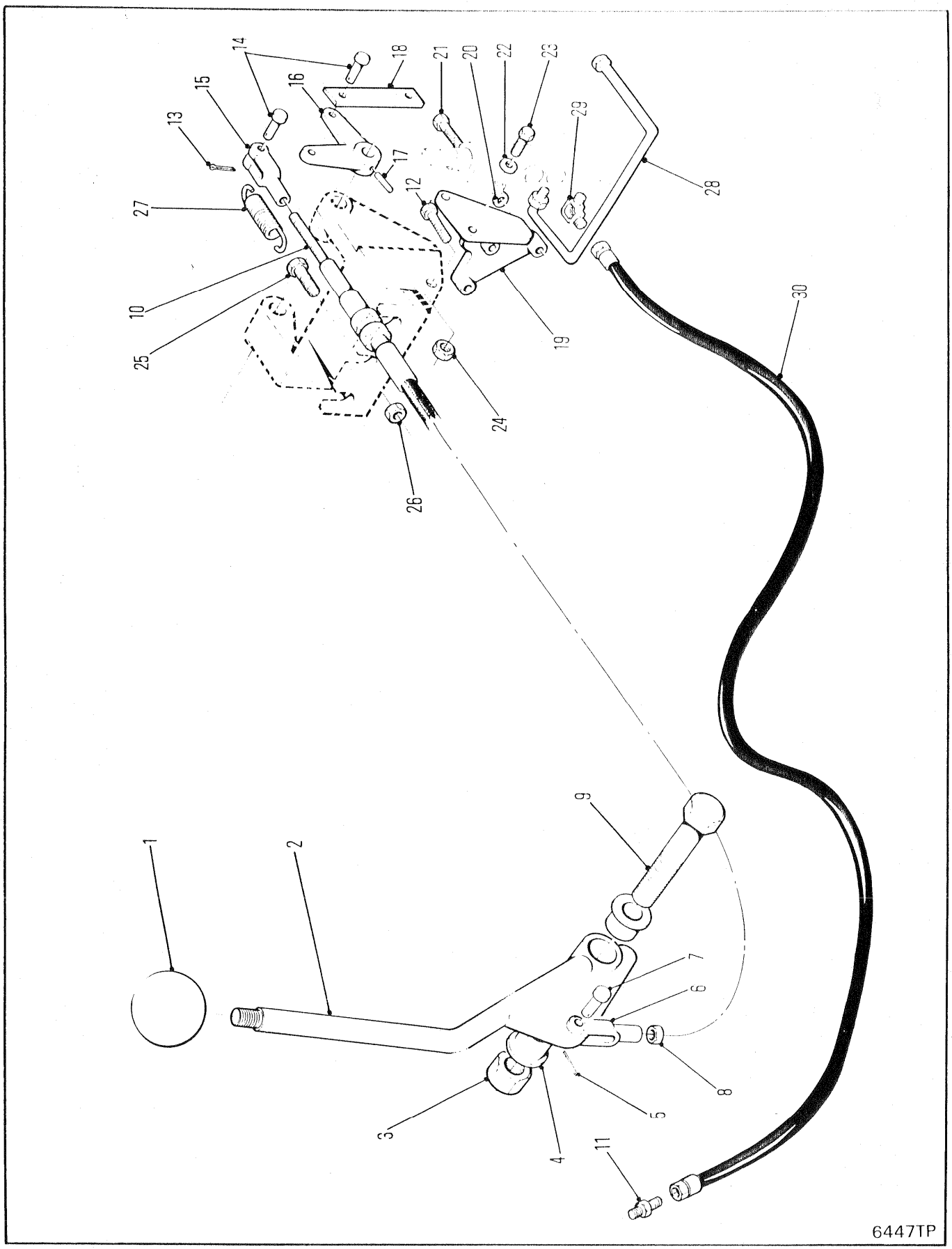
1
2
3
4
5
6
7
8
9
10
11
12
13
14
15
16
17
18
19
20
21
22
23
24
25
26
27
28
29
30
6447TP

WINCH CONTROLS & HYDRAULICS
COMMANDES DE TREUIL & D'HYDRAULIQUE
WINDEN- & HYDRAULIKBEDIENUNG
CONTROLE & HIDRÁULICO DO GUINCHO
CONTROLES & HIDÁULICA DEL GUINCHE

No.	Part No.	Qty	Description	Description	Benennung	Descrição	Descripción
1	**565389**	1	Knob	bouton	Knopf	manípula	botón
2	**1932698**	1	Lever assy	levier ens	Hebel vollst	alavanca conj	palanca conj
3	**85D000008**	1	Nut	écrou	Mutter	porca	tuerca
4	**1610636**	2	Bearing	palier	Lager	mancal	cojinete
5	**1F000312**	1	Cotter pin	goupille fendue	Splint	contrapino	chaveta dos patos
6	**2J005204**	1	Clevis	étrier	Schkel	garfo	horquilla
7	**4F005062**	1	Clevis pin	goupille chape	Schkelstift	pino garfo	pasador horquilla
8	**8D000005**	1	Nut	écrou	Mutter	porca	tuerca
9	**17C000848**	1	Bolt	boulon	Bolzen	parafuso	bulón
10	**1935366**	1	Cable	câble	Kabel	cabo	cable
11	**18K000005**	1	Fitting	ajustage	Verbindung	ajuste	accesorio
12	**17C000652**	1	Bolt	boulon	Bolzen	parafuso	bulón
13	**1F000312**	3	Cotter pin	goupille fendue	Splint	contrapino	chaveta dos patos
14	**4F005062**	3	Clevis pin	goupille chape	Schkelstift	pino garfo	pasador horquilla
15	**2J005204**	1	Clevis	étrier	Schkel	garfo	horquilla
16	**1926996**	1	Bell crank	levier couda	Kniehebel	balancinho	balancín
17	**774483**	1	Pin	goupille	Stift	pino	pasador
18	**1930091**	2	Link	articulation	Gelenk	articulação	articulación
19	**1930087**	1	Bracket assy	ens support	Winkel vollst	conj suporte	conj soporte
20	**27E000006**	3	Washer	rondelle	Scheibe	arruela	arandela
21	**17C000644**	3	Bolt	boulon	Bolzen	parafuso	bulón
22	**27E000006**	3	Washer	rondelle	Scheibe	arruela	arandela
23	**17C000628**	2	Bolt	boulon	Bolzen	parafuso	bulón
24	**85D000006**	2	Nut	écrou	Mutter	porca	tuerca
25	**1933983**	1	Anchor	ancre	Anker	ancoragem	anclaje
26	**85D000004**	1	Nut	écrou	Mutter	porca	tuerca
27	**1933976**	1	Spring	ressort	Feder	mola	resorte
28	**1930964**	1	Tube assy	assemblage de tube	Rohreinheit	conjunto de tubos	conjunto del tubo
29	**2535834**	1	Elbow	coude	Winkelrohr	cotovêlo	codo
30	**1933918**	1	Hose	tuyau flexible	Schlauch	mangueira	manguera

664GM 528A-101-CAC→528C-9999-CAC
664GMGR 540A-101-CAC→540A-9999-CAC

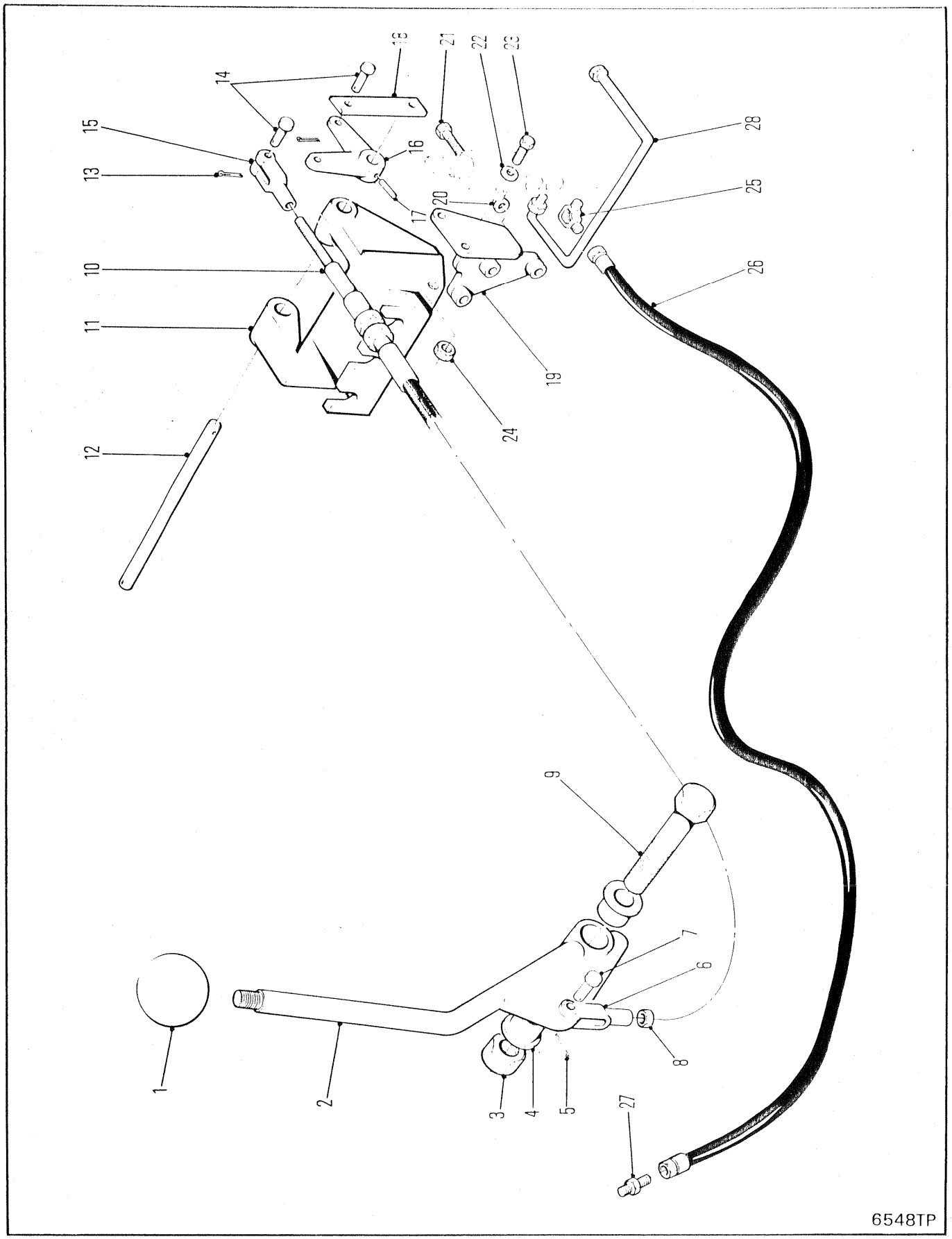
1
2
3
4
5
6
7
8
9
10
11
12
13
14
15
16
17
18
19
20
21
22
23
24
25
26
27
28
6548TP

WINCH CONTROLS & HYDRAULICS
COMMANDES DE TREUIL & D'HYDRAULIQUE
WINDEN- & HYDRAULIKBEDIENUNG
CONTROLE & HIDRÁULICO DO GUINCHO
CONTROLES & HIDÁULICA DEL GUINCHE

No.	Part No.	Qty	Description	Description	Benennung	Descrição	Descripción
1	**565389**	1	Knob	bouton	Knopf	manipula	botón
2	**1932698**	1	Lever assy	levier ens	Hebel vollst	alavanca conj	palanca conj
3	**85D000008**	1	Nut	écrou	Mutter	porca	tuerca
4	**1610636**	2	Bearing	palier	Lager	mancal	cojinete
5	**1F000312**	1	Cotter pin	goupille fendue	Splint	contrapino	chaveta dos patos
6	**2J005204**	1	Clevis	étrier	Schkel	garfo	horquilla
7	**4F005062**	1	Clevis pin	goupille chape	Schkelstift	pino garfo	pasador horquilla
8	**8D000005**	1	Nut	écrou	Mutter	porca	tuerca
9	**17C000848**	1	Bolt	boulon	Bolzen	parafuso	bulón
10	**1936266**	1	Cable	câble	Kabel	cabo	cable
11	**1925966**	1	Bracket	support	Winkel	grampo	grampa
12	**1930092**	1	Pin	goupille	Stift	pino	pasador
13	**1F000312**	2	Cotter pin	goupille fendue	Splint	contrapino	chaveta dos patos
14	**4F005062**	3	Clevis pin	goupille chape	Schkelstift	pino garfo	pasador horquilla
15	**2J005204**	1	Clevis	étrier	Schkel	garfo	horquilla
16	**1926996**	1	Bell crank	levier couda	Kniehebel	balancinho	balancín
17	**774483**	1	Pin	goupille	Stift	pino	pasador
18	**1935249**	1	Link	articulation	Gelenk	articulação	articulación
19	**1930087**	1	Bracket assy	ens support	Winkel vollst	conj suporte	conj soporte
20	**27E000006**	3	Washer	rondelle	Scheibe	arruela	arandela
21	**33C000644**	3	Bolt	boulon	Bolzen	parafuso	bulón
22	**27E000006**	3	Washer	rondelle	Scheibe	arruela	arandela
23	**17C000628**	2	Bolt	boulon	Bolzen	parafuso	bulón
24	**59D000006**	2	Nut	écrou	Mutter	porca	tuerca
25	**2535834**	1	Elbow	coude	Winkelrohr	cotovêlo	codo
26	**1933918**	1	Hose	tuyau flexible	Schlauch	mangueira	manguera
27	**18K000005**	1	Adapter	adaptateur	Zwischenstück	adaptador	adaptador
28	**1930964**	1	Tube assy	assemblage de tube	Rohreinheit	conjunto de tubos	conjunto del tubo

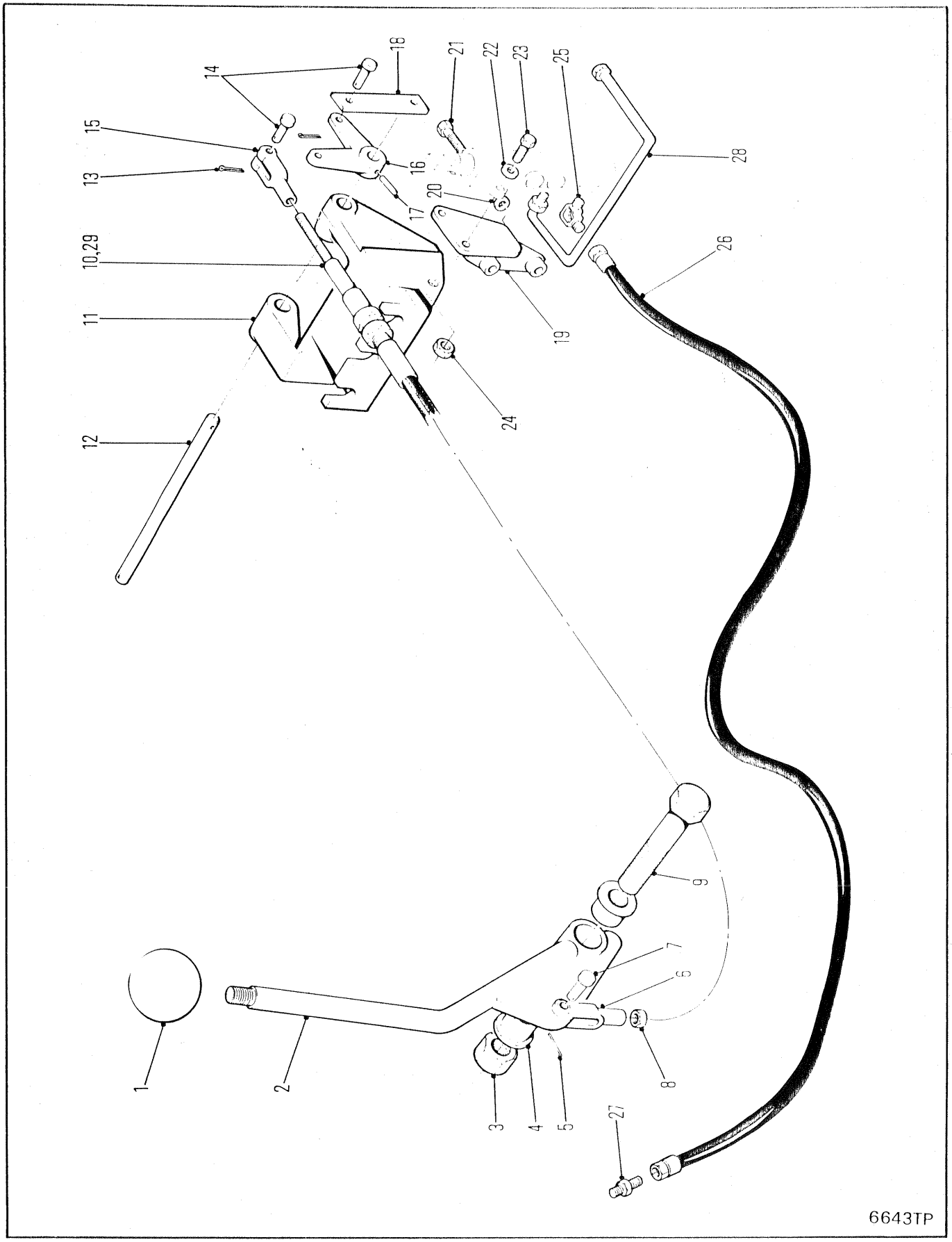
1
2
3
4
5
6
7
8
9
10,29
11
12
13
14
15
16
17
18
19
20
21
22
23
24
25
26
27
28
6643TP

WINCH CONTROLS & HYDRAULICS
COMMANDES DE TREUIL & D'HYDRAULIQUE
WINDEN- & HYDRAULIKBEDIENUNG
CONTROLE & HIDRÁULICO DO GUINCHO
CONTROLES & HIDÁULICA DEL GUINCHE

No.	Part No.	Qty	Description	Description	Benennung	Descrição	Descripción
1	**565389**	1	Knob	bouton	Knopf	manípula	botón
2	**1932698**	1	Lever assy	levier ens	Hebel vollst	alavanca conj	palanca conj
3	**85D000008**	1	Nut	écrou	Mutter	porca	tuerca
4	**1610636**	2	Bearing	palier	Lager	mancal	cojinete
5	**1F000312**	1	Cotter pin	goupille fendue	Splint	contrapino	chaveta dos patos
6	**1539181**	1	Clevis	étrier	Schkel	garfo	horquilla
7	**4F005062**	1	Clevis pin	goupille chape	Schkelstift	pino garfo	pasador horquilla
8	**8D000005**	1	Nut	écrou	Mutter	porca	tuerca
9	**17C000848**	1	Bolt	boulon	Bolzen	parafuso	bulón
10	**1936266**	1	Cable	câble	Kabel	cabo	cable
11	**1925966**	1	Bracket	support	Winkel	grampo	grampa
12	**1930092**	1	Pin	goupille	Stift	pino	pasador
13	**1F000312**	2	Cotter pin	goupille fendue	Splint	contrapino	chaveta dos patos
14	**4F005062**	3	Clevis pin	goupille chape	Schkelstift	pino garfo	pasador horquilla
15	**1539181**	1	Clevis	étrier	Schkel	garfo	horquilla
16	**1926996**	1	Bell crank	levier couda	Kniehebel	balancinho	balancín
17	**774483**	1	Pin	goupille	Stift	pino	pasador
18	**1935249**	1	Link	articulation	Gelenk	articulação	articulación
19	**1936630**	1	Bracket assy	ens support	Winkel vollst	conj suporte	conj soporte
20	**27E000006**	3	Washer	rondelle	Scheibe	arruela	arandela
21	**33C000644**	3	Bolt	boulon	Bolzen	parafuso	bulón
22	**27E000006**	3	Washer	rondelle	Scheibe	arruela	arandela
23	**17C000628**	2	Bolt	boulon	Bolzen	parafuso	bulón
24	**59D000006**	2	Nut	écrou	Mutter	porca	tuerca
25	**2535834**	1	Elbow	coude	Winkelrohr	cotovêlo	codo
26	**1933918**	1	Hose	tuyau flexible	Schlauch	mangueira	manguera
27	**18K000005**	1	Adapter	adaptateur	Zwischenstück	adaptador	adaptador
28	**1930964**	1	Tube assy	assemblage de tube	Rohreinheit	conjunto de tubos	conjunto del tubo
29	[1]**1938523**	1	Cable	câble	Kabel	cabo	cable

[1] □551G-101-CAC&➟

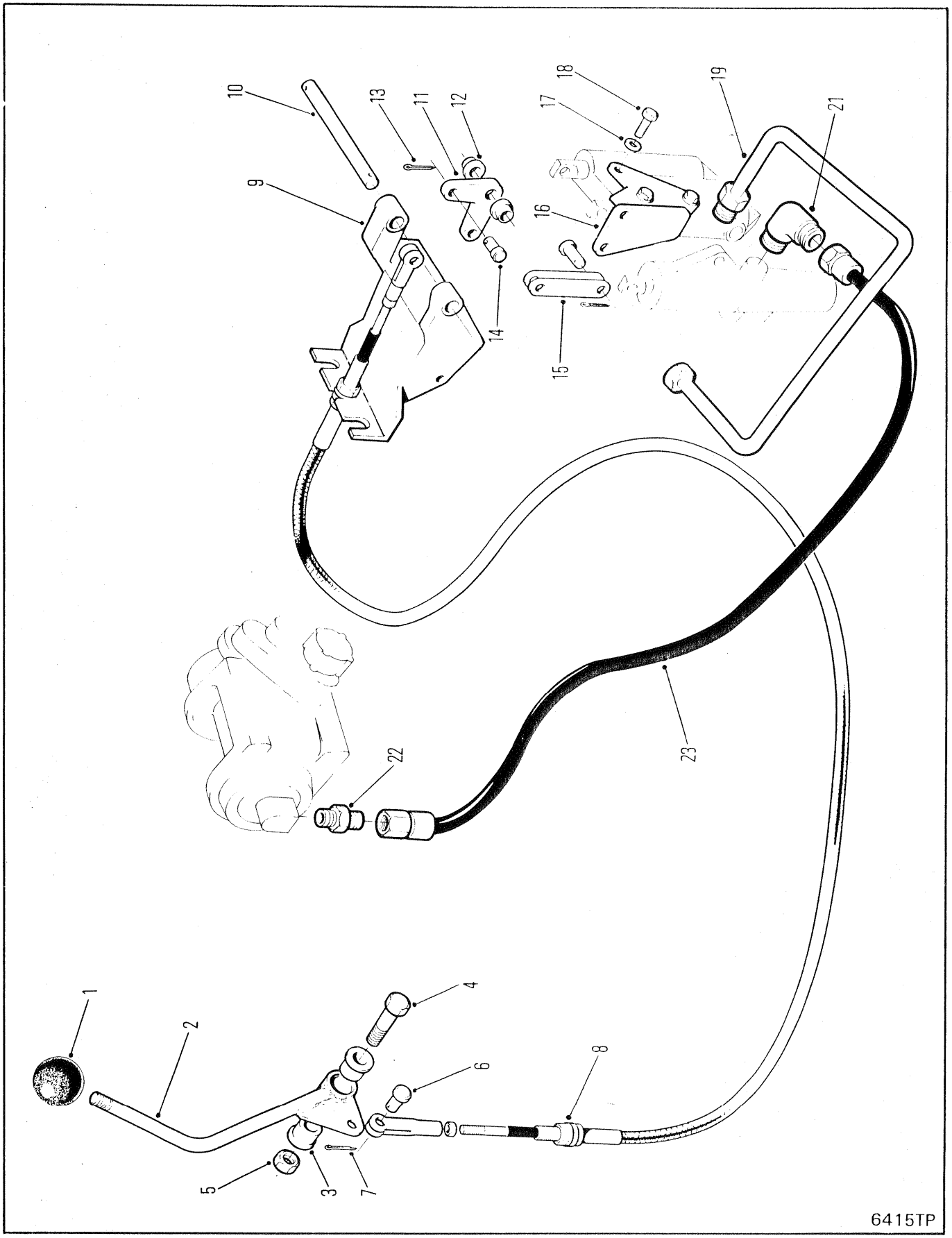
1
2
3
4
5
6
7
8
9
10
11
12
13
14
15
16
17
18
19
21
22
23
6415TP

WINCH CONTROLS & HYDRAULICS
COMMANDES DE TREUIL ET D'HYDRAULIQUE
WINDEN- UND HYDRAULIKBEDIENUNG
CONTROLE E HIDRÁULICO DO GUINCHO
CONTROLES E HIDÁULICA DEL GUINCHE

No.	Part No.	Qty	Description	Description	Benennung	Descrição	Descripción
1	**565389**	1	Knob	bouton	Knopf	manípula	botón
2	**1932698**	1	Lever assy	levier ens	Hebel vollst	alavanca conj	palanca conj
3	**1610636**	2	Bearing	palier	Lager	mancal	cojinete
4	**17C000848**	1	Bolt	boulon	Bolzen	parafuso	bulón
5	**85D000008**	1	Nut	écrou	Mutter	porca	tuerca
6	**4F0005062**	1	Clevis pin	goupille chape	Schkelstift	pino garfo	pasador horquilla
7	**1F0000312**	1	Cotter pin	goupille fendue	Splint	contrapino	chaveta dos patos
8	**1935366**	1	Cable	câble	Kabel	cabo	cable
9	**1925966**	1	Bracket	support	Winkel	grampo	grampa
10	**1925354**	1	Pin assy	ass de la goupille	Stifteinheit	conj do pino	disp del pasador
11	**1928580**	1	Bell crank	levier couda	Kniehebel	balancinho	balancín
12	**1610636**	2	Bearing	palier	Lager	mancal	cojinete
13	**1F0000312**	4	Cotter pin	goupille fendue	Splint	contrapino	chaveta dos patos
14	**4F0005062**	4	Clevis pin	goupille chape	Schkelstift	pino garfo	pasador horquilla
15	**1930091**	2	Link	articulation	Gelenk	articulação	articulación
16	**1930087**	1	Bracket	support	Winkel	grampo	grampa
17	**27E000006**	3	Plainwasher	rondelle plate	Einfache Abdeckscheibe	arruela comum	arandela plana
18	**33C000644**	3	Bolt	boulon	Bolzen	parafuso	bulón
19	**1930093**	1	Tube	tube	Rohr	tubo	tubo
20	**†15K000004**	1	Adaptor	adaptateur	Zwischenstück	adaptador	adaptador
21	**2535834**	1	Elbow	coude	Winkelrohr	cotovêlo	codo
22	**18K000005**	1	Adaptor	adaptateur	Zwischenstück	adaptador	adaptador
23	**1933918**	1	Hose	tuyau flexible	Schlauch	mangueira	manguera

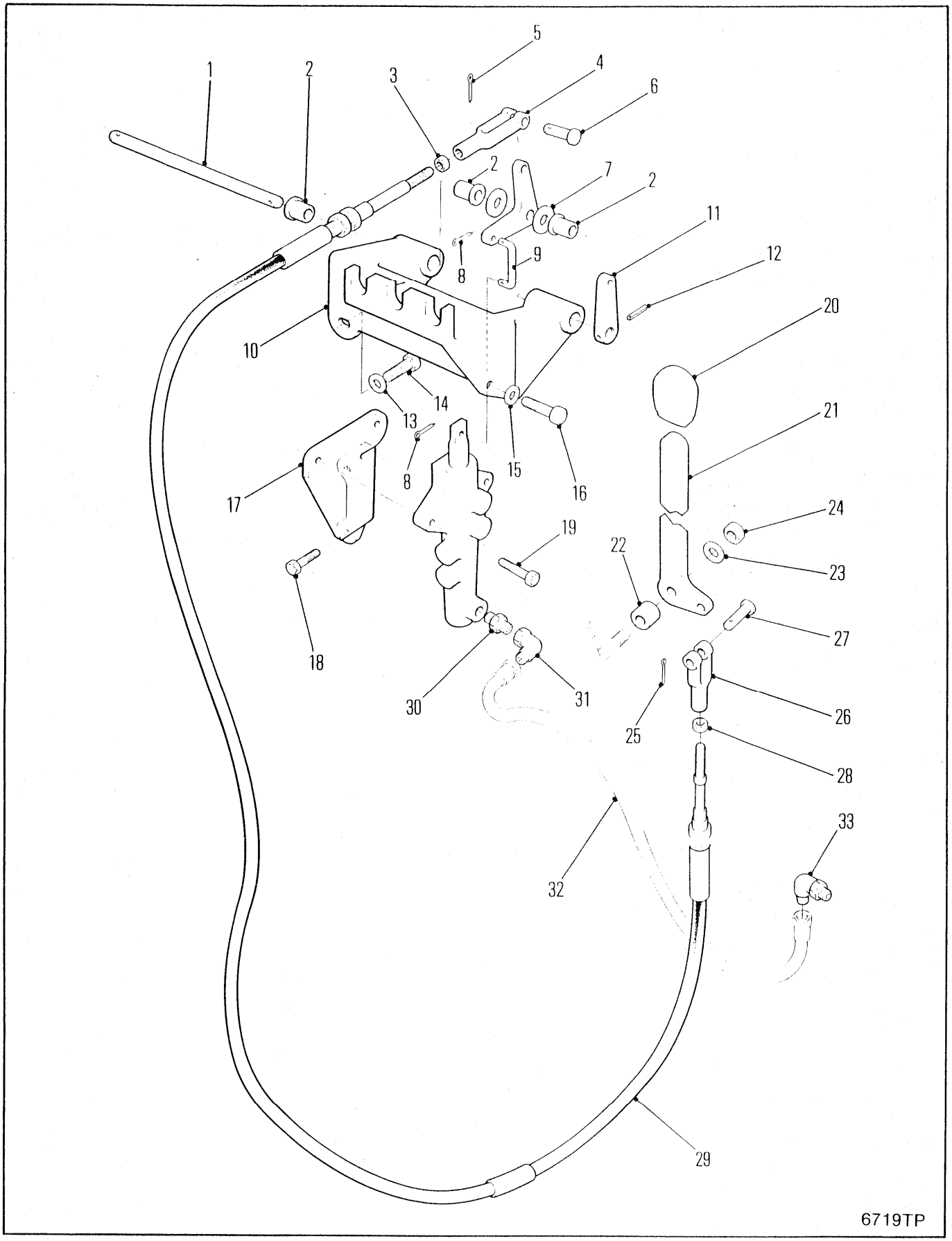
1
2
3
5
4
6
2
7
2
11
12
8
9
10
20
13
14
21
8
15
16
17
24
19
22
23
18
27
30
31
25
26
28
33
32
29
6719TP

WINCH CONTROLS & HYDRAULICS
COMMANDES DE TREUIL & D'HYDRAULIQUE
WINDEN- & HYDRAULIKBEDIENUNG
CONTROLE & HIDRÁULICO DO GUINCHO
CONTROLES & HIDÁULICA DEL GUINCHE

No.	Part No.	Qty	Description	Description	Benennung	Descrição	Descripción
1	**1930092**	1	Pin	goupille	Stift	pino	pasador
2	**1610636**	4	Bushing	chemise	Buchse	bucha	buje
3	**8D000004**	2	Nut	écrou	Mutter	porca	tuerca
4	**1539181**	1	Clevis	étrier	Schkel	garfo	horquilla
5	**1F000312**	1	Cotter pin	goupille fendue	Splint	contrapino	chaveta dos patos
6	**4F005062**	1	Pin	goupille	Stift	pino	pasador
7	**27E000008**	2	Washer	rondelle	Scheibe	arruela	arandela
8	**1F000312**	2	Cotter pin	goupille fendue	Splint	contrapino	chaveta dos patos
9	**1937903**	1	Link	articulation	Gelenk	articulação	articulación
10	**1936799**	1	Bracket	support	Winkel	grampo	grampa
11	**1926997**	1	Bell crank	levier couda	Kniehebel	balancinho	balancín
12	**774483**	1	Pin	goupille	Stift	pino	pasador
13	**17C000816**	1	Bolt	boulon	Bolzen	parafuso	bulón
14	**27E000008**	1	Washer	rondelle	Scheibe	arruela	arandela
15	**17C000772**	1	Bolt	boulon	Bolzen	parafuso	bulón
16	**27E000007**	2	Washer	rondelle	Scheibe	arruela	arandela
17	**1937718**	1	Bracket	support	Winkel	grampo	grampa
18	**17C000660**	2	Bolt	boulon	Bolzen	parafuso	bulón
19	**17C000628**	2	Bolt	boulon	Bolzen	parafuso	bulón
20	**1935250**	1	Grip	poignée	Griff	punho	mango
21	**1938470**	1	Lever	levier	Hebel	alavanca	palanca
22	**1935313**	1	Spacer	entretoise	Distanzteil	espaçador	espaciador
23	**616792**	1	Washer	rondelle	Scheibe	arruela	arandela
24	**59D000006**	1	Nut	écrou	Mutter	porca	tuerca
25	**1F000312**	1	Cotter pin	goupille fendue	Splint	contrapino	chaveta dos patos
26	**1539181**	1	Clevis	étrier	Schkel	garfo	horquilla
27	**4F005062**	1	Pin	goupille	Stift	pino	pasador
28	**8D000004**	2	Nut	écrou	Mutter	porca	tuerca
29	**1938523**	1	Cable	câble	Kabel	cabo	cable
30	**1902863**	1	Connector	raccord	Verbindungsstück	ligador	conector
31	**11K000005**	1	Elbow	coude	Winkelrohr	cotovêlo	codo
32	**2527232**	1	Hose	tuyau flexible	Schlauch	mangueira	manguera
33	**17K000005**	1	Fitting	ajustage	Verbindung	ajuste	accesorio

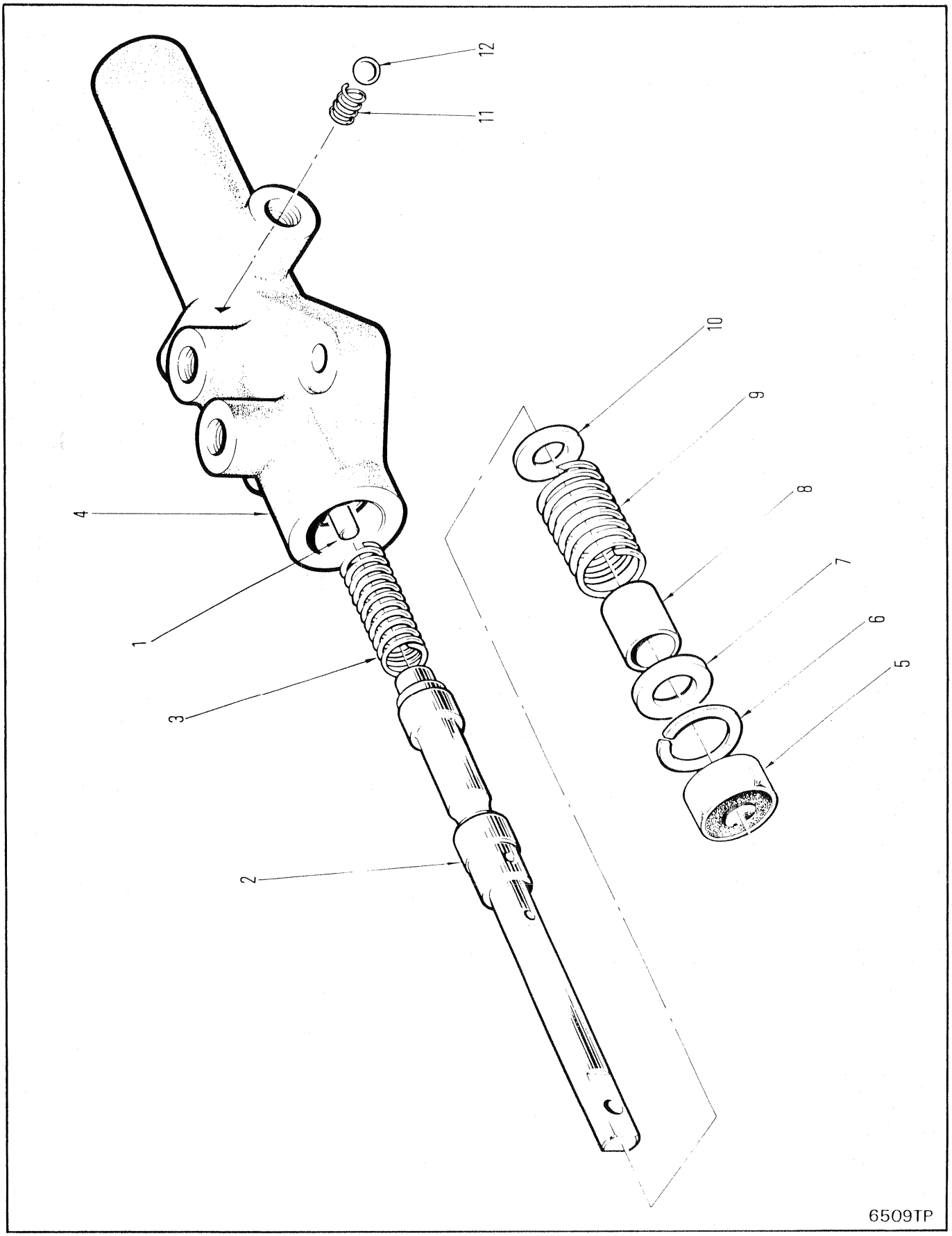
12
11
10
9
8
7
6
5
4
1
3
2
6509TP

WINCH CONTROL VALVE ASSEMBLY W-200
ENSEMBLE DE SOUPAPE DE CONTRÔLE DU TREUIL W-200
STEUERVENTILKOMBINATION DE WINDE W-200
CONJUNTO DE VALVULA DE CONTRÔLE DO GUINCHO W-200
CONJUNTO VÁLVULA DE CONTROL DEL GUINCHE W-200

No.	Part No.	Qty	Description	Description	Benennung	Descrição	Descripción
A	[1]238028	1	Control vlv assy	ens soup commande	Regelventil vollst	conj válv controle	conj válv control
1	214805	1	Roll pin	goupille de roulée	Rollenbolzen	pino de rolo	pasador rodillo
2	241105	1	Spool	tiroir	Spule	carretel	carrete
3	238440	1	Spring	ressort	Feder	mola	resorte
4	238439	1	Body	carrosserie	Karosserie	carroçria	carrocería
5	234651	1	Seal	joint étanchéité	Dichtung	vedador	sello
6	664140	1	Snap ring	circlips	Sperring	anel de trava	anillo de retención
7	217657	1	Washer	rondelle	Scheibe	arruela	arandela
8	231320	1	Spacer	entretoise	Distanzteil	espaçador	espaciador
9	231319	1	Spring	ressort	Feder	mola	resorte
10	231387	1	Retainer	arrêtoir	Halterung	retentor	retén
11	202200	1	Spring	ressort	Feder	mola	resorte
12	10J000012	1	Ball	bille	Kugel	esfera	bola

[1] No longer available. For service replacement, order 241087 Control Valve Assembly.
[1] Plus disponoble. Pour le remplacement, commander l'ensemble de soupape de contrôle 2535726.
[1] Nicht mehr erhältlich. Zum Ersatz bestelle man das Regelventil 241087.
[1] Não disponibilidade. Para reposição ordene conjunto de válvula de control 241087.
[1] No se produce más. Para el servicio de reemplazo, ordene de válvula de control 241087.

664DEUTZ 529B-101-CAC→529C-9999-CAC
664GM 528A-101-CAC→528C-9999-CAC
664GMGR 540A-101-CAC→540A-9999-CAC

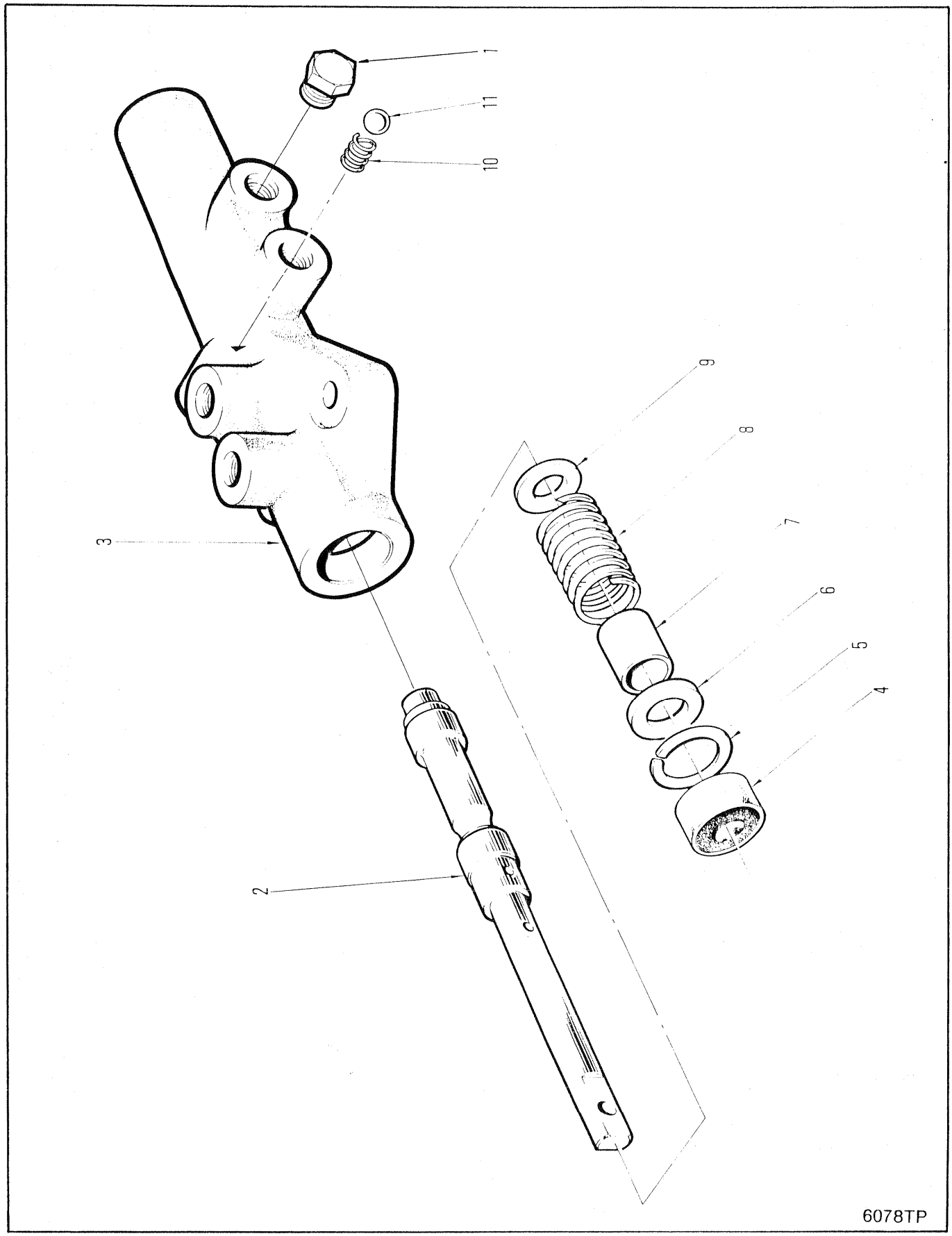
1
11
10
9
8
7
6
5
4
3
2
6078TP

WINCH CONTROL VALVE ASSEMBLY
ENSEMBLE DE SOUPAPE DE CONTRÔLE DU TREUIL W-200
STEUERVENTILKOMBINATION DE WINDE W-200
CONJUNTO DE VALVULA DE CONTRÔLE DO GUINCHO W-200
CONJUNTO VÁLVULA DE CONTROL DEL GUINCHE W-200

No.	Part No.	Qty	Description	Description	Benennung	Descrição	Descripción
A	[1]241087	1	Control vlv assy	ens soupap command	Regelventil vollst	conj válv controle	conj válv control
1	47K000012	1	Plug	bouchon	Stopfen	bujão	tapón
2	241105	1	Spool	tiroir	Spule	carretel	carrete
3	241104	1	Body	carrosserie	Karosserie	carroçria	carrocería
4	234651	1	Seal	joint étanchéité	Dichtung	vedador	sello
5	664140	1	Snap ring	circlips	Sperring	anel de trava	anillo de retención
6	217657	1	Washer	rondelle	Scheibe	arruela	arandela
7	231320	1	Spacer	entretoise	Distanzteil	espaçador	espaciador
8	231319	1	Spring	ressort	Feder	mola	resorte
9	231387	1	Retainer	arrêtoir	Halterung	retentor	retén
10	202200	1	Spring	ressort	Feder	mola	resorte
11	10J000012	1	Ball	bille	Kugel	esfera	bola

[1] No longer available. For service replacement, order 242044 Control Valve Assembly.
[1] Plus disponoble. Pour le remplacement, commander l'ensemble de soupape de contrôle 242044.
[1] Nicht mehr erhältlich. Zum Ersatz bestelle man das Regelventil 242044.
[1] Não disponibilidade. Para reposição ordene conjunto de válvula de control 242044.
[1] No se produce más. Para el servicio de reemplazo, ordene de válvula de control 242044.

664CUM 551D-101-CAC→551D-9999-CAC
664GM 528D-101-CAC→528D-9999-CAC

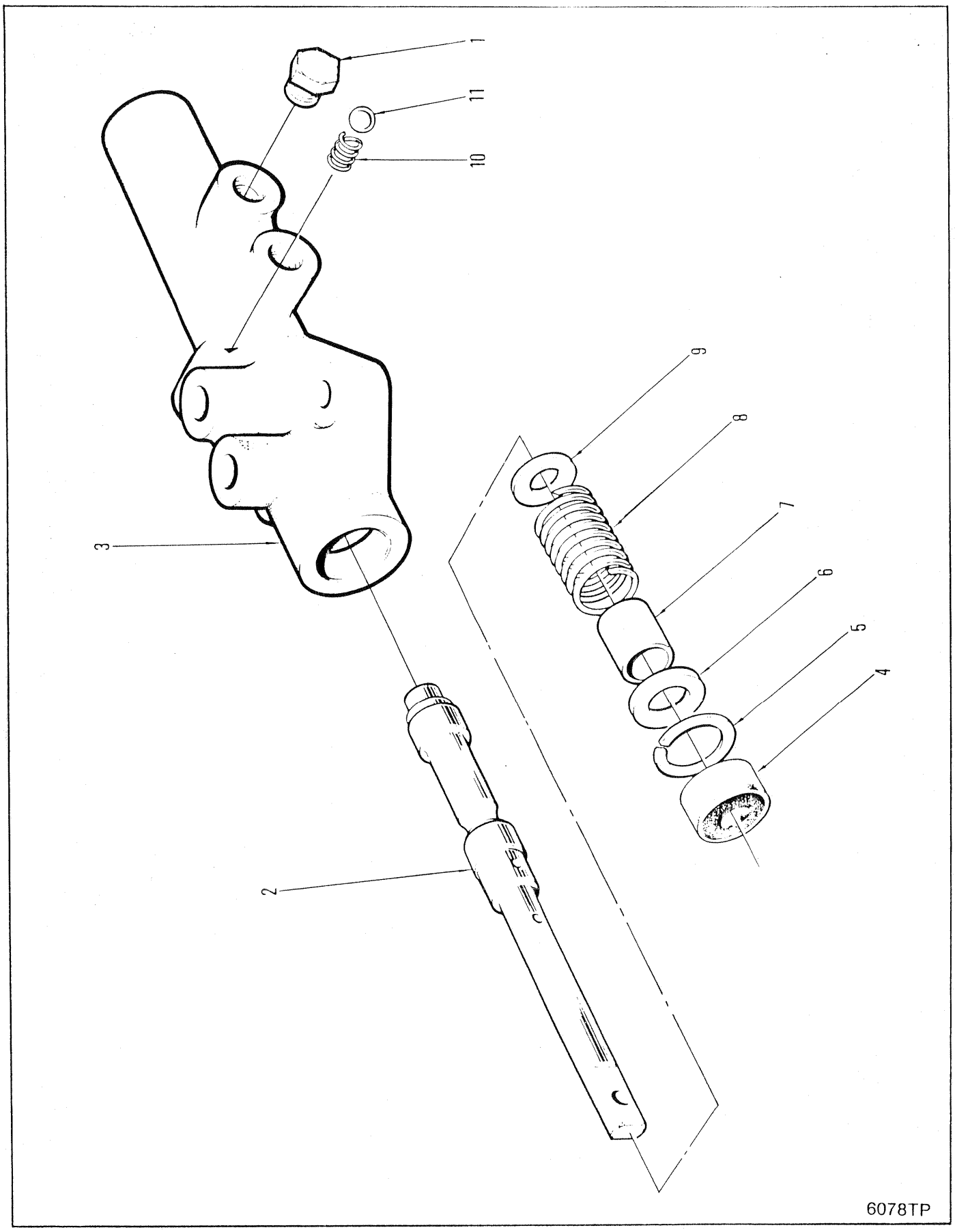
1
11
10
9
8
7
6
5
4
3
2
6078TP

WINCH CONTROL VALVE ASSEMBLY
ENSEMBLE DE SOUPAPE DE CONTRÔLE DU TREUIL
STEUERVENTILKOMBINATION DE WINDE
CONJUNTO DE VALVULA DE CONTRÔLE DO GUINCHO
CONJUNTO VÁLVULA DE CONTROL DEL GUINCHE

No.	Part No.	Qty	Description	Description	Benennung	Descrição	Descripción
A	[1]242044	1	Control vlv assy	ens soup commande	Regelventil vollst	conj válv controle	conj válv control
1	47K000004	1	Plug	bouchon	Stopfen	bujão	tapón
2	242042	1	Spool	tiroir	Spule	carretel	carrete
3	242043	1	Body	carrosserie	Karosserie	carroçria	carrocería
4	234651	1	Seal	joint étanchéité	Dichtung	vedador	sello
5	664140	1	Snap ring	circlips	Sperring	anel de trava	anillo de retención
6	217657	1	Washer	rondelle	Scheibe	arruela	arandela
7	231320	1	Spacer	entretoise	Distanzteil	espaçador	espaciador
8	231319	1	Spring	ressort	Feder	mola	resorte
9	231387	1	Retainer	arrêtoir	Halterung	retentor	retén
10	202200	1	Spring	ressort	Feder	mola	resorte
11	10J000012	1	Ball	bille	Kugel	esfera	bola

[1] Inc 1➡11

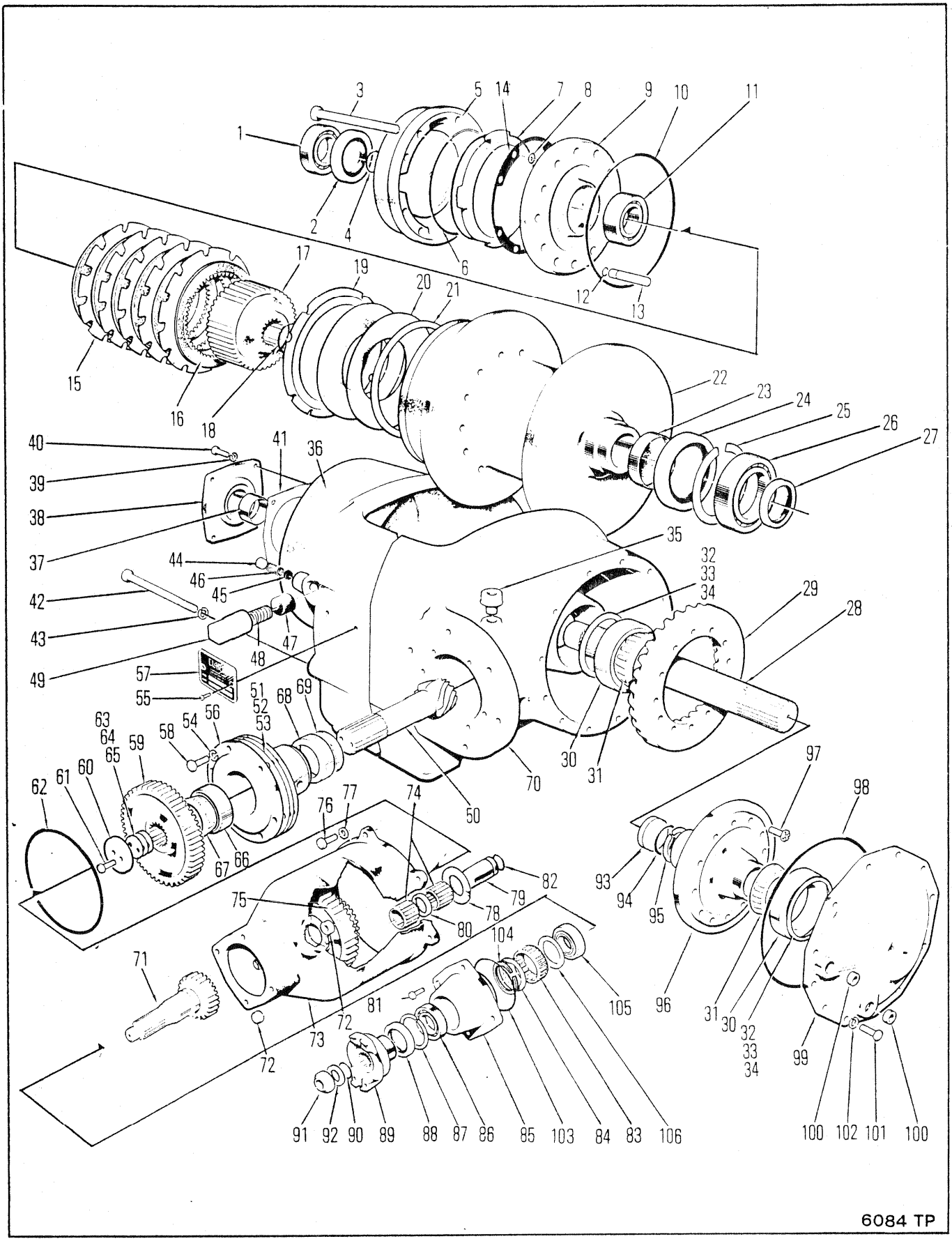
1
2
3
4
5
6
7
8
9
10
11
12
13
14
15
16
17
18
19
20
21
22
23
24
25
26
27
28
29
30
31
32
33
34
35
36
37
38
39
40
41
42
43
44
45
46
47
48
49
50
51
52
53
54
55
56
57
58
59
60
61
62
63
64
65
66
67
68
69
70
71
72
73
74
75
76
77
78
79
80
81
82
83
84
85
86
87
88
89
90
91
92
93
94
95
96
97
98
99
100
101
102
103
104
105
106
6084 TP

WINCH ASSEMBLY WD200-1
ENSEMBLE DE TREUIL WD200-1
WINDENBAUGRUPPE WD200-1
CONJUNTO GUINCHO WD200-1
CONJUNTO DE GUINCHE WD200-1

No.	Part No.	Qty	Description	Description	Benennung	Descrição	Descripción
A	[1]286092	1	Winch assy	treuil ens	Winde vollst	guincho conj	guinche conj
B	[3]244937	1	Ring & pinion set				
C	[2]802070	1	Kit	jeu	Satz	jogo	juego
1	239965	1	Bearing	palier	Lager	mancal	cojinete
2	225763	1	Oil seal	jnt étanchéité huile	Öldichtung	vedação de óleo	sello de aceite
3	242434	8	Bolt	boulon	Bolzen	parafuso	bulón
4	233894	1	Ring	anneau	Ring	anel	anillo
5	240230	1	Housing	botier	Gehuse	carcaça	carcasa
6	239962	1	O-ring	joint torique	O Ring	anel-O	anillo-O
7	238466	1	Piston	piston	Kolben	pistão	pistón
8	25K030020	8	O-ring	joint torique	O Ring	anel-O	anillo-O
9	238464	1	Plate	plaque	Platte	placa	placa
10	25K041016	1	O-ring	joint torique	O Ring	anel-O	anillo-O
11	239967	1	Bearing	palier	Lager	mancal	cojinete
12	239963	4	O-ring	joint torique	O Ring	anel-O	anillo-O
13	243083	4	Pin	goupille	Stift	pino	pasador
14	239964	1	Gasket	garniture	Dichtung	gaxeta	empaquetadura
15	238463	6	Disc-outer .105 in	disque extrieur 2,7mm	Scheibe, aussen 2,7mm	disco exterior 2,7mm	disco externo 2,7mm
16	232628	7	Disc-inner	disque interieur	Scheibe innen	disco interior	disco interno
17	238459	1	Hub	moyeu	Nabe	cubo	cubo
18	238460	1	Retaining ring	bague darrêt	Haltering	anel retentor	anillo de retención
19	244261	1	End plate	plaque dextrémité	Endplatte	placa terminal	placa extrema
20	238461	2	Spring	ressort	Feder	mola	resorte
21	243081	-	Shim	cale	Beilage	calço	planchita
22	240866	1	Cable Drum Assy	ass câb du tam	Kabeltrommeleinheit	cj tambor do cabo	disp tambor cable
23	238491	1	Sleeve	manchon	Muffe	luva	manguito
24	112055	1	Oil seal	jnt étanchéité huile	Öldichtung	vedação de óleo	sello de aceite
25	507691	1	Ring	anneau	Ring	anel	anillo
26	239966	1	Bearing	palier	Lager	mancal	cojinete
27	234761	1	Oil seal	jnt étanchéité huile	Öldichtung	vedação de óleo	sello de aceite
28	238481	1	Shaft	arbre	Welle	ávore	árbol
29	---------	1	Ring gear	couronne dentée	Zahnkranz	corõa	corona
30	238483	1	Cup	cuvette	Schale	capa	cubeta
31	238484	1	Cone	cône	Kegel	cone	cono
32	238486	-	Shim .004	calc-0,10MM	Beilage-0,10MM	calço-0,10MM	planchita-0,10MM
33	238487	-	Shim .007	cale-0,18MM	Beilage-0,18MM	calço-0,18MM	planchita-0,18MM
34	238488	-	Shim .010	cale-0,25MM	Beilage-0,25MM	calço-0,25MM	planchita-0,25MM
35	238535	1	Breather assy	souffleur	Entlüftereinheit	conj de respirador	conj respirador
36	238529	1	Housing	botier	Gehuse	carcaça	carcasa
37	238471	1	Sleeve	manchon	Muffe	luva	manguito
38	244940	1	Sleeve assy	manchon ens	Muffe vollst	luva conj	manguito conj
39	4E000006	4	Lockwasher	rondelle frein	Sicherungsscheibe	arruela de pressão	arandela seguridad
40	17C000620	4	Cap screw	vis à tête	Kopfschraube	parafuso de cabeça	tornillo de presión
41	238468	1	Gasket	garniture	Dichtung	gaxeta	empaquetadura
42	17C010104	5	Bolt	boulon	Bolzen	parafuso	bulón
43	4E000010	5	Lockwasher	rondelle frein	Sicherungsscheibe	arruela de pressão	arandela seguridad
44	16F000010	1	Plug	bouchon	Stopfen	bujão	tapón
45	232947	1	Lock	serrure	Schloss	fechadura	cerradura
46	201413	1	Spring	ressort	Feder	mola	resorte
47	232904	1	Button	bouton	Knopf	botão	botón
48	232903	1	Spring	ressort	Feder	mola	resorte
49	238458	1	Bolt	boulon	Bolzen	parafuso	bulón
50	[4]---------	1	Pinion	pignon	Ritzel	pinhão	pion

[1] Inc B, C, & 1➡106

[2] Inc 5 & 6

[3] Inc 29 & 50

[4] See B
[4] Voir B
[4] Siehe B
[4] Veja B
[4] Véase B

664GM 528A-101-CAC➡528B-379-CAC
664GMGR 540A-101-CAC➡540A-9999-CAC

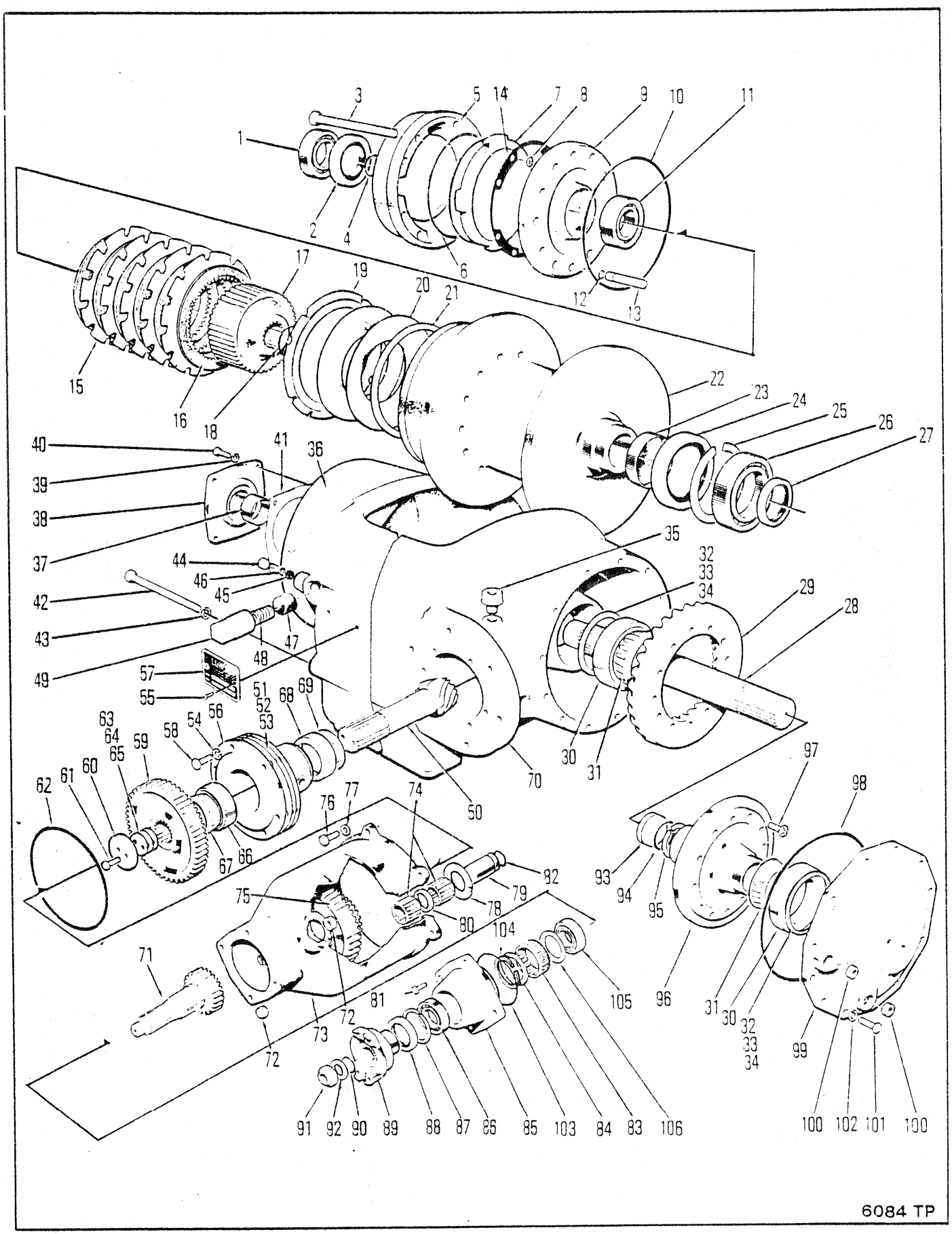
6084 TP

WINCH ASSEMBLY WD200-1
ENSEMBLE DE TREUIL WD200-1
WINDENBAUGRUPPE WD200-1
CONJUNTO GUINCHO WD200-1
CONJUNTO DE GUINCHE WD200-1

No.	Part No.	Qty	Description	Description	Benennung	Descrição	Descripción
51	**238473**	-	Shim	cale	Beilage	calço	planchita
52	**238474**	-	Shim	cale	Beilage	calço	planchita
53	**238475**	-	Shim	cale	Beilage	calço	planchita
54	**4E000008**	6	Lockwasher	rondelle frein	Sicherungsscheibe	arruela de pressão	arandela seguridad
55	**207873**	2	Screw	vis	Schraube	parafuso	tornillo
56	**238472**	1	Carrier	porteur	Trger	suporte	soporte
57	**221391**	1	Name plate	plaque duconstructr	Namensschild	placa do nome	placa de nombre
58	**17C000824**	6	Cap screw	vis à tête	Kopfschraube	parafuso de cabeça	tornillo de presión
59	**238476**	1	Gear	engrenage	Zahnrad	engrenagem	engranaje
60	**238477**	1	Retainer	arrêtoir	Halterung	retentor	retén
61	**17C000724**	2	Cap screw	vis à tête	Kopfschraube	parafuso de cabeça	tornillo de presión
62	**25K040724**	1	O-ring	joint torique	O Ring	anel-O	anillo-O
63	**231283**	-	Shim	cale	Beilage	calço	planchita
64	**231284**	-	Shim	cale	Beilage	calço	planchita
65	**231285**	-	Shim	cale	Beilage	calço	planchita
66	**856250**	1	Cup	cuvette	Schale	capa	cubeta
67	**654141**	1	Cone	cône	Kegel	cone	cono
68	**658740**	1	Cup	cuvette	Schale	capa	cubeta
69	**658977**	1	Cone	cône	Kegel	cone	cono
70	**238456**	1	Housing	botier	Gehuse	carcaça	carcasa
71	**239170**	1	Shaft & gear	arbre et engrenage	Welle & Zahnrad	eixo e engrenagem	eje y engranaje
72	**16F000012**	2	Plug	bouchon	Stopfen	bujão	tapón
73	**238493**	1	Housing	botier	Gehuse	carcaça	carcasa
74	**230469**	2	Bearing	palier	Lager	mancal	cojinete
75	**238500**	1	Gear	engrenage	Zahnrad	engrenagem	engranaje
76	**17C000824**	5	Cap screw	vis à tête	Kopfschraube	parafuso de cabeça	tornillo de presión
77	**4E000008**	5	Lockwasher	rondelle frein	Sicherungsscheibe	arruela de pressão	arandela seguridad
78	**106357**	2	Thrust washer	rondelle pouss	Ritzeldruck	arruela empuxo	arandela empuje
79	**238499**	1	Shaft	arbre	Welle	ávore	árbol
80	**238503**	1	Spacer	entretoise	Distanzteil	espaçador	espaciador
81	**17C000620**	4	Cap screw	vis à tête	Kopfschraube	parafuso de cabeça	tornillo de presión
82	**25K040116**	1	O-ring	joint torique	O Ring	anel-O	anillo-O
83	**239174**	1	Sprag assy	ass de bras danc	Bremsklotzeinheit	conj de calços	conjunto del calzo
84	**239175**	1	Washer	rondelle	Scheibe	arruela	arandela
85	**239173**	1	Cap	chapeau	Kappe	tampa	tapa
86	**237972**	1	Bearing	palier	Lager	mancal	cojinete
87	**662003**	1	Ring	anneau	Ring	anel	anillo
88	**241593**	1	Oil seal	jnt étanchéité huile	Öldichtung	vedação de óleo	sello de aceite
89	**231059**	1	Input flange	bride entrée	Flansch Eingangs	flange entrada	platina entrada
90	**25K040112**	1	O-ring	joint torique	O Ring	anel-O	anillo-O
91	**216058**	1	Nut	écrou	Mutter	porca	tuerca
92	**102745**	1	Washer	rondelle	Scheibe	arruela	arandela
93	**238482**	1	Plug	bouchon	Stopfen	bujão	tapón
94	**25K030204**	1	O-ring	joint torique	O Ring	anel-O	anillo-O
95	**663823**	1	Ring	anneau	Ring	anel	anillo
96	**238480**	1	Carrier	porteur	Trger	suporte	soporte
97	**30C000820**	12	Screw	vis	Schraube	parafuso	tornillo
98	**25K041200**	1	O-ring	joint torique	O Ring	anel-O	anillo-O
99	**238485**	1	Cover	couvercle	Deckel	tampa	tapa
100	**16F000012**	2	Plug	bouchon	Stopfen	bujão	tapón

[1] Inc B, C, & 1➡106

[2] Inc 5 & 6

[3] Inc 29 & 50

[4] See B
[4] Voir B
[4] Siehe B
[4] Veja B
[4] Véase B

664GM 528A-101-CAC➡528B-379-CAC
664GMGR 540A-101-CAC➡540A-9999-CAC

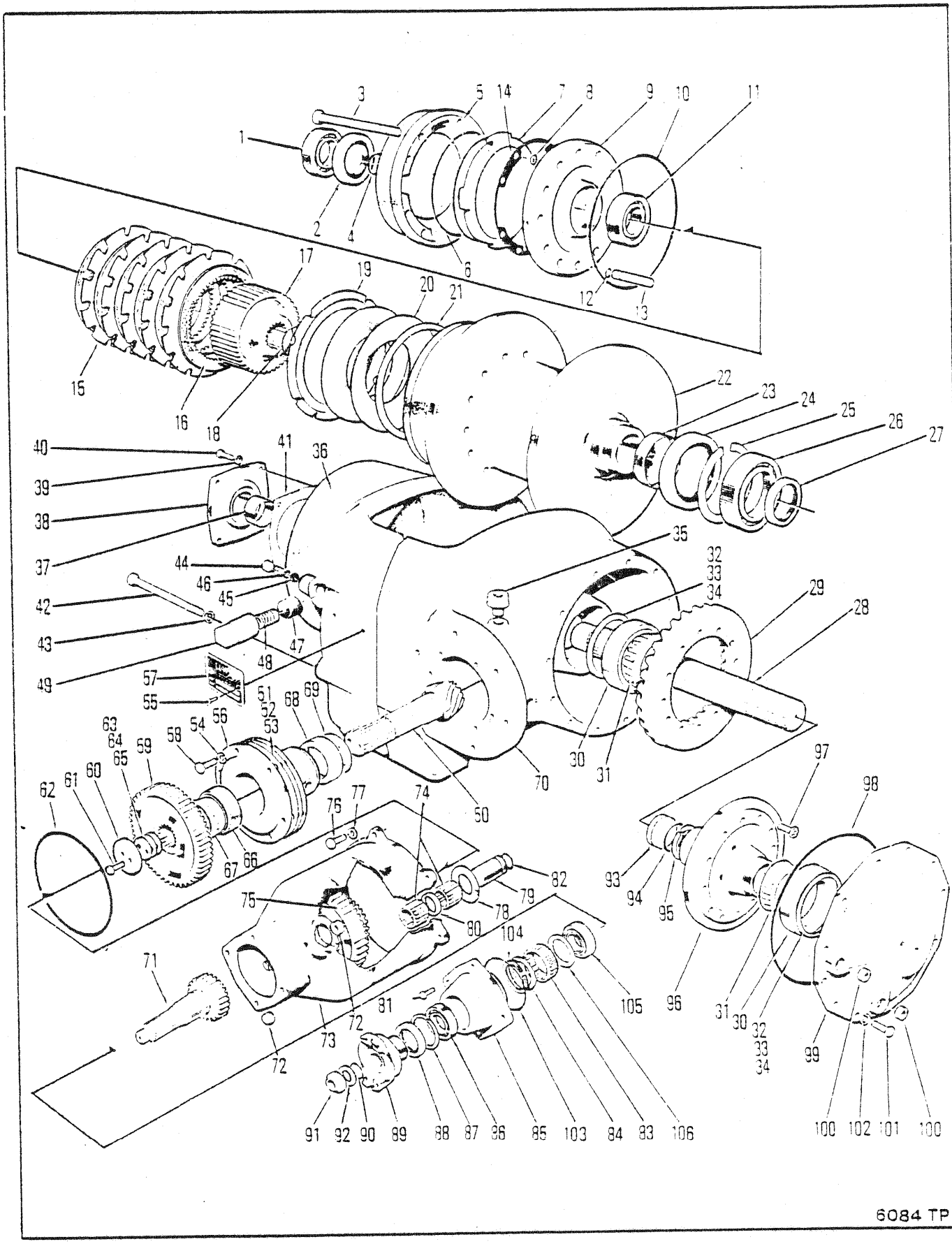
6084 TP

WINCH ASSEMBLY WD200-1
ENSEMBLE DE TREUIL WD200-1
WINDENBAUGRUPPE WD200-1
CONJUNTO GUINCHO WD200-1
CONJUNTO DE GUINCHE WD200-1

No.	Part No.	Qty	Description	Description	Benennung	Descrição	Descripción
101	**17C000824**	12	Bolt	boulon	Bolzen	parafuso	bulón
102	**4E000008**	12	Lockwasher	rondelle frein	Sicherungsscheibe	arruela de pressão	arandela seguridad
103	**25K040416**	1	O ring	joint torique	O ring	anel-O	anillo-O
104	**669863**	1	Ring	anneau	Ring	anel	anillo
105	**990694**	1	Bearing	palier	Lager	mancal	cojinete
106	**239176**	1	Washer	rondelle	Scheibe	arruela	arandela

[1] Inc B, C, & 1➟106

[2] Inc 5 & 6

[3] Inc 29 & 50

[4] See B
[4] Voir B
[4] Siehe B
[4] Veja B
[4] Véase B

664GM 528A-101-CAC➟528B-379-CAC
664GMGR 540A-101-CAC➟540A-9999-CAC

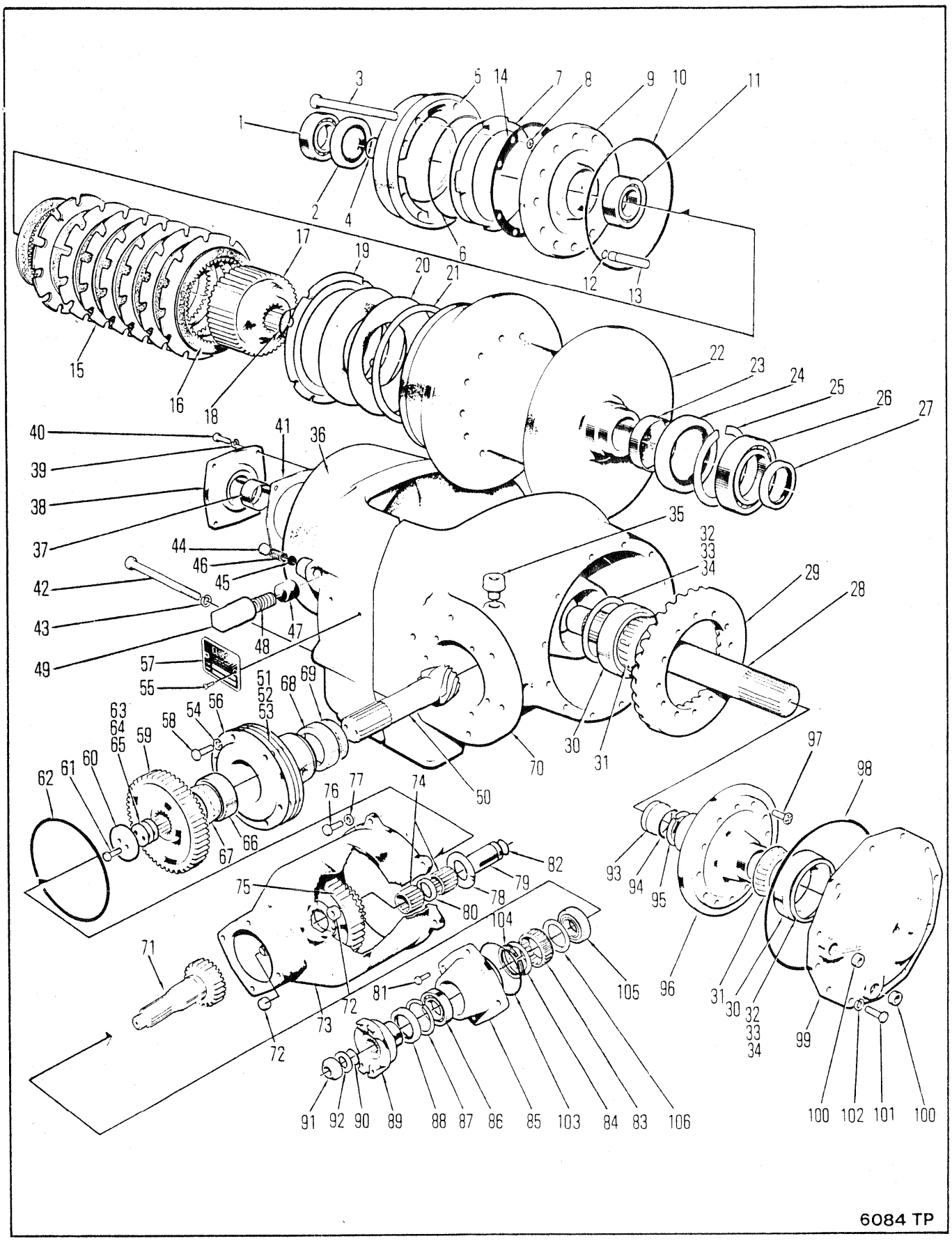
6084 TP

WINCH ASSEMBLY WD200-5
ENSEMBLE DE TREUIL WD200-5
WINDENBAUGRUPPE WD200-5
CONJUNTO GUINCHO WD200-5
CONJUNTO DE GUINCHE WD200-5

No.	Part No.	Qty	Description	Description	Benennung	Descrição	Descripción
A	[1,5]---------	1	Winch assy	treuil ens	Winde vollst	guincho conj	guinche conj
B	[2]802070	1	Kit	jeu	Satz	jogo	juego
1	239965	1	Bearing	palier	Lager	mancal	cojinete
2	225763	1	Oil seal	jnt étanchéité huile	Öldichtung	vedação de óleo	sello de aceite
3	242434	8	Bolt	boulon	Bolzen	parafuso	bulón
4	233894	1	Ring	anneau	Ring	anel	anillo
5	240230	1	Housing	botier	Gehuse	carcaça	carcasa
6	239962	1	O-ring	joint torique	O Ring	anel-O	anillo-O
7	238466	1	Piston	piston	Kolben	pistão	pistón
8	25K030020	8	O-ring	joint torique	O Ring	anel-O	anillo-O
9	238464	1	Plate	plaque	Platte	placa	placa
10	25K041016	1	O-ring	joint torique	O Ring	anel-O	anillo-O
11	239967	1	Bearing	palier	Lager	mancal	cojinete
12	239963	4	O-ring	joint torique	O Ring	anel-O	anillo-O
13	243083	4	Pin	goupille	Stift	pino	pasador
14	239964	1	Gasket	garniture	Dichtung	gaxeta	empaquetadura
15	240133	7	Disc-outer .060in	disqu extrieur 1,5mm	Scheibe, aussen 1,5 mm	disco exterior 1,5 mm	disco externo 1,5 mm
16	232628	8	Disc-inner	disque interieur	Scheibe innen	disco interior	disco interno
17	238459	1	Hub	moyeu	Nabe	cubo	cubo
18	238460	1	Retaining ring	bague darrêt	Haltering	anel retentor	anillo de retención
19	244261	1	End plate	plaque dextrémité	Endplatte	placa terminal	placa extrema
20	238461	2	Spring	ressort	Feder	mola	resorte
21	243081	-	Shim	cale	Beilage	calço	planchita
22	240866	1	Cable Drum Assy	ass câb du tam	Kabeltrommeleinheit	cj tambor do cabo	disp tambor cable
23	238491	1	Sleeve	manchon	Muffe	luva	manguito
24	112055	1	Oil seal	jnt étanchéité huile	Öldichtung	vedação de óleo	sello de aceite
25	507691	1	Ring	anneau	Ring	anel	anillo
26	239966	1	Bearing	palier	Lager	mancal	cojinete
27	234761	1	Oil seal	jnt étanchéité huile	Öldichtung	vedação de óleo	sello de aceite
28	238481	1	Shaft	arbre	Welle	ávore	árbol
29	[3]244937	1	Rng gear&pin set	ens cour dentée goup	Tellerrad&Ritzsatz	jogo coroa&pinhão	jg corona&pasador
30	238483	1	Cup	cuvette	Schale	capa	cubeta
31	238484	1	Cone	cône	Kegel	cone	cono
32	238486	-	Shim .004	cale-0,10MM	Beilage-0,10MM	calço-0,10MM	planchita-0,10MM
33	238487	-	Shim .007	cale-0,18MM	Beilage-0,18MM	calço-0,18MM	planchita-0,18MM
34	238488	-	Shim .010	cale-0,25MM	Beilage-0,25MM	calço-0,25MM	planchita-0,25MM
35	238535	1	Breather assy	souffleur	Entlüftereinheit	conj de respirador	conj respirador

[1] Inc 1➡106

[2] Inc 5 & 6

[3] Inc 50

[4] See 29
[4] Voir 29
[4] Siehe 29
[4] Veja 29
[4] Véase 29

[5] No longer available. For service replacement, see Group A 6 50100.
[5] Plus disponible. Pour le remplacement, voir groupe A 6 50100.
[5] Nicht mehr erhältlich. Zum Ersatz siehe man Gruppe A 6 50100.
[5] Não disponibilidade. Para reposição veja grupo A 6 50100.
[5] No se produce más. Para el servicio de reemplazo, ver grupo A 6 50100.

664CUM 551D-101-CAC➡551E-9999-CAC
664DEUTZ 529B-101-CAC➡529C-9999-CAC
664GM 528B-380-CAC➡528D-9999-CAC

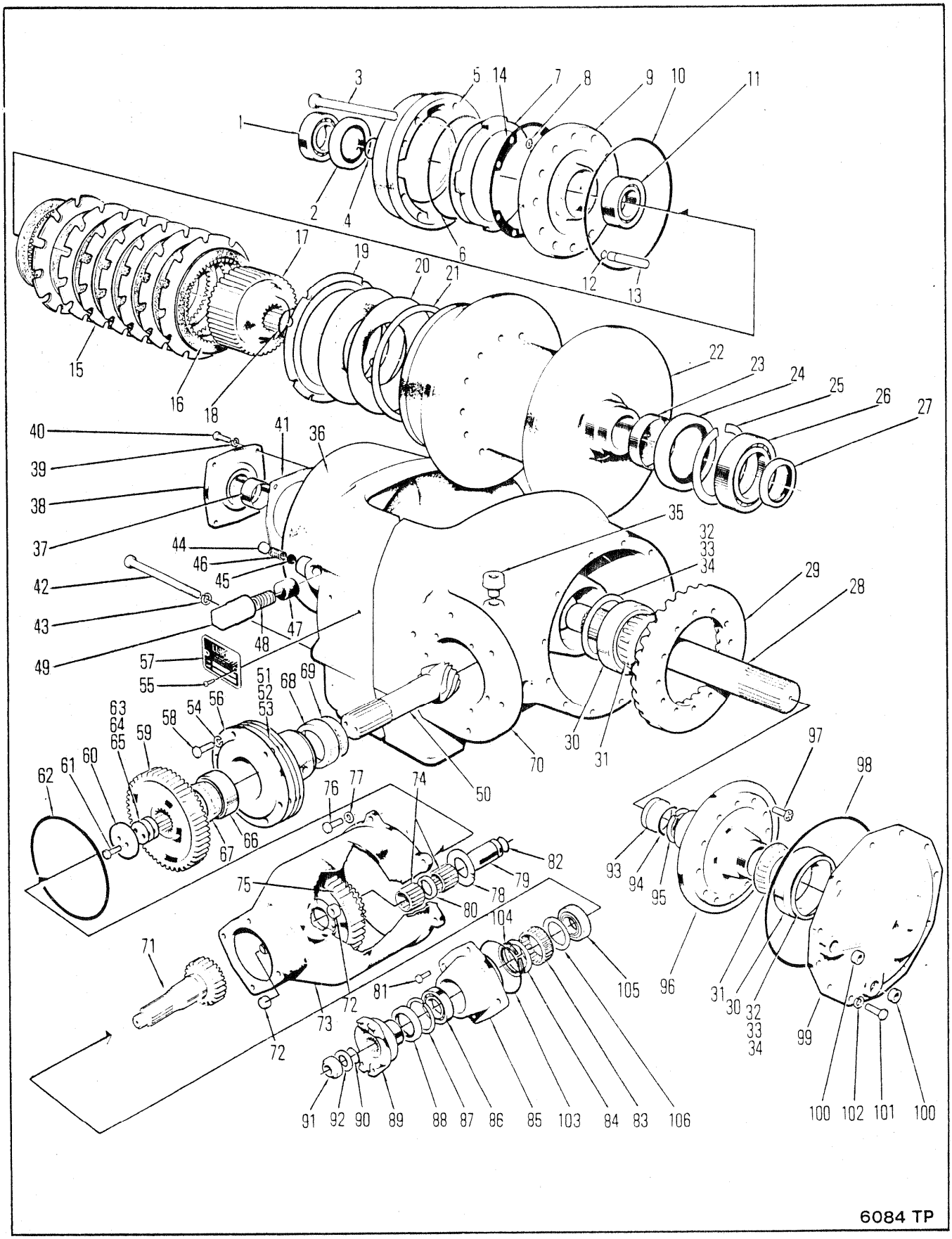
6084 TP

WINCH ASSEMBLY WD200-5
ENSEMBLE DE TREUIL WD200-5
WINDENBAUGRUPPE WD200-5
CONJUNTO GUINCHO WD200-5
CONJUNTO DE GUINCHE WD200-5

No.	Part No.	Qty	Description	Description	Benennung	Descrição	Descripción
36	**238529**	1	Housing	botier	Gehuse	carcaça	carcasa
37	**238471**	1	Sleeve	manchon	Muffe	luva	manguito
38	**244940**	1	Sleeve assy	manchon ens	Muffe vollst	luva conj	manguito conj
39	**4E000006**	4	Lockwasher	rondelle frein	Sicherungsscheibe	arruela de pressão	arandela seguridad
40	**17C000620**	4	Bolt	boulon	Bolzen	parafuso	bulón
41	**238468**	1	Gasket	garniture	Dichtung	gaxeta	empaquetadura
42	**17C010104**	5	Bolt	boulon	Bolzen	parafuso	bulón
43	**4E000010**	5	Lockwasher	rondelle frein	Sicherungsscheibe	arruela de pressão	arandela seguridad
44	**16F000006**	1	Plug	bouchon	Stopfen	bujão	tapón
45	**232947**	1	Lock	serrure	Schloss	fechadura	cerradura
46	**201413**	1	Spring	ressort	Feder	mola	resorte
47	**232904**	1	Button	bouton	Knopf	botão	botón
48	**232903**	1	Spring	ressort	Feder	mola	resorte
49	**238458**	1	Bolt	boulon	Bolzen	parafuso	bulón
50	[4]------	1	Shaft	arbre	Welle	ávore	árbol
51	**238473**	-	Shim	cale	Beilage	calço	planchita
52	**238474**	-	Shim	cale	Beilage	calço	planchita
53	**238475**	-	Shim	cale	Beilage	calço	planchita
54	**4E000008**	6	Lockwasher	rondelle frein	Sicherungsscheibe	arruela de pressão	arandela seguridad
55	**207873**	2	Screw	vis	Schraube	parafuso	tornillo
56	**238472**	1	Carrier	porteur	Trger	suporte	soporte
57	**221391**	1	Name plate	plaque duconstructr	Namensschild	placa do nome	placa de nombre
58	**17C000824**	6	Cap screw	vis à tête	Kopfschraube	parafuso de cabeça	tornillo de presión
59	**238476**	1	Gear	engrenage	Zahnrad	engrenagem	engranaje
60	**238477**	1	Retainer	arrêtoir	Halterung	retentor	retén
61	**17C000724**	2	Cap screw	vis à tête	Kopfschraube	parafuso de cabeça	tornillo de presión
62	**25K040724**	1	O-ring	joint torique	O Ring	anel-O	anillo-O
63	**231283**	-	Shim	cale	Beilage	calço	planchita
64	**231284**	-	Shim	cale	Beilage	calço	planchita
65	**231285**	-	Shim	cale	Beilage	calço	planchita
66	**856250**	1	Cup	cuvette	Schale	capa	cubeta
67	**654141**	1	Cone	cône	Kegel	cone	cono
68	**658740**	1	Cup	cuvette	Schale	capa	cubeta
69	**658977**	1	Cone	cône	Kegel	cone	cono
70	**238456**	1	Housing	botier	Gehuse	carcaça	carcasa
71	**239170**	1	Shaft & gear	arbre et engrenage	Welle & Zahnrad	eixo e engrenagem	eje y engranaje
72	**16F000012**	2	Plug	bouchon	Stopfen	bujão	tapón
73	**238493**	1	Housing	botier	Gehuse	carcaça	carcasa
74	**230469**	2	Bearing	palier	Lager	mancal	cojinete
75	**238500**	1	Gear	engrenage	Zahnrad	engrenagem	engranaje
76	**17C000824**	5	Cap screw	vis à tête	Kopfschraube	parafuso de cabeça	tornillo de presión
77	**4E000008**	5	Lockwasher	rondelle frein	Sicherungsscheibe	arruela de pressão	arandela seguridad
78	**106357**	2	Thrust washer	rondelle pouss	Ritzeldruck	arruela empuxo	arandela empuje
79	**238499**	1	Shaft	arbre	Welle	ávore	árbol
80	**238503**	1	Spacer	entretoise	Distanzteil	espaçador	espaciador

[1] Inc 1➡106

[2] Inc 5 & 6

[3] Inc 50

[4] See 29
[4] Voir 29
[4] Siehe 29
[4] Veja 29
[4] Véase 29

[5] No longer available. For service replacement, see Group A 6 50100.
[5] Plus disponible. Pour le remplacement, voir groupe A 6 50100.
[5] Nicht mehr erhältlich. Zum Ersatz siehe man Gruppe A 6 50100.
[5] Não disponibilidade. Para reposição veja grupo A 6 50100.
[5] No se produce más. Para el servicio de reemplazo, ver grupo A 6 50100.

664CUM	551D-101-CAC➡551E-9999-CAC
664DEUTZ	529B-101-CAC➡529C-9999-CAC
664GM	528B-380-CAC➡528D-9999-CAC

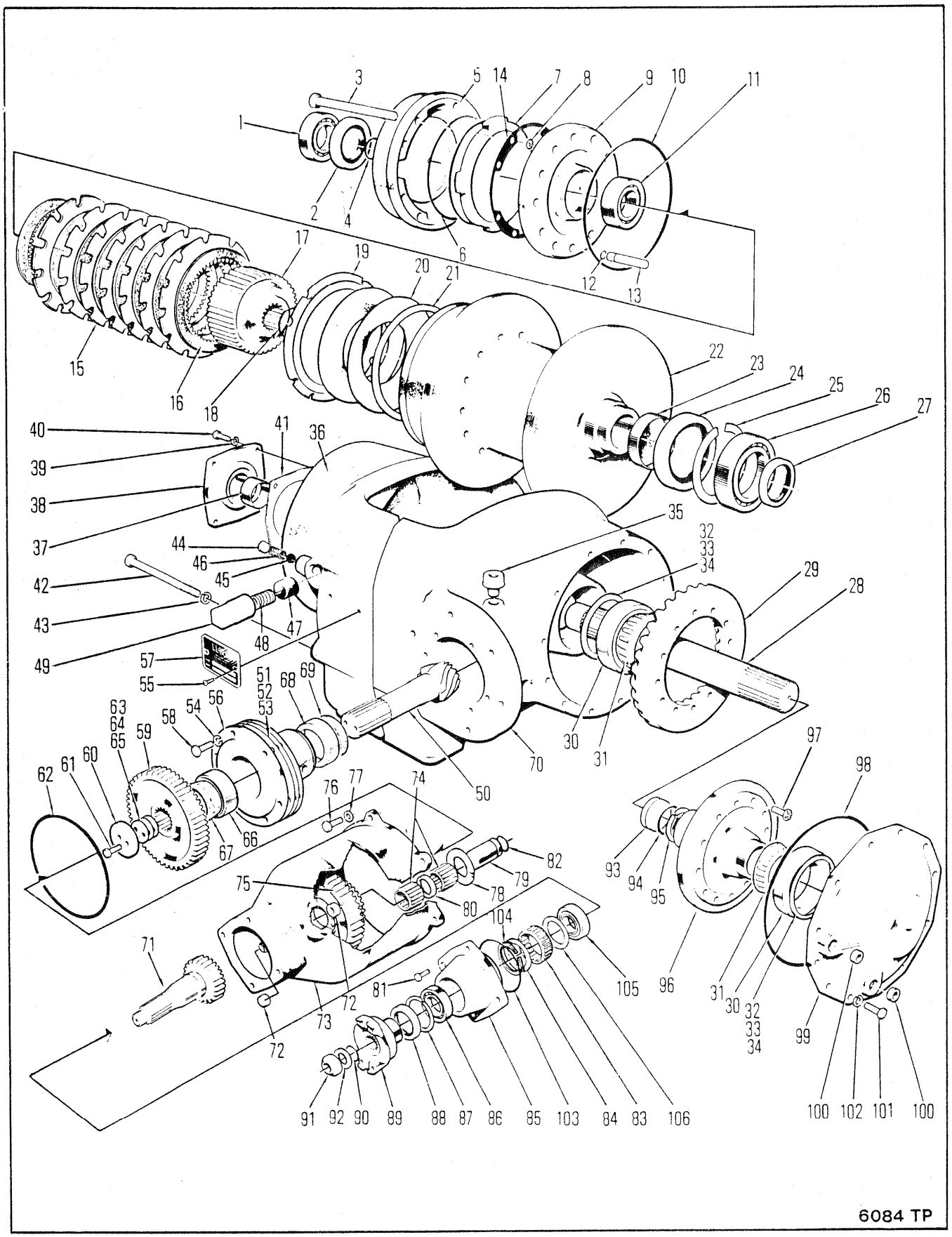
6084 TP

WINCH ASSEMBLY WD200-5
ENSEMBLE DE TREUIL WD200-5
WINDENBAUGRUPPE WD200-5
CONJUNTO GUINCHO WD200-5
CONJUNTO DE GUINCHE WD200-5

No.	Part No.	Qty	Description	Description	Benennung	Descrição	Descripción
81	**17C000620**	4	Bolt	boulon	Bolzen	parafuso	bulón
82	**25K040116**	1	O-ring	joint torique	O Ring	anel-O	anillo-O
83	**239174**	1	Sprag assy	ass de bras danc	Bremsklotzeinheit	conj de calços	conjunto del calzo
84	**239175**	1	Washer	rondelle	Scheibe	arruela	arandela
85	**239173**	1	Cap	chapeau	Kappe	tampa	tapa
86	**237972**	1	Bearing	palier	Lager	mancal	cojinete
87	**662003**	1	Ring	anneau	Ring	anel	anillo
88	**241593**	1	Oil seal	jnt étanchéité huile	Öldichtung	vedação de óleo	sello de aceite
89	**231059**	1	Flange	flange	Flansch	bride	brida
90	**25K040112**	1	O-ring	joint torique	O Ring	anel-O	anillo-O
91	**216058**	1	Nut	écrou	Mutter	porca	tuerca
92	**102745**	1	Washer	rondelle	Scheibe	arruela	arandela
93	**238482**	1	Plug	bouchon	Stopfen	bujão	tapón
94	**25K030204**	1	O-ring	joint torique	O Ring	anel-O	anillo-O
95	**663823**	1	Ring	anneau	Ring	anel	anillo
96	**238480**	1	Carrier	porteur	Trger	suporte	soporte
97	**30C000820**	12	Screw	vis	Schraube	parafuso	tornillo
98	**25K041200**	1	O-ring	joint torique	O Ring	anel-O	anillo-O
99	**238485**	1	Cover	couvercle	Deckel	tampa	tapa
100	**16F000012**	2	Plug	bouchon	Stopfen	bujão	tapón
101	**17C000824**	12	Bolt	boulon	Bolzen	parafuso	bulón
102	**4E000008**	12	Lockwasher	rondelle frein	Sicherungsscheibe	arruela de pressão	arandela seguridad
103	**25K040416**	1	O ring	joint torique	O ring	anel-O	anillo-O
104	**669863**	1	Ring	anneau	Ring	anel	anillo
105	**990694**	1	Bearing	palier	Lager	mancal	cojinete
106	**239176**	1	Washer	rondelle	Scheibe	arruela	arandela

[1] Inc 1➡106

[2] Inc 5 & 6

[3] Inc 50

[4] See 29
[4] Voir 29
[4] Siehe 29
[4] Veja 29
[4] Véase 29

[5] No longer available. For service replacement, see Group A 6 50100.
[5] Plus disponible. Pour le remplacement, voir groupe A 6 50100.
[5] Nicht mehr erhältlich. Zum Ersatz siehe man Gruppe A 6 50100.
[5] Não disponibilidade. Para reposição veja grupo A 6 50100.
[5] No se produce más. Para el servicio de reemplazo, ver grupo A 6 50100.

664CUM 551D-101-CAC➡551E-9999-CAC
664DEUTZ 529B-101-CAC➡529C-9999-CAC
664GM 528B-380-CAC➡528D-9999-CAC

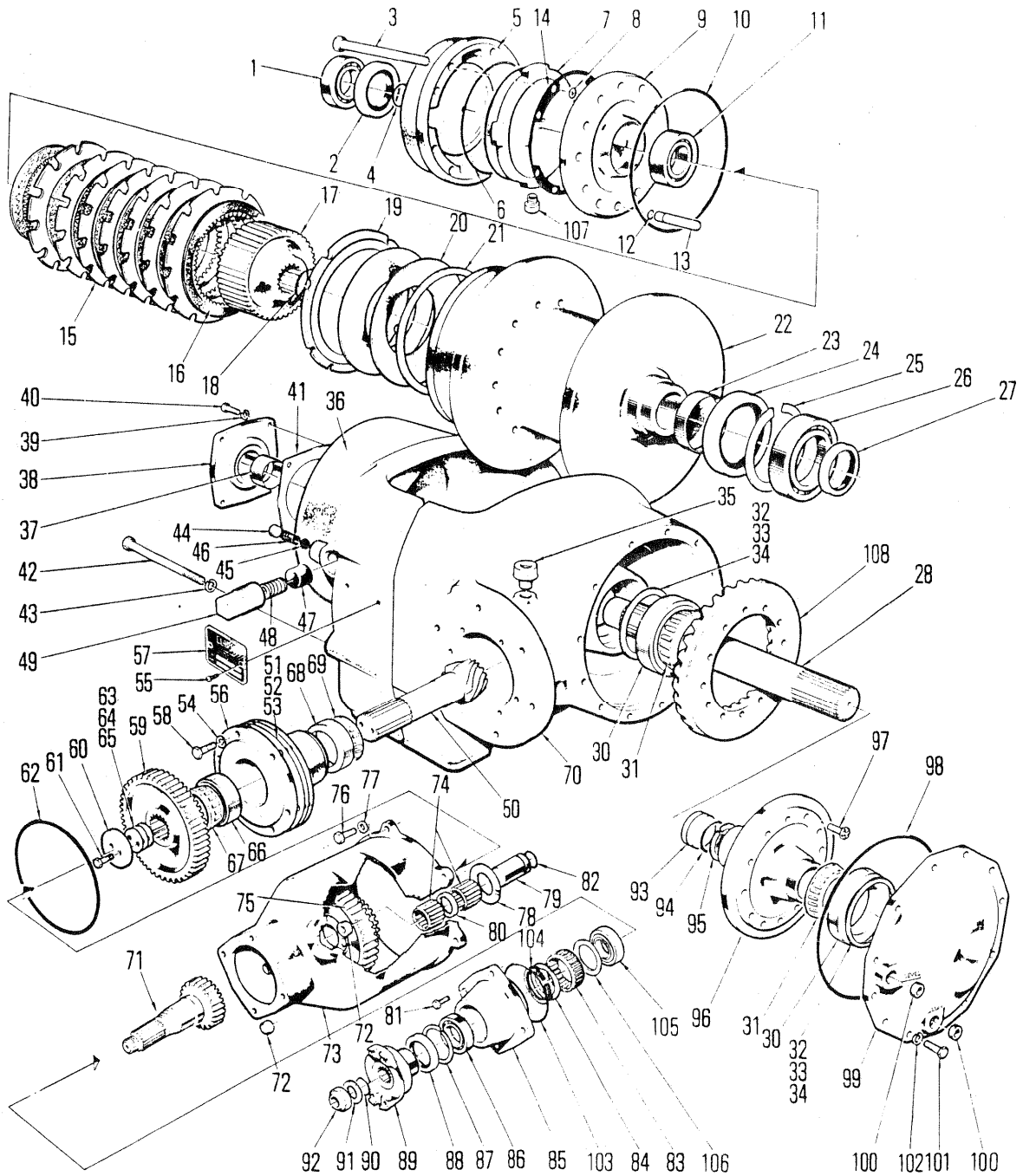
1
2
3
4
5
6
7
8
9
10
11
12
13
14
15
16
17
18
19
20
21
22
23
24
25
26
27
28
30
31
32
33
34
35
36
37
38
39
40
41
42
43
44
45
46
47
48
49
50
51
52
53
54
55
56
57
58
59
60
61
62
63
64
65
66
67
68
69
70
71
72
73
74
75
76
77
78
79
80
81
82
83
84
85
86
87
88
89
90
91
92
93
94
95
96
97
98
99
100
101
102
103
104
105
106
107
108
6084TP

WINCH ASSEMBLY WD200-15
ENSEMBLE DE TREUIL WD200-15
WINDENBAUGRUPPE WD200-15
CONJUNTO GUINCHO WD200-15
CONJUNTO DE GUINCHE WD200-15

No.	Part No.	Qty	Description	Description	Benennung	Descrição	Descripción
A	[1]289786	1	Winch assy	treuil ens	Winde vollst	guincho conj	guinche conj
B	[2]802070	1	Kit	jeu	Satz	jogo	juego
C	[3]244937	1	Rng gear&pin set	ens cour dentée goup	Tellerrad&Ritzsatz	jogo coroa&pinhão	jg corona&pasador
1	239965	1	Bearing	palier	Lager	mancal	cojinete
2	225763	1	Oil seal	jnt étanchéité huile	Öldichtung	vedação de óleo	sello de aceite
3	242434	8	Bolt	boulon	Bolzen	parafuso	bulón
4	233894	1	Ring	anneau	Ring	anel	anillo
5	240230	1	Housing	botier	Gehuse	carcaça	carcasa
6	239962	1	O-ring	joint torique	O Ring	anel-O	anillo-O
7	238466	1	Piston	piston	Kolben	pistão	pistón
8	25K030020	8	O-ring	joint torique	O Ring	anel-O	anillo-O
9	238464	1	Plate	plaque	Platte	placa	placa
10	25K041016	1	O-ring	joint torique	O Ring	anel-O	anillo-O
11	239967	1	Bearing	palier	Lager	mancal	cojinete
12	239963	4	O-ring	joint torique	O Ring	anel-O	anillo-O
13	243083	4	Pin	goupille	Stift	pino	pasador
14	239964	1	Gasket	garniture	Dichtung	gaxeta	empaquetadura
15	240133	7	Disc-outer .060in	disqu extrieur 1,5mm	Scheibe, aussen 1,5 mm	disco exterior 1,5 mm	disco externo 1,5 mm
16	232628	8	Disc-inner	disque interieur	Scheibe innen	disco interior	disco interno
17	238459	1	Hub	moyeu	Nabe	cubo	cubo
18	238460	1	Retaining ring	bague darrêt	Haltering	anel retentor	anillo de retención
19	244261	1	End plate	plaque dextrémité	Endplatte	placa terminal	placa extrema
20	238461	2	Spring	ressort	Feder	mola	resorte
21	243081	-	Shim	cale	Beilage	calço	planchita
22	240866	1	Cable Drum Assy	ass câb du tam	Kabeltrommeleinheit	cj tambor do cabo	disp tambor cable
23	238491	1	Sleeve	manchon	Muffe	luva	manguito
24	112055	1	Oil seal	jnt étanchéité huile	Öldichtung	vedação de óleo	sello de aceite
25	507691	1	Ring	anneau	Ring	anel	anillo
26	239966	1	Bearing	palier	Lager	mancal	cojinete
27	234761	1	Oil seal	jnt étanchéité huile	Öldichtung	vedação de óleo	sello de aceite
28	238481	1	Shaft	arbre	Welle	ávore	árbol
29	†743835	2	Pin	goupille	Stift	pino	pasador
30	238483	1	Cup	cuvette	Schale	capa	cubeta
31	238484	1	Cone	cône	Kegel	cone	cono
32	238486	-	Shim .004	cale-0,10MM	Beilage-0,10MM	calço-0,10MM	planchita-0,10MM
33	238487	-	Shim .007	cale-0,18MM	Beilage-0,18MM	calço-0,18MM	planchita-0,18MM
34	238488	-	Shim .010	cale-0,25MM	Beilage-0,25MM	calço-0,25MM	planchita-0,25MM
35	238535	1	Breather assy	souffleur	Entlüftereinheit	conj de respirador	conj respirador
36	238529	1	Housing	botier	Gehuse	carcaça	carcasa
37	238471	1	Sleeve	manchon	Muffe	luva	manguito
38	244940	1	Sleeve assy	manchon ens	Muffe vollst	luva conj	manguito conj
39	4E000006	4	Lockwasher	rondelle frein	Sicherungsscheibe	arruela de pressão	arandela seguridad
40	17C000620	4	Bolt	boulon	Bolzen	parafuso	bulón
41	238468	1	Gasket	garniture	Dichtung	gaxeta	empaquetadura
42	17C010104	5	Bolt	boulon	Bolzen	parafuso	bulón
43	4E000010	5	Lockwasher	rondelle frein	Sicherungsscheibe	arruela de pressão	arandela seguridad
44	16F000006	1	Plug	bouchon	Stopfen	bujão	tapón
45	232947	1	Lock	serrure	Schloss	fechadura	cerradura

[1] Inc B, C, & 1➟108

[2] Inc 5 & 6

[3] Inc 50 & 108

[4] See C
[4] Voir C
[4] Siehe C
[4] Veja C
[4] Véase C

664CUM 551G-101-CAC➟551G-9999-CAC

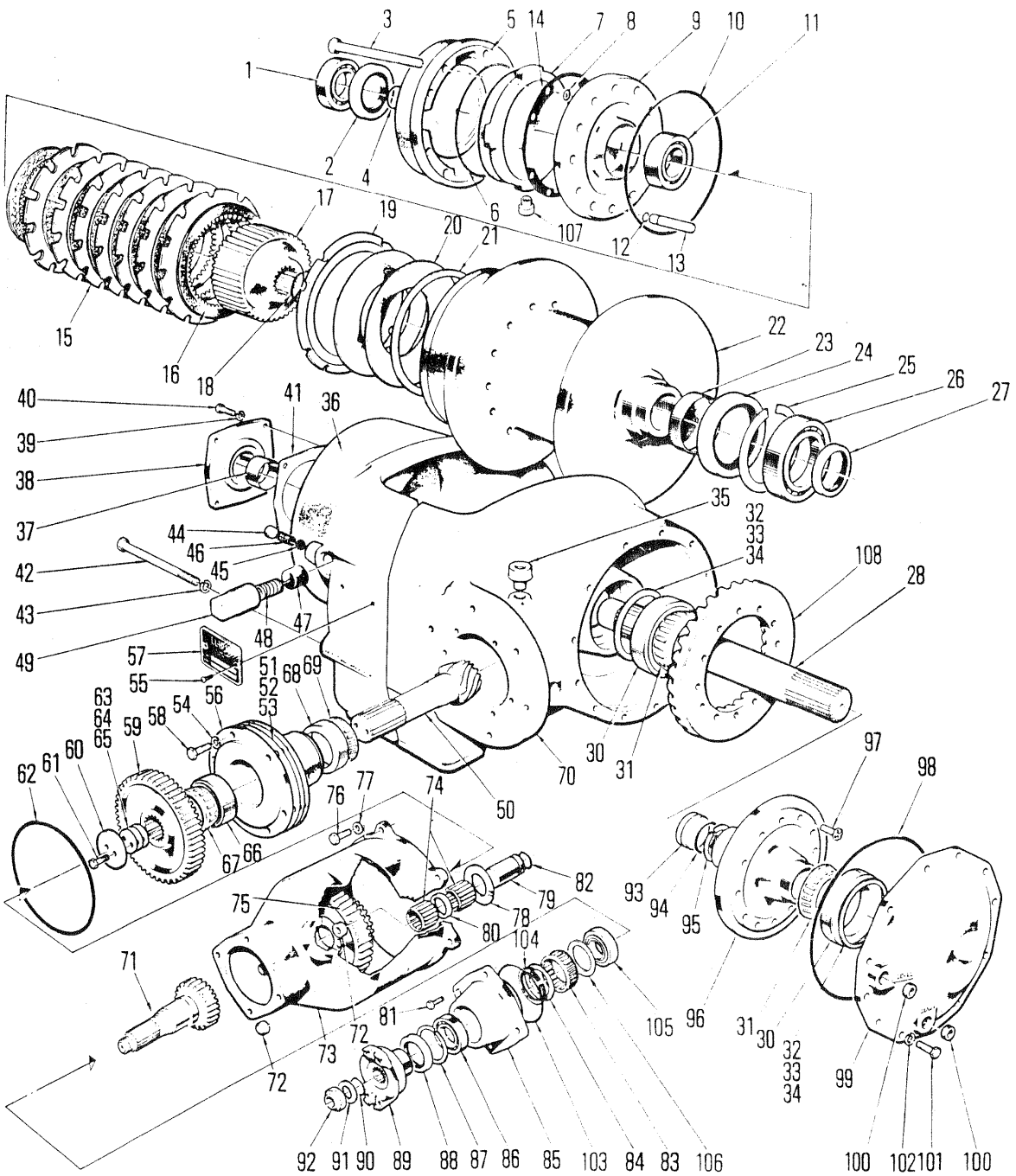
6084TP

WINCH ASSEMBLY WD200-15
ENSEMBLE DE TREUIL WD200-15
WINDENBAUGRUPPE WD200-15
CONJUNTO GUINCHO WD200-15
CONJUNTO DE GUINCHE WD200-15

No.	Part No.	Qty	Description	Description	Benennung	Descrição	Descripción
46	**201413**	1	Spring	ressort	Feder	mola	resorte
47	**232904**	1	Button	bouton	Knopf	botão	botón
48	**232903**	1	Spring	ressort	Feder	mola	resorte
49	**238458**	1	Bolt	boulon	Bolzen	parafuso	bulón
50	[4]------	1	Shaft	arbre	Welle	ávore	árbol
51	**238473**	-	Shim	cale	Beilage	calço	planchita
52	**238474**	-	Shim	cale	Beilage	calço	planchita
53	**238475**	-	Shim	cale	Beilage	calço	planchita
54	**4E000008**	6	Lockwasher	rondelle frein	Sicherungsscheibe	arruela de pressão	arandela seguridad
55	**207873**	2	Screw	vis	Schraube	parafuso	tornillo
56	**238472**	1	Carrier	porteur	Trger	suporte	soporte
57	**221391**	1	Name plate	plaque duconstructr	Namensschild	placa do nome	placa de nombre
58	**17C000824**	6	Cap screw	vis à tête	Kopfschraube	parafuso de cabeça	tornillo de presión
59	**238476**	1	Gear	engrenage	Zahnrad	engrenagem	engranaje
60	**238477**	1	Retainer	arrêtoir	Halterung	retentor	retén
61	**17C000724**	2	Cap screw	vis à tête	Kopfschraube	parafuso de cabeça	tornillo de presión
62	**25K040724**	1	O-ring	joint torique	O Ring	anel-O	anillo-O
63	**231283**	-	Shim	cale	Beilage	calço	planchita
64	**231284**	-	Shim	cale	Beilage	calço	planchita
65	**231285**	-	Shim	cale	Beilage	calço	planchita
66	**856250**	1	Cup	cuvette	Schale	capa	cubeta
67	**654141**	1	Cone	cône	Kegel	cone	cono
68	**658740**	1	Cup	cuvette	Schale	capa	cubeta
69	**658977**	1	Cone	cône	Kegel	cone	cono
70	**238456**	1	Housing	botier	Gehuse	carcaça	carcasa
71	**239170**	1	Shaft & gear	arbre et engrenage	Welle & Zahnrad	eixo e engrenagem	eje y engranaje
72	**16F000012**	2	Plug	bouchon	Stopfen	bujão	tapón
73	**238493**	1	Housing	botier	Gehuse	carcaça	carcasa
74	**230469**	2	Bearing	palier	Lager	mancal	cojinete
75	**238502**	1	Gear	engrenage	Zahnrad	engrenagem	engranaje
76	**17C000824**	5	Cap screw	vis à tête	Kopfschraube	parafuso de cabeça	tornillo de presión
77	**4E000008**	5	Lockwasher	rondelle frein	Sicherungsscheibe	arruela de pressão	arandela seguridad
78	**106357**	2	Thrust washer	rondelle pouss	Ritzeldruck	arruela empuxo	arandela empuje
79	**238499**	1	Shaft	arbre	Welle	ávore	árbol
80	**238503**	1	Spacer	entretoise	Distanzteil	espaçador	espaciador
81	**17C000620**	4	Cap screw	vis à tête	Kopfschraube	parafuso de cabeça	tornillo de presión
82	**25K040116**	1	O-ring	joint torique	O Ring	anel-O	anillo-O
83	**239174**	1	Sprag assy	ass de bras danc	Bremsklotzeinheit	conj de calços	conjunto del calzo
84	**239175**	1	Washer	rondelle	Scheibe	arruela	arandela
85	**239173**	1	Cap	chapeau	Kappe	tampa	tapa
86	**237972**	1	Bearing	palier	Lager	mancal	cojinete
87	**662003**	1	Ring	anneau	Ring	anel	anillo
88	**241593**	1	Oil seal	jnt étanchéité huile	Öldichtung	vedação de óleo	sello de aceite
89	**231059**	1	Input flange	bride entrée	Flansch Eingangs	flange entrada	platina entrada
90	**25K040112**	1	O-ring	joint torique	O Ring	anel-O	anillo-O

[1] Inc B, C, & 1➟108

[2] Inc 5 & 6

[3] Inc 50 & 108

[4] See C
[4] Voir C
[4] Siehe C
[4] Veja C
[4] Véase C

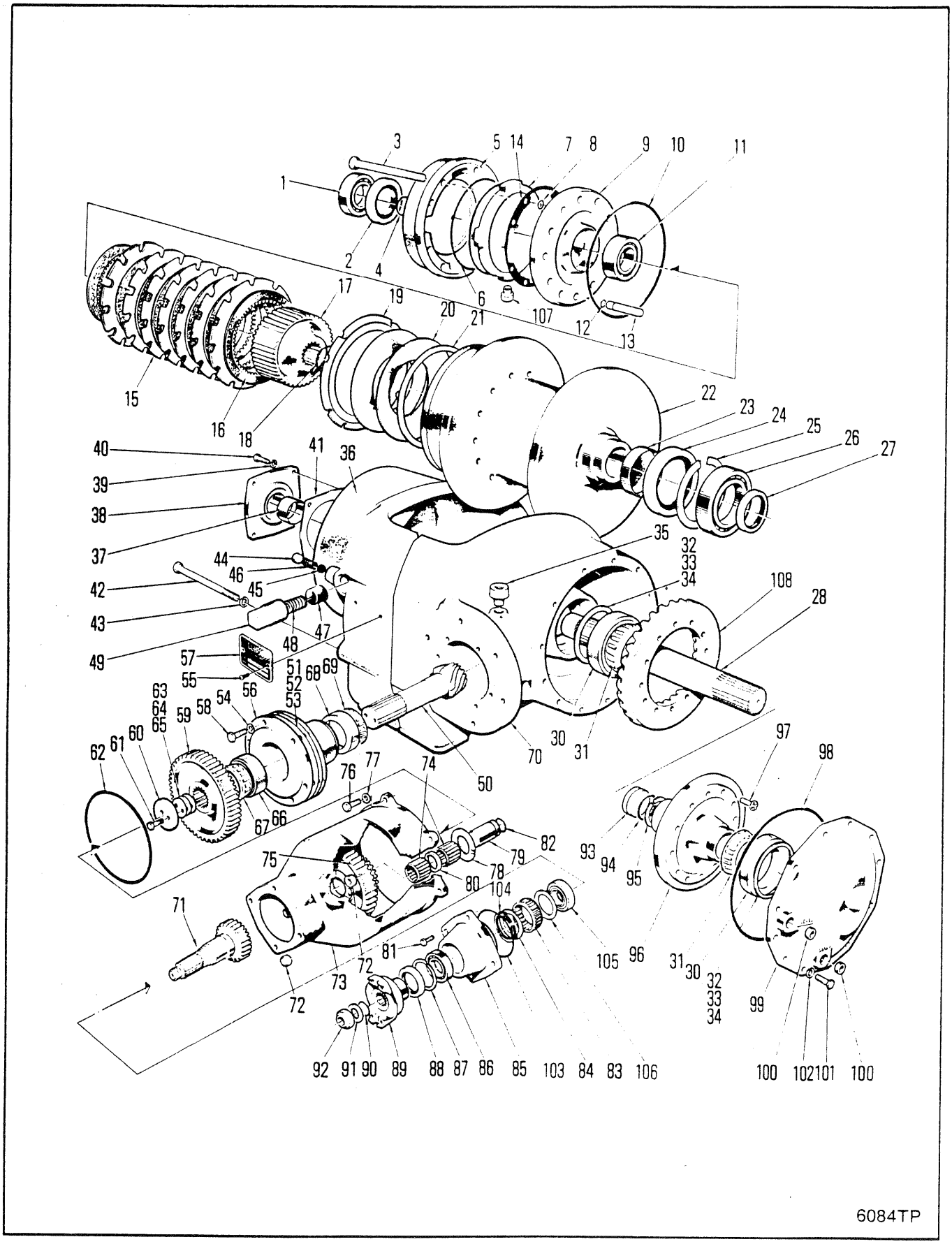
6084TP

WINCH ASSEMBLY WD200-15
ENSEMBLE DE TREUIL WD200-15
WINDENBAUGRUPPE WD200-15
CONJUNTO GUINCHO WD200-15
CONJUNTO DE GUINCHE WD200-15

No.	Part No.	Qty	Description	Description	Benennung	Descrição	Descripción
91	**216058**	1	Nut	écrou	Mutter	porca	tuerca
92	**102745**	1	Washer	rondelle	Scheibe	arruela	arandela
93	**238482**	1	Plug	bouchon	Stopfen	bujão	tapón
94	**25K030204**	1	O-ring	joint torique	O Ring	anel-O	anillo-O
95	**663823**	1	Ring	anneau	Ring	anel	anillo
96	**238480**	1	Carrier	porteur	Trger	suporte	soporte
97	**30C000820**	12	Screw	vis	Schraube	parafuso	tornillo
98	**25K041200**	1	O-ring	joint torique	O Ring	anel-O	anillo-O
99	**238485**	1	Cover	couvercle	Deckel	tampa	tapa
100	**16F000012**	2	Plug	bouchon	Stopfen	bujão	tapón
101	**17C000824**	12	Bolt	boulon	Bolzen	parafuso	bulón
102	**4E000008**	12	Lockwasher	rondelle frein	Sicherungsscheibe	arruela de pressão	arandela seguridad
103	**25K040416**	1	O ring	joint torique	O ring	anel-O	anillo-O
104	**669863**	1	Ring	anneau	Ring	anel	anillo
105	**245080**	1	Bearing	palier	Lager	mancal	cojinete
106	**239176**	1	Washer	rondelle	Scheibe	arruela	arandela
107	**135065**	1	Breather	reniflard	Entlüfter	respiradouro	respiradero
108	§---------	1	Ring gear	couronne dentée	Zahnkranz	corôa	corona

[1] Inc B, C, & 1➡108

[2] Inc 5 & 6

[3] Inc 50 & 108

[4] See C
[4] Voir C
[4] Siehe C
[4] Veja C
[4] Véase C

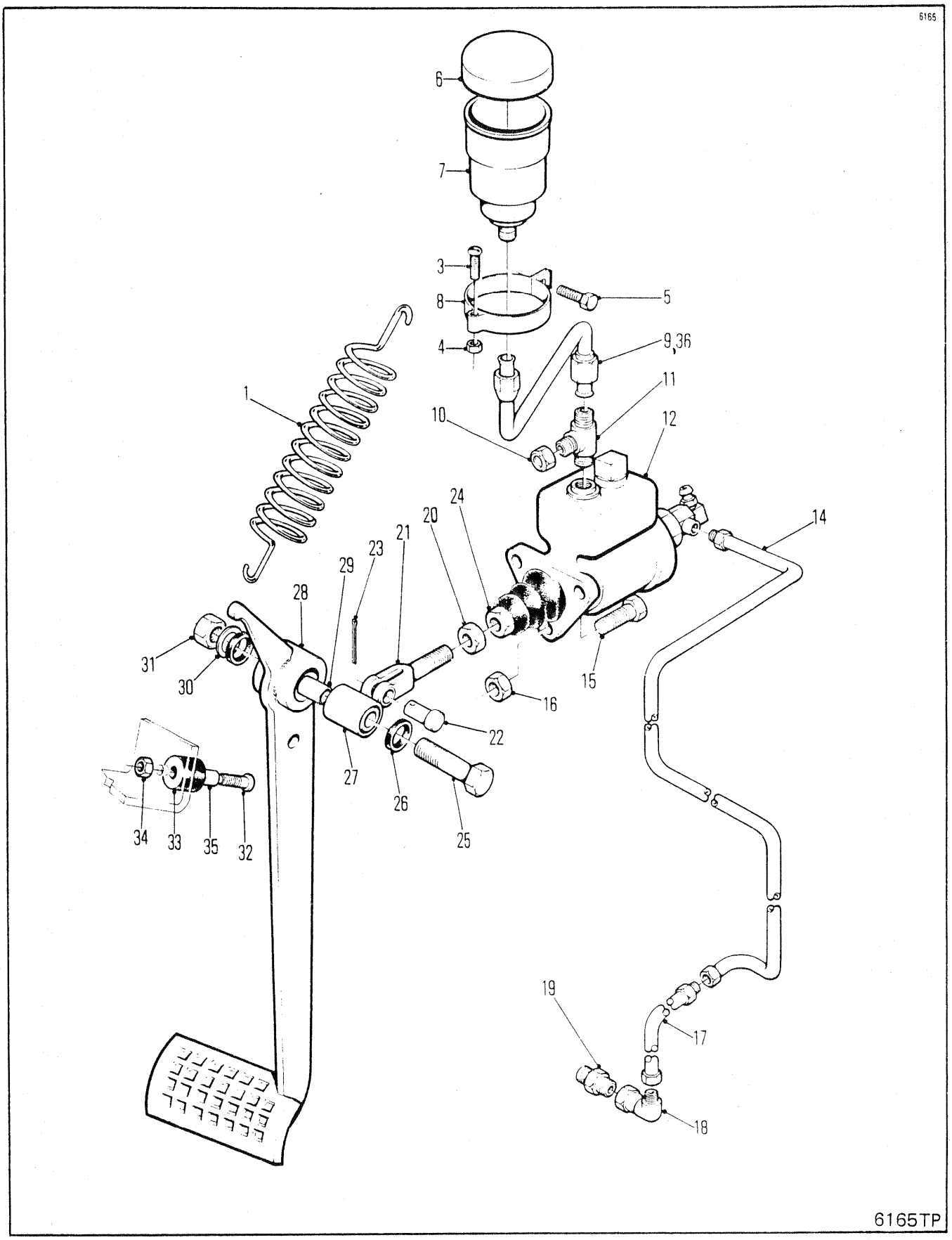
6165
6
7
3
8
4
5
9,36
11
12
10
1
24
20
21
23
29
28
14
31
30
15
16
22
27
26
25
34
33
35
32
19
17
18
6165TP

SERVICE BRAKE CONTROLS
COMMANDE DE FREIN DE ROUTE
FUSSBREMSENSTEUERUNG
COMMANDO DE FREIO DE ESTRADA
CONTROL DE FRENO DE CARRETERA

No.	Part No.	Qty	Description	Description	Benennung	Descrição	Descripción
1	**316480**	1	Spring	ressort	Feder	mola	resorte
2	[1]**1934921**	1	Reservoir assy	réservoir ens	Behlter vollst	reservatório conj	depósito conj
3	**86G001012**	1	Screw	vis	Schraube	parafuso	tornillo
4	**14D000010**	1	Nut	écrou	Mutter	porca	tuerca
5	**84G001606**	1	Bolt	boulon	Bolzen	parafuso	bulón
6	**5299484**	1	Cap	chapeau	Kappe	tampa	tapa
7	**1992186**	1	Reservoir	réservoir	Behlter	reservatório	depósito
8	**1992185**	1	Bracket	support	Winkel	grampo	grampa
9	**1930311**	1	Tube assy	assemblage de tube	Rohreinheit	conjunto de tubos	conjunto del tubo
10	**36K000003**	1	Cap	chapeau	Kappe	tampa	tapa
11	**42K000003**	1	Tee	raccord T	T-Verbindungsstück	te	te
12	**1925018**	1	Master cylinder	mate cylindre	Hauptzylinder	cilindro mestre	cilindro maestro
13	†**1992208**	1	Repair kit	trousse de reparation	Reparatursatz	conjunto de reparo	juego de reparación
14	**1930300**	1	Tube assy	assemblage de tube	Rohreinheit	conjunto de tubos	conjunto del tubo
15	**17C000624**	3	Bolt	boulon	Bolzen	parafuso	bulón
16	**85D000006**	3	Nut	écrou	Mutter	porca	tuerca
17	**1928452**	1	Hose	tuyau flexible	Schlauch	mangueira	manguera
18	**11K000005**	1	Elbow	coude	Winkelrohr	cotovêlo	codo
19	**15K000005**	1	Connector	raccord	Verbindungsstück	ligador	conector
20	**8D0000007**	1	Nut	écrou	Mutter	porca	tuerca
21	**712833**	1	Clevis	étrier	Schkel	garfo	horquilla
22	**4F0008127**	1	Clevis pin	goupille chape	Schkelstift	pino garfo	pasador horquilla
23	**1F0000412**	1	Cotter pin	goupille fendue	Splint	contrapino	chaveta dos patos
24	**1923978**	1	Push rod	tige de pousee	Stosser	tirante de empuxe	barra de empuje
25	**17C000848**	1	Bolt	boulon	Bolzen	parafuso	bulón
26	**1522535**	2	Wiper ring	anneau de came	Wischerring	anello limpador	anillo restregador
27	**675227**	1	Bearing	palier	Lager	mancal	cojinete
28	**1930036**	1	Pedal assy	ass de la pedale	Pedaleinheit	conj do pedal	disp do pedal
29	**1503251**	1	Sleeve	manchon	Muffe	luva	manguito
30	**561912**	1	Flatwasher	rondelle plate	Unterlegscheibe	arruela chata	arandela plana
31	**85D000008**	1	Nut	écrou	Mutter	porca	tuerca
32	**86G001012**	1	Screw	vis	Schraube	parafuso	tornillo
33	**302568**	1	Bumper	butoir	Stossfnger	batente	tope
34	**14D000010**	1	Nut	écrou	Mutter	porca	tuerca
35	**616775**	1	Tube	tube	Rohr	tubo	tubo
36	[2]**1932519**	1	Tube assy	assemblage de tube	Rohreinheit	conjunto de tubos	conjunto del tubo
37	†**1934632**	1	Gasket	garniture	Dichtung	gaxeta	empaquetadura

[1] Inc 6➟8 & 37

[2] □528B-101-CAC&➟

664GM 528A-101-CAC➟528C-9999-CAC
664GMGR 540A-101-CAC➟540A-9999-CAC

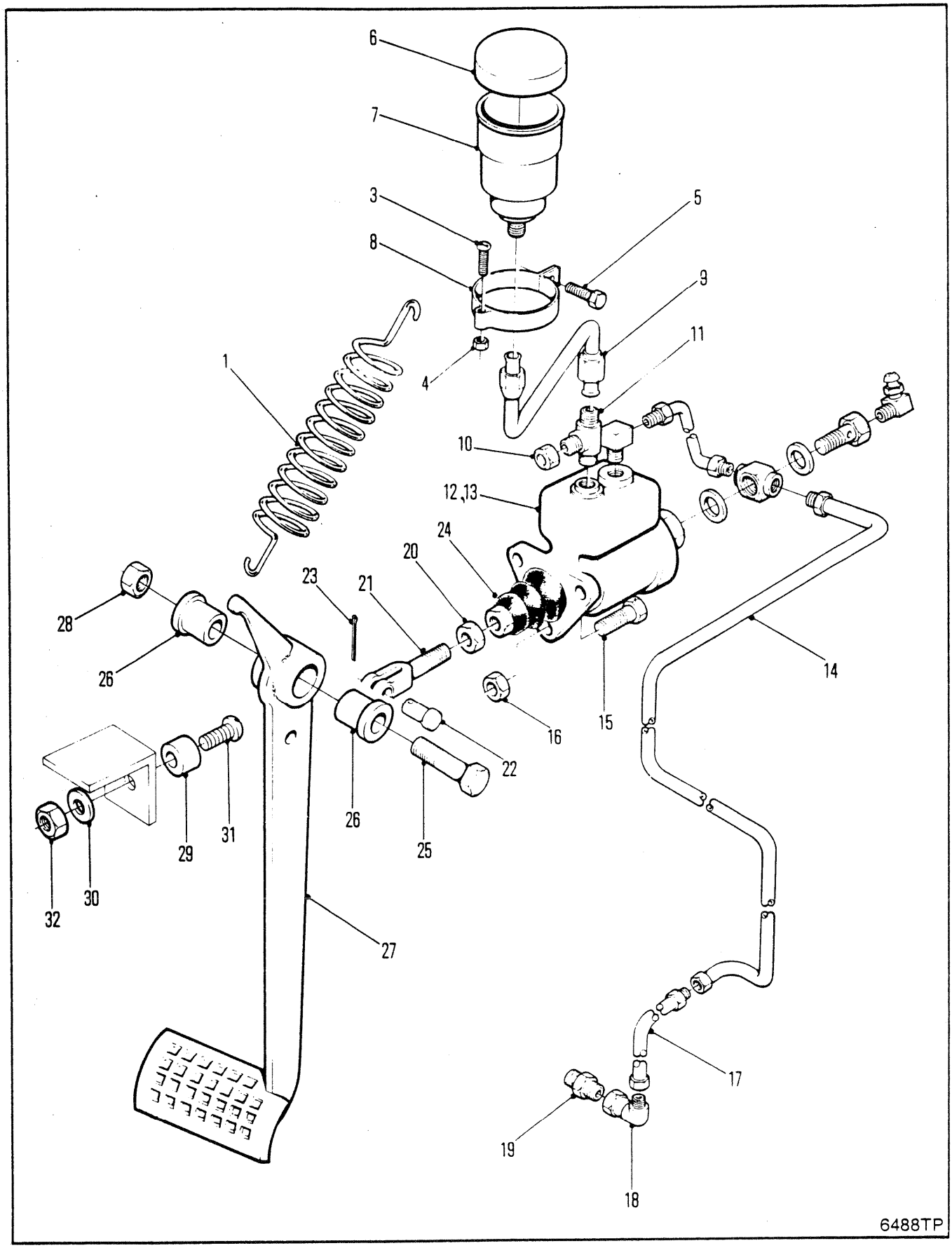
6
7
3
8
5
9
11
1
4
10
12,13
24
20
23
21
28
26
14
16
15
22
26
25
29
31
32
30
27
17
19
18
6488TP

SERVICE BRAKE CONTROLS
COMMANDE DE FREIN DE ROUTE
FUSSBREMSENSTEUERUNG
COMMANDO DE FREIO DE ESTRADA
CONTROL DE FRENO DE CARRETERA

No.	Part No.	Qty	Description	Description	Benennung	Descrição	Descripción
1	**316480**	1	Spring	ressort	Feder	mola	resorte
2	**[1]1934921**	1	Reservoir assy	réservoir ens	Behlter vollst	reservatório conj	depósito conj
3	**86G001012**	1	Screw	vis	Schraube	parafuso	tornillo
4	**14D000010**	1	Nut	écrou	Mutter	porca	tuerca
5	**84G001606**	1	Bolt	boulon	Bolzen	parafuso	bulón
6	**5299484**	1	Cap	chapeau	Kappe	tampa	tapa
7	**1992186**	1	Reservoir	réservoir	Behlter	reservatório	depósito
8	**1992185**	1	Bracket	support	Winkel	grampo	grampa
9	**1932519**	1	Tube assy	assemblage de tube	Rohreinheit	conjunto de tubos	conjunto del tubo
10	**36K000003**	1	Cap	chapeau	Kappe	tampa	tapa
11	**42K000003**	1	Tee	raccord T	T-Verbindungsstück	te	te
12	**1925018**	1	Master cylinder	mate cylindre	Hauptzylinder	cilindro mestre	cilindro maestro
13	**†1992208**	1	Repair kit	trousse de reparation	Reparatursatz	conjunto de reparo	juego de reparación
14	**1930300**	1	Tube assy	assemblage de tube	Rohreinheit	conjunto de tubos	conjunto del tubo
15	**17C000624**	3	Bolt	boulon	Bolzen	parafuso	bulón
16	**85D000006**	3	Nut	écrou	Mutter	porca	tuerca
17	**1928452**	1	Hose	tuyau flexible	Schlauch	mangueira	manguera
18	**11K000005**	1	Elbow	coude	Winkelrohr	cotovêlo	codo
19	**15K000005**	1	Connector	raccord	Verbindungsstück	ligador	conector
20	**8D0000007**	1	Nut	écrou	Mutter	porca	tuerca
21	**640202**	1	Clevis	étrier	Schkel	garfo	horquilla
22	**4F0008127**	1	Clevis pin	goupille chape	Schkelstift	pino garfo	pasador horquilla
23	**1F0000412**	1	Cotter pin	goupille fendue	Splint	contrapino	chaveta dos patos
24	**1923978**	1	Push rod	tige de pousee	Stosser	tirante de empuxe	barra de empuje
25	**17C000848**	1	Bolt	boulon	Bolzen	parafuso	bulón
26	**1610636**	2	Bearing	palier	Lager	mancal	cojinete
27	**1935551**	1	Pedal assy	ass de la pedale	Pedaleinheit	conj do pedal	disp do pedal
28	**85D000008**	1	Nut	écrou	Mutter	porca	tuerca
29	**302568**	1	Stop	butoir	Anschlag	batente	tope
30	**616775**	1	Washer	rondelle	Scheibe	arruela	arandela
31	**86G001012**	1	Screw	vis	Schraube	parafuso	tornillo
32	**14D000010**	1	Nut	écrou	Mutter	porca	tuerca
33	**62F000003**	1	Elbow	coude	Winkelrohr	cotovêlo	codo
34	**1992419**	1	Tube	tube	Rohr	tubo	tubo
35	**1991912**	1	Tee	raccord T	T-Verbindungsstück	te	te
36	**613750**	1	Gasket	garniture	Dichtung	gaxeta	empaquetadura
37	**620238**	1	Gasket	garniture	Dichtung	gaxeta	empaquetadura
38	**620236**	1	Bolt	boulon	Bolzen	parafuso	bulón

[1] Inc 6➟8

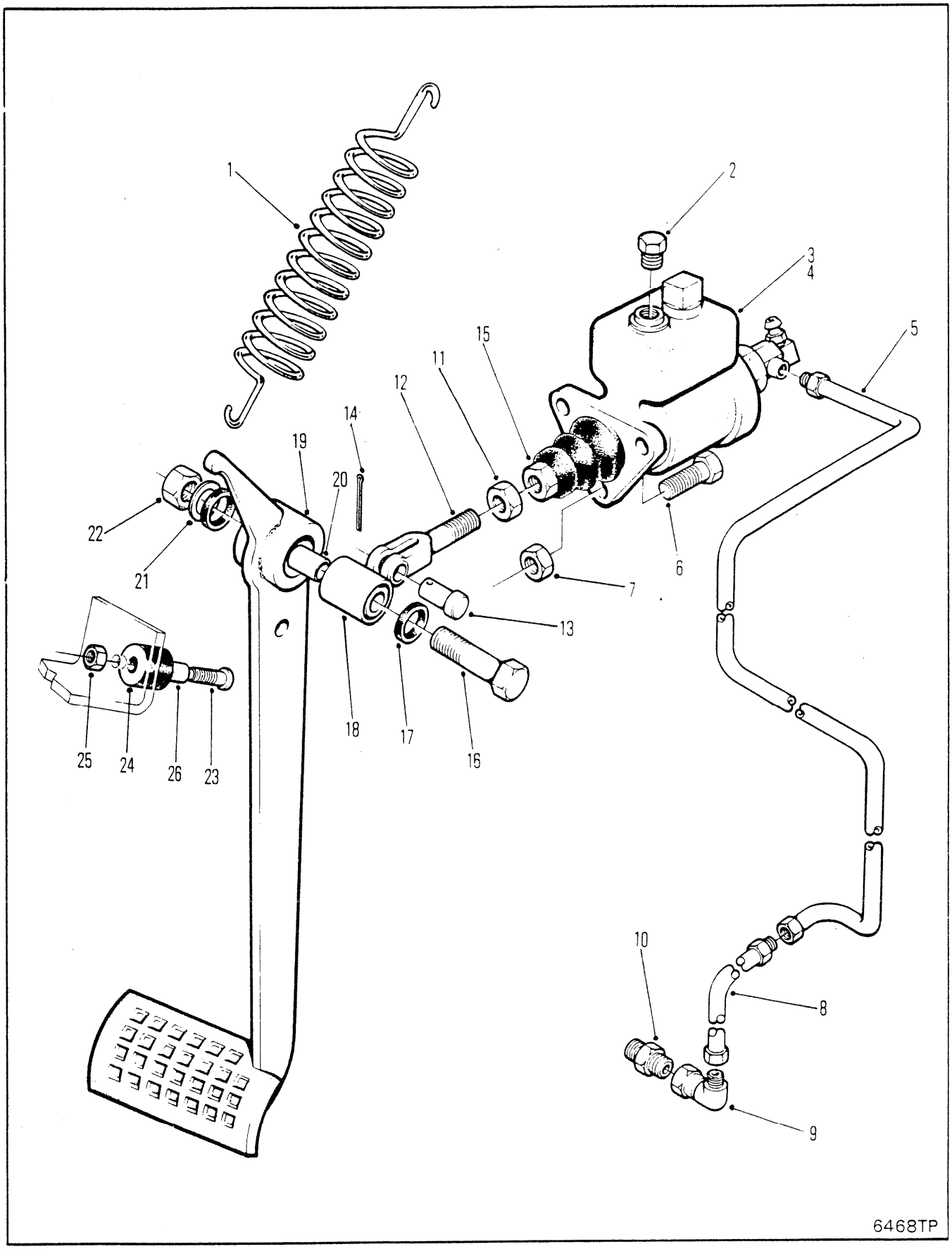
1
2
3
4
5
6
7
8
9
10
11
12
13
14
15
16
17
18
19
20
21
22
23
24
25
26
6468TP

SERVICE BRAKE CONTROLS
COMMANDE DE FREIN DE ROUTE
FUSSBREMSENSTEUERUNG
COMMANDO DE FREIO DE ESTRADA
CONTROL DE FRENO DE CARRETERA

No.	Part No.	Qty	Description	Description	Benennung	Descrição	Descripción
1	**316480**	1	Spring	ressort	Feder	mola	resorte
2	**40K000002**	1	Plug	bouchon	Stopfen	bujão	tapón
3	**1925018**	1	Master cylinder	mate cylindre	Hauptzylinder	cilindro mestre	cilindro maestro
4	†**1992208**	1	Repair kit	trousse de reparation	Reparatursatz	conjunto de reparo	juego de reparación
5	**1930300**	1	Tube assy	assemblage de tube	Rohreinheit	conjunto de tubos	conjunto del tubo
6	**17C000624**	3	Bolt	boulon	Bolzen	parafuso	bulón
7	**85D000006**	3	Nut	écrou	Mutter	porca	tuerca
8	**1928452**	1	Hose	tuyau flexible	Schlauch	mangueira	manguera
9	**11K000005**	1	Elbow	coude	Winkelrohr	cotovêlo	codo
10	**15K000005**	1	Connector	raccord	Verbindungsstück	ligador	conector
11	**8D0000007**	1	Nut	écrou	Mutter	porca	tuerca
12	**640202**	1	Clevis	étrier	Schkel	garfo	horquilla
13	**4F0008127**	1	Clevis pin	goupille chape	Schkelstift	pino garfo	pasador horquilla
14	**1F0000412**	1	Cotter pin	goupille fendue	Splint	contrapino	chaveta dos patos
15	**1923978**	1	Push rod	tige de pousee	Stosser	tirante de empuxe	barra de empuje
16	**17C000848**	1	Bolt	boulon	Bolzen	parafuso	bulón
17	**1522535**	2	Wiper ring	anneau de came	Wischerring	anello limpador	anillo restregador
18	**675227**	1	Bearing	palier	Lager	mancal	cojinete
19	**1930036**	1	Pedal assy	ass de la pedale	Pedaleinheit	conj do pedal	disp do pedal
20	**1503251**	1	Sleeve	manchon	Muffe	luva	manguito
21	**561912**	1	Flatwasher	rondelle plate	Unterlegscheibe	arruela chata	arandela plana
22	**85D000008**	1	Nut	écrou	Mutter	porca	tuerca
23	**86G001012**	1	Screw	vis	Schraube	parafuso	tornillo
24	**302568**	1	Bumper	butoir	Stossfnger	batente	tope
25	**14D000010**	1	Nut	écrou	Mutter	porca	tuerca
26	**616775**	1	Tube	tube	Rohr	tubo	tubo

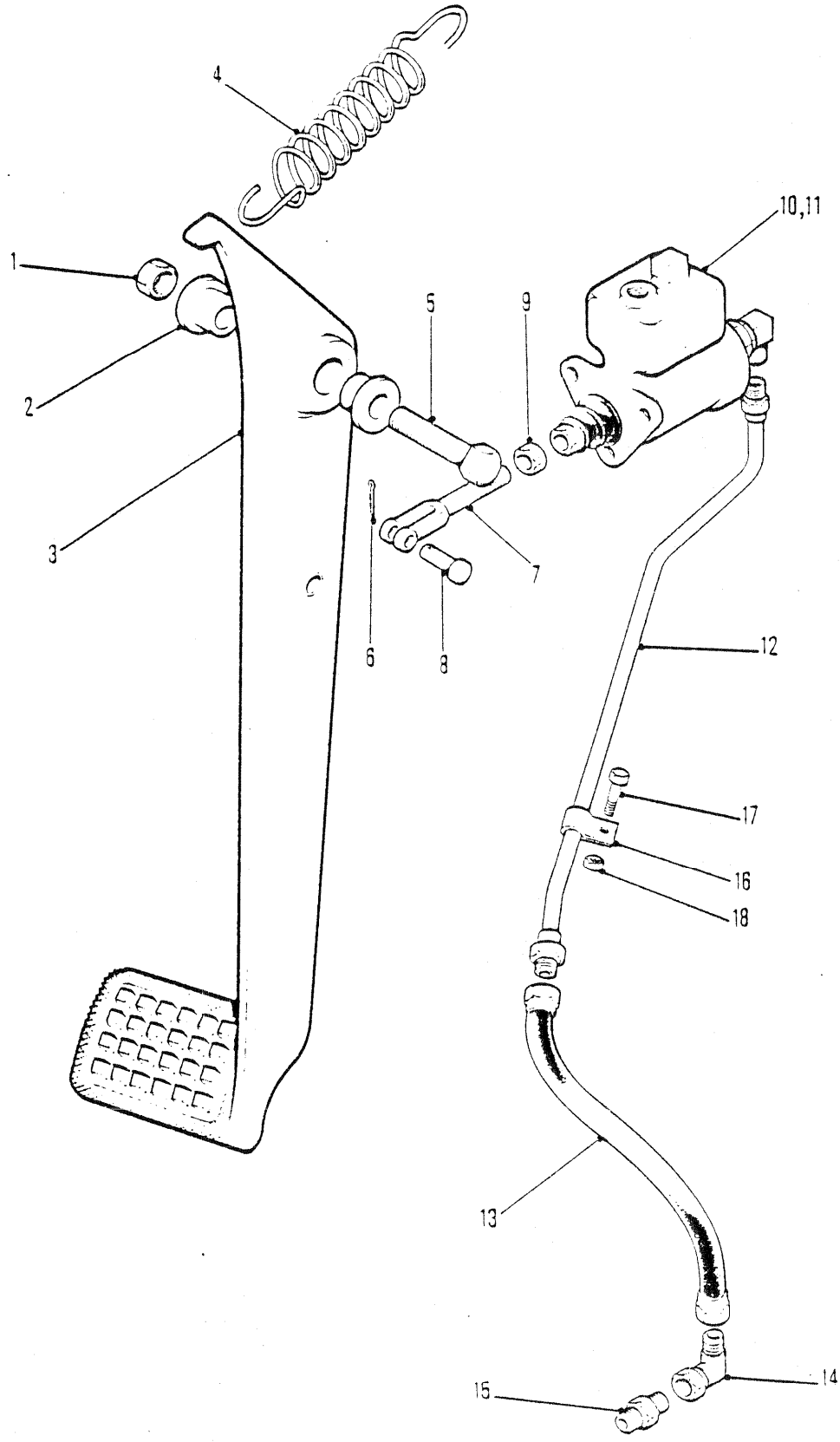
4
1
2
3
5
9
10,11
6
8
7
12
17
16
18
13
15
14
6506TP

SERVICE BRAKE CONTROLS
COMMANDES DE FREIN STANDARD
STANDARDBREMSENBEDIENUNGEN
COMMANDO DE FREIO DE ESTRADA
CONTROL DE FRENO DE CARRETERA

No.	Part No.	Qty	Description	Description	Benennung	Descrição	Descripción
1	**59H000008**	1	Nut	écrou	Mutter	porca	tuerca
2	**1610636**	2	Bearing	palier	Lager	mancal	cojinete
3	**1934067**	1	Brake pedal	pédale de frein	Bremspedal	pedal do freio	pedal del freno
4	**316480**	1	Spring	ressort	Feder	mola	resorte
5	**17C000848**	1	Bolt	boulon	Bolzen	parafuso	bulón
6	**1F000412**	1	Cotter pin	goupille fendue	Splint	contrapino	chaveta dos patos
7	**1322455**	1	Clevis	étrier	Schkel	garfo	horquilla
8	**4F0000812**	1	Clevis pin	goupille chape	Schkelstift	pino garfo	pasador horquilla
9	**8D000008**	1	Nut	écrou	Mutter	porca	tuerca
10	[1]**1931882**	1	Master cylinder	mate cylindre	Hauptzylinder	cilindro mestre	cilindro maestro
11	†**1992208**	1	Repair kit	trousse de reparation	Reparatursatz	conjunto de reparo	juego de reparación
12	**1935858**	1	Tube	tube	Rohr	tubo	tubo
13	**1928452**	1	Hose	tuyau flexible	Schlauch	mangueira	manguera
14	**11K000005**	1	Elbow	coude	Winkelrohr	cotovêlo	codo
15	**15K000005**	1	Connector	raccord	Verbindungsstück	ligador	conector
16	**30H000014**	1	Clip	attache	Schelle	braçadeira	abrazadera
17	**17C000412**	1	Bolt	boulon	Bolzen	parafuso	bulón
18	**59D000004**	1	Nut	écrou	Mutter	porca	tuerca
19	**857944**	1	Filler plug	bouchon de remplis	Füller Stopfen	bujão de abastesc	tapón de llenadao
20	**892250**	1	Bleed screw	vis de fuite	Lüftungsschraube	parafuso sangria	tornillo purga
21	**695695**	1	Tee	raccord T	T-Verbindungsstück	te	te
22	**1991913**	1	Tube	tube	Rohr	tubo	tubo
23	**620238**	1	Gasket	garniture	Dichtung	gaxeta	empaquetadura
24	**1991912**	1	Tee	raccord T	T-Verbindungsstück	te	te
25	**613750**	1	Gasket	garniture	Dichtung	gaxeta	empaquetadura
26	**692722**	1	Bolt	boulon	Bolzen	parafuso	bulón

[1] Inc 11 & 19➡27

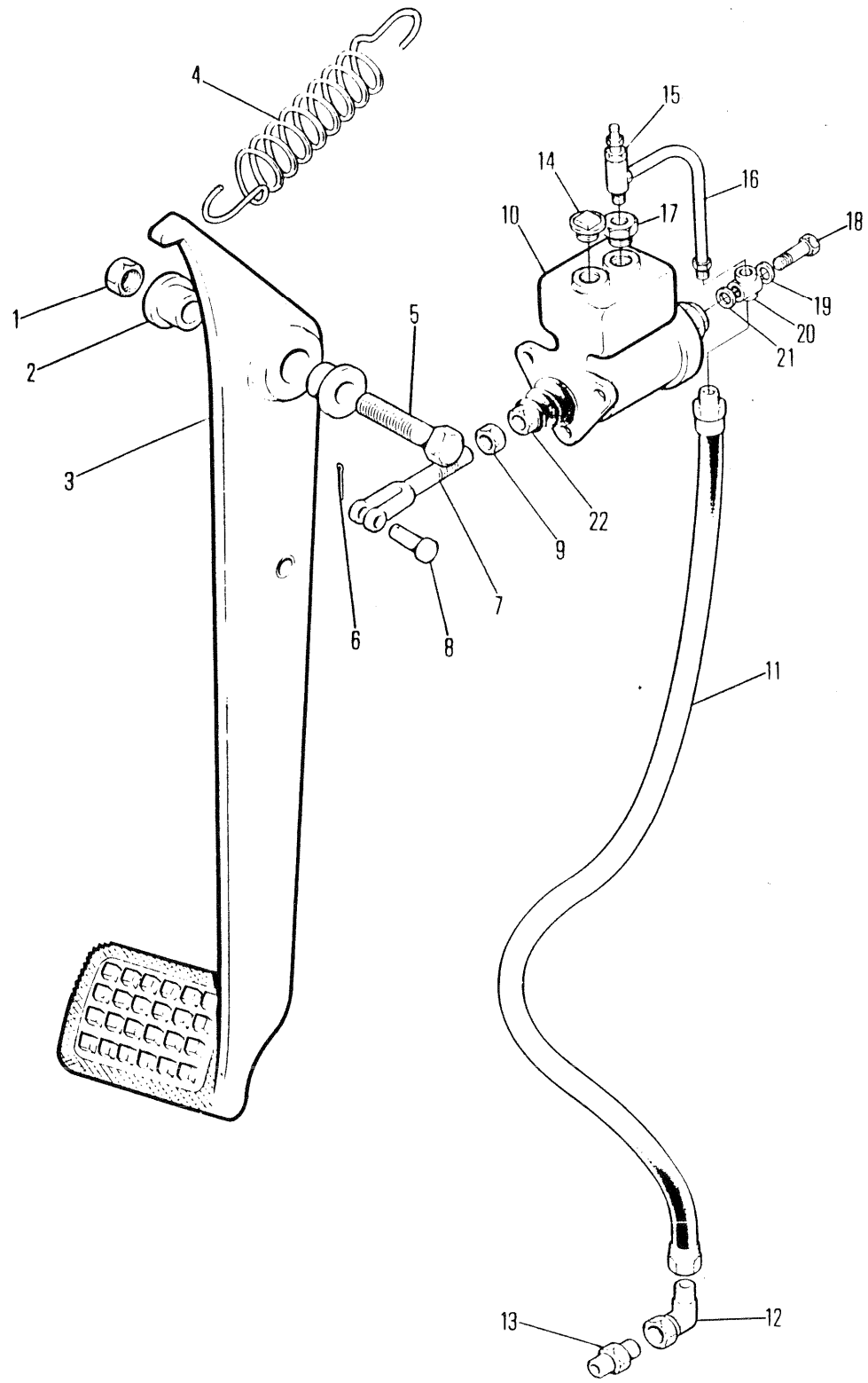
4
15
14
16
10
17
18
1
19
5
20
2
21
3
22
9
7
6
8
11
13
12
6724TP

SERVICE BRAKE CONTROLS
COMMANDES DE FREIN STANDARD
STANDARDBREMSENBEDIENUNGEN
COMMANDO DE FREIO DE ESTRADA
CONTROL DE FRENO DE CARRETERA

No.	Part No.	Qty	Description	Description	Benennung	Descrição	Descripción
1	**59D000008**	2	Locknut	contre-écrou	Gegenmutter	contra porca	contratuerca
2	**1610636**	2	Bushing	chemise	Buchse	bucha	buje
3	**1934067**	1	Pedal	pédale	Pedal	pedal	pedal
4	**316480**	1	Spring	ressort	Feder	mola	resorte
5	**17C008104**	1	Bolt	boulon	Bolzen	parafuso	bulón
6	**1F000412**	1	Cotter pin	goupille fendue	Splint	contrapino	chaveta dos patos
7	**1322455**	1	Clevis	étrier	Schkel	garfo	horquilla
8	**4F008127**	1	Pin	goupille	Stift	pino	pasador
9	**8D000008**	1	Nut	écrou	Mutter	porca	tuerca
10	**1931882**	1	Master cylinder	mate cylindre	Hauptzylinder	cilindro mestre	cilindro maestro
10A	**1992208**	1	Repair kit	trousse de reparation	Reparatursatz	conjunto de reparo	juego de reparación
11	**1937951**	1	Hose	tuyau flexible	Schlauch	mangueira	manguera
12	**11K000005**	1	Elbow	coude	Winkelrohr	cotovêlo	codo
13	**15K000005**	1	Fitting	ajustage	Verbindung	ajuste	accesorio
14	**857944**	1	Filler plug	bouchon de remplis	Füller Stopfen	bujão de abastesc	tapón de llenadao
15	**695695**	1	Tee	raccord T	T-Verbindungsstück	te	te
16	**1991913**	1	Tube	tube	Rohr	tubo	tubo
17	**892250**	1	Bleed screw	vis de fuite	Lüftungsschraube	parafuso sangria	tornillo purga
18	**692722**	1	Bolt	boulon	Bolzen	parafuso	bulón
19	**613750**	1	Gasket	garniture	Dichtung	gaxeta	empaquetadura
20	**1991912**	1	Tee	raccord T	T-Verbindungsstück	te	te
21	**620238**	1	Gasket	garniture	Dichtung	gaxeta	empaquetadura
22	**2352551**	1	Push rod	tige de pousee	Stosser	tirante de empuxe	barra de empuje

[1] Inc 10A & 14➡22

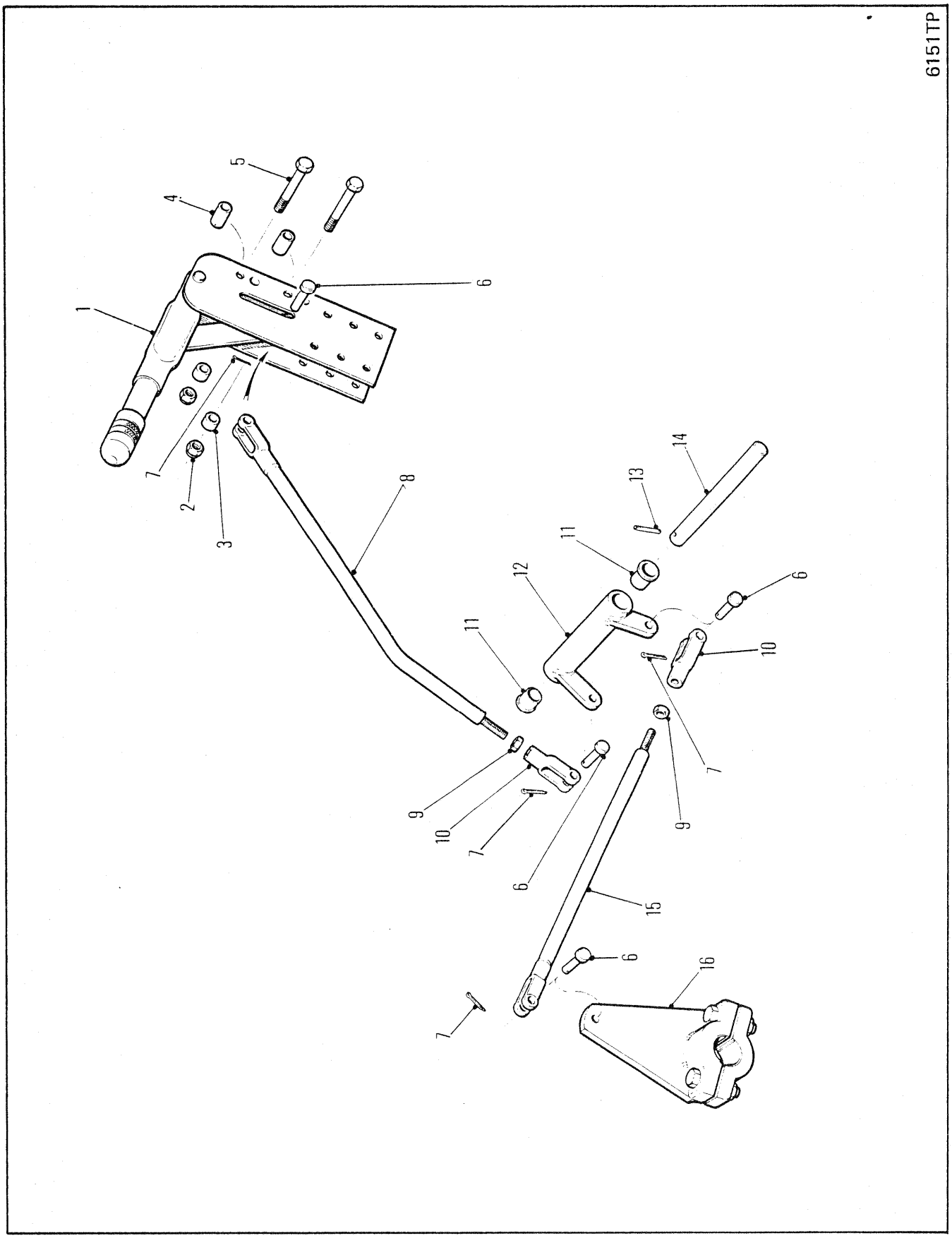
6151TP
1
2
3
4
5
6
7
8
9
10
11
12
13
14
15
16

PARKING BRAKE CONTROLS
COMMANDES DE FREIN DE STATIONNEMENT
STANDBREMSENBEDIENUNGEN
CONTROLE DO FREIO DE ESTACIONAR
CONTROLES FRENO SERVICIO

No.	Part No.	Qty	Description	Description	Benennung	Descrição	Descripción
1	**3951954**	1	Lever	levier	Hebel	alavanca	palanca
2	**59D000005**	2	Nut	écrou	Mutter	porca	tuerca
3	**545005**	2	Spacer	entretoise	Distanzteil	espaçador	espaciador
4	**209915**	2	Spacer	entretoise	Distanzteil	espaçador	espaciador
5	**17C000636**	2	Bolt	boulon	Bolzen	parafuso	bulón
6	**4F006106**	3	Clevis pin	goupille chape	Schkelstift	pino garfo	pasador horquilla
7	**1F000312**	3	Cotter pin	goupille fendue	Splint	contrapino	chaveta dos patos
8	**1924495**	1	Rod assy	tige ens	Stange vollst	varão conj	varilla conj
9	**8D000006**	1	Nut	écrou	Mutter	porca	tuerca
10	**2J006208**	1	Clevis	étrier	Schkel	garfo	horquilla
11	**1610636**	2	Bearing	palier	Lager	mancal	cojinete
12	**1924497**	1	Bellcrank assy	levier coudé ens	Kniehebel voll	balancinho cj	balancín cj
13	**730668**	1	Pin	goupille	Stift	pino	pasador
14	**1929586**	1	Pin	goupille	Stift	pino	pasador
15	**1924500**	1	Rod assy	tige ens	Stange vollst	varão conj	varilla conj
16	**1930999**	1	Lever	levier	Hebel	alavanca	palanca

664GM 528A-101-CAC→528B-9999-CAC
664GMGR 540A-101-CAC→540A-9999-CAC

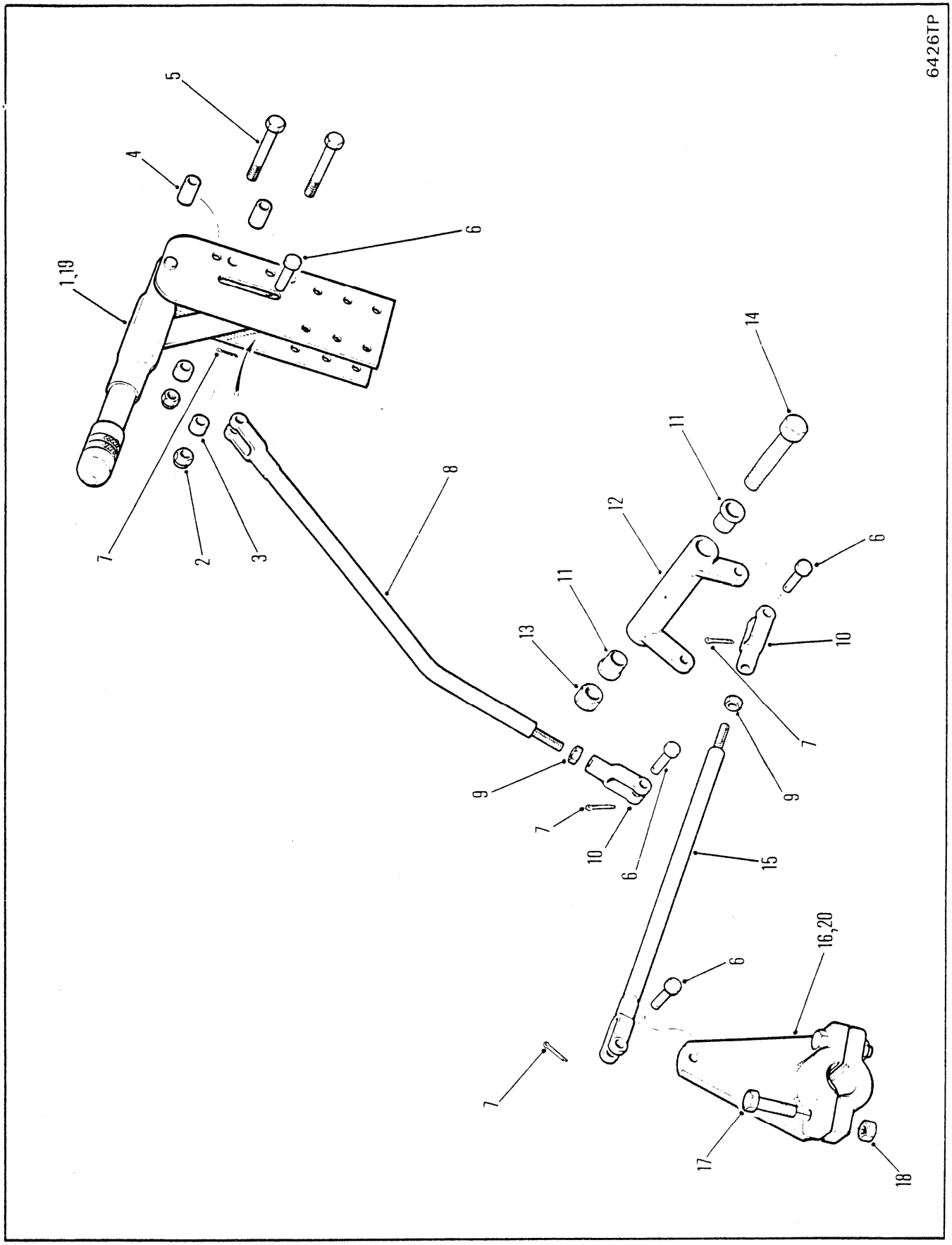
6426TP
1,19
2
3
4
5
6
7
8
9
10
11
12
13
14
15
16,20
17
18

PARKING BRAKE CONTROLS
COMMANDES DE FREIN DE STATIONNEMENT
STANDBREMSENBEDIENUNGEN
CONTROLE DO FREIO DE ESTACIONAR
CONTROLES FRENO SERVICIO

No.	Part No.	Qty	Description	Description	Benennung	Descrição	Descripción
1	**3951954**	1	Lever	levier	Hebel	alavanca	palanca
2	**85D000006**	2	Nut	écrou	Mutter	porca	tuerca
3	**545005**	2	Spacer	entretoise	Distanzteil	espaçador	espaciador
4	**552914**	2	Spacer	entretoise	Distanzteil	espaçador	espaciador
5	**17C000636**	2	Bolt	boulon	Bolzen	parafuso	bulón
6	**4F0006106**	3	Clevis pin	goupille chape	Schkelstift	pino garfo	pasador horquilla
7	**1F0000312**	3	Cotter pin	goupille fendue	Splint	contrapino	chaveta dos patos
8	**1924495**	1	Rod assy	tige ens	Stange vollst	varão conj	varilla conj
9	**8D0000006**	1	Nut	écrou	Mutter	porca	tuerca
10	**2J0006208**	1	Clevis	étrier	Schkel	garfo	horquilla
11	**1601636**	2	Bearing	palier	Lager	mancal	cojinete
12	**1924497**	1	Bellcrank assy	levier coudé ens	Kniehebel voll	balancinho cj	balancín cj
13	**85D000008**	1	Nut	écrou	Mutter	porca	tuerca
14	**17C008112**	1	Bolt	boulon	Bolzen	parafuso	bulón
15	**1924500**	1	Rod assy	tige ens	Stange vollst	varão conj	varilla conj
16	**1930999**	1	Lever	levier	Hebel	alavanca	palanca
17	**17C000632**	2	Bolt	boulon	Bolzen	parafuso	bulón
18	**85D000006**	2	Nut	écrou	Mutter	porca	tuerca
19	[1]**6512806**	1	Lever	levier	Hebel	alavanca	palanca
20	[1]**1935319**	1	Lever	levier	Hebel	alavanca	palanca

[1] □528D-101-CAC&➟

664CUM 551D-101-CAC➟551E-9999-CAC
664DEUTZ 529B-101-CAC➟529C-9999-CAC
664GM 528C-101-CAC➟528D-9999-CAC

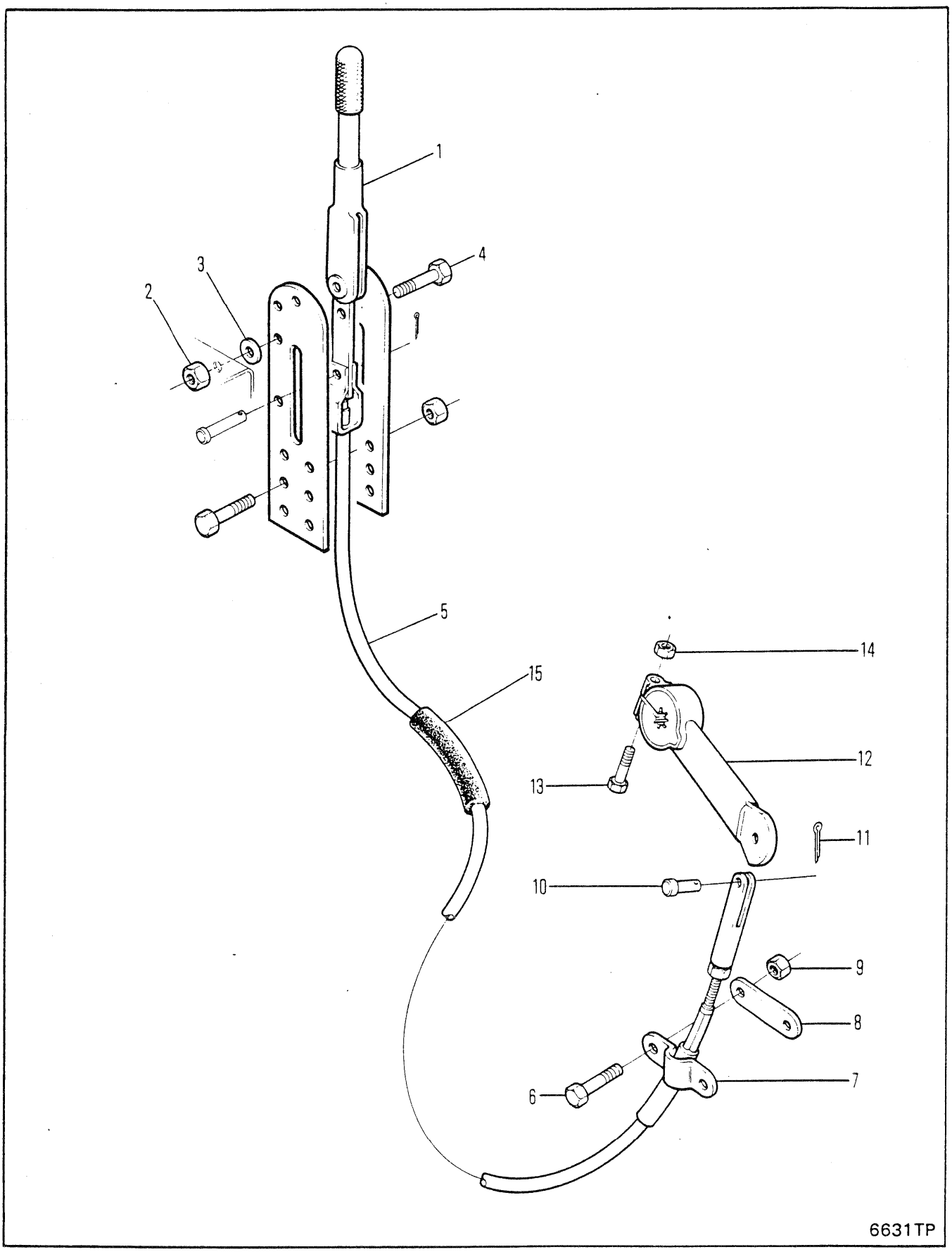
1
2
3
4
5
6
7
8
9
10
11
12
13
14
15
6631TP

PARKING BRAKE CONTROLS
COMMANDES DE FREIN DE STATIONNEMENT
STANDBREMSENBEDIENUNGEN
CONTROLE DO FREIO DE ESTACIONAR
CONTROLES FRENO SERVICIO

No.	Part No.	Qty	Description	Description	Benennung	Descrição	Descripción
1	**6512806**	1	Lever assy	levier ens	Hebel vollst	alavanca conj	palanca conj
2	**59D000006**	2	Nut	écrou	Mutter	porca	tuerca
3	**552914**	2	Spacer	entretoise	Distanzteil	espaçador	espaciador
4	**17C000632**	2	Bolt	boulon	Bolzen	parafuso	bulón
5	**1936399**	1	Cable assy	ens câble	Kabel vollst	conjunto do cabo	conjunto de cable
6	**17C000520**	2	Bolt	boulon	Bolzen	parafuso	bulón
7	**544512**	1	Clamp	pince	Schelle	braçadeira	abrazadera
8	**645092**	1	Spacer	entretoise	Distanzteil	espaçador	espaciador
9	**59D000006**	2	Nut	écrou	Mutter	porca	tuerca
10	**4F006106**	1	Clevis pin	goupille chape	Schkelstift	pino garfo	pasador horquilla
11	**1F000316**	1	Cotter pin	goupille fendue	Splint	contrapino	chaveta dos patos
12	**1935319**	1	Lever	levier	Hebel	alavanca	palanca
13	**17C000632**	1	Bolt	boulon	Bolzen	parafuso	bulón
14	**59D000005**	1	Nut	écrou	Mutter	porca	tuerca
15	**1M008040**	1	Hose	tuyau flexible	Schlauch	mangueira	manguera

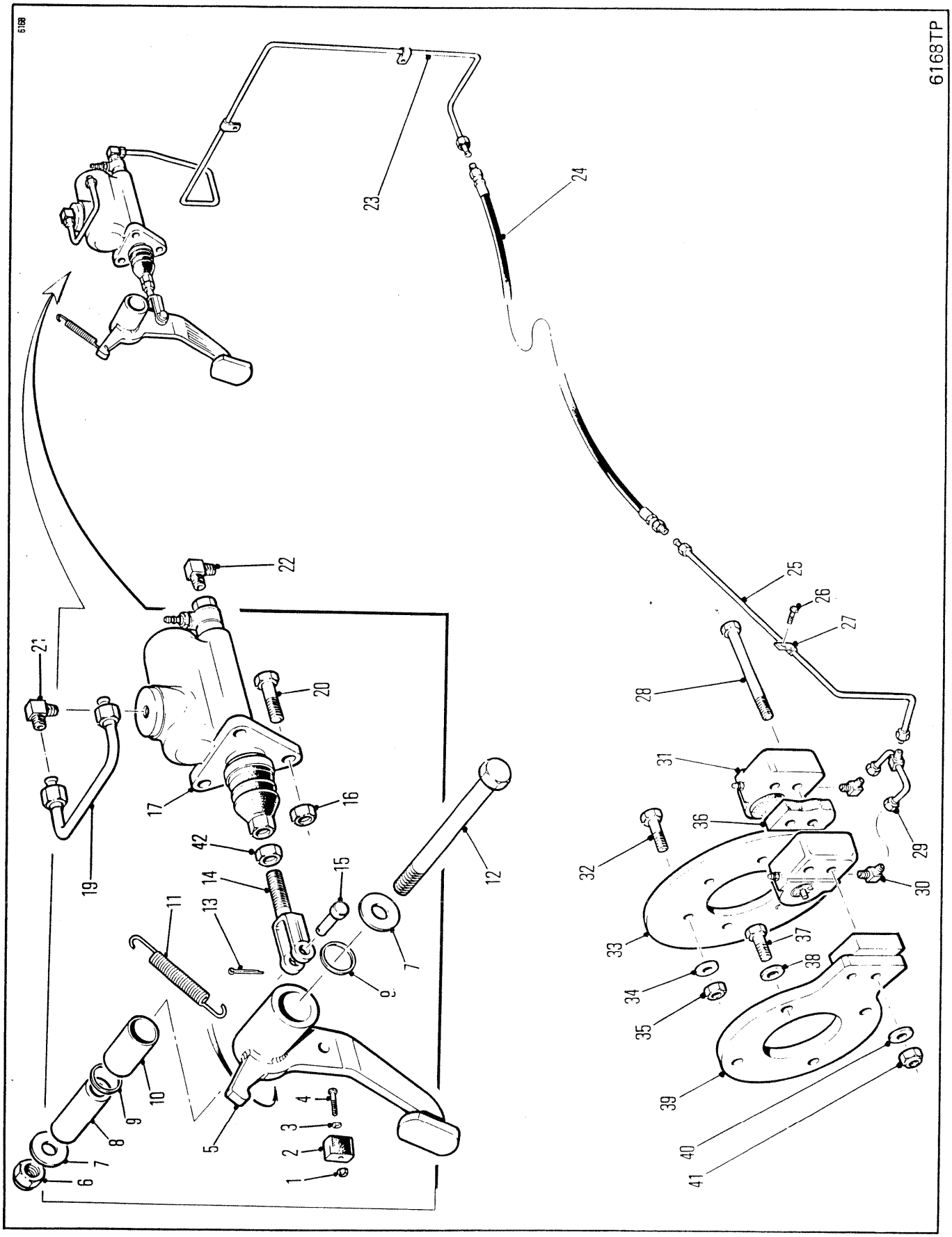
6168TP
1
2
3
4
5
6
7
8
9
10
11
12
13
14
15
16
17
19
20
21
22
23
24
25
26
27
28
29
30
31
32
33
34
35
36
37
38
39
40
41
42

SECONDARY BRAKE CONTROLS ⊠
COMMANDE DE FREIN SECONDAIRE ⊠
SEKUNDÄRBREMSBEDIENUNG ⊠
CONTROLES DO FREIO SECUNDÁRIO ⊠
CONTROLES DEL FRENO SECUNDARIO ⊠

No.	Part No.	Qty	Description	Description	Benennung	Descrição	Descripción
1	**14D000010**	1	Nut	écrou	Mutter	porca	tuerca
2	**302568**	1	Stop	butoir	Anschlag	batente	tope
3	**616775**	1	Flatwasher	rondelle plate	Unterlegscheibe	arruela chata	arandela plana
4	**86G001012**	1	Screw	vis	Schraube	parafuso	tornillo
5	**1930037**	1	Brake pedal assy	ens pédale freinage	Bremspedal	pedal do freio	pedal del freno
6	**85D000008**	1	Nut	écrou	Mutter	porca	tuerca
7	**561912**	2	Washer	rondelle	Scheibe	arruela	arandela
8	**1930054**	1	Sleeve	manchon	Muffe	luva	manguito
9	**1522535**	2	Wiper ring	anneau de came	Wischerring	anello limpador	anillo restregador
10	**675227**	2	Bearing	palier	Lager	mancal	cojinete
11	**316480**	1	Spring	ressort	Feder	mola	resorte
12	**17C008104**	1	Bolt	boulon	Bolzen	parafuso	bulón
13	**1F0000412**	1	Cotter pin	goupille fendue	Splint	contrapino	chaveta dos patos
14	**640202**	1	Clevis	étrier	Schkel	garfo	horquilla
15	**4F0008127**	1	Clevis pin	goupille chape	Schkelstift	pino garfo	pasador horquilla
16	**85D000006**	3	Nut	écrou	Mutter	porca	tuerca
17	**1930456**	1	Master cylinder	mate cylindre	Hauptzylinder	cilindro mestre	cilindro maestro
18	†**1992147**	1	Repair kit	trousse de reparation	Reparatursatz	conjunto de reparo	juego de reparación
19	[1]**1930312**	1	Tube assy	assemblage de tube	Rohreinheit	conjunto de tubos	conjunto del tubo
20	**17C000624**	3	Bolt	boulon	Bolzen	parafuso	bulón
21	[1]**83F000003**	1	Elbow	coude	Winkelrohr	cotovêlo	codo
22	**83F000003**	1	Elbow	coude	Winkelrohr	cotovêlo	codo
23	**1930299**	1	Tube assy	assemblage de tube	Rohreinheit	conjunto de tubos	conjunto del tubo
24	**1929629**	1	Hose	tuyau flexible	Schlauch	mangueira	manguera
25	**1929630**	1	Tube assy	assemblage de tube	Rohreinheit	conjunto de tubos	conjunto del tubo
26	**34C000612**	1	Bolt	boulon	Bolzen	parafuso	bulón
27	**30H000016**	1	Clip	attache	Schelle	braçadeira	abrazadera
28	**18C010128**	2	Bolt	boulon	Bolzen	parafuso	bulón
29	**1924619**	1	Tube	tube	Rohr	tubo	tubo
30	**17K000003**	2	Fitting	ajustage	Verbindung	ajuste	accesorio
31	○---------	1	Brake	frein	Bremse	freio	freno
32	**18C000728**	6	Bolt	boulon	Bolzen	parafuso	bulón
33	**1921914**	1	Disc	disque	Scheibe	disco	disco
34	**112278**	6	Flatwasher	rondelle plate	Unterlegscheibe	arruela chata	arandela plana
35	**86D000007**	6	Nut	écrou	Mutter	porca	tuerca
36	**1920497**	1	Plate	plaque	Platte	placa	placa
37	**33C001236**	4	Bolt	boulon	Bolzen	parafuso	bulón
38	**27E000012**	4	Flatwasher	rondelle plate	Unterlegscheibe	arruela chata	arandela plana
39	**1921912**	1	Plate	plaque	Platte	placa	placa
40	**27E000010**	2	Flatwasher	rondelle plate	Unterlegscheibe	arruela chata	arandela plana
41	**86D000010**	2	Nut	écrou	Mutter	porca	tuerca
42	**8D0000007**	1	Nut	écrou	Mutter	porca	tuerca
43	[2]†**40K000002**	1	Plug	bouchon	Stopfen	bujão	tapón

[1] ■ 529C-101-CAC&➡

[2] □ 529C-101-CAC&➡

664DEUTZ 529C-101-CAC➡529C-9999-CAC
664GM 528A-101-CAC➡528C-9999-CAC
664GMGR 540A-101-CAC➡540A-9999-CAC

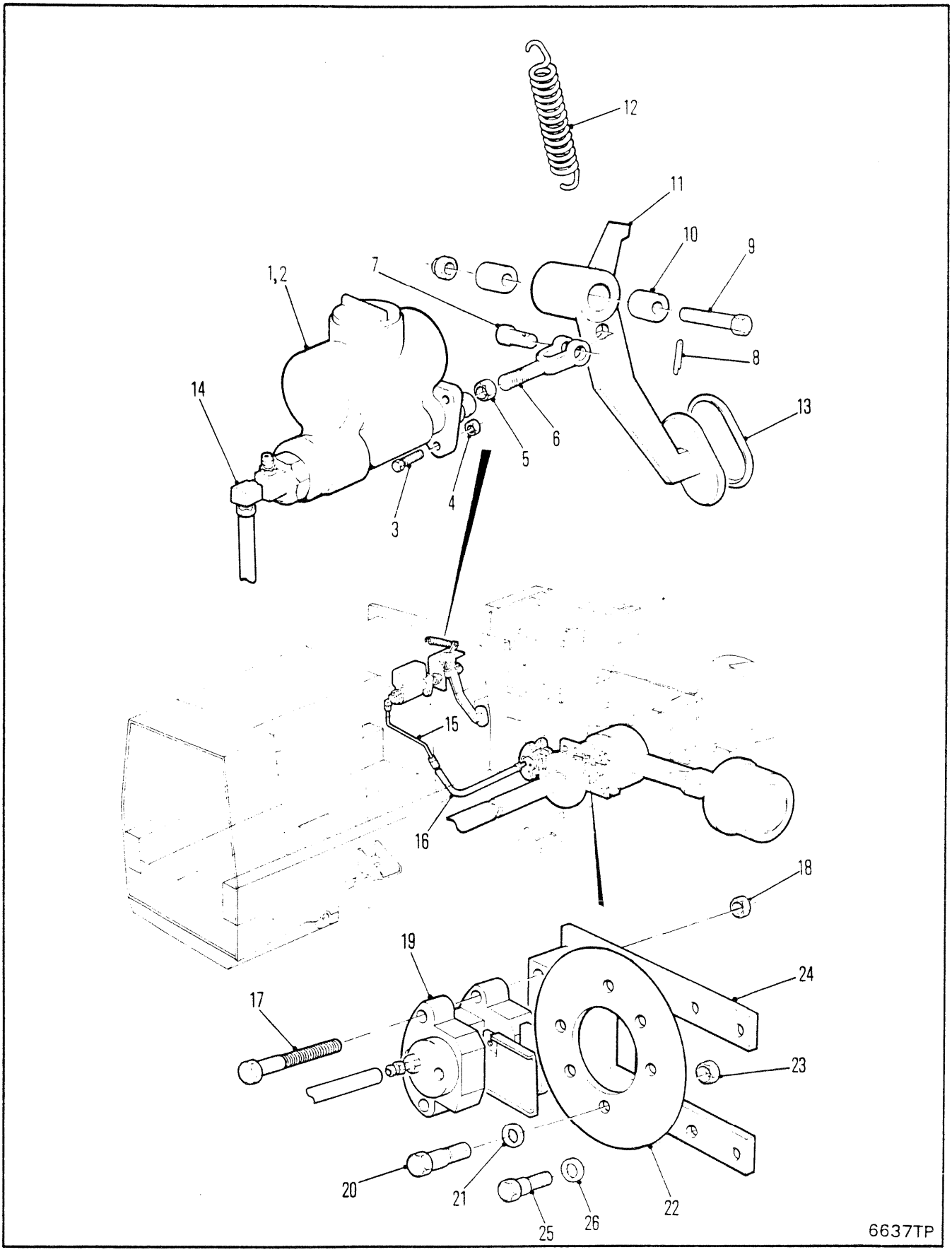
12
11
10
9
1,2
7
8
14
13
6
5
4
3
15
16
18
19
24
17
23
20
21
22
25
26
6637TP

SECONDARY BRAKE CONTROLS ⊠
COMMANDE DE FREIN SECONDAIRE ⊠
SEKUNDÄRBREMSBEDIENUNG ⊠
CONTROLES DO FREIO SECUNDÁRIO ⊠
CONTROLES DEL FRENO SECUNDARIO ⊠

No.	Part No.	Qty	Description	Description	Benennung	Descrição	Descripción
1	**1931378**	1	Master cylinder	mate cylindre	Hauptzylinder	cilindro mestre	cilindro maestro
2	**1992147**	1	Repair kit	trousse de reparation	Reparatursatz	conjunto de reparo	juego de reparación
3	**17C000624**	3	Bolt	boulon	Bolzen	parafuso	bulón
4	**59D000006**	3	Nut	écrou	Mutter	porca	tuerca
5	**8D0000007**	1	Jamnut	ecrou de bloquage	Sperrmutter	proca freio	tuerca de ajuste
6	**640202**	1	Clevis	étrier	Schkel	garfo	horquilla
7	**4F0008127**	1	Clevis pin	goupille chape	Schkelstift	pino garfo	pasador horquilla
8	**1F0000412**	1	Cotter pin	goupille fendue	Splint	contrapino	chaveta dos patos
9	**17C008104**	1	Bolt	boulon	Bolzen	parafuso	bulón
10	**1610636**	2	Bearing	palier	Lager	mancal	cojinete
11	**1935268**	1	Pedal assy	ass de la pedale	Pedaleinheit	conj do pedal	disp do pedal
12	**316480**	1	Spring	ressort	Feder	mola	resorte
13	**1935270**	1	Grip	poignée	Griff	punho	mango
14	**83F000003**	1	Elbow	coude	Winkelrohr	cotovèlo	codo
15	**1936015**	1	Tube	tube	Rohr	tubo	tubo
16	**1936923**	1	Hose	tuyau flexible	Schlauch	mangueira	manguera
17	**17C008112**	2	Bolt	boulon	Bolzen	parafuso	bulón
18	†**59D000008**	2	Nut	écrou	Mutter	porca	tuerca
19	○---------	1	Brake assy	frein ens	Bremse vollst	freio conj	freno conj
20	**18C000728**	6	Bolt	boulon	Bolzen	parafuso	bulón
21	**112278**	6	Flatwasher	rondelle plate	Unterlegscheibe	arruela chata	arandela plana
22	**1921914**	1	Disc	disque	Scheibe	disco	disco
23	**60D000007**	6	Nut	écrou	Mutter	porca	tuerca
24	**1936922**	1	Bracket	support	Winkel	grampo	grampa
25	**17C001236**	4	Bolt	boulon	Bolzen	parafuso	bulón
26	**27E000012**	4	Flatwasher	rondelle plate	Unterlegscheibe	arruela chata	arandela plana

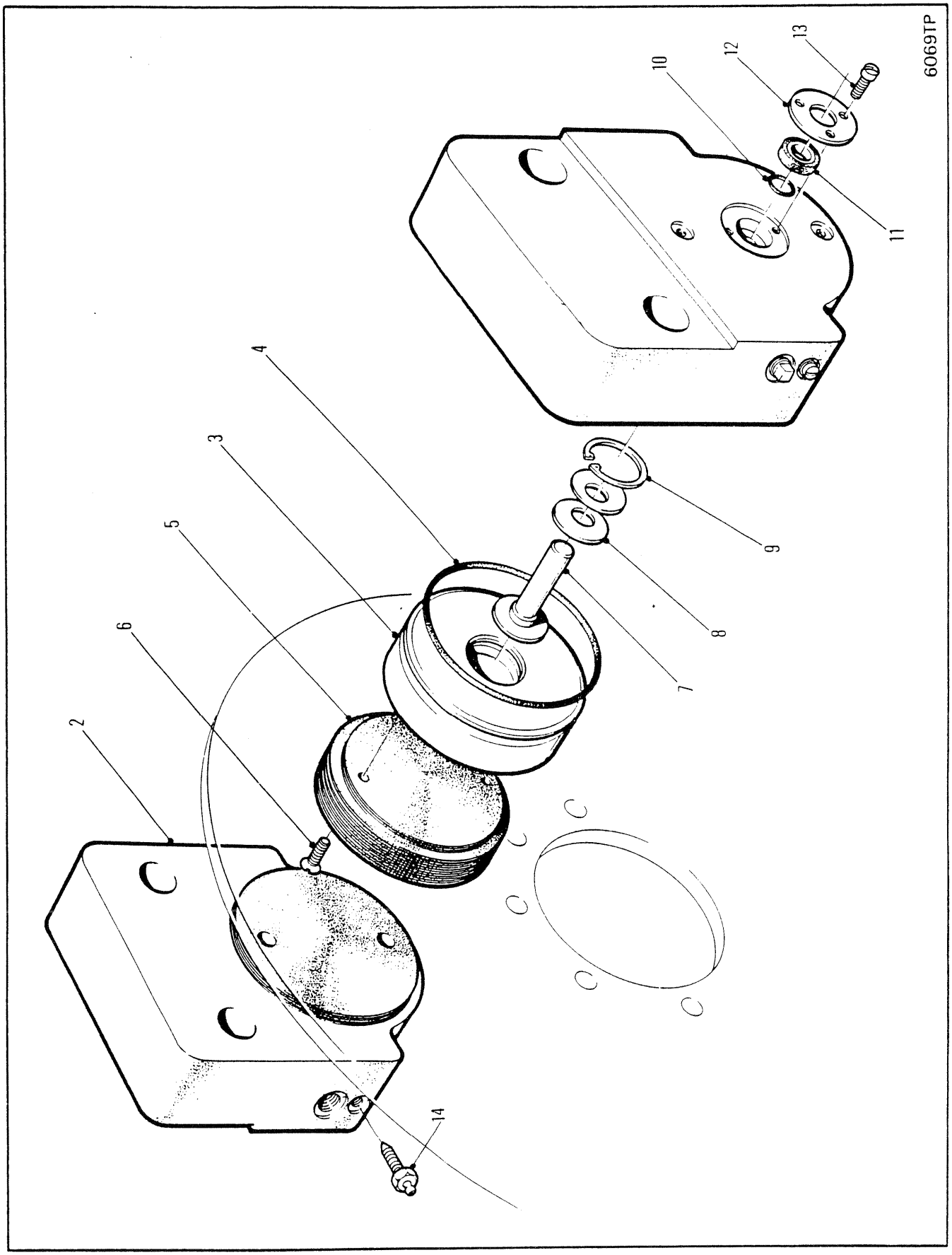
6069TP
2
3
4
5
6
7
8
9
10
11
12
13
14

SECONDARY BRAKE ASSEMBLY ⊠
ENSEMBLE FREIN SECONDAIRE ⊠
SEKUNDÄRBREMSEINHEIT ⊠
FREIO CONJUNTO SECUNDÁRIO ⊠
FRENO CONJUNTO SECUNDARIO ⊠

No.	Part No.	Qty	Description	Description	Benennung	Descrição	Descripción
A	[1]1927821	2	Brake assy	frein ens	Bremse vollst	freio conj	freno conj
1	†1992014	2	Cap	chapeau	Kappe	tampa	tapa
2	[2]§---------	2	Housing	botier	Gehuse	carcaça	carcasa
3	1992007	2	Piston	piston	Kolben	pistão	pistón
4	1992008	2	Seal	joint étanchéité	Dichtung	vedador	sello
5	1991211	2	Lining	garniture	Belag	lona	cinta
6	1991323	4	Screw	vis	Schraube	parafuso	tornillo
7	1992009	2	Pin	goupille	Stift	pino	pasador
8	1991325	4	Spring	ressort	Feder	mola	resorte
9	954597	2	Lockring	anneau blocage	Klemmring	anel trava	anillo seguridad
10	25K020012	2	O-ring	joint torique	O Ring	anel-O	anillo-O
11	1992011	2	Grip	poignée	Griff	punho	mango
12	1992012	2	Plate	plaque	Platte	placa	placa
13	42G001004	3	Screw	vis	Schraube	parafuso	tornillo
14	1992013	2	Bleeder	robinet de purge	Ablasshahn	torneira de purga	robinete de purga

[1] Emergency brake
[1] frein à main
[1] notbremse
[1] freio de emergência
[1] freno de emergencia

[2] See 1
[2] Voir 1
[2] Siehe 1
[2] Veja 1
[2] Véase 1

664DEUTZ 529C-101-CAC→529C-9999-CAC
664GMGR 540A-101C-AC→540A-9999-CAC

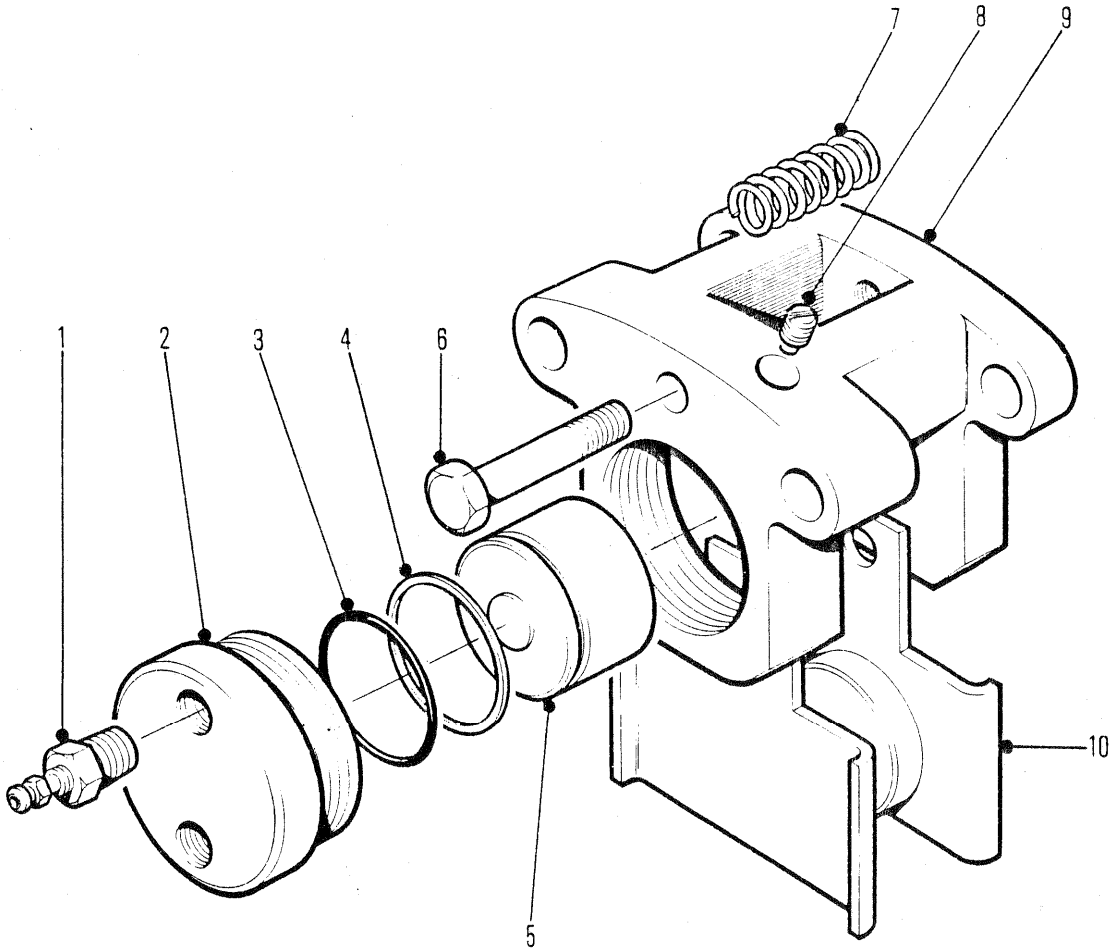

6626TP

SECONDARY BRAKE ASSEMBLY
ENSEMBLE FREIN SECONDAIRE
SEKUNDÄRBREMSEINHEIT
FREIO CONJUNTO SECUNDÁRIO
FRENO CONJUNTO SECUNDARIO

No.	Part No.	Qty	Description	Description	Benennung	Descrição	Descripción
A	[1]1936925	1	Brake assy	frein ens	Bremse vollst	freio conj	freno conj
1	892250	1	Bleed screw	vis de fuite	Lüftungsschraube	parafuso sangria	tornillo purga
2	1992421	1	Cap	chapeau	Kappe	tampa	tapa
3	25K040108	1	O-ring	joint torique	O Ring	anel-O	anillo-O
4	897109	1	Back-up ring	anneau de renfort	Stützring	anel do retrocesso	anillo de respaldo
5	1992424	1	Piston	piston	Kolben	pistão	pistón
6	22C000640	1	Cap screw	vis à tête	Kopfschraube	parafuso de cabeça	tornillo de presión
7	1992422	1	Spring	ressort	Feder	mola	resorte
8	19G000408	1	Set screw	vis à pointe	Gewindestift	parafuso fixador	tornillo reten
9	§---------	1	Body	carrosserie	Karosserie	carroçria	carrocería
10	1992423	2	Lining	garniture	Belag	lona	cinta
11	1992425	1	Repair kit	trousse de reparation	Reparatursatz	conjunto de reparo	juego de reparación
12	1992426	1	Lining kit	garniture trousse	Belagsatz	lona jogo	cinta juego

[1] Inc 1➟10

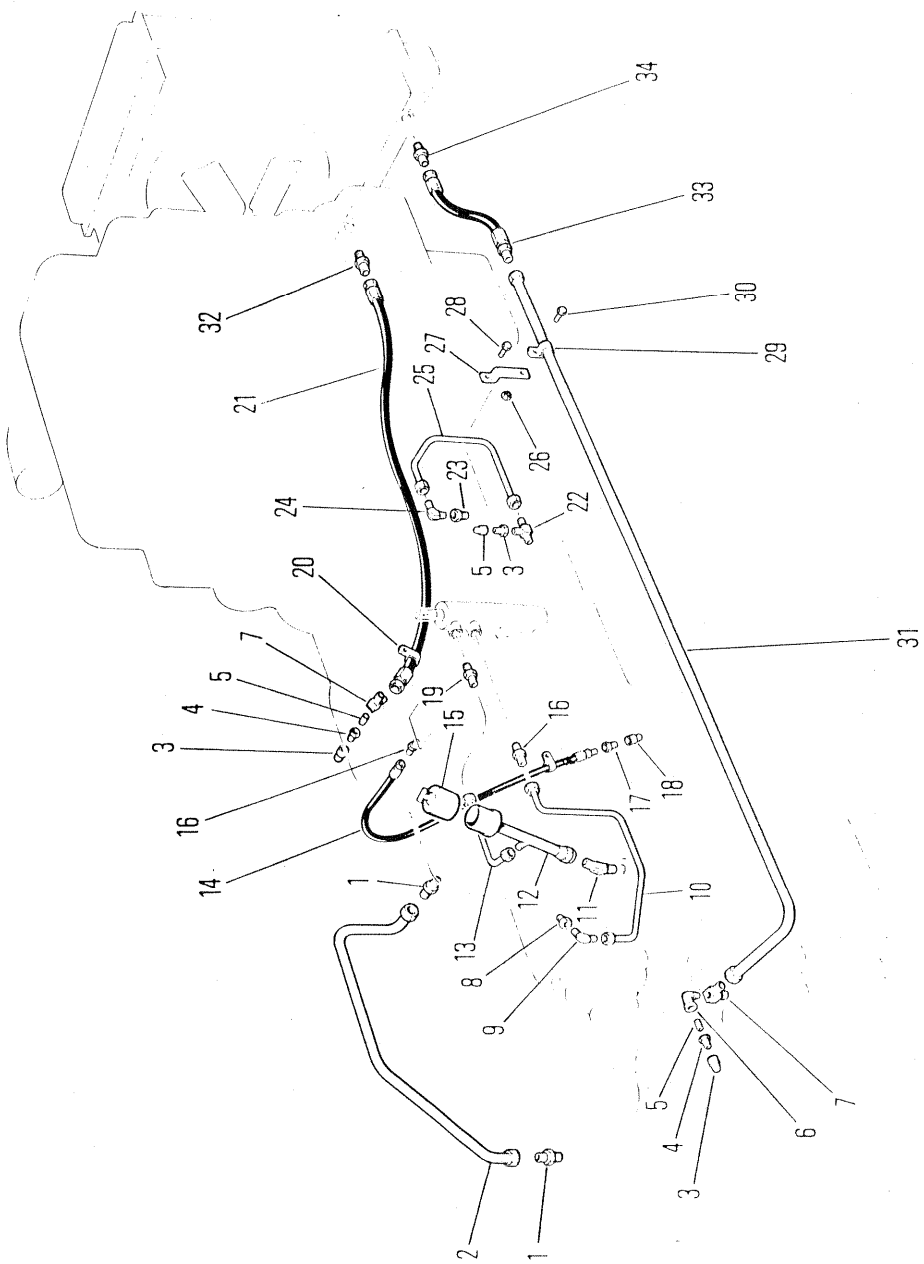
34
33
32
30
28
27
29
25
21
26
23
24
22
5
3
20
31
7
5
4
19
3
15
16
16
17
18
14
1
12
10
11
13
8
9
5
4
3
6
7
2
1

6115TP

HYDRAULIC SYSTEM, TRANSMISSION & TORQUE CONVERTER
SYSTÈME HYDRAULIQUE, TRANSMISSION & CONVERTISSEUR
HYDRAULIKANLAGE GETRIEBE & DREHMOMENTWANDLER
SISTEMA HIDRÁULICO, TRANSMISSÃO & CONVERSOR DE TORQUE
SISTEMA HIDRÁULICO, TRANSMISIÓN & CONVERTIDOR DE PAR

No.	Part No.	Qty	Description	Description	Benennung	Descrição	Descripción
1	**15K000008**	2	Adapter	adaptateur	Zwischenstück	adaptador	adaptador
2	**1929359**	1	Tube assy	assemblage de tube	Rohreinheit	conjunto de tubos	conjunto del tubo
3	**6000689**	2	Cap	chapeau	Kappe	tampa	tapa
4	**5K000207**	2	Nipple	raccord	Nippel	niple	niple
5	**1306142**	2	Coupling	accouplement	Kupplung	acoplamento	acople
6	**26F000002**	1	Elbow	coude	Winkelrohr	cotovêlo	codo
7	**1301242**	1	Elbow	coude	Winkelrohr	cotovêlo	codo
8	**15K000004**	1	Adapter	adaptateur	Zwischenstück	adaptador	adaptador
9	**11K000004**	1	Elbow	coude	Winkelrohr	cotovêlo	codo
10	**1930093**	1	Tube assy	assemblage de tube	Rohreinheit	conjunto de tubos	conjunto del tubo
11	**84F000008**	1	Elbow	coude	Winkelrohr	cotovêlo	codo
12	**1930333**	1	Tube assy	assemblage de tube	Rohreinheit	conjunto de tubos	conjunto del tubo
13	**1319687**	1	Tube assy	assemblage de tube	Rohreinheit	conjunto de tubos	conjunto del tubo
14	**3319142**	1	Hose	tuyau flexible	Schlauch	mangueira	manguera
15	**1930968**	1	Cap	chapeau	Kappe	tampa	tapa
16	**15K000004**	2	Adapter	adaptateur	Zwischenstück	adaptador	adaptador
17	**1306142**	1	Coupling	accouplement	Kupplung	acoplamento	acople
18	**6000689**	1	Cap	chapeau	Kappe	tampa	tapa
19	**15K000004**	1	Adapter	adaptateur	Zwischenstück	adaptador	adaptador
20	**30H000058**	1	Clip	attache	Schelle	braçadeira	abrazadera
21	**1319138**	1	Hose	tuyau flexible	Schlauch	mangueira	manguera
22	**3999234**	1	Tee	raccord T	T-Verbindungsstück	te	te
23	**668385**	1	Fitting	ajustage	Verbindung	ajuste	accesorio
24	**11K000004**	1	Elbow	coude	Winkelrohr	cotovêlo	codo
25	**1930963**	1	Tube	tube	Rohr	tubo	tubo
26	**59D000006**	1	Nut	écrou	Mutter	porca	tuerca
27	**1900603**	1	Bracket	support	Winkel	grampo	grampa
28	**33C000614**	1	Bolt	boulon	Bolzen	parafuso	bulón
29	**6H000018**	1	Clip	attache	Schelle	braçadeira	abrazadera
30	**17C000614**	1	Bolt	boulon	Bolzen	parafuso	bulón
31	**1936660**	1	Tube assy	assemblage de tube	Rohreinheit	conjunto de tubos	conjunto del tubo
32	**15K000008**	1	Adapter	adaptateur	Zwischenstück	adaptador	adaptador
33	**1905070**	1	Hose	tuyau flexible	Schlauch	mangueira	manguera
34	**15K000008**	1	Adapter	adaptateur	Zwischenstück	adaptador	adaptador

664GM 528A-101-CAC→528D-9999-CAC
664GMGR 540A-101-CAC→540A-9999-CAC

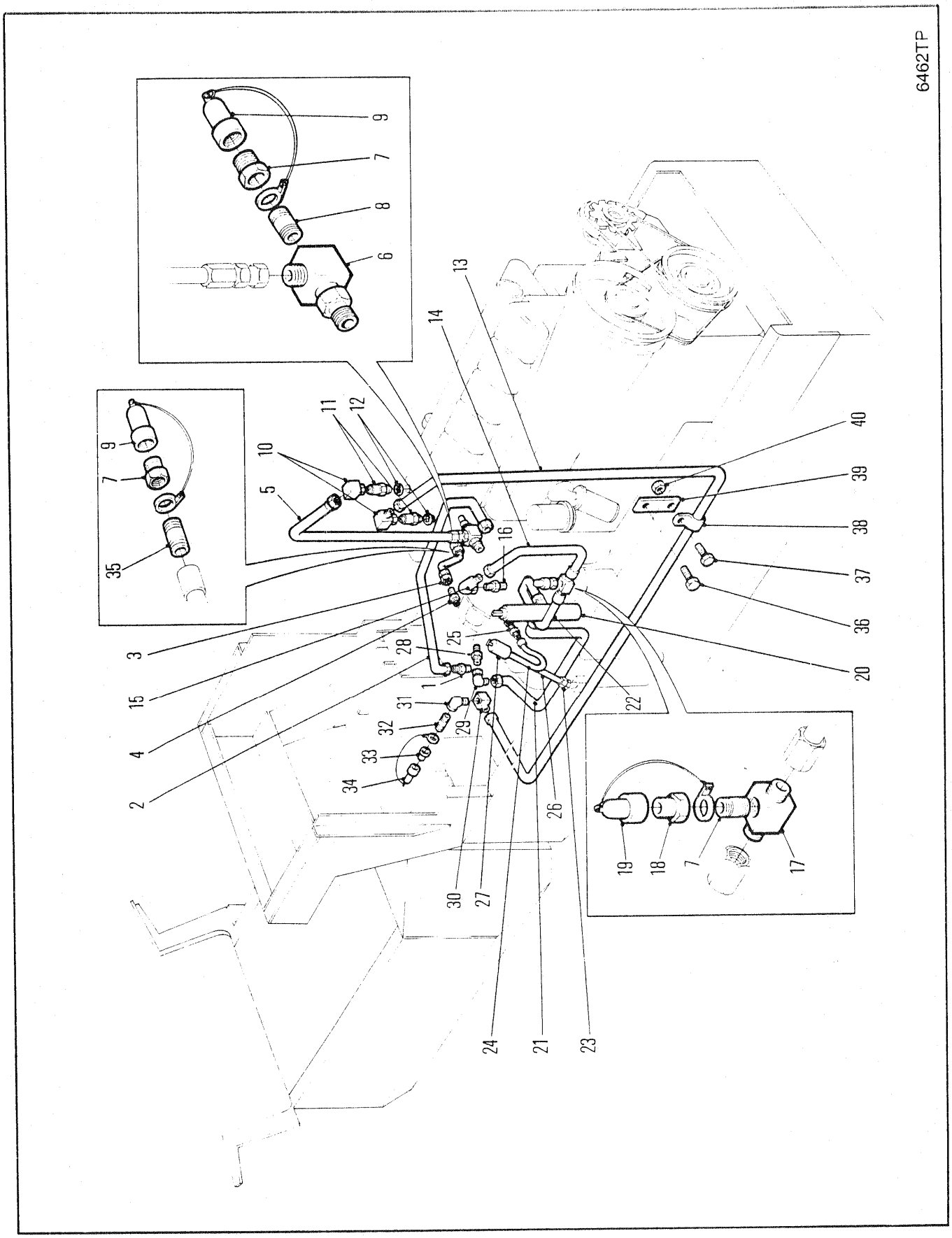
6462TP
1
2
3
4
5
6
7
8
9
10
11
12
13
14
15
16
17
18
19
20
21
22
23
24
25
26
27
28
29
30
31
32
33
34
35
36
37
38
39
40

HYDRAULIC SYSTEM, TRANSMISSION & TORQUE CONVERTER
SYSTÈME HYDRAULIQUE, TRANSMISSION & CONVERTISSEUR
HYDRAULIKANLAGE GETRIEBE & DREHMOMENTWANDLER
SISTEMA HIDRÁULICO, TRANSMISSÃO & CONVERSOR DE TORQUE
SISTEMA HIDRÁULICO, TRANSMISIÓN & CONVERTIDOR DE PAR

No.	Part No.	Qty	Description	Description	Benennung	Descrição	Descripción
1	**15K000008**	2	Adaptor	adaptateur	Zwischenstück	adaptador	adaptador
2	**1929359**	1	Tube assy	assemblage de tube	Rohreinheit	conjunto de tubos	conjunto del tubo
3	**1933783**	1	Tube	tube	Rohr	tubo	tubo
4	**15K000004**	1	Adaptor	adaptateur	Zwischenstück	adaptador	adaptador
5	**1931398**	1	Tube	tube	Rohr	tubo	tubo
6	**1301242**	1	Elbow	coude	Winkelrohr	cotovêlo	codo
7	**1306142**	2	Coupling	accouplement	Kupplung	acoplamento	acople
8	**5K0000207**	1	Nipple	raccord	Nippel	niple	niple
9	**6000689**	2	Cap	chapeau	Kappe	tampa	tapa
10	**1310469**	2	Elbow	coude	Winkelrohr	cotovêlo	codo
11	**1931348**	2	Fitting	ajustage	Verbindung	ajuste	accesorio
12	**1931524**	2	Gasket	garniture	Dichtung	gaxeta	empaquetadura
13	**1931399**	1	Tube	tube	Rohr	tubo	tubo
14	**1931397**	1	Tube assy	assemblage de tube	Rohreinheit	conjunto de tubos	conjunto del tubo
15	**11K000004**	1	Elbow	coude	Winkelrohr	cotovêlo	codo
16	**668385**	1	Fitting	ajustage	Verbindung	ajuste	accesorio
17	**3999234**	1	Fitting Tee	mont du racc en T	T-Stück	ajuste em T	accesorio en T
18	**1306142**	1	Coupling	accouplement	Kupplung	acoplamento	acople
19	**6000689**	1	Cap	chapeau	Kappe	tampa	tapa
20	○---------	1	Winch control vlv	treuil contr soup	Winde Steuerungven	guincho contrválv	guinche contrválv
21	**1930093**	1	Tube assy	assemblage de tube	Rohreinheit	conjunto de tubos	conjunto del tubo
22	**15K000004**	1	Fitting	ajustage	Verbindung	ajuste	accesorio
23	**84F000008**	1	Elbow	coude	Winkelrohr	cotovêlo	codo
24	**1319687**	1	Tube assy	assemblage de tube	Rohreinheit	conjunto de tubos	conjunto del tubo
25	**17K000004**	1	Adaptor	adaptateur	Zwischenstück	adaptador	adaptador
26	**1930333**	1	Tube assy	assemblage de tube	Rohreinheit	conjunto de tubos	conjunto del tubo
27	**1930968**	1	Cap	chapeau	Kappe	tampa	tapa
28	**15K000004**	1	Adaptor	adaptateur	Zwischenstück	adaptador	adaptador
29	**11K000004**	1	Elbow	coude	Winkelrohr	cotovêlo	codo
30	**1301242**	1	Elbow	coude	Winkelrohr	cotovêlo	codo
31	**26F000002**	1	Elbow	coude	Winkelrohr	cotovêlo	codo
32	**1306142**	1	Coupling	accouplement	Kupplung	acoplamento	acople
33	**5K0000207**	1	Nipple	raccord	Nippel	niple	niple
34	**6000689**	1	Cap	chapeau	Kappe	tampa	tapa
35	**668385**	1	Connector	raccord	Verbindungsstück	ligador	conector
36	**7CM001225**	1	Bolt	boulon	Bolzen	parafuso	bulón
37	**17C000616**	1	Bolt	boulon	Bolzen	parafuso	bulón
38	**6H0000018**	1	Clip	attache	Schelle	braçadeira	abrazadera
39	**1933005**	1	Flat	méplat	Fläche	bloco plano	planchuela
40	**85D000006**	1	Nut	écrou	Mutter	porca	tuerca

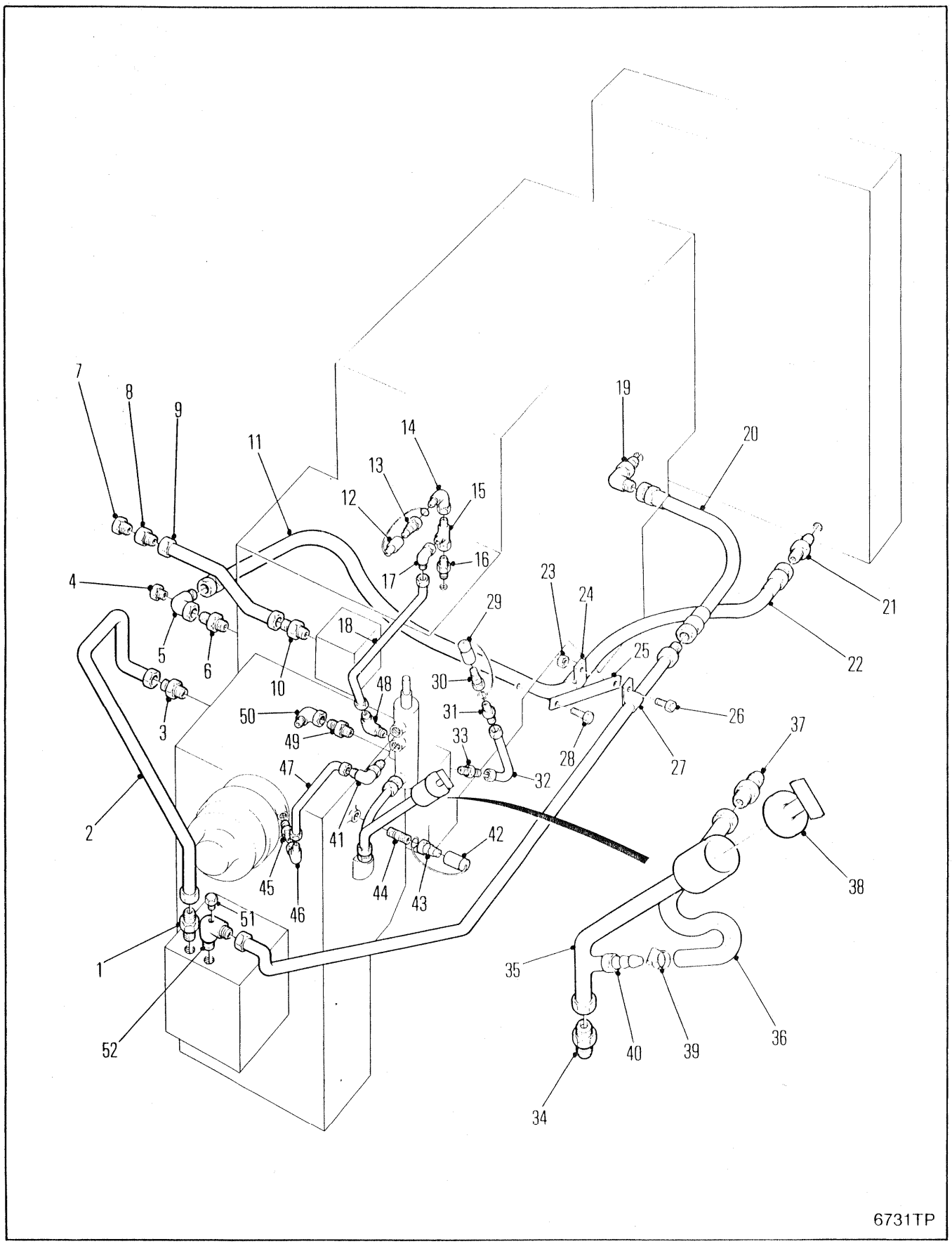
7
8
9
11
14
13
12
15
16
17
19
20
4
5
6
10
18
29
23
24
21
22
25
3
48
30
31
26
50
49
33
28
27
37
47
32
2
41
42
45
46
44
43
38
51
1
35
52
40
39
36
34
6731TP

HYDRAULIC SYSTEM, TRANSMISSION & TORQUE CONVERTER
SYSTÈME HYDRAULIQUE, TRANSMISSION & CONVERTISSEUR
HYDRAULIKANLAGE GETRIEBE & DREHMOMENTWANDLER
SISTEMA HIDRÁULICO, TRANSMISSÃO & CONVERSOR DE TORQUE
SISTEMA HIDRÁULICO, TRANSMISIÓN & CONVERTIDOR DE PAR

No.	Part No.	Qty	Description	Description	Benennung	Descrição	Descripción
1	15K000008	1	Connector	raccord	Verbindungsstück	ligador	conector
2	1936661	1	Tube assy	assemblage de tube	Rohreinheit	conjunto de tubos	conjunto del tubo
3	15K000008	1	Connector	raccord	Verbindungsstück	ligador	conector
4	41K000004	1	Plug	bouchon	Stopfen	bujão	tapón
5	1933790	1	Elbow	coude	Winkelrohr	cotovêlo	codo
6	15K000008	1	Connector	raccord	Verbindungsstück	ligador	conector
7	41K000002	1	Plug	bouchon	Stopfen	bujão	tapón
8	93F000004	1	Coupling	accouplement	Kupplung	acoplamento	acople
9	1933783	1	Hose	tuyau flexible	Schlauch	mangueira	manguera
10	15K000004	1	Adaptor	adaptateur	Zwischenstück	adaptador	adaptador
11	1325835	1	Hose	tuyau flexible	Schlauch	mangueira	manguera
12	6000689	1	Dust cap	chapeau pare-pussièr	Staubkappe	tampa contra poeira	tapa guardapolvo
13	1306142	1	Coupling	accouplement	Kupplung	acoplamento	acople
14	11K000005	1	Elbow	coude	Winkelrohr	cotovêlo	codo
15	13K000005	1	Tee	raccord T	T-Verbindungsstück	te	te
16	89F000005	1	Adapter	adaptateur	Zwischenstück	adaptador	adaptador
17	1631632	1	Adapter	adaptateur	Zwischenstück	adaptador	adaptador
18	1937795	1	Tube	tube	Rohr	tubo	tubo
19	17K000008	1	Elbow	coude	Winkelrohr	cotovêlo	codo
20	1914223	1	Hose	tuyau flexible	Schlauch	mangueira	manguera
21	15K000008	1	Connector	raccord	Verbindungsstück	ligador	conector
22	1325835	1	Hose	tuyau flexible	Schlauch	mangueira	manguera
23	59D000006	1	Nut	écrou	Mutter	porca	tuerca
24	6H000018	1	Clamp	pince	Schelle	braçadeira	abrazadera
25	5267347	1	Bracket	support	Winkel	grampo	grampa
26	17C000616	1	Bolt	boulon	Bolzen	parafuso	bulón
27	30H000060	1	Clip	attache	Schelle	braçadeira	abrazadera
28	7CM001225	1	Bolt	boulon	Bolzen	parafuso	bulón
29	6000689	1	Dust cap	chapeau pare-pussièr	Staubkappe	tampa contra poeira	tapa guardapolvo
30	1306142	1	Coupling	accouplement	Kupplung	acoplamento	acople
31	668385	1	Elbow	coude	Winkelrohr	cotovêlo	codo
32	1937480	1	Tube	tube	Rohr	tubo	tubo
33	89F000004	1	Connector	raccord	Verbindungsstück	ligador	conector
34	89F000008	1	Connector	raccord	Verbindungsstück	ligador	conector
35	1937794	1	Tube	tube	Rohr	tubo	tubo
36	660407	1	Hose	tuyau flexible	Schlauch	mangueira	manguera
37	228742	1	Connector	raccord	Verbindungsstück	ligador	conector
38	1930968	1	Cap	chapeau	Kappe	tampa	tapa
39	42H000006	2	Clamp	pince	Schelle	braçadeira	abrazadera
40	666865	1	Nipple	raccord	Nippel	niple	niple
41	17K000004	1	Fitting	ajustage	Verbindung	ajuste	accesorio
42	6000689	1	Dust cap	chapeau pare-pussièr	Staubkappe	tampa contra poeira	tapa guardapolvo
43	1306142	1	Coupling	accouplement	Kupplung	acoplamento	acople
44	5K000220	1	Nipple	raccord	Nippel	niple	niple
45	15K000004	1	Adaptor	adaptateur	Zwischenstück	adaptador	adaptador

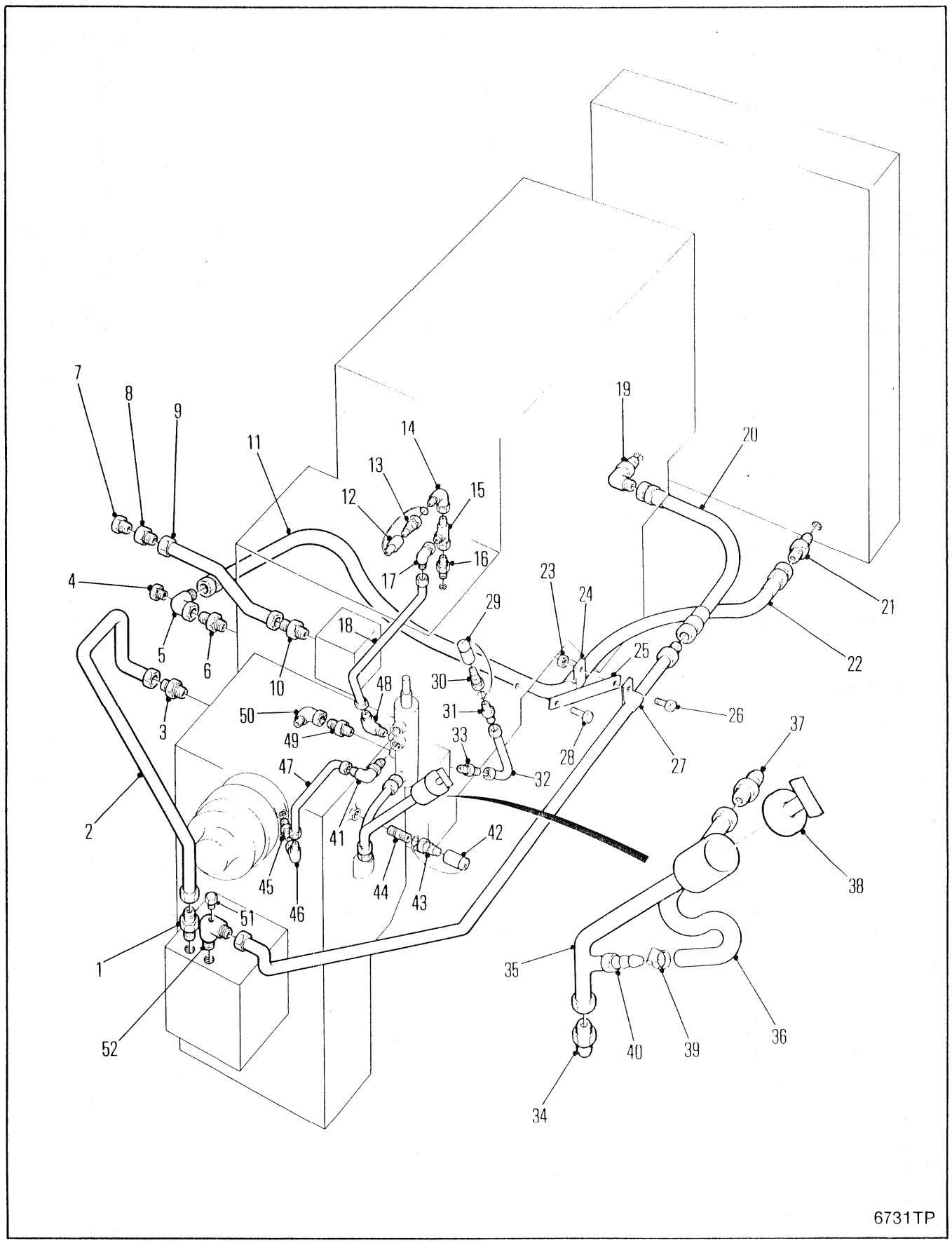
7
8
9
11
14
13
12
15
16
17
19
20
4
5
6
10
18
29
23
24
21
22
25
3
48
30
31
50
49
33
26
28
27
37
47
32
2
41
42
45
46
44
43
38
51
1
35
52
40
39
36
34
6731TP

HYDRAULIC SYSTEM, TRANSMISSION & TORQUE CONVERTER
SYSTÈME HYDRAULIQUE, TRANSMISSION & CONVERTISSEUR
HYDRAULIKANLAGE GETRIEBE & DREHMOMENTWANDLER
SISTEMA HIDRÁULICO, TRANSMISSÃO & CONVERSOR DE TORQUE
SISTEMA HIDRÁULICO, TRANSMISIÓN & CONVERTIDOR DE PAR

No.	Part No.	Qty	Description	Description	Benennung	Descrição	Descripción
46	**11K000004**	1	Elbow	coude	Winkelrohr	cotovêlo	codo
47	**1937557**	1	Tube	tube	Rohr	tubo	tubo
48	**2535834**	1	Elbow	coude	Winkelrohr	cotovêlo	codo
49	**1902863**	1	Connector	raccord	Verbindungsstück	ligador	conector
50	**11K000005**	1	Elbow	coude	Winkelrohr	cotovêlo	codo
51	**41K000004**	1	Plug	bouchon	Stopfen	bujão	tapón
52	**1301242**	1	Adaptor	adaptateur	Zwischenstück	adaptador	adaptador

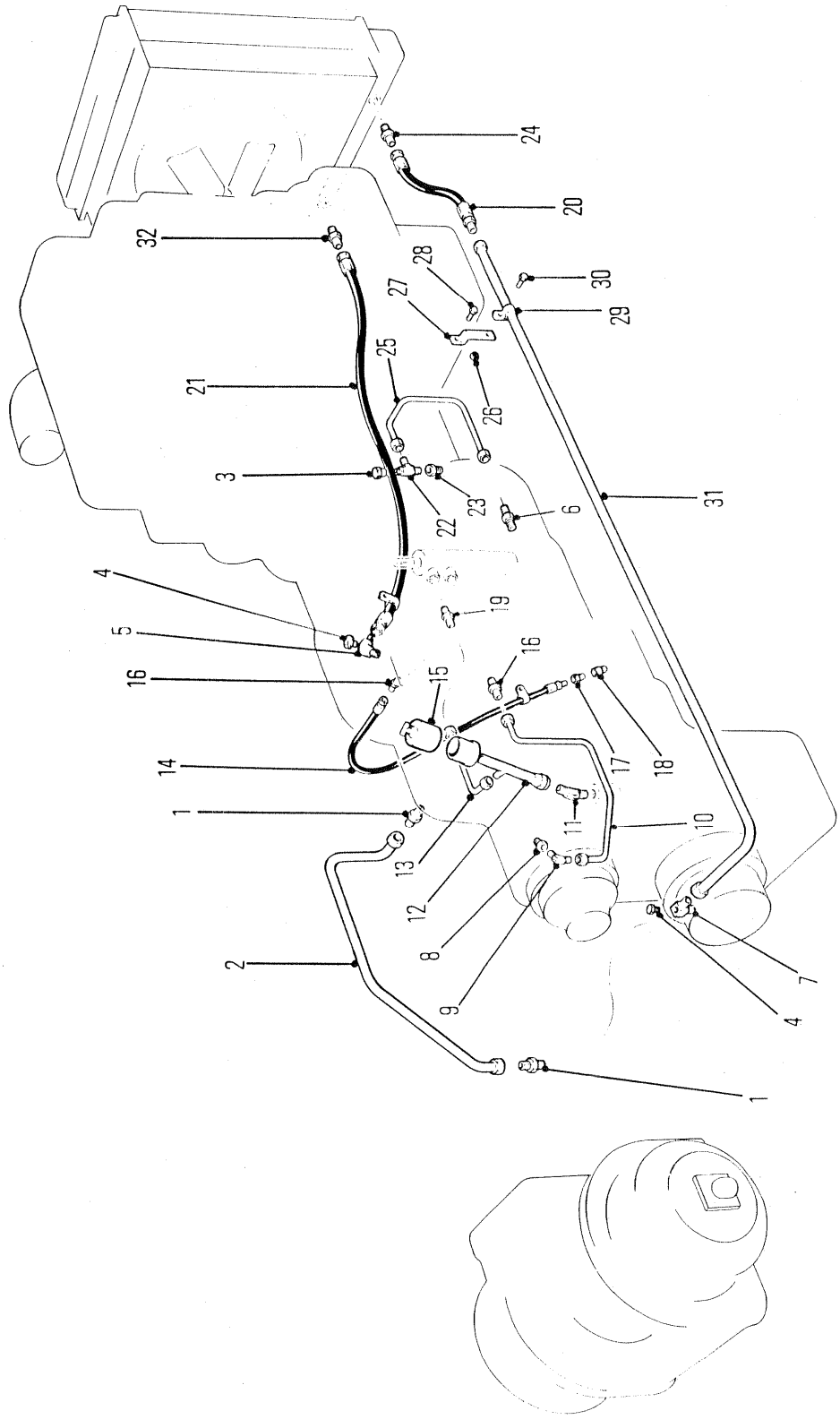
24
20
32
28
30
27
29
25
21
26
3
22
23
6
31
4
19
5
16
15
16
14
17
18
1
11
10
13
12
8
2
9
7
4
1
6490TP

HYDRAULIC SYSTEM, TRANSMISSION & TORQUE CONVERTER
SYSTÈME HYDRAULIQUE, TRANSMISSION & CONVERTISSEUR
HYDRAULIKANLAGE GETRIEBE & DREHMOMENTWANDLER
SISTEMA HIDRÁULICO, TRANSMISSÃO & CONVERSOR DE TORQUE
SISTEMA HIDRÁULICO, TRANSMISIÓN & CONVERTIDOR DE PAR

No.	Part No.	Qty	Description	Description	Benennung	Descrição	Descripción
1	**15K000008**	2	Adapter	adaptateur	Zwischenstück	adaptador	adaptador
2	**1929359**	1	Tube assy	assemblage de tube	Rohreinheit	conjunto de tubos	conjunto del tubo
3	**36K000004**	1	Cap	chapeau	Kappe	tampa	tapa
4	**41K000004**	2	Plug	bouchon	Stopfen	bujão	tapón
5	**1933790**	1	Elbow	coude	Winkelrohr	cotovêlo	codo
6	**15K000004**	1	Adapter	adaptateur	Zwischenstück	adaptador	adaptador
7	**1301242**	1	Elbow	coude	Winkelrohr	cotovêlo	codo
8	**15K000004**	1	Adapter	adaptateur	Zwischenstück	adaptador	adaptador
9	**11K000004**	1	Elbow	coude	Winkelrohr	cotovêlo	codo
10	**1930093**	1	Tube assy	assemblage de tube	Rohreinheit	conjunto de tubos	conjunto del tubo
11	**84F000008**	1	Elbow	coude	Winkelrohr	cotovêlo	codo
12	**1935941**	1	Tube assy	assemblage de tube	Rohreinheit	conjunto de tubos	conjunto del tubo
13	**1319687**	1	Tube assy	assemblage de tube	Rohreinheit	conjunto de tubos	conjunto del tubo
14	**1933783**	1	Hose	tuyau flexible	Schlauch	mangueira	manguera
15	**1930968**	1	Cap	chapeau	Kappe	tampa	tapa
16	**15K000004**	2	Adapter	adaptateur	Zwischenstück	adaptador	adaptador
17	**93F000004**	1	Coupling	accouplement	Kupplung	acoplamento	acople
18	**41K000002**	1	Plug	bouchon	Stopfen	bujão	tapón
19	**17K000004**	1	Adapter	adaptateur	Zwischenstück	adaptador	adaptador
20	**1914223**	1	Hose	tuyau flexible	Schlauch	mangueira	manguera
21	**1325835**	1	Hose	tuyau flexible	Schlauch	mangueira	manguera
22	**13K000004**	1	Tee	raccord T	T-Verbindungsstück	te	te
23	**668385**	1	Fitting	ajustage	Verbindung	ajuste	accesorio
24	**17K000008**	1	Elbow	coude	Winkelrohr	cotovêlo	codo
25	**1935871**	1	Tube	tube	Rohr	tubo	tubo
26	**59D000006**	1	Nut	écrou	Mutter	porca	tuerca
27	**1935673**	1	Bracket	support	Winkel	grampo	grampa
28	**33C000614**	1	Bolt	boulon	Bolzen	parafuso	bulón
29	**6H000018**	1	Clip	attache	Schelle	braçadeira	abrazadera
30	**17C000616**	1	Bolt	boulon	Bolzen	parafuso	bulón
31	**1936660**	1	Tube assy	assemblage de tube	Rohreinheit	conjunto de tubos	conjunto del tubo
32	**15K000008**	1	Adapter	adaptateur	Zwischenstück	adaptador	adaptador

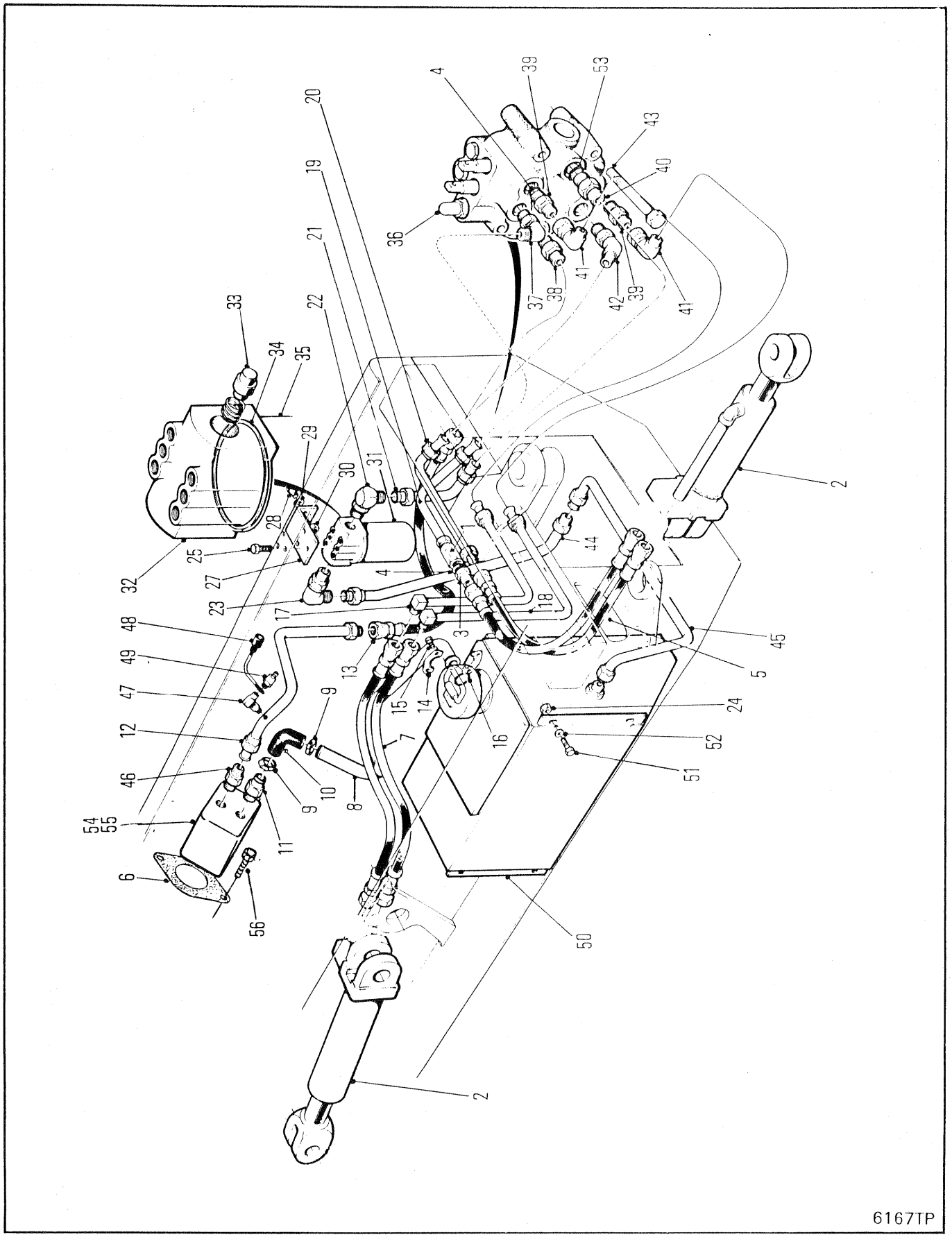
6167TP

STEER & BLADE HYDRAULICS
SYSTÈME HYDRAULIQUE DE DIRECTION & DE PALE
LENK- & SCHILDHYDRAULIK
SISTEMA HIDRÁULICA DA DIREÃO & DA LÂMINA
SISTEMA HIDRAULICO DE DIRECCION & DE LAMINA

No.	Part No.	Qty	Description	Description	Benennung	Descrição	Descripción
1	**1931186**	1	Valve	soupape	Ventil	válvula	válvula
2	○---------	2	Cylinder	cylindre	Zylinder	cilindro	cilindro esclavo
3	**15K000008**	1	Fitting	ajustage	Verbindung	ajuste	accesorio
4	**91F000008**	7	O-ring	joint torique	O Ring	anel-O	anillo-O
5	**1935159**	2	Hose	tuyau flexible	Schlauch	mangueira	manguera
6	**762746**	1	Gasket	garniture	Dichtung	gaxeta	empaquetadura
7	**1937658**	2	Hose	tuyau flexible	Schlauch	mangueira	manguera
8	**1929568**	1	Tube assy	assemblage de tube	Rohreinheit	conjunto de tubos	conjunto del tubo
9	**42H000028**	2	Clamp	pince	Schelle	braçadeira	abrazadera
10	**1927614**	1	Elbow	coude	Winkelrohr	cotovêlo	codo
11	**1322622**	1	Connector	raccord	Verbindungsstück	ligador	conector
12	**1928838**	1	Tube assy	assemblage de tube	Rohreinheit	conjunto de tubos	conjunto del tubo
13	**1929579**	1	Hose	tuyau flexible	Schlauch	mangueira	manguera
14	**19J000024**	2	Flange	bride	Flansch	flange	brida
15	**33C000816**	4	Bolt	boulon	Bolzen	parafuso	bulón
16	**58K000225**	1	O-ring	joint torique	O Ring	anel-O	anillo-O
17	**1928862**	1	Tube assy	assemblage de tube	Rohreinheit	conjunto de tubos	conjunto del tubo
18	**1928863**	1	Tube assy	assemblage de tube	Rohreinheit	conjunto de tubos	conjunto del tubo
19	**1931502**	1	Tube assy	assemblage de tube	Rohreinheit	conjunto de tubos	conjunto del tubo
20	**1928864**	1	Tube assy	assemblage de tube	Rohreinheit	conjunto de tubos	conjunto del tubo
21	**1928867**	1	Tube	tube	Rohr	tubo	tubo
22	**588820**	1	Elbow	coude	Winkelrohr	cotovêlo	codo
23	**17K000011**	1	Elbow	coude	Winkelrohr	cotovêlo	codo
24	**85D000008**	4	Nut	écrou	Mutter	porca	tuerca
25	**33C000512**	3	Bolt	boulon	Bolzen	parafuso	bulón
26	†**25E000016**	3	Washer	rondelle	Scheibe	arruela	arandela
27	**1936492**	1	Bracket	support	Winkel	grampo	grampa
28	**17C000624**	2	Bolt	boulon	Bolzen	parafuso	bulón
29	**27E000006**	2	Washer	rondelle	Scheibe	arruela	arandela
30	**85D000006**	2	Nut	écrou	Mutter	porca	tuerca
31	[1,2]**1936393**	1	Filter assy	ens du filtre	Filter vollst	conj do filtro	conj de filtro
32	[2]**1992396**	1	Head	culasse	Kopf	cabeça	cabeza
33	**1992116**	1	Check valve	soupape de sureté	Rückshlagventile	válvula de esbarro	válv retención
34	**1992118**	1	Seal	joint étanchéité	Dichtung	vedador	sello
35	**1992053**	1	Element	elément	Element	elemento	elemento
36	○---------	1	Valve	soupape	Ventil	válvula	válvula
37	**17K000008**	1	Elbow	coude	Winkelrohr	cotovêlo	codo
38	**1522575**	1	Connector	raccord	Verbindungsstück	ligador	conector
39	**15K000008**	2	Connector	raccord	Verbindungsstück	ligador	conector
40	**15K000010**	1	Connector	raccord	Verbindungsstück	ligador	conector
41	**11K000008**	2	Elbow	coude	Winkelrohr	cotovêlo	codo
42	**18K000008**	1	Connector	raccord	Verbindungsstück	ligador	conector
43	**33C000664**	4	Bolt	boulon	Bolzen	parafuso	bulón
44	**1928513**	1	Tube assy	assemblage de tube	Rohreinheit	conjunto de tubos	conjunto del tubo
45	**1930696**	1	Tube	tube	Rohr	tubo	tubo
46	**1522575**	1	Connector	raccord	Verbindungsstück	ligador	conector
47	**1306142**	1	Coupling	accouplement	Kupplung	acoplamento	acople
48	**60000689**	1	Cap	chapeau	Kappe	tampa	tapa
49	**5K000207**	1	Nipple	raccord	Nippel	niple	niple
50	○---------	1	Tank assy	ass du réservoir	Tankeinheit	conj do tanque	conjunto tanque
51	**17C000828**	4	Bolt	boulon	Bolzen	parafuso	bulón
52	**27E000008**	4	Flatwasher	rondelle plate	Unterlegscheibe	arruela chata	arandela plana
53	**91F000010**	1	O-ring	joint torique	O Ring	anel-O	anillo-O
54	**1929207**	1	Pump	pompe	Pumpe	bomba	bomba
55	**1992144**	1	Seal kit	joint étan trse	Dichtungssatz	vedador jôgo	sello juego
56	**17C000820**	2	Bolt	boulon	Bolzen	parafuso	bulón

[1] Inc 32➡35

[2] Service with 1-1936492 Bracket

664DEUTZ 529B-101-CAC➡529C-9999-CAC
664GM 528A-101-CAC➡528C-9999-CAC
664GMGR 540A-101-CAC➡540A-9999-CAC

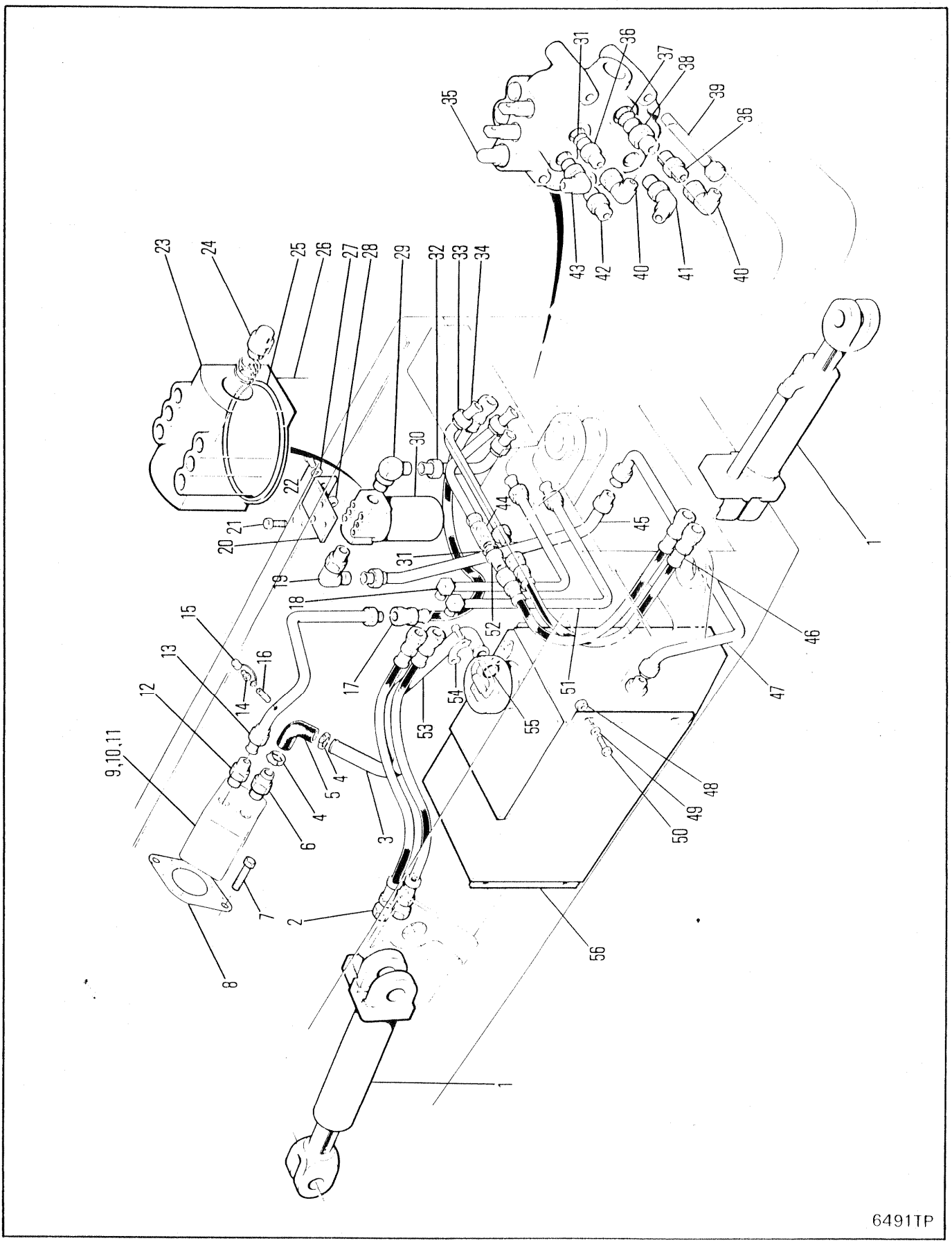
6491TP

STEER & BLADE HYDRAULICS
SYSTÈME HYDRAULIQUE DE DIRECTION & DE PALE
LENK- & SCHILDHYDRAULIK
SISTEMA HIDRÁULICA DA DIREÃO & DA LÂMINA
SISTEMA HIDRAULICO DE DIRECCION & DE LAMINA

No.	Part No.	Qty	Description	Description	Benennung	Descrição	Descripción
1	○---------	2	Cylinder	cylindre	Zylinder	cilindro	cilindro esclavo
2	**1937658**	2	Hose	tuyau flexible	Schlauch	mangueira	manguera
3	**1929568**	1	Tube assy	assemblage de tube	Rohreinheit	conjunto de tubos	conjunto del tubo
4	**42H000028**	2	Clamp	pince	Schelle	braçadeira	abrazadera
5	**1927614**	1	Elbow	coude	Winkelrohr	cotovêlo	codo
6	**1322622**	1	Connector	raccord	Verbindungsstück	ligador	conector
7	**17C000820**	2	Bolt	boulon	Bolzen	parafuso	bulón
8	**762746**	1	Gasket	garniture	Dichtung	gaxeta	empaquetadura
9	[2]**1929207**	1	Pump	pompe	Pumpe	bomba	bomba
10	**1992144**	1	Seal kit	joint étan trse	Dichtungssatz	vedador jôgo	sello juego
11	[3]**1930086**	1	Pump	pompe	Pumpe	bomba	bomba
12	**1522575**	1	Connector	raccord	Verbindungsstück	ligador	conector
13	**1928838**	1	Tube assy	assemblage de tube	Rohreinheit	conjunto de tubos	conjunto del tubo
14	**1306142**	1	Coupling	accouplement	Kupplung	acoplamento	acople
15	**6000689**	1	Dust cap	chapeau pare-pussièr	Staubkappe	tampa contra poeira	tapa guardapolvo
16	**5K000207**	1	Adaptor	adaptateur	Zwischenstück	adaptador	adaptador
17	**1929579**	1	Hose	tuyau flexible	Schlauch	mangueira	manguera
18	**1928862**	1	Tube assy	assemblage de tube	Rohreinheit	conjunto de tubos	conjunto del tubo
19	**17K000011**	1	Elbow	coude	Winkelrohr	cotovêlo	codo
20	**1936492**	1	Bracket	support	Winkel	grampo	grampa
21	**17C000812**	3	Bolt	boulon	Bolzen	parafuso	bulón
22	**17C000624**	2	Bolt	boulon	Bolzen	parafuso	bulón
23	**1992396**	1	Head	culasse	Kopf	cabeça	cabeza
24	**1992116**	1	Check valve	soupape de sureté	Rückshlagventile	válvula de esbarro	válv retención
25	**1992118**	1	Seal	joint étanchéité	Dichtung	vedador	sello
26	**1992053**	1	Element	elément	Element	elemento	elemento
27	**27E000006**	2	Flatwasher	rondelle plate	Unterlegscheibe	arruela chata	arandela plana
28	**59D000006**	2	Nut	écrou	Mutter	porca	tuerca
29	**588820**	1	Elbow	coude	Winkelrohr	cotovêlo	codo
30	[1]**1936393**	1	Filter assy	ens du filtre	Filter vollst	conj do filtro	conj de filtro
31	**91F000008**	7	O-ring	joint torique	O Ring	anel-O	anillo-O
32	**1928867**	1	Tube	tube	Rohr	tubo	tubo
33	**1928864**	1	Tube assy	assemblage de tube	Rohreinheit	conjunto de tubos	conjunto del tubo
34	**1931502**	1	Tube assy	assemblage de tube	Rohreinheit	conjunto de tubos	conjunto del tubo
35	○---------	1	Valve	soupape	Ventil	válvula	válvula
36	**15K000008**	2	Connector	raccord	Verbindungsstück	ligador	conector
37	**91F000010**	1	O-ring	joint torique	O Ring	anel-O	anillo-O
38	**15K000010**	1	Fitting	ajustage	Verbindung	ajuste	accesorio
39	**17C000664**	3	Bolt	boulon	Bolzen	parafuso	bulón
40	**11K000008**	2	Elbow	coude	Winkelrohr	cotovêlo	codo
41	**18K000008**	1	Elbow	coude	Winkelrohr	cotovêlo	codo
42	**1522575**	1	Connector	raccord	Verbindungsstück	ligador	conector
43	**17K000008**	1	Elbow	coude	Winkelrohr	cotovêlo	codo
44	**1931186**	1	Valve	soupape	Ventil	válvula	válvula
45	**1928513**	1	Tube assy	assemblage de tube	Rohreinheit	conjunto de tubos	conjunto del tubo
46	**1935159**	2	Hose	tuyau flexible	Schlauch	mangueira	manguera
47	**1930696**	1	Tube	tube	Rohr	tubo	tubo
48	**59D000008**	4	Locknut	contre-écrou	Gegenmutter	contra porca	contratuerca
49	**27E000008**	4	Washer	rondelle	Scheibe	arruela	arandela
50	**17C000828**	4	Bolt	boulon	Bolzen	parafuso	bulón
51	**1928863**	1	Tube assy	assemblage de tube	Rohreinheit	conjunto de tubos	conjunto del tubo
52	**15K000008**	1	Connector	raccord	Verbindungsstück	ligador	conector
53	**17C000816**	4	Bolt	boulon	Bolzen	parafuso	bulón
54	**19J000024**	2	Flange half	demi-flasque	Flanschhlfte	meia flange	media brida
55	**30K000225**	1	O-ring	joint torique	O Ring	anel-O	anillo-O
56	○---------	1	Tank assy	ass du réservoir	Tankeinheit	conj do tanque	conjunto tanque
57	†**25E000022**	3	Washer	rondelle	Scheibe	arruela	arandela
58	†**40K000002**	1	Plug	bouchon	Stopfen	bujão	tapón

[1] Inc 23➡26

[2] □528D-101➡9999-CAC

[3] □551D-101➡9999-CAC

664CUM 551D-101-CAC➡551E-9999-CAC
664GM 528D-101-CAC➡528D-9999-CAC

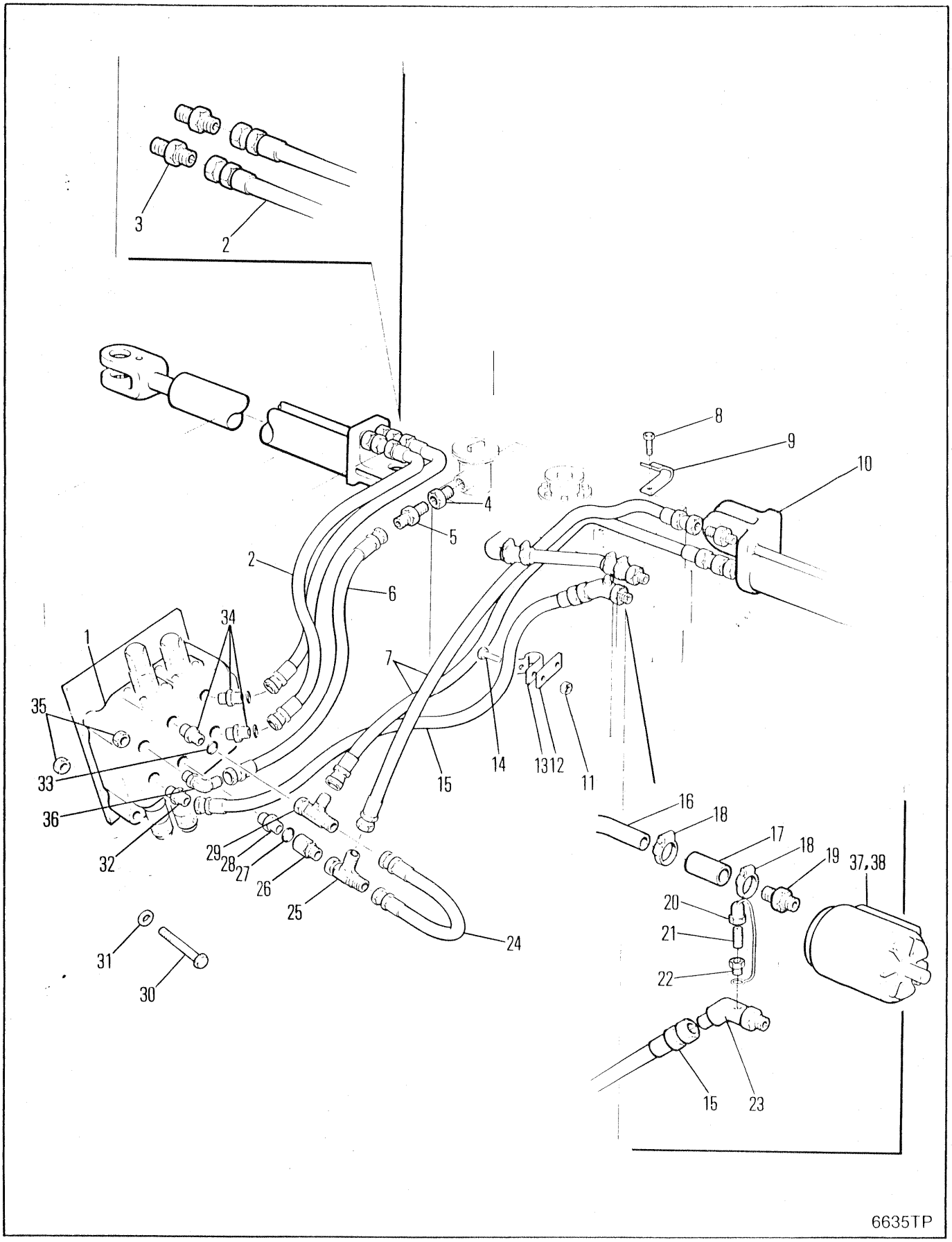
3
2
8
9
10
4
5
2
6
34
1
7
35
33
36
32
29
28
27
26
25
24
31
30
14
13
12
11
16
18
17
18
19
37,38
20
21
22
15
23
6635TP

STEER & BLADE HYDRAULICS
SYSTÈME HYDRAULIQUE DE DIRECTION & DE PALE
LENK- & SCHILDHYDRAULIK
SISTEMA HIDRÁULICA DA DIREÃO & DA LÂMINA
SISTEMA HIDRAULICO DE DIRECCION & DE LAMINA

No.	Part No.	Qty	Description	Description	Benennung	Descrição	Descripción
1	○---------	1	Valve	soupape	Ventil	válvula	válvula
2	**1937629**	2	Hose	tuyau flexible	Schlauch	mangueira	manguera
3	**755054**	2	Fitting	ajustage	Verbindung	ajuste	accesorio
4	**19F000016**	1	Bushing	chemise	Buchse	bucha	buje
5	**89F000010**	1	Elbow	coude	Winkelrohr	cotovêlo	codo
6	**1936826**	1	Hose	tuyau flexible	Schlauch	mangueira	manguera
7	**1937629**	1	Hose	tuyau flexible	Schlauch	mangueira	manguera
8	**18C000614**	1	Bolt	boulon	Bolzen	parafuso	bulón
9	**31H000042**	1	Clip	attache	Schelle	braçadeira	abrazadera
10	**755054**	2	Fitting	ajustage	Verbindung	ajuste	accesorio
11	**59D000005**	1	Nut	écrou	Mutter	porca	tuerca
12	**1316343**	1	Bracket	support	Winkel	grampo	grampa
13	**30H000061**	1	Clip	attache	Schelle	braçadeira	abrazadera
14	**17C000514**	1	Bolt	boulon	Bolzen	parafuso	bulón
15	**1937509**	1	Hose	tuyau flexible	Schlauch	mangueira	manguera
16	**1936316**	1	Tube	tube	Rohr	tubo	tubo
17	**713967**	2	Hose	tuyau flexible	Schlauch	mangueira	manguera
18	**42H000028**	4	Clamp	pince	Schelle	braçadeira	abrazadera
19	**1322622**	1	Connector	raccord	Verbindungsstück	ligador	conector
20	**6000689**	1	Dust cap	chapeau pare-pussièr	Staubkappe	tampa contra poeira	tapa guardapolvo
21	**5K000207**	1	Adaptor	adaptateur	Zwischenstück	adaptador	adaptador
22	**1306142**	1	Coupling	accouplement	Kupplung	acoplamento	acople
23	**1936824**	1	Fitting	ajustage	Verbindung	ajuste	accesorio
24	**1938062**	1	Hose	tuyau flexible	Schlauch	mangueira	manguera
25	**1938061**	1	Fitting	ajustage	Verbindung	ajuste	accesorio
26	**1938060**	1	Fitting	ajustage	Verbindung	ajuste	accesorio
27	**91F000006**	1	O-ring	joint torique	O Ring	anel-O	anillo-O
28	**755054**	1	Fitting	ajustage	Verbindung	ajuste	accesorio
29	**13K000006**	1	Tee	raccord T	T-Verbindungsstück	te	te
30	**17C000664**	2	Bolt	boulon	Bolzen	parafuso	bulón
31	**552914**	2	Spacer	entretoise	Distanzteil	espaçador	espaciador
32	**15K000010**	1	Fitting	ajustage	Verbindung	ajuste	accesorio
33	**91F000006**	1	O-ring	joint torique	O Ring	anel-O	anillo-O
34	**755054**	4	Fitting	ajustage	Verbindung	ajuste	accesorio
35	**59D000006**	3	Nut	écrou	Mutter	porca	tuerca
36	**17K000010**	1	Fitting	ajustage	Verbindung	ajuste	accesorio
37	**1930086**	1	Pump	pompe	Pumpe	bomba	bomba
38	†**1992144**	1	Seal kit	joint étan trse	Dichtungssatz	vedador jôgo	sello juego
39	**762746**	1	Gasket	garniture	Dichtung	gaxeta	empaquetadura
40	**17C000824**	2	Bolt	boulon	Bolzen	parafuso	bulón
41	**27E000008**	2	Washer	rondelle	Scheibe	arruela	arandela

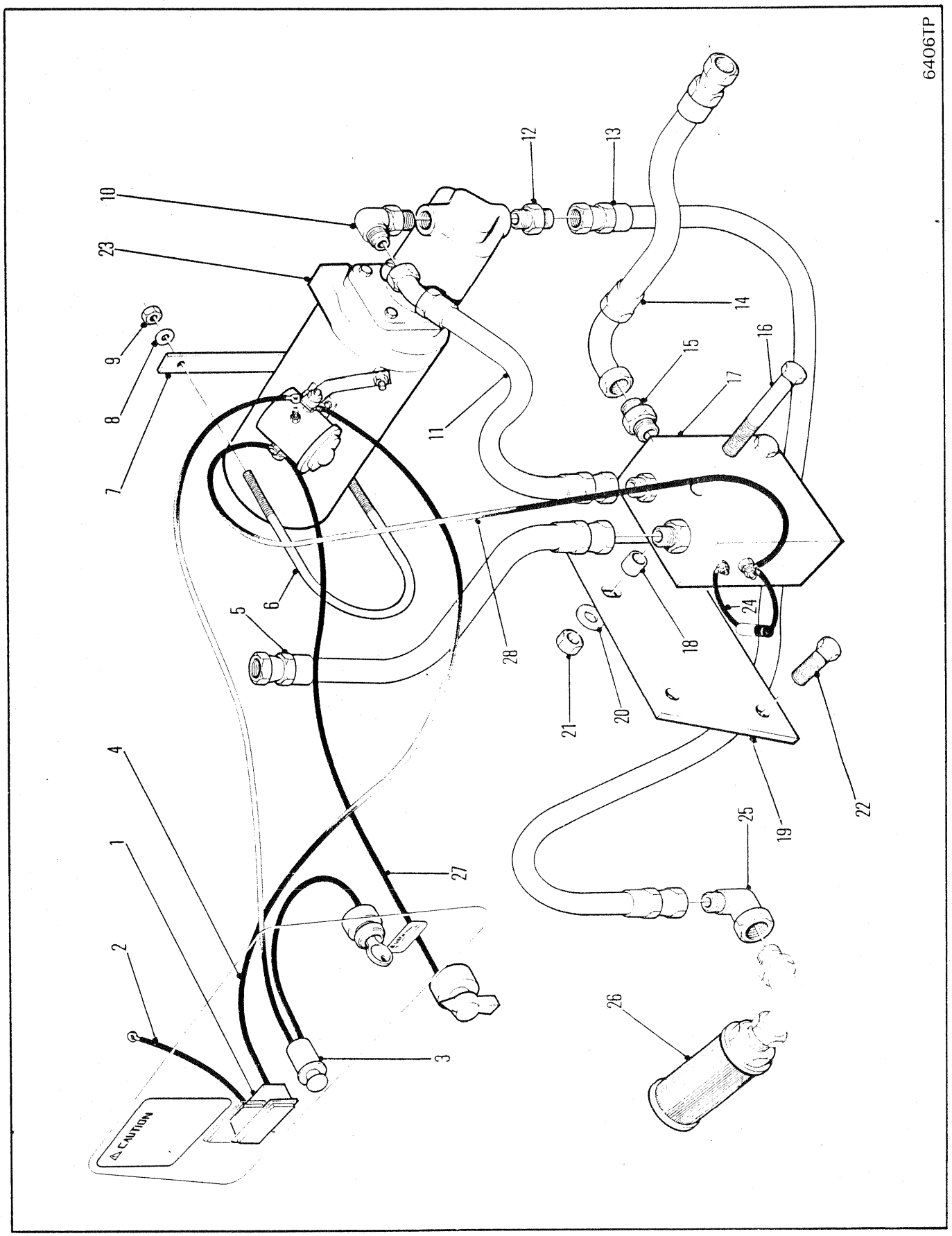
6406TP
1
2
3
4
5
6
7
8
9
10
11
12
13
14
15
16
17
18
19
20
21
22
23
24
25
26
27
28
CAUTION

EMERGENCY STEERING ⊠
DIRECTION DE SECOURS ⊠
NOTLENKUNG ⊠
DIREÇÃO DE EMERGENCIA ⊠
DIRECCIÓN DE EMERGENCIA ⊠

No.	Part No.	Qty	Description	Description	Benennung	Descrição	Descripción
1	**1929544**	1	Light	lampe	Licht	lâmpada	lámpara
2	**1933515**	1	Wire assy	fil ens	Draht Ens	fio conj	cable conj
3	**1933430**	1	Switch	interrupteur	Schalter	interruptor	interruptor
4	**1933615**	1	Wire harness	harnais fils	Kabelbaum	chicote fiação	mazo de cables
5	**1933609**	1	Hose	tuyau flexible	Schlauch	mangueira	manguera
6	**1926393**	1	Clamp	pince	Schelle	braçadeira	abrazadera
7	**563328**	1	Flat	méplat	Fläche	bloco plano	planchuela
8	**27E000004**	2	Flatwasher	rondelle plate	Unterlegscheibe	arruela chata	arandela plana
9	**85D000004**	2	Nut	écrou	Mutter	porca	tuerca
10	**17K000007**	1	Elbow	coude	Winkelrohr	cotovêlo	codo
11	**1933607**	1	Hose	tuyau flexible	Schlauch	mangueira	manguera
12	**15K000007**	1	Connector	raccord	Verbindungsstück	ligador	conector
13	**1933610**	1	Hose	tuyau flexible	Schlauch	mangueira	manguera
14	**1933608**	1	Hose	tuyau flexible	Schlauch	mangueira	manguera
15	**15K000010**	1	Connector	raccord	Verbindungsstück	ligador	conector
16	**17C000660**	2	Bolt	boulon	Bolzen	parafuso	bulón
17	[1]**2536430**	1	Switch	interrupteur	Schalter	interruptor	interruptor
18	**556690**	2	Spacer	entretoise	Distanzteil	espaçador	espaciador
19	**1933494**	1	Bracket	support	Winkel	grampo	grampa
20	**27E000006**	2	Flatwasher	rondelle plate	Unterlegscheibe	arruela chata	arandela plana
21	**85D000006**	2	Nut	écrou	Mutter	porca	tuerca
22	**17C000728**	2	Bolt	boulon	Bolzen	parafuso	bulón
23	○---------	1	Pmp&motor assy	ens pompe&moteur	Pumpen&Motoren	cj bomba e motor	cj bomba y motor
24	**1933426**	1	Diode	diode	Diode	diodo	diodo
25	**1310469**	1	Elbow	coude	Winkelrohr	cotovêlo	codo
26	**1917922**	1	Strainer	tamis	Sieb	coador	tamiz
27	**1933107**	1	Cable	câble	Kabel	cabo	cable
28	**1933617**	1	Wire assy	fil ens	Draht Ens	fio conj	cable conj

[1] Ref E2 46000

664CUM 551D-101-CAC➡551E-9999-CAC
664DEUTZ 529B-101-CAC➡529C-9999-CAC
664GM 528B-101-CAC➡528D-9999-CAC

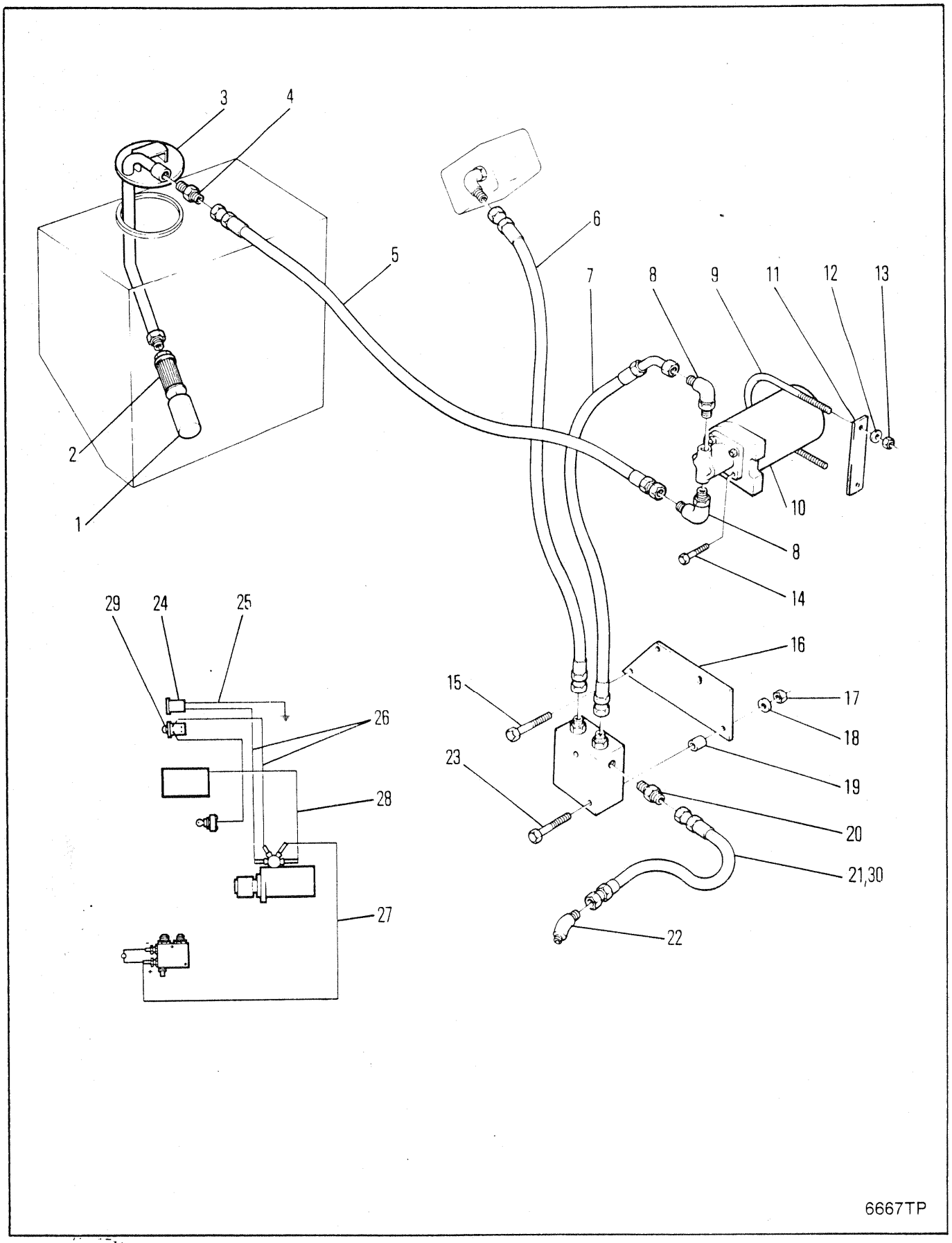
3
4
5
6
7
8
9
11
12
13
2
1
10
8
14
29
24
25
26
28
27
16
15
17
18
23
19
20
21,30
22
6667TP

EMERGENCY STEERING ⊠
DIRECTION DE SECOURS ⊠
NOTLENKUNG ⊠
DIREÇÃO DE EMERGENCIA ⊠
DIRECCIÓN DE EMERGENCIA ⊠

No.	Part No.	Qty	Description	Description	Benennung	Descrição	Descripción
1	**1934626**	1	Strainer	tamis	Sieb	coador	tamiz
2	**1936915**	1	Sleeve	manchon	Muffe	luva	manguito
3	**1936910**	1	Cover assy	couvercle ens	Deckel vollst	tampa conj	tapa conj
4	**89F000008**	1	Connector	raccord	Verbindungsstück	ligador	conector
5	**2524442**	1	Hose	tuyau flexible	Schlauch	mangueira	manguera
6	**1323035**	1	Hose	tuyau flexible	Schlauch	mangueira	manguera
7	**1933607**	1	Hose	tuyau flexible	Schlauch	mangueira	manguera
8	**17K000007**	2	Elbow	coude	Winkelrohr	cotovêlo	codo
9	**1926393**	1	Clamp	pince	Schelle	braçadeira	abrazadera
10	○---------	1	Pump&motor	pompe et moteur	Pumpen&Motoren	bomba e motor	bomba y motor
11	**563328**	1	Flat	méplat	Fläche	bloco plano	planchuela
12	**27E000004**	2	Flatwasher	rondelle plate	Unterlegscheibe	arruela chata	arandela plana
13	**59D000004**	2	Nut	écrou	Mutter	porca	tuerca
14	**33C000616**	2	Bolt	boulon	Bolzen	parafuso	bulón
15	**17C000728**	2	Bolt	boulon	Bolzen	parafuso	bulón
16	**1937569**	1	Bracket	support	Winkel	grampo	grampa
17	**59D000006**	2	Nut	écrou	Mutter	porca	tuerca
18	**27E000006**	2	Flatwasher	rondelle plate	Unterlegscheibe	arruela chata	arandela plana
19	**545005**	2	Spacer	entretoise	Distanzteil	espaçador	espaciador
20	**15K000010**	1	Fitting	ajustage	Verbindung	ajuste	accesorio
21	**1938292**	1	Hose	tuyau flexible	Schlauch	mangueira	manguera
22	**2527558**	1	Adapter	adaptateur	Zwischenstück	adaptador	adaptador
23	**17C000664**	2	Bolt	boulon	Bolzen	parafuso	bulón
24	**1929544**	1	Light	lampe	Licht	lâmpada	lámpara
25	**1932339**	1	Wire assy	fil ens	Draht Ens	fio conj	cable conj
26	**1933615**	1	Wire harness	harnais fils	Kabelbaum	chicote fiação	mazo de cables
27	**1933617**	1	Wire assy	fil ens	Draht Ens	fio conj	cable conj
28	**1933107**	1	Cable	câble	Kabel	cabo	cable
29	**1933430**	1	Switch	interrupteur	Schalter	interruptor	interruptor
30	[1]**1938237**	1	Hose	tuyau flexible	Schlauch	mangueira	manguera

[1] □551F-101-CAC&➡, 558F-101-CAC&➡, 541F-101-CAC&➡

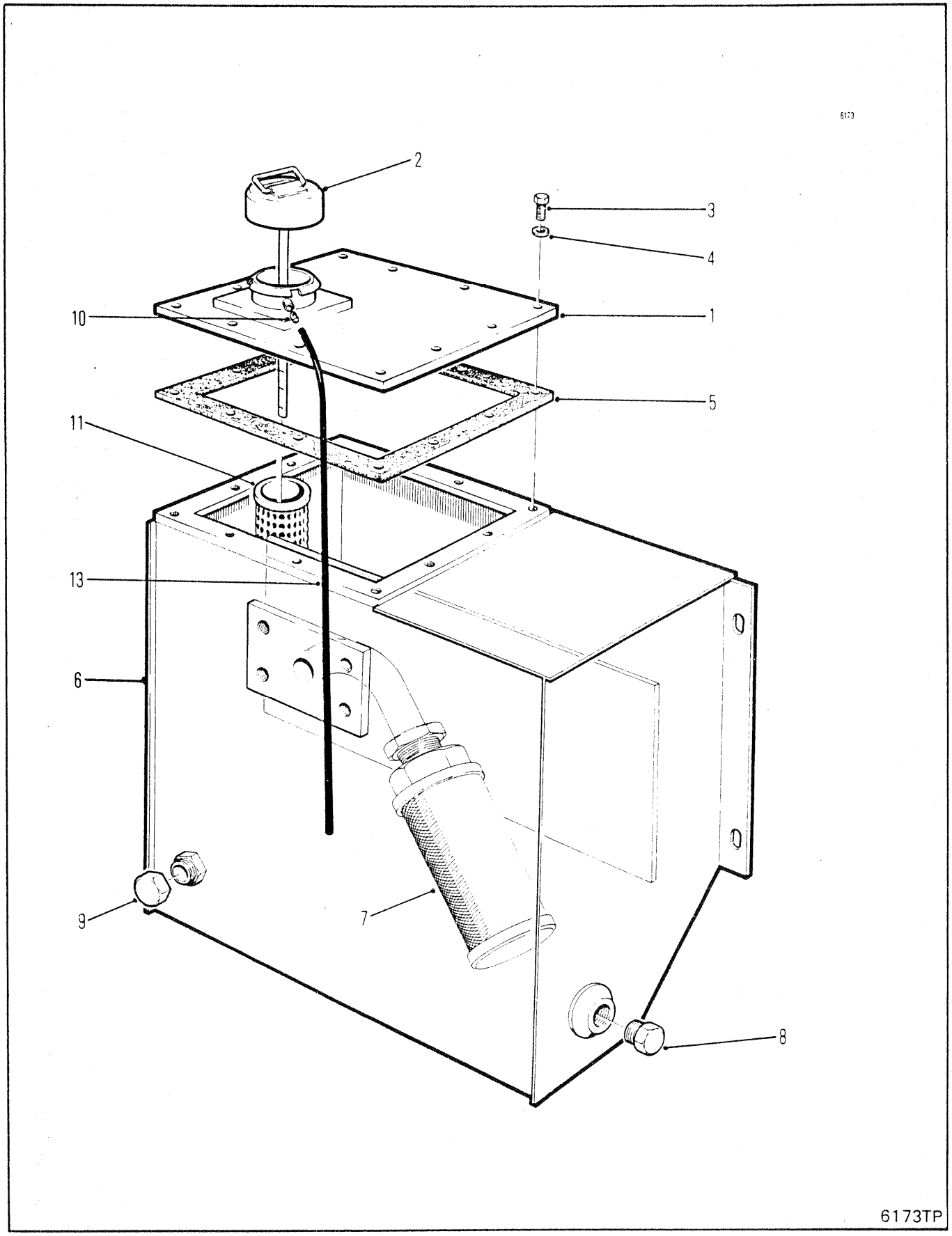
6173
2
3
4
10
1
5
11
13
6
9
7
8
6173TP

HYDRAULIC TANK ASSEMBLY
ASSEMBLAGE DU RÉSERVOIR HYDRAULIQUE
HYDRAULIKTANKEINHEIT
CONJUNTO DO TANQUE HIDRÁULICO
ESTRUCTURA DEL TANQUE HIDRÁULICO

No.	Part No.	Qty	Description	Description	Benennung	Descrição	Descripción
1	**1934650**	1	Cover assy	couvercle ens	Deckel vollst	tampa conj	tapa conj
2	**1921812**	1	Cap & dipstick	bouch et régl-jauge	Kapp & Tauchstab	tampa e vareta	tapa y var inm
3	**34C000616**	12	Bolt	boulon	Bolzen	parafuso	bulón
4	**27E000006**	12	Flatwasher	rondelle plate	Unterlegscheibe	arruela chata	arandela plana
5	**1922712**	1	Gasket	garniture	Dichtung	gaxeta	empaquetadura
6	[1]**1928507**	1	Tank assy	ass du réservoir	Tankeinheit	conj do tanque	conjunto tanque
7	**1917922**	1	Strainer	tamis	Sieb	coador	tamiz
8	**40K000008**	1	Plug	bouchon	Stopfen	bujão	tapón
9	[2]**36K000010**	1	Cap	chapeau	Kappe	tampa	tapa
10	**1927058**	1	Vent	prise dair	5mXoffnung	respiradouro	aireador
11	**1901464**	1	Strainer	tamis	Sieb	coador	tamiz
12	†**525293**	1	Magnet	aimant	Magnet	imã	imán
13	[3]**1934633**	1	Hose	tuyau flexible	Schlauch	mangueira	manguera

[1] Inc. 1➞5 & 7➞12

[2] ■664Gr

[3] □528C-101-CAC&➞

664CUM 551D-101-CAC➞551E-9999-CAC
664DEUTZ 529B-101-CAC➞529C-9999-CAC
664GM 528A-101-CAC➞528D-9999-CAC
664GMGR 540A-101-CAC➞540A-9999-CAC

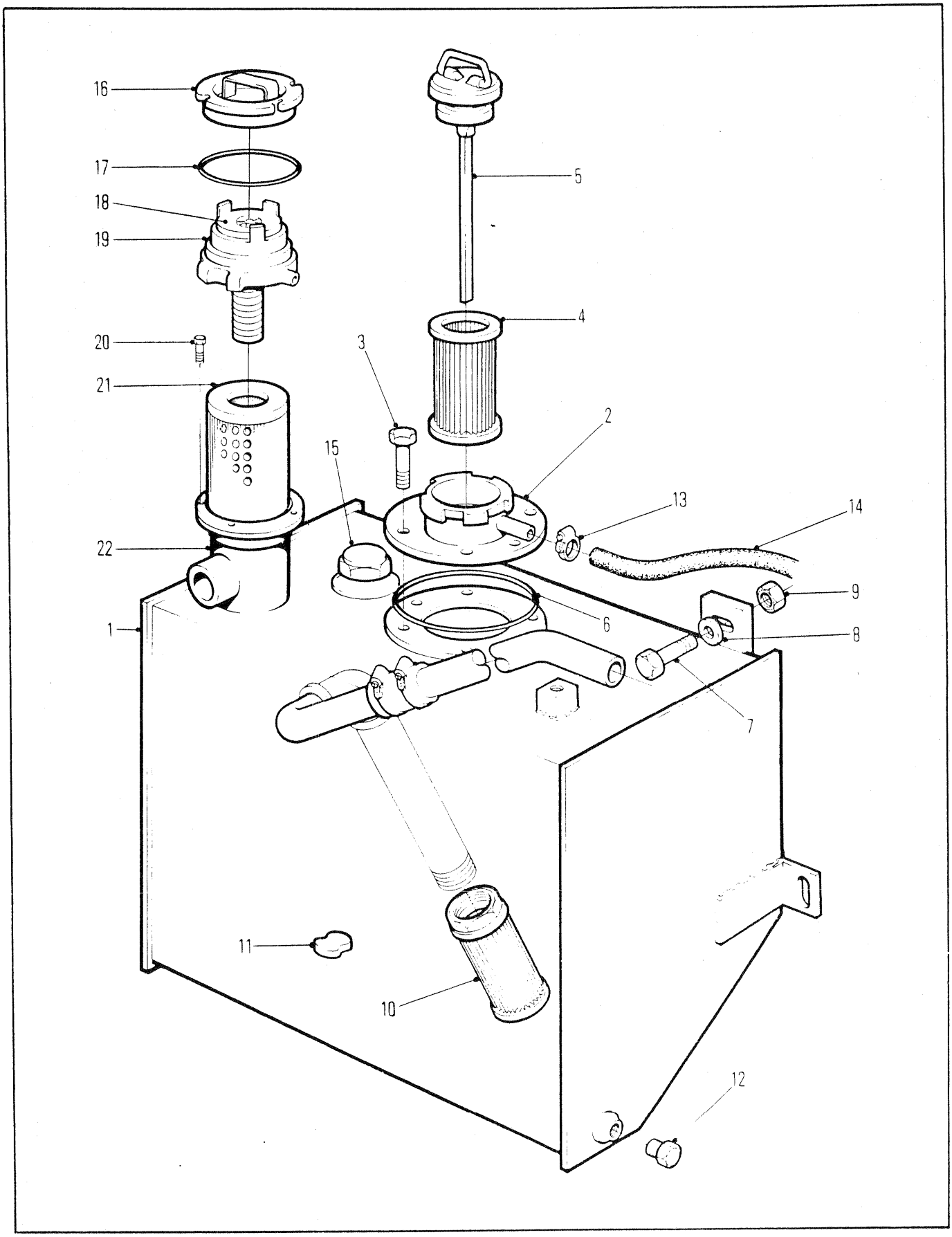
16
17
18
19
20
21
22
1
5
4
3
2
15
13
14
9
6
8
7
11
10
12

HYDRAULIC TANK ASSEMBLY
ASSEMBLAGE DU RÉSERVOIR HYDRAULIQUE
HYDRAULIKTANKEINHEIT
CONJUNTO DO TANQUE HIDRÁULICO
ESTRUCTURA DEL TANQUE HIDRÁULICO

No.	Part No.	Qty	Description	Description	Benennung	Descrição	Descripción
1	**1936286**	1	Tank assy	ass du réservoir	Tankeinheit	conj do tanque	conjunto tanque
2	**1935847**	1	Filler neck	goulot remplissage	Einfüllstutzen	tubo enchimento	tubo llenado
3	**18C000612**	6	Bolt	boulon	Bolzen	parafuso	bulón
4	**1918694**	1	Strainer	tamis	Sieb	coador	tamiz
5	**1917921**	1	Cap	chapeau	Kappe	tampa	tapa
6	**25K040428**	1	O-ring	joint torique	O Ring	anel-O	anillo-O
7	**18C000832**	3	Bolt	boulon	Bolzen	parafuso	bulón
8	**27E000008**	3	Flatwasher	rondelle plate	Unterlegscheibe	arruela chata	arandela plana
9	**59D000008**	3	Nut	écrou	Mutter	porca	tuerca
10	**1917922**	1	Strainer	tamis	Sieb	coador	tamiz
11	**525293**	1	Magnet	aimant	Magnet	imã	imán
12	**40K000008**	1	Plug	bouchon	Stopfen	bujão	tapón
13	**42H000010**	1	Clamp	pince	Schelle	braçadeira	abrazadera
14	**1934633**	1	Hose	tuyau flexible	Schlauch	mangueira	manguera
15	**1936103**	1	Gauge	jauge	Instrument	calbrador	medidor
16	**1992370**	1	Cover assy	couvercle ens	Deckel vollst	tampa conj	tapa conj
17	**25K040316**	1	O-ring	joint torique	O Ring	anel-O	anillo-O
18	**1992371**	1	Valve assy	soupape ens	Ventil vollst	válvula conj	válvula conj
19	**1992372**	1	Mount	support	Befestigung	apoio	montura
20	**1C000508**	4	Bolt	boulon	Bolzen	parafuso	bulón
21	**1992357**	1	Element	elément	Element	elemento	elemento
22	§-------	1	Housing	botier	Gehuse	carcaça	carcasa

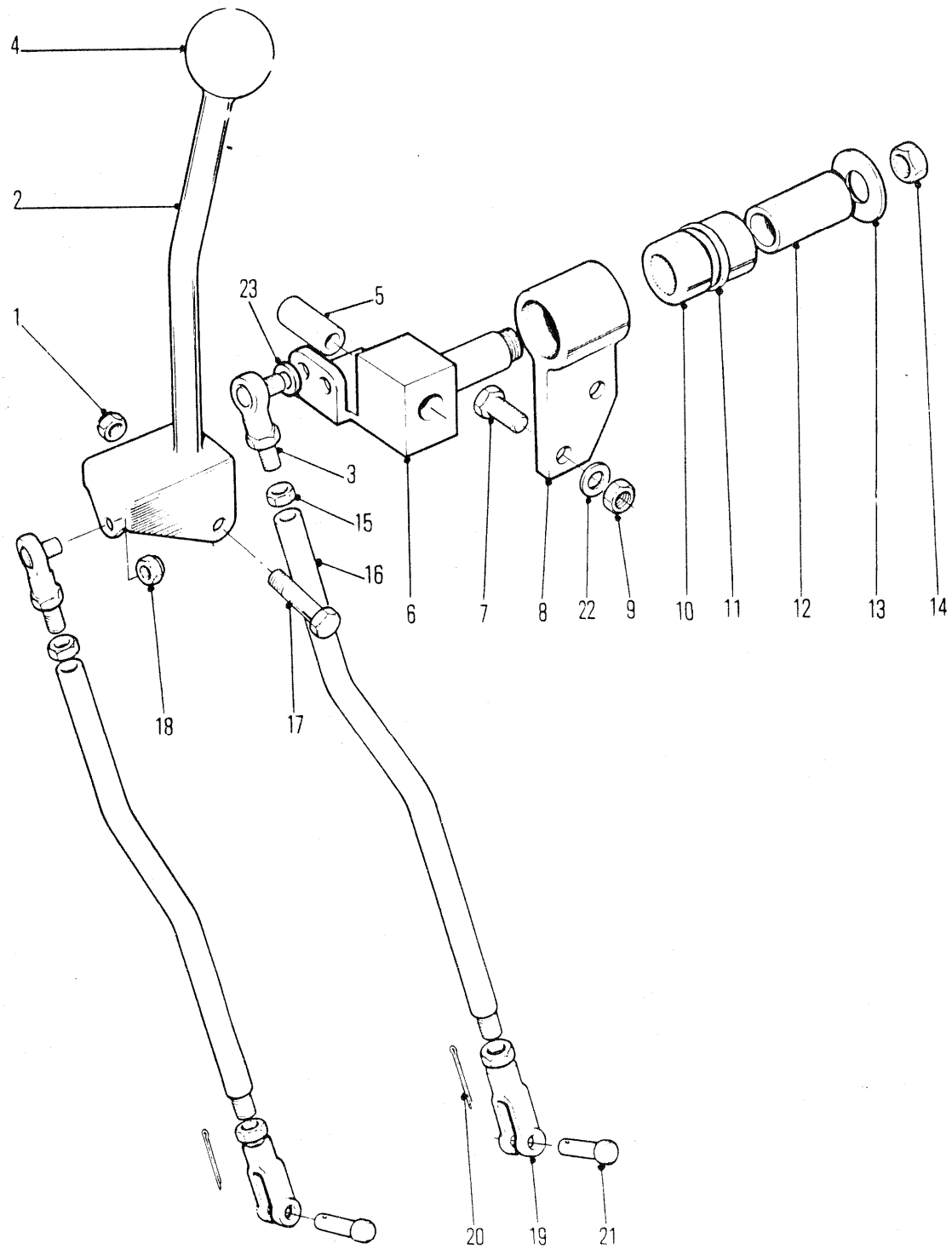
6159
4
2
1
23
5
3
15
16
6
7
8
22
9
10
11
12
13
14
18
17
20
19
21
6159TP

STEER & BLADE CONTROLS
CONTRÔLES DE GUIDAGE & DE LAME
LENK & BLATTSTEUERUNG
CONTRÔLES DE DIREÇÃO & LÂMINA
MANDOS DE DIRECCIÓN & CUCHILLAS

No.	Part No.	Qty	Description	Description	Benennung	Descrição	Descripción
1	**85D000008**	1	Nut	écrou	Mutter	porca	tuerca
2	**1928751**	1	Lever assy	levier ens	Hebel vollst	alavanca conj	palanca conj
3	**1933793**	2	Rod end	bout biellette	Stangenende	extremidade haste	estremo de varilla
4	**565389**	1	Knob	bouton	Knopf	manípula	botón
5	**1503251**	1	Sleeve	manchon	Muffe	luva	manguito
6	**1924806**	1	Pivot	pivot	Zapfen	perno	muón
7	**17C000620**	2	Bolt	boulon	Bolzen	parafuso	bulón
8	**1922878**	1	Boss assy	ensemble bossage	Nabe vollst	conjunto do cubo	conjunto de botón
9	**85D000006**	2	Nut	écrou	Mutter	porca	tuerca
10	**675227**	1	Bearing	palier	Lager	mancal	cojinete
11	**1522535**	2	Seal	joint étanchéité	Dichtung	vedador	sello
12	**1911588**	1	Sleeve	manchon	Muffe	luva	manguito
13	**561912**	1	Washer	rondelle	Scheibe	arruela	arandela
14	**86D000008**	1	Locknut	contre-écrou	Gegenmutter	contra porca	contratuerca
15	**7D000008**	2	Nut	écrou	Mutter	porca	tuerca
16	**1936670**	2	Rod	tige	Stange	varão	varilla
16A	[1]**1939608**	2	Rod	tige	Stange	varão	varilla
17	**17C000840**	1	Bolt	boulon	Bolzen	parafuso	bulón
18	**86D000006**	2	Locknut	contre-écrou	Gegenmutter	contra porca	contratuerca
19	**1933795**	2	Clevis	étrier	Schkel	garfo	horquilla
19A	[1]**1939609**	2	Clevis	étrier	Schkel	garfo	horquilla
20	**1F000310**	2	Nut	écrou	Mutter	porca	tuerca
21	**663607**	2	Bolt	boulon	Bolzen	parafuso	bulón
21A	[1]**663350**	2	Clevis pin	goupille chape	Schkelstift	pino garfo	pasador horquilla
22	**27E000006**	2	Washer	rondelle	Scheibe	arruela	arandela
23	**552914**	1	Spacer	entretoise	Distanzteil	espaçador	espaciador

[1] □551F-112-CAC&➡

664CUM	551D-101-CAC➡551G-9999-CAC
664DEUTZ	529B-101-CAC➡529C-9999-CAC
664GM	528A-101-CAC➡528A-9999-CAC
664GMGR	540A-101-CAC➡540A-9999-CAC

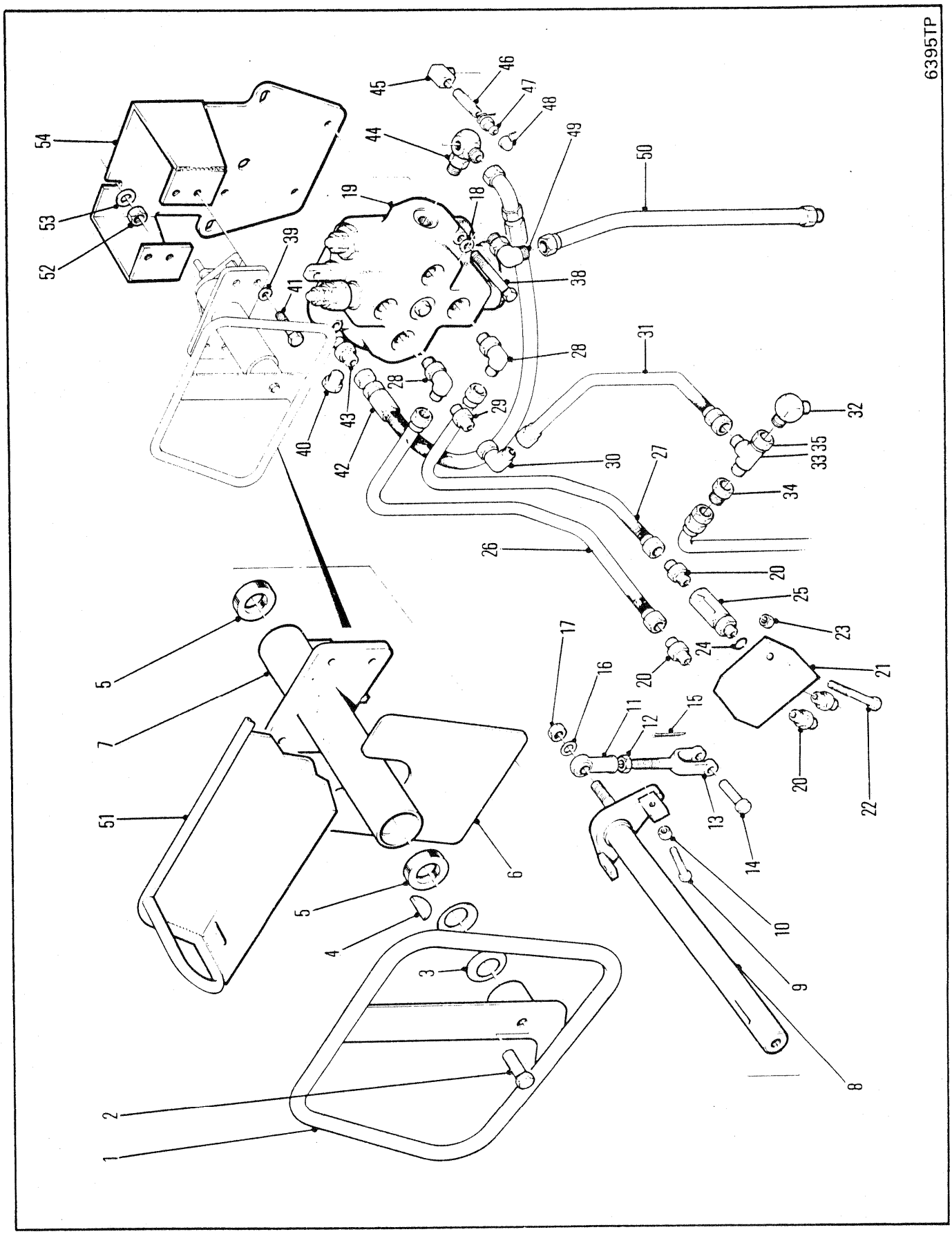
6395TP
1
2
3
4
5
6
7
8
9
10
11
12
13
14
15
16
17
18
19
20
21
22
23
24
25
26
27
28
29
30
31
32
33
34
35
38
39
40
41
42
43
44
45
46
47
48
49
50
51
52
53
54

STEERING WHEEL CONTROLS ⊠
COMMANDE DE VOLANT DE DIRECTION ⊠
STEUERRADBEDIENUNG ⊠
CONTROLE DA DIREÇÃO ⊠
CONTROLES DEL VOLANTE DE DIRECCIÓN ⊠

No.	Part No.	Qty	Description	Description	Benennung	Descrição	Descripción
1	**1933734**	1	Steering wheel	volant direction	Steuerrad	volante direção	volante dirección
2	**33C000612**	1	Bolt	boulon	Bolzen	parafuso	bulón
3	**1934326**	2	Washer	rondelle	Scheibe	arruela	arandela
4	**6J0000506**	1	Key	clavette	Keil	chaveta	chaveta
5	**1304365**	2	Bearing	palier	Lager	mancal	cojinete
6	**1934007**	1	Panel	panneau	Tafel	painel	panel
7	**1933740**	1	Tube assy	assemblage de tube	Rohreinheit	conjunto de tubos	conjunto del tubo
8	**1933737**	1	Shaft assy	arbre ens	Welle vollst	eixo conj	árbol conj
9	**17C000412**	2	Bolt	boulon	Bolzen	parafuso	bulón
10	**7D0000004**	2	Nut	écrou	Mutter	porca	tuerca
11	**1930555**	1	Bearing	palier	Lager	mancal	cojinete
12	**8D0000006**	1	Nut	écrou	Mutter	porca	tuerca
13	**1321522**	1	Clevis	étrier	Schkel	garfo	horquilla
14	**4F0006106**	1	Clevis pin	goupille chape	Schkelstift	pino garfo	pasador horquilla
15	**1F0000312**	1	Cotter pin	goupille fendue	Splint	contrapino	chaveta dos patos
16	**27E000006**	1	Washer	rondelle	Scheibe	arruela	arandela
17	**85D000006**	1	Nut	écrou	Mutter	porca	tuerca
18	**27E000010**	3	Washer	rondelle	Scheibe	arruela	arandela
19	O---------	1	Valve	soupape	Ventil	válvula	válvula
20	**15K000008**	4	Connector	raccord	Verbindungsstück	ligador	conector
21	**1932676**	1	Manifold	collecteur	Sammelrohr	tubo de distríbuição	conj colector
22	**17C000848**	1	Bolt	boulon	Bolzen	parafuso	bulón
23	**85D000008**	1	Nut	écrou	Mutter	porca	tuerca
24	**91F000008**	1	O-ring	joint torique	O Ring	anel-O	anillo-O
25	**1931186**	1	Valve	soupape	Ventil	válvula	válvula
26	**1931901**	1	Hose	tuyau flexible	Schlauch	mangueira	manguera
27	**1931902**	1	Hose	tuyau flexible	Schlauch	mangueira	manguera
28	**17K000008**	2	Fitting	ajustage	Verbindung	ajuste	accesorio
29	**15K000008**	1	Connector	raccord	Verbindungsstück	ligador	conector
30	**17K000008**	1	Fitting	ajustage	Verbindung	ajuste	accesorio
31	**1932715**	1	Hose	tuyau flexible	Schlauch	mangueira	manguera
32	**1928836**	1	Fitting	ajustage	Verbindung	ajuste	accesorio
33	**13K000010**	1	Tee	raccord T	T-Verbindungsstück	te	te
34	[1]**36K000010**	1	Cap	chapeau	Kappe	tampa	tapa
35	**80F000010**	1	Nut	écrou	Mutter	porca	tuerca
36	[2]†**1907270**	1	Hose	tuyau flexible	Schlauch	mangueira	manguera
37	†**9K0000009**	1	Adapter	adaptateur	Zwischenstück	adaptador	adaptador
38	**17C000860**	2	Bolt	boulon	Bolzen	parafuso	bulón
39	**27E000008**	4	Washer	rondelle	Scheibe	arruela	arandela
40	**24K000008**	1	Plug	bouchon	Stopfen	bujão	tapón
41	**17C000616**	4	Bolt	boulon	Bolzen	parafuso	bulón
42	**1931866**	1	Hose assy	ens tuyaux souples	Schlauch vollst	conj mangueira	conj manguera
43	**15K000008**	1	Adapter	adaptateur	Zwischenstück	adaptador	adaptador
44	**1310799**	1	Fitting	ajustage	Verbindung	ajuste	accesorio
45	**29F000001**	1	Fitting	ajustage	Verbindung	ajuste	accesorio
46	**5K0000207**	1	Nipple	raccord	Nippel	niple	niple
47	**1306142**	1	Coupling	accouplement	Kupplung	acoplamento	acople
48	**6000689**	1	Cap	chapeau	Kappe	tampa	tapa
49	**1300309**	1	Fitting	ajustage	Verbindung	ajuste	accesorio
50	**1931929**	1	Tube assy	assemblage de tube	Rohreinheit	conjunto de tubos	conjunto del tubo
51	**1933999**	1	Grab handle	grappin	Haltegriff	garra da maçaneta	manija de agarre
52	**85D000008**	3	Locknut	contre-écrou	Gegenmutter	contra porca	contratuerca
53	**27E000008**	3	Washer	rondelle	Scheibe	arruela	arandela
54	**1933917**	1	Bracket assy	ens support	Winkel vollst	conj suporte	conj soporte

[1] Remove for Grapple kits
[1] Enlever pour l'ensemble grappin
[1] Für Greifersatz entfernen
[1] Retirar para o jogo de garras
[1] Sacar para juego de garras

[2] □Grapples only
[2] □Grappin seulement
[2] □Nur Greifersatz
[2] □Sòmente garras
[2] □Solamente agarraderas

664DEUTZ 529B-101-CAC→529C-9999-CAC
664GM 528B-101-CAC→528B-9999-CAC

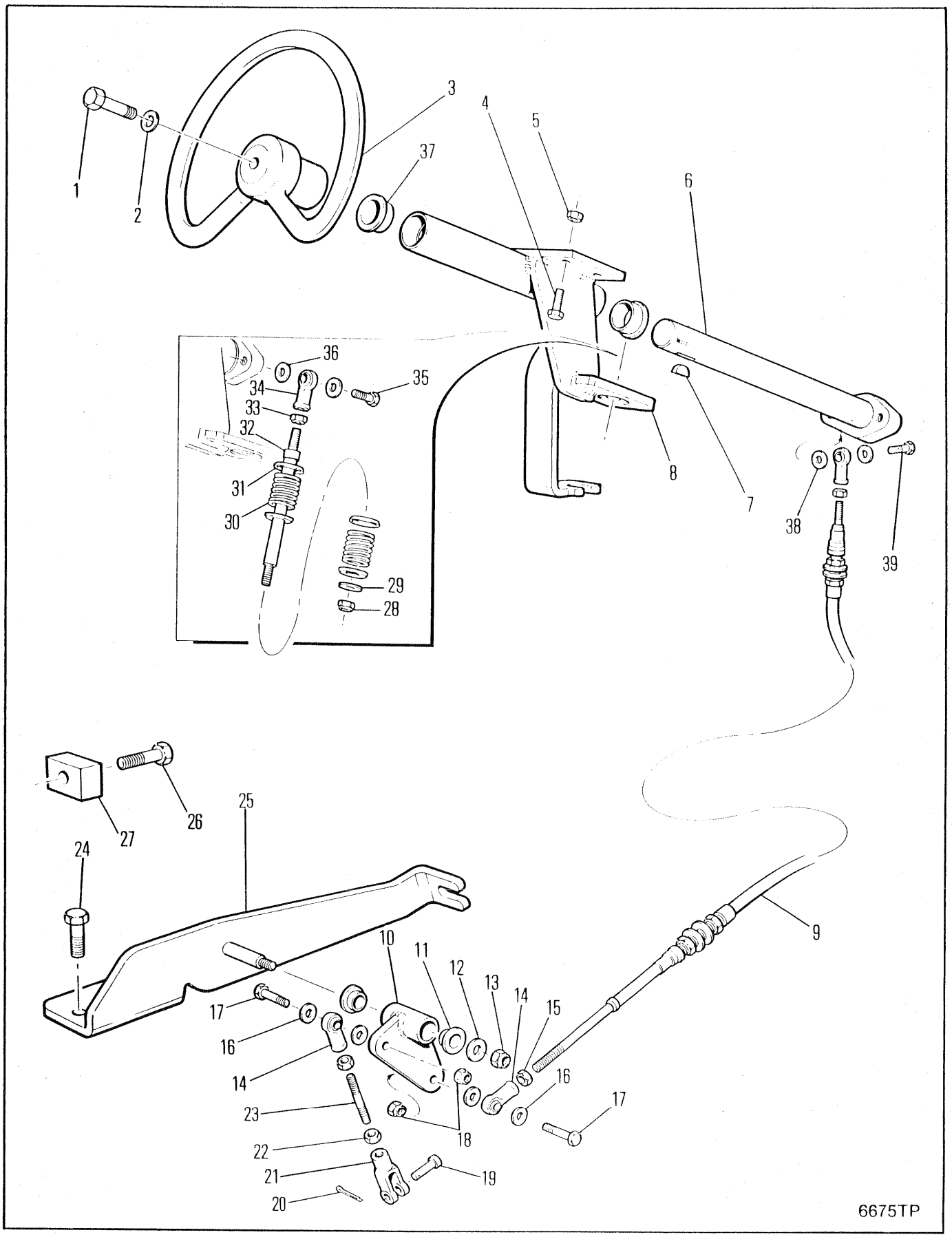
1
2
3
4
5
6
7
8
9
10
11
12
13
14
15
16
17
18
19
20
21
22
23
24
25
26
27
28
29
30
31
32
33
34
35
36
37
38
39
6675TP

STEERING WHEEL CONTROLS ⊠
COMMANDE DE VOLANT DE DIRECTION ⊠
STEUERRADBEDIENUNG ⊠
CONTROLE DA DIREÇÃO ⊠
CONTROLES DEL VOLANTE DE DIRECCIÓN ⊠

No.	Part No.	Qty	Description	Description	Benennung	Descrição	Descripción
1	**17C000616**	1	Bolt	boulon	Bolzen	parafuso	bulón
2	**27E000006**	1	Flatwasher	rondelle plate	Unterlegscheibe	arruela chata	arandela plana
3	**1938720**	1	Steering wheel	volant direction	Steuerrad	volante direção	volante dirección
4	**17C000620**	4	Bolt	boulon	Bolzen	parafuso	bulón
5	**27E000006**	4	Flatwasher	rondelle plate	Unterlegscheibe	arruela chata	arandela plana
6	**1938908**	1	Shaft assy	arbre ens	Welle vollst	eixo conj	árbol conj
7	**6J000506**	1	Key	clavette	Keil	chaveta	chaveta
8	**1938902**	1	Column	colonne	Säule	coluna	columna
9	**1938784**	1	Cable	câble	Kabel	cabo	cable
10	**1938907**	1	Bellcrank assy	levier coudé ens	Kniehebel voll	balancinho cj	balancín cj
11	**1938458**	2	Bearing	palier	Lager	mancal	cojinete
12	**27E000006**	1	Flatwasher	rondelle plate	Unterlegscheibe	arruela chata	arandela plana
13	**59D000006**	1	Nut	écrou	Mutter	porca	tuerca
14	**1938715**	3	Rod end	bout biellette	Stangenende	extremidade haste	estremo de varilla
15	**17C000520**	1	Bolt	boulon	Bolzen	parafuso	bulón
16	**25E000015**	6	Washer	rondelle	Scheibe	arruela	arandela
17	**17C000524**	2	Bolt	boulon	Bolzen	parafuso	bulón
18	**59D000005**	2	Nut	écrou	Mutter	porca	tuerca
19	**4F005062**	1	Pin	goupille	Stift	pino	pasador
20	**1F000316**	1	Pin cotter	goupille fendue	Splint	contrapino	chaveta dos patos
21	**2J005204**	1	Clevis	étrier	Schkel	garfo	horquilla
22	**8D000005**	2	Nut	écrou	Mutter	porca	tuerca
23	**1938911**	1	Rod	tige	Stange	varão	varilla
24	**17C000820**	2	Bolt	boulon	Bolzen	parafuso	bulón
25	**1938914**	1	Bracket	support	Winkel	grampo	grampa
26	**17C000828**	1	Bolt	boulon	Bolzen	parafuso	bulón
27	**1938910**	1	Flat	méplat	Fläche	bloco plano	planchuela
28	**59D000008**	1	Locknut	contre-écrou	Gegenmutter	contra porca	contratuerca
29	**27E000008**	1	Washer	rondelle	Scheibe	arruela	arandela
30	**1938717**	2	Spring	ressort	Feder	mola	resorte
31	**1938716**	4	Retainer	arrêtoir	Halterung	retentor	retén
32	**1938734**	1	Guide	guide	Führungsstück	guia	guía
33	**8D000006**	1	Nut	écrou	Mutter	porca	tuerca
34	**1930555**	1	Rod end	bout biellette	Stangenende	extremidade haste	estremo de varilla
35	**17C000624**	1	Bolt	boulon	Bolzen	parafuso	bulón
36	**25E000017**	2	Washer	rondelle	Scheibe	arruela	arandela
37	**1938718**	2	Bearing	palier	Lager	mancal	cojinete
38	**25E000015**	2	Washer	rondelle	Scheibe	arruela	arandela
39	**17C000520**	1	Bolt	boulon	Bolzen	parafuso	bulón

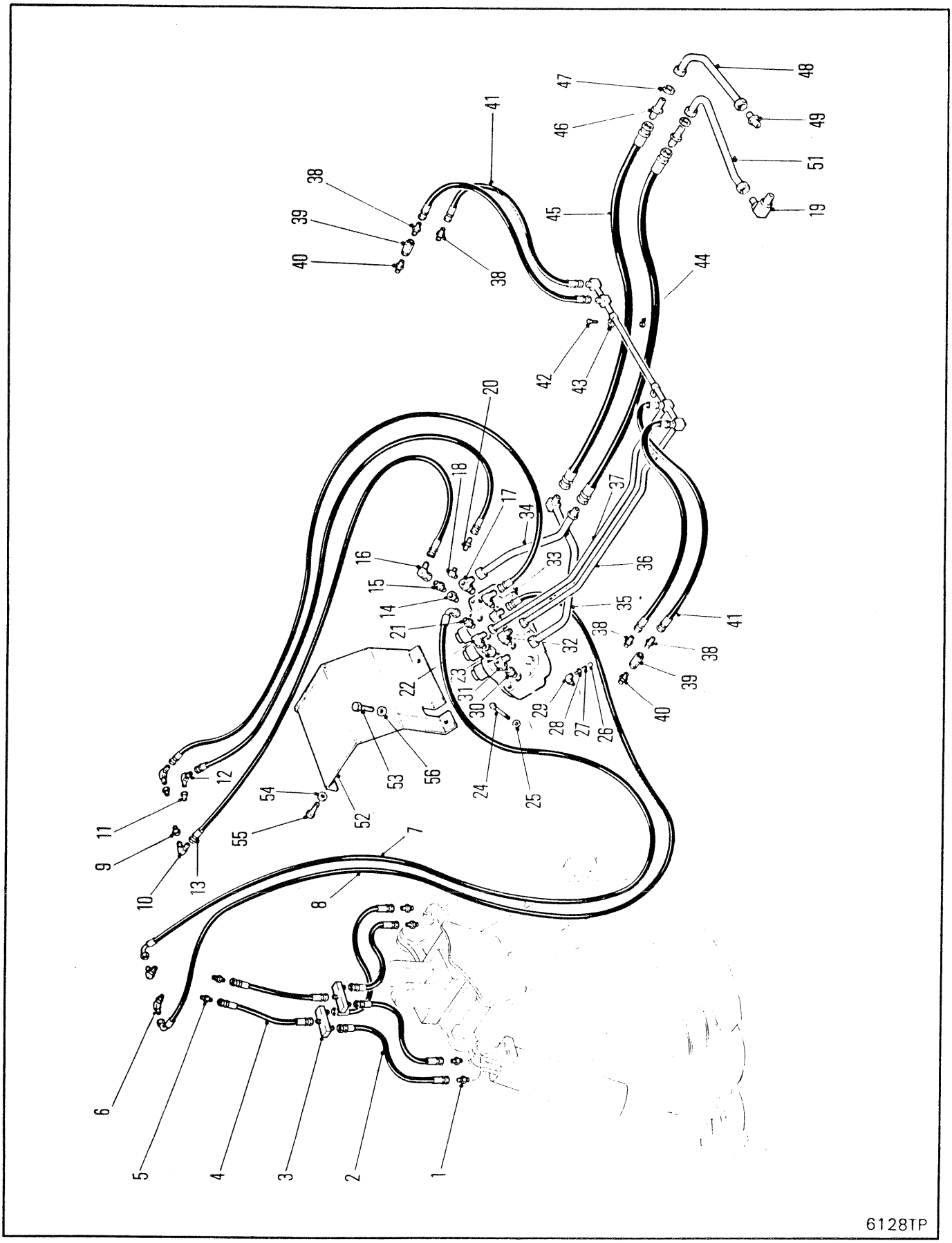
6128TP

HYDRAULICS-ARCH, GRAPPLE & MOTOR
HYDRAULIQUES-ARCHE, GRAPPIN & MOTEUR
HYDRAULIK-BOGEN, GREIFER & MOTOR
HIDRÁULICO-ARCO, GARRA & MOTOR
HIDRÁULICA-ARCO, AGARRADERA & MOTOR

No.	Part No.	Qty	Description	Description	Benennung	Descrição	Descripción
1	**755054**	4	Fitting	ajustage	Verbindung	ajuste	accesorio
2	**1927402**	4	Hose	tuyau flexible	Schlauch	mangueira	manguera
3	**1931897**	2	Block	bloc	Block	bloco	bloque
4	**1938743**	2	Hose	tuyau flexible	Schlauch	mangueira	manguera
5	**731794**	2	Fitting	ajustage	Verbindung	ajuste	accesorio
6	**17K000007**	2	Fitting	ajustage	Verbindung	ajuste	accesorio
7	**1936184**	1	Hose	tuyau flexible	Schlauch	mangueira	manguera
8	**1936185**	1	Hose	tuyau flexible	Schlauch	mangueira	manguera
9	**5290065**	2	Adaptor	adaptateur	Zwischenstück	adaptador	adaptador
10	**17K000005**	2	Fitting	ajustage	Verbindung	ajuste	accesorio
11	**6002341**	1	Fitting	ajustage	Verbindung	ajuste	accesorio
12	**11K000005**	1	Fitting	ajustage	Verbindung	ajuste	accesorio
13	**5290017**	3	Hose	tuyau flexible	Schlauch	mangueira	manguera
14	**5290065**	4	Adaptor	adaptateur	Zwischenstück	adaptador	adaptador
15	**15K000003**	1	Connector	raccord	Verbindungsstück	ligador	conector
16	**11K000003**	1	Fitting	ajustage	Verbindung	ajuste	accesorio
17	**29F000001**	1	Fitting	ajustage	Verbindung	ajuste	accesorio
18	**1302005**	1	Fitting	ajustage	Verbindung	ajuste	accesorio
19	**1928836**	1	Fitting	ajustage	Verbindung	ajuste	accesorio
20	**89F000005**	1	Connector	raccord	Verbindungsstück	ligador	conector
21	**755055**	2	Fitting	ajustage	Verbindung	ajuste	accesorio
22	**11K000008**	1	Fitting	ajustage	Verbindung	ajuste	accesorio
23	**16K000008**	1	Fitting	ajustage	Verbindung	ajuste	accesorio
24	**17C000660**	3	Bolt	boulon	Bolzen	parafuso	bulón
25	**27E000006**	3	Washer	rondelle	Scheibe	arruela	arandela
26	**5K000207**	1	Nipple	raccord	Nippel	niple	niple
27	**1306142**	1	Coupling	accouplement	Kupplung	acoplamento	acople
28	**6000689**	1	Cap	chapeau	Kappe	tampa	tapa
29	**26F000002**	1	Fitting	ajustage	Verbindung	ajuste	accesorio
30	**1522575**	1	Connector	raccord	Verbindungsstück	ligador	conector
31	**1929376**	1	Fitting	ajustage	Verbindung	ajuste	accesorio
32	**11K000007**	1	Fitting	ajustage	Verbindung	ajuste	accesorio
33	**17K000003**	2	Fitting	ajustage	Verbindung	ajuste	accesorio
34	**1929081**	1	Tube	tube	Rohr	tubo	tubo
35	**1929080**	1	Tube	tube	Rohr	tubo	tubo
36	**1931644**	1	Tube	tube	Rohr	tubo	tubo
37	**1931645**	1	Tube	tube	Rohr	tubo	tubo
38	**15K000008**	4	Fitting	ajustage	Verbindung	ajuste	accesorio
39	**1931186**	2	Valve	soupape	Ventil	válvula	válvula
40	**1931185**	2	Union	raccord	Anschlusstück	união	unión
41	**1317586**	4	Hose	tuyau flexible	Schlauch	mangueira	manguera
42	**17C000620**	2	Bolt	boulon	Bolzen	parafuso	bulón
43	**6H000018**	2	Clip	attache	Schelle	braçadeira	abrazadera
44	**85D000006**	2	Nut	écrou	Mutter	porca	tuerca
45	**1322484**	2	Hose	tuyau flexible	Schlauch	mangueira	manguera
46	**45K000010**	2	Union	raccord	Anschlusstück	união	unión
47	**86F000010**	2	Locknut	contre-écrou	Gegenmutter	contra porca	contratuerca
48	**1930987**	1	Tube	tube	Rohr	tubo	tubo
49	[1]**1905942**	1	Fitting	ajustage	Verbindung	ajuste	accesorio
50	†**1522575**	1	Fitting	ajustage	Verbindung	ajuste	accesorio
51	**1930986**	1	Tube	tube	Rohr	tubo	tubo
52	**1929368**	1	Cover	couvercle	Deckel	tampa	tapa
53	**17C000824**	2	Bolt	boulon	Bolzen	parafuso	bulón
54	**27E000008**	2	Flatwasher	rondelle plate	Unterlegscheibe	arruela chata	arandela plana
55	**17C000820**	2	Bolt	boulon	Bolzen	parafuso	bulón
56	**2354558**	1	Washer	rondelle	Scheibe	arruela	arandela

[1] Inc. 1 - 58K000119 O-ring & 1 - 91F000010 O-ring
[1] Inc. 1 - 58K000119 joint torique & 1 - 91F000010 joint torique
[1] Inc. 1 - 58K000119 O-Ring & 1 - 91F000010 O-Ring
[1] Inc. 1 - 58K000119 anel-O & 1 - 91F000010 anel-O
[1] Inc. 1 - 58K000119 anillo-O & 1 - 91F000010 anillo-O

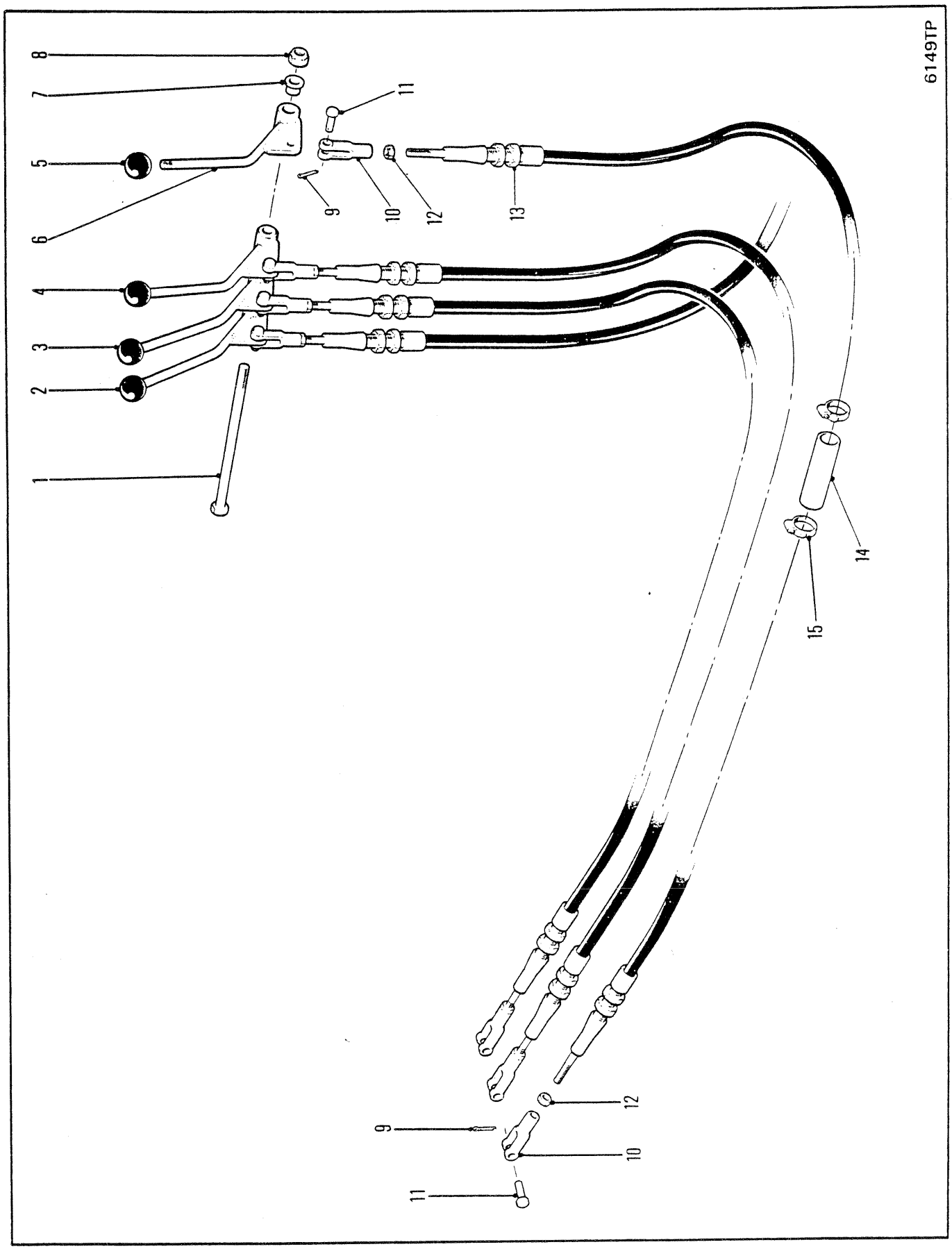
6149TP
8
7
5
6
4
3
2
1
11
9
10
12
13
14
15
12
9
10
11

ARCH AND GRAPPLE CONTROLS
ARCHE ET GRAPPIN,COMMANDES
BOGEN & GREIFER, BEDIENUNG
CONTROLES DO ARCO E GARRAS
ARCO Y AGGARRE, CONTROLES

No.	Part No.	Qty	Description	Description	Benennung	Descrição	Descripción
1	**17C008128**	1	Bolt	boulon	Bolzen	parafuso	bulón
2	**1929817**	1	Lever assy LH	levier ens G	Hebel vollst L	alavanca conj LE	palanca conj LI
3	**1929870**	1	Lever assy RH	levier ens D	Hebel vollst R	alavanca conj LD	palanca conj LD
4	**1929869**	1	Lever assy RH	levier ens D	Hebel vollst R	alavanca conj LD	palanca conj LD
5	**565389**	4	Knob	bouton	Knopf	manipula	botón
6	**1929868**	1	Lever assy LH	levier ens G	Hebel vollst L	alavanca conj LE	palanca conj LI
7	**1610636**	8	Bearing	palier	Lager	mancal	cojinete
8	**85D000008**	1	Nut	écrou	Mutter	porca	tuerca
9	**1F0000308**	6	Cotter pin	goupille fendue	Splint	contrapino	chaveta dos patos
10	**2J0005204**	6	Clevis	étrier	Schkel	garfo	horquilla
11	**4F0005062**	6	Clevis pin	goupille chape	Schkelstift	pino garfo	pasador horquilla
12	**8D0000005**	6	Nut	écrou	Mutter	porca	tuerca
13	**1923151**	4	Cable	câble	Kabel	cabo	cable
14	**1M0012080**	1	Hose	tuyau flexible	Schlauch	mangueira	manguera
15	**42H000024**	2	Clamp	pince	Schelle	braçadeira	abrazadera

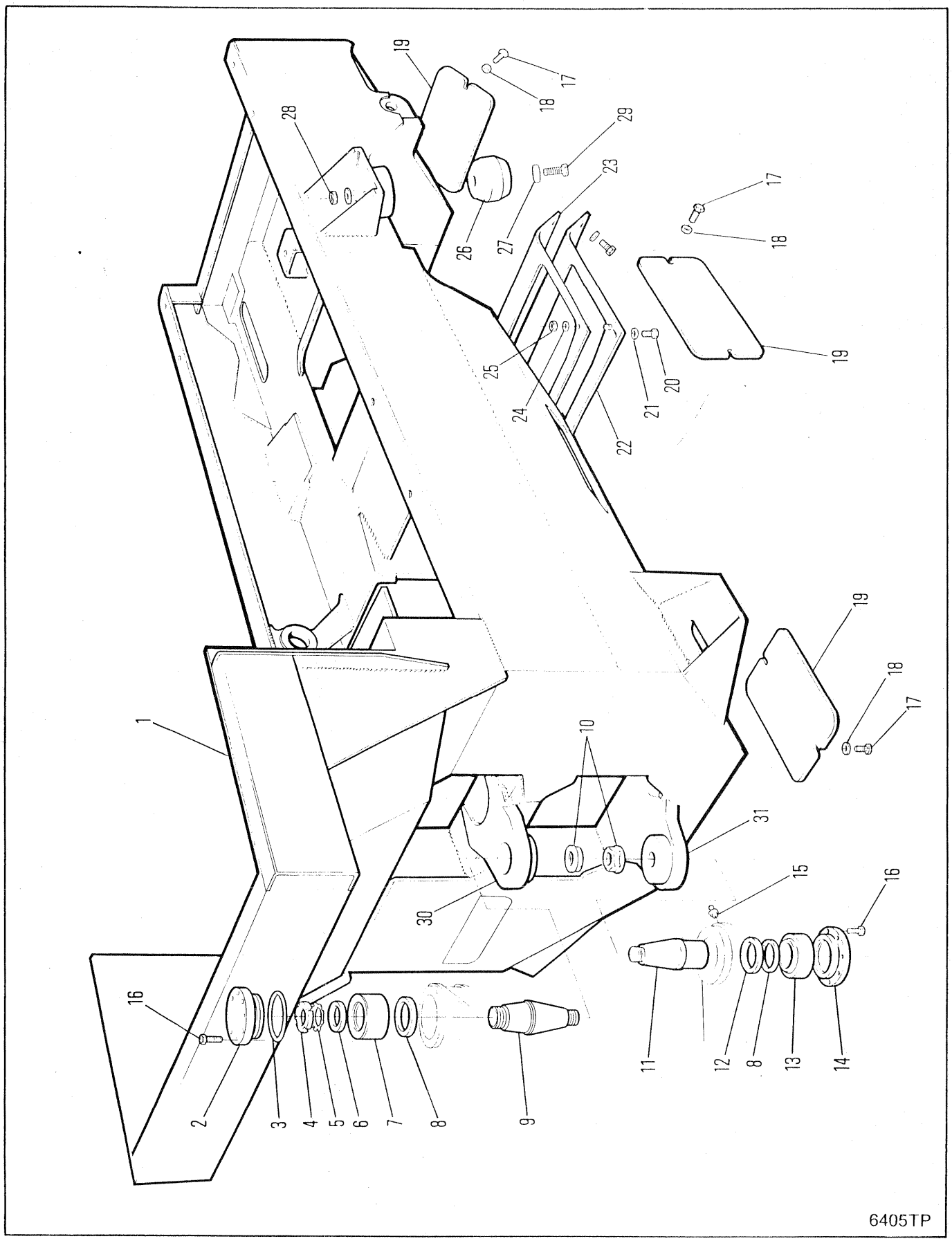
1
2
3
4
5
6
7
8
9
10
11
12
13
14
15
16
17
18
19
20
21
22
23
24
25
26
27
28
29
30
31
6405TP

FRONT FRAME
CHÂSSIS AVANT
VORDERRAHMEN
CHASSI DIANTEIRO
BASTIDOR DELANTERO

No.	Part No.	Qty	Description	Description	Benennung	Descrição	Descripción
1	**1933513**	1	Frame front	chassis avant	Vorderahmen	chassi dianteiro	bastidor delantero
2	**1930600**	1	Retainer	arrêtoir	Halterung	retentor	retén
3	**25K040316**	2	O-ring	joint torique	O Ring	anel-O	anillo-O
4	**24H000008**	1	Locknut	contre-écrou	Gegenmutter	contra porca	contratuerca
5	**27H000108**	1	Lockwasher	rondelle frein	Sicherungsscheibe	arruela de pressão	arandela seguridad
6	**1927785**	1	Washer	rondelle	Scheibe	arruela	arandela
7	**1930566**	1	Bearing	palier	Lager	mancal	cojinete
8	**1937482**	2	Wiper	racleur	Wischer	limpador	limpiador
9	**1933002**	1	Pin	goupille	Stift	pino	pasador
10	**1930810**	2	Nut	écrou	Mutter	porca	tuerca
11	**1933003**	1	Pin	goupille	Stift	pino	pasador
12	**1937558**	1	Ring	anneau	Ring	anel	anillo
13	**1564693**	1	Bearing	palier	Lager	mancal	cojinete
14	**1930621**	1	Retainer	arrêtoir	Halterung	retentor	retén
15	**10H000025**	2	Grease fitting	graisseur	Nippel Schmier	graxeira	grasera
16	**73G000616**	16	Screw	vis	Schraube	parafuso	tornillo
17	**17C001024**	8	Bolt	boulon	Bolzen	parafuso	bulón
18	**27E000010**	8	Washer	rondelle	Scheibe	arruela	arandela
19	**1913847**	4	Cover	couvercle	Deckel	tampa	tapa
20	**33C000616**	4	Bolt	boulon	Bolzen	parafuso	bulón
21	**27E000006**	4	Washer	rondelle	Scheibe	arruela	arandela
22	**1932840**	1	Cover assy	couvercle ens	Deckel vollst	tampa conj	tapa conj
23	**1933564**	1	Cover	couvercle	Deckel	tampa	tapa
24	**27E000004**	4	Flatwasher	rondelle plate	Unterlegscheibe	arruela chata	arandela plana
25	**85D000004**	4	Nut	écrou	Mutter	porca	tuerca
26	[1]**1932577**	2	Stop	butoir	Anschlag	batente	tope
27	**27E000008**	2	Washer	rondelle	Scheibe	arruela	arandela
28	**85D000008**	2	Nut	écrou	Mutter	porca	tuerca
29	**17C000836**	2	Bolt	boulon	Bolzen	parafuso	bulón
30	[2]**1931003**	1	Boss	moyeu	Nabe	cubo	cubo
31	[2]**1931005**	1	Boss	moyeu	Nabe	cubo	cubo

[1] Ref. S.B. Group 717, No. 04, 9/86.

[2] Ref S.B. Group 714, No. 012, 9-86

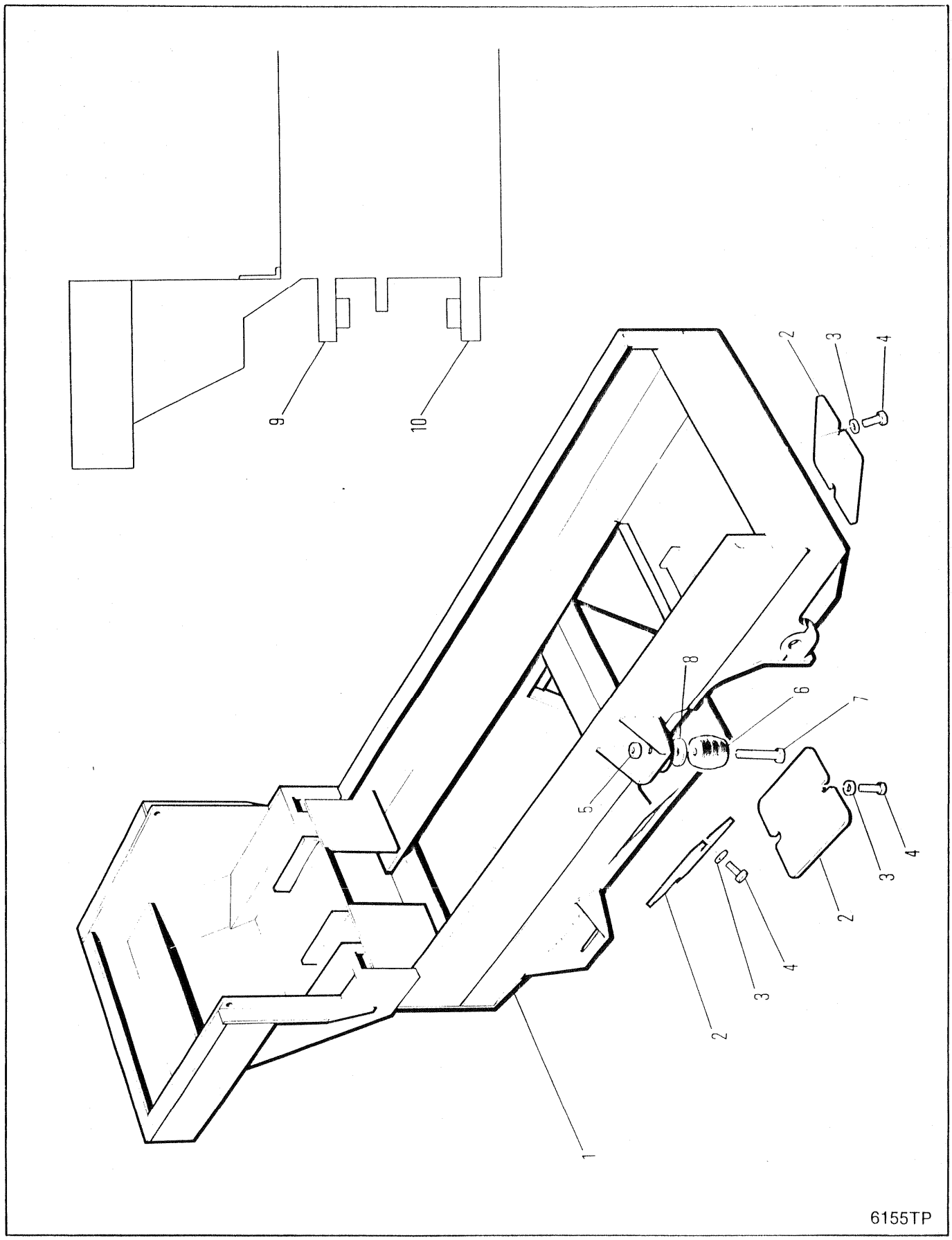
9
10
2
3
4
8
6
7
5
4
3
2
2
3
4
1
6155TP

FRONT FRAME
CHÂSSIS AVANT
VORDERRAHMEN
CHASSI DIANTEIRO
BASTIDOR DELANTERO

No.	Part No.	Qty	Description	Description	Benennung	Descrição	Descripción
1	[1]---------	1	Front frame	chassis avant	Vorderhmen	chassi dianteiro	bastidor delantero
2	**1913847**	4	Cover	couvercle	Deckel	tampa	tapa
3	**27E000010**	8	Washer	rondelle	Scheibe	arruela	arandela
4	**17C001024**	8	Bolt	boulon	Bolzen	parafuso	bulón
5	**59D000008**	2	Nut	écrou	Mutter	porca	tuerca
6	[2]**1932577**	2	Stop	butoir	Anschlag	batente	tope
7	**17C000836**	2	Bolt	boulon	Bolzen	parafuso	bulón
8	**27E000008**	2	Washer	rondelle	Scheibe	arruela	arandela
9	[3]**1931003**	1	Boss	moyeu	Nabe	cubo	cubo
10	[3]**1931005**	1	Boss	moyeu	Nabe	cubo	cubo

[1] Contact Service Dept. if Frame number is required
[1] Consultez le Service d'Entretien s'il vous faut le numéro de châssis.
[1] Wenden Sie sich an die Service-Abteilung falls Sie die Fahrgestellnummer brauchen.
[1] Procure o Departamento de Serviço se o número do chassi é solicitado
[1] Consulte con el Departamento de Servicio si se requiere el número del bastidor.

[2] Ref S.B. Group 717, No. 04, 9/86.

[3] Ref. S.B. Group 714, No.012, 9/86

664GM 528A-101-CAC➡528B-9999-CAC
664GMGR 540A-101-CAC➡540A-9999-CAC

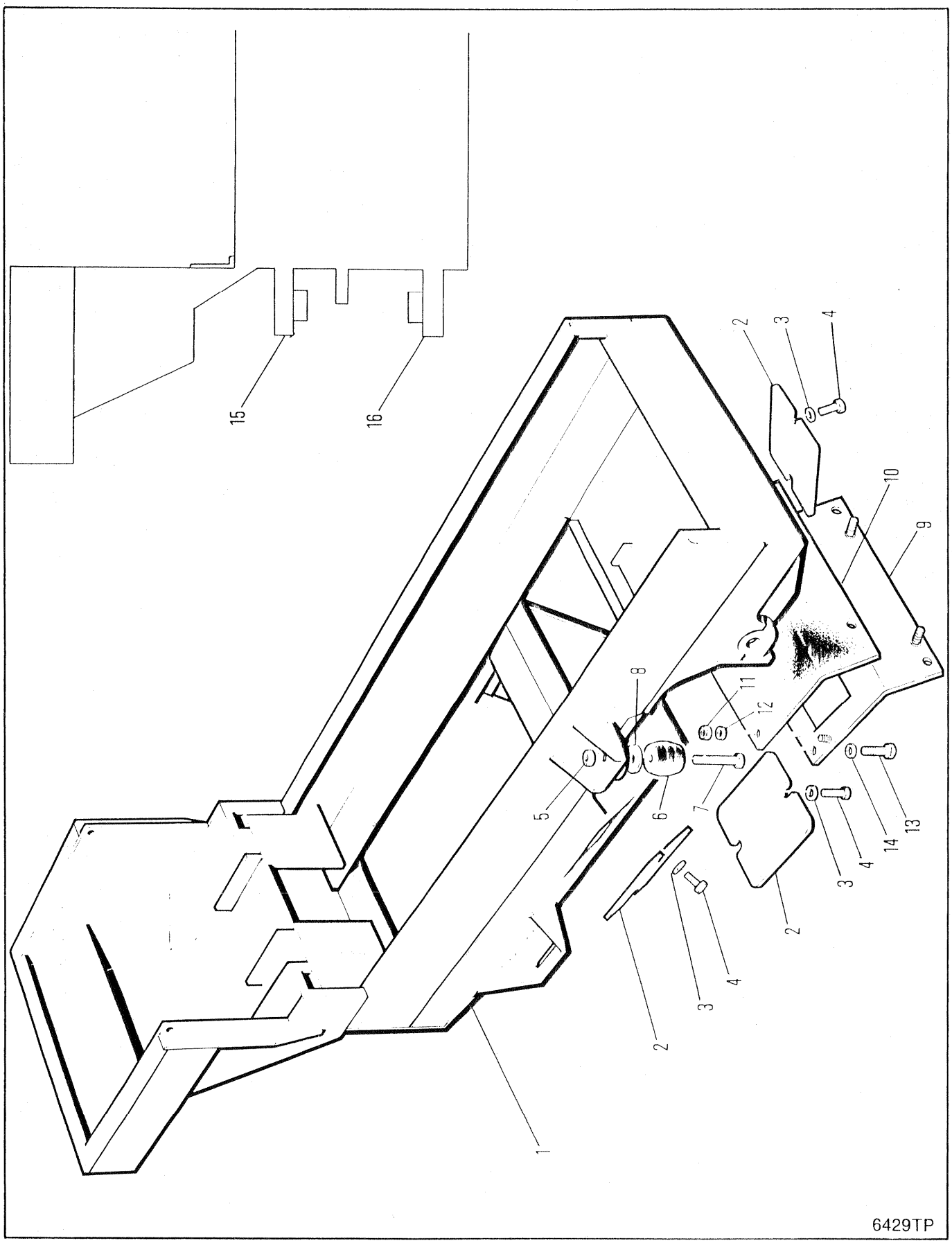
15
16
2
3
4
10
9
8
11
12
5
6
7
13
14
1
6429TP

FRONT FRAME
CHÂSSIS AVANT
VORDERRAHMEN
CHASSI DIANTEIRO
BASTIDOR DELANTERO

No.	Part No.	Qty	Description	Description	Benennung	Descrição	Descripción
1	[1]---------	1	Front frame	chassis avant	Vorderhmen	chassi dianteiro	bastidor delantero
2	**1913847**	4	Cover	couvercle	Deckel	tampa	tapa
3	**27E000010**	8	Washer	rondelle	Scheibe	arruela	arandela
4	**17C001024**	8	Bolt	boulon	Bolzen	parafuso	bulón
5	**85D000008**	2	Nut	écrou	Mutter	porca	tuerca
6	[2]**1932577**	2	Stop	butoir	Anschlag	batente	tope
7	**17C000836**	2	Bolt	boulon	Bolzen	parafuso	bulón
8	**27E000008**	2	Washer	rondelle	Scheibe	arruela	arandela
9	**1932840**	1	Cover assy	couvercle ens	Deckel vollst	tampa conj	tapa conj
10	**1933564**	1	Cover	couvercle	Deckel	tampa	tapa
11	**85D000004**	4	Nut	écrou	Mutter	porca	tuerca
12	**27E000004**	4	Flatwasher	rondelle plate	Unterlegscheibe	arruela chata	arandela plana
13	**33C000616**	4	Bolt	boulon	Bolzen	parafuso	bulón
14	**27E000006**	4	Flatwasher	rondelle plate	Unterlegscheibe	arruela chata	arandela plana
15	[3]**1931003**	1	Boss	moyeu	Nabe	cubo	cubo
16	[3]**1931005**	1	Boss	moyeu	Nabe	cubo	cubo

[1] Contact Service Dept. if Frame number is required
[1] Consultez le Service d'Entretien s'il vous faut le numéro de châssis.
[1] Wenden Sie sich an die Service-Abteilung falls Sie die Fahrgestellnummer brauchen.
[1] Procure o Departamento de Serviço se o número do chassi é solicitado
[1] Consulte con el Departamento de Servicio si se requiere el número del bastidor.

[2] Ref S.B. Group 717, No. 04, 9/86.

[3] Ref. S.B. Group 714, No. 012, 9/86

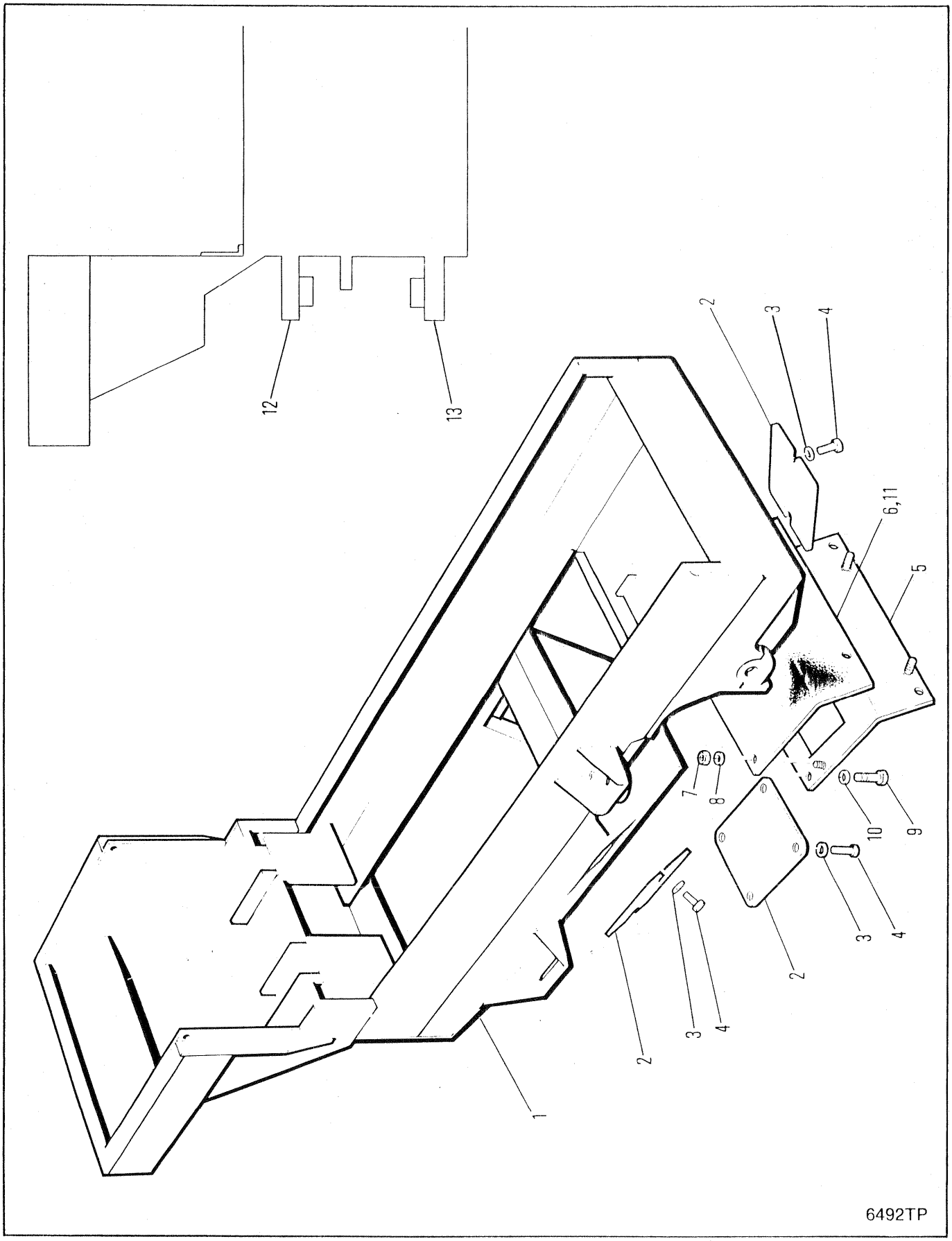
12
13
2
3
4
6,11
5
7
8
10
9
3
4
2
2
3
4
1
6492TP

FRONT FRAME
CHÂSSIS AVANT
VORDERRAHMEN
CHASSI DIANTEIRO
BASTIDOR DELANTERO

No.	Part No.	Qty	Description	Description	Benennung	Descrição	Descripción
1	[1]---------	1	Front frame	chassis avant	Vorderhmen	chassi dianteiro	bastidor delantero
2	**1913847**	4	Cover	couvercle	Deckel	tampa	tapa
3	**27E000010**	8	Washer	rondelle	Scheibe	arruela	arandela
4	**17C001024**	8	Bolt	boulon	Bolzen	parafuso	bulón
5	**1932839**	1	Cover assy	couvercle ens	Deckel vollst	tampa conj	tapa conj
6	**1933564**	1	Cover	couvercle	Deckel	tampa	tapa
7	**85D000004**	4	Nut	écrou	Mutter	porca	tuerca
8	**27E000004**	4	Flatwasher	rondelle plate	Unterlegscheibe	arruela chata	arandela plana
9	**33C000616**	4	Bolt	boulon	Bolzen	parafuso	bulón
10	**27E000006**	4	Flatwasher	rondelle plate	Unterlegscheibe	arruela chata	arandela plana
11	[2]**1932839**	1	Cover	couvercle	Deckel	tampa	tapa
12	[3]**1931003**	1	Boss	moyeu	Nabe	cubo	cubo
13	[3]**1931005**	1	Boss	moyeu	Nabe	cubo	cubo

[1] Contact Service Dept. if Frame number is required
[1] Consultez le Service d'Entretien s'il vous faut le numéro de châssis.
[1] Wenden Sie sich an die Service-Abteilung falls Sie die Fahrgestellnummer brauchen.
[1] Procure o Departamento de Serviço se o número do chassi é solicitado
[1] Consulte con el Departamento de Servicio si se requiere el número del bastidor.

[2] □664 CUM

[3] Ref. S.B. Group 714, No.012, 9/86

664CUM 551D-101-CAC➡551D-9999-CAC
664GM 528D-101-CAC➡528D-9999-CAC

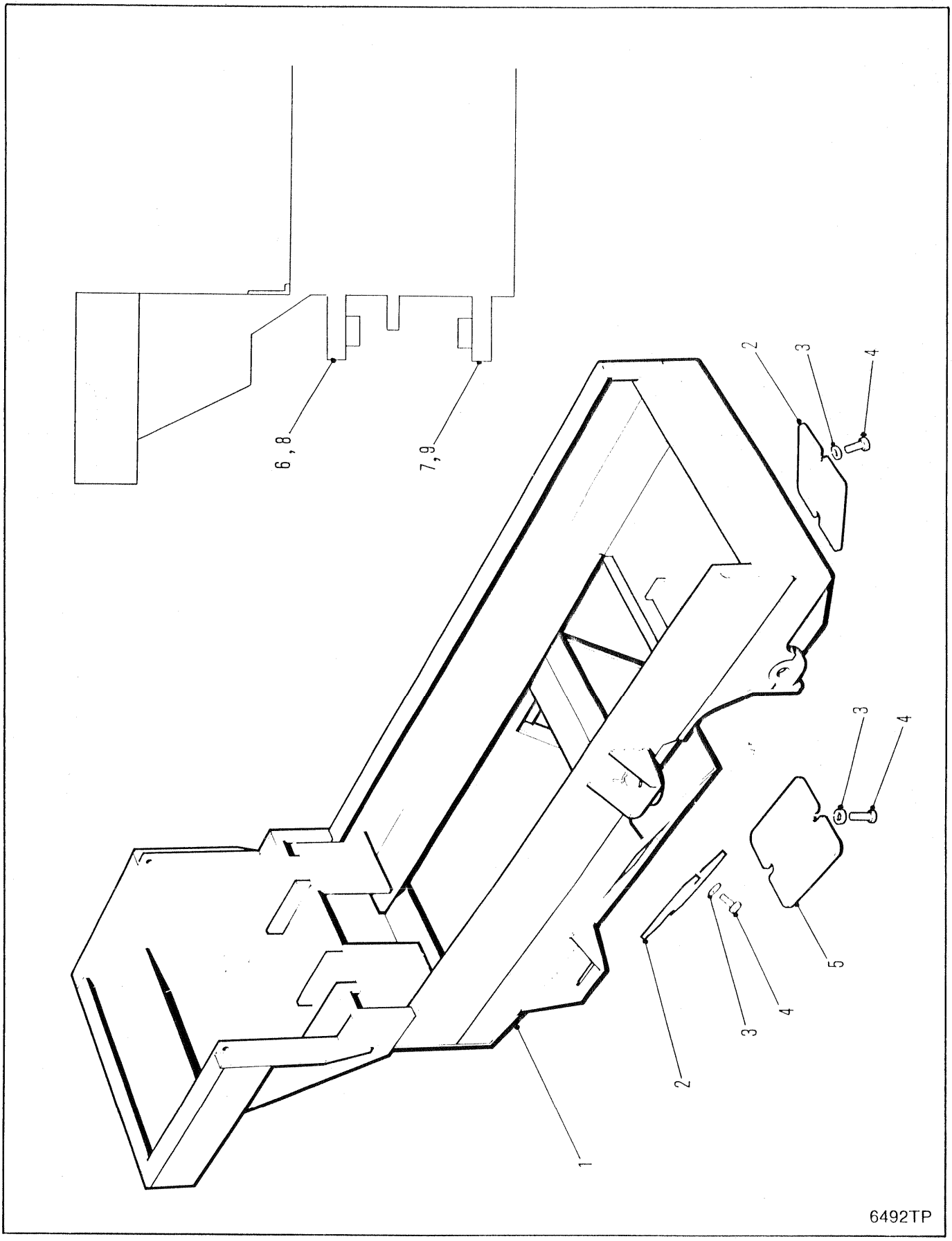
6,8
7,9
2
3
4
3
4
5
4
3
2
1
6492TP

FRONT FRAME
CHÂSSIS AVANT
VORDERRAHMEN
CHASSI DIANTEIRO
BASTIDOR DELANTERO

No.	Part No.	Qty	Description	Description	Benennung	Descrição	Descripción
1	[1]---------	1	Front frame	chassis avant	Vorderhmen	chassi dianteiro	bastidor delantero
2	**1937203**	2	Cover	couvercle	Deckel	tampa	tapa
3	**27E000010**	12	Washer	rondelle	Scheibe	arruela	arandela
4	**17C001024**	12	Bolt	boulon	Bolzen	parafuso	bulón
5	**1937917**	2	Cover	couvercle	Deckel	tampa	tapa
6	[2]**1931003**	1	Boss	moyeu	Nabe	cubo	cubo
7	[2]**1931005**	1	Boss	moyeu	Nabe	cubo	cubo
8	[3]**1937360**	1	Boss	moyeu	Nabe	cubo	cubo
9	[3]**1937360**	1	Boss	moyeu	Nabe	cubo	cubo

[1] Contact Service Dept. if Frame number is required
[1] Consultez le Service d'Entretien s'il vous faut le numéro de châssis.
[1] Wenden Sie sich an die Service-Abteilung falls Sie die Fahrgestellnummer brauchen.
[1] Procure o Departamento de Serviço se o número do chassi é solicitado
[1] Consulte con el Departamento de Servicio si se requiere el número del bastidor.

[2] Ref. S.B. Group 714, No. 012, 9/86 □551E-101➞9999-CAC, 541E-101➞9999-CAC, 543E-101➞9999-CAC

[3] Ref. S.B. Group 714, No. 013, 12/86 □551F-101-CAC&➞, 541F-101-CAC&➞,558F-101-CAC&➞

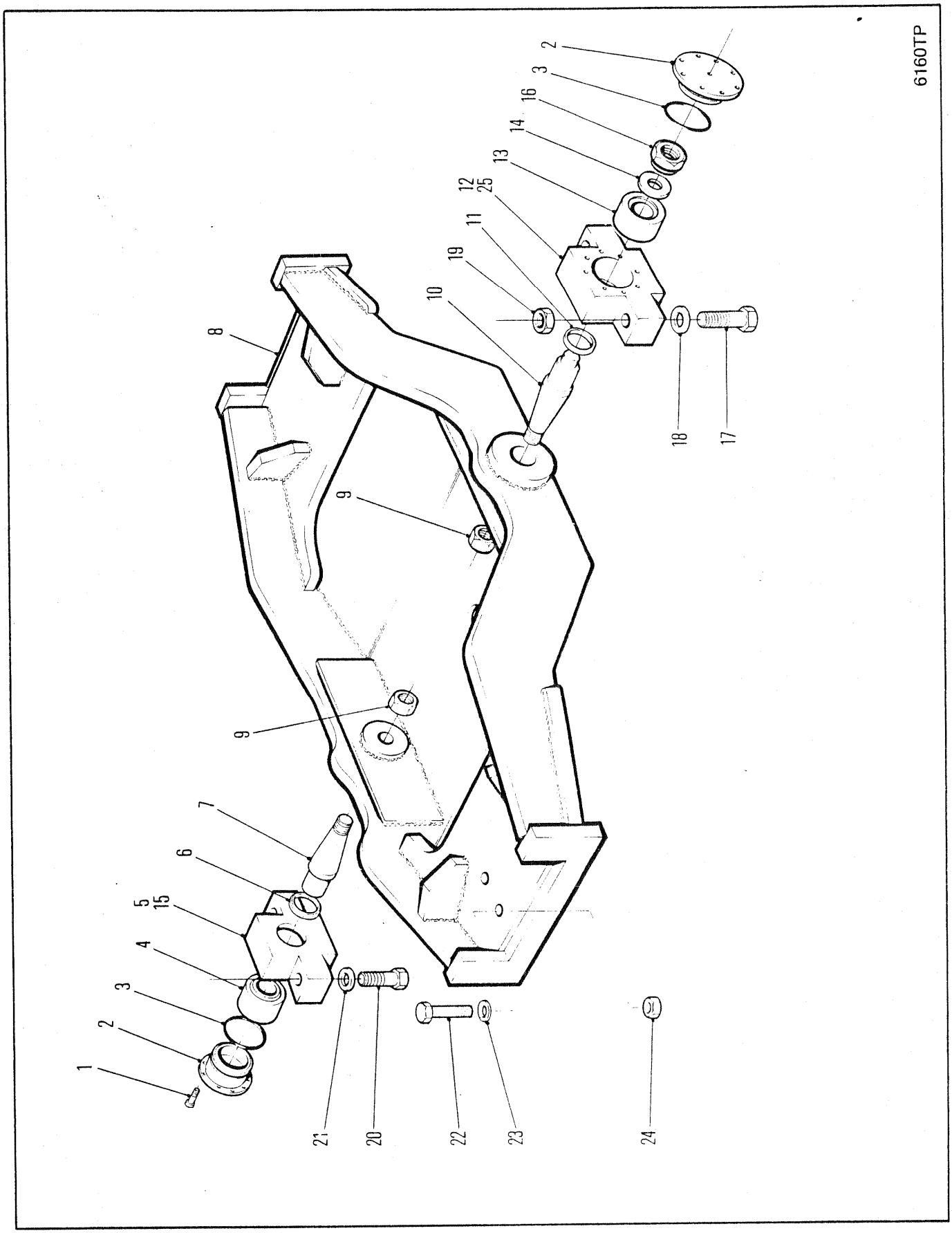
6160TP
1
2
3
4
5
15
6
7
8
9
9
10
11
19
12
25
13
14
16
3
2
18
17
21
20
22
23
24

AXLE CRADLE ASSEMBLY
ESSIEU, ENSEMBLE DE BERCEAU
ACHSENLAGERUNG, VOLLSTÄNDIG
EIXO, CONJUNTO DO BÊRÇO
EJE, CONJUNTO DEL CABALLETE

No.	Part No.	Qty	Description	Description	Benennung	Descrição	Descripción
1	**73G000616**	16	Screw	vis	Schraube	parafuso	tornillo
2	**1927780**	2	Retainer	arrêtoir	Halterung	retentor	retén
3	**25K040316**	2	O-ring	joint torique	O Ring	anel-O	anillo-O
4	**1564693**	1	Bushing	chemise	Buchse	bucha	buje
5	**1927806**	1	Block	bloc	Block	bloco	bloque
6	**1937482**	1	Rod wiper	tige racleur	Wischerstange	varão limpeza	varilla rascador
7	**1933003**	1	Pin	goupille	Stift	pino	pasador
8	**1927861**	1	Cradle assy	berceau ens	Wiegenanordnung	armação conj	soporte conj
9	**1930810**	2	Nut	écrou	Mutter	porca	tuerca
10	**1933002**	1	Pin	goupille	Stift	pino	pasador
11	**1937482**	1	Rod wiper	tige racleur	Wischerstange	varão limpeza	varilla rascador
12	**1927805**	1	Block	bloc	Block	bloco	bloque
13	**1930566**	1	Bearing	palier	Lager	mancal	cojinete
14	**1927785**	1	Washer	rondelle	Scheibe	arruela	arandela
15	[1]**1933746**	1	Block	bloc	Block	bloco	bloque
16	**1935537**	1	Nut	écrou	Mutter	porca	tuerca
17	**17C020112**	2	Bolt	boulon	Bolzen	parafuso	bulón
18	**27E000020**	2	Washer	rondelle	Scheibe	arruela	arandela
19	**59D000020**	2	Nut	écrou	Mutter	porca	tuerca
20	**33C002072**	2	Bolt	boulon	Bolzen	parafuso	bulón
21	**27E000020**	2	Washer	rondelle	Scheibe	arruela	arandela
22	**17C016152**	8	Bolt	boulon	Bolzen	parafuso	bulón
23	**27E000016**	16	Washer	rondelle	Scheibe	arruela	arandela
24	**85D000016**	8	Locknut	contre-écrou	Gegenmutter	contra porca	contratuerca
25	[1]**1933747**	1	Block	bloc	Block	bloco	bloque

[1] □529B-101-CAC&➡

664DEUTZ 529B-101-CAC➡529C-9999-CAC
664GM 528A-101-CAC➡528B-9999-CAC

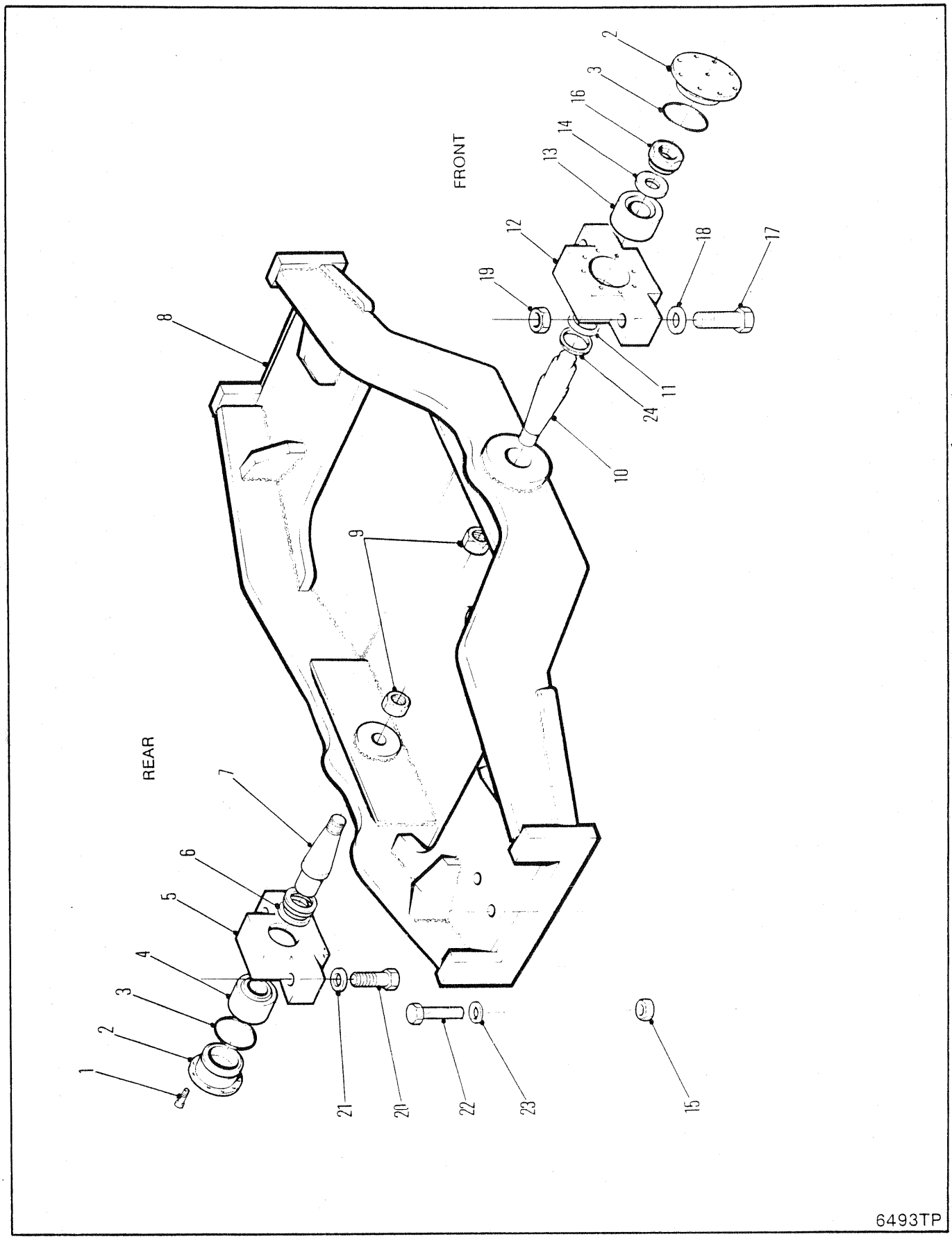
FRONT
REAR
1
2
3
4
5
6
7
8
9
10
11
12
13
14
15
16
17
18
19
20
21
22
23
24
6493TP

AXLE CRADLE & MOUNTING
ASSEMBLAGE ESSIEU & BERCEAU
ACHSEN- & WIEGENBEFESTIGUNG
MONTAGEM DO EIXO & ARMA ÇÃO
MONTADURA DE EJE & DE SOPORTE

No.	Part No.	Qty	Description	Description	Benennung	Descrição	Descripción
1	**73G000616**	16	Screw	vis	Schraube	parafuso	tornillo
2	**1927780**	2	Retainer	arrêtoir	Halterung	retentor	retén
3	**25K040316**	2	O-ring	joint torique	O Ring	anel-O	anillo-O
4	**1564693**	1	Bushing	chemise	Buchse	bucha	buje
5	**1933747**	1	Block	bloc	Block	bloco	bloque
6	**1937482**	1	Rod wiper	tige racleur	Wischerstange	varão limpeza	varilla rascador
7	**1933003**	1	Pin	goupille	Stift	pino	pasador
8	**1927861**	1	Cradle assy	berceau ens	Wiegenanordnung	armação conj	soporte conj
9	**1930810**	2	Nut	écrou	Mutter	porca	tuerca
10	**1933002**	1	Pin	goupille	Stift	pino	pasador
11	**1937482**	1	Rod wiper	tige racleur	Wischerstange	varão limpeza	varilla rascador
12	**1933746**	1	Block	bloc	Block	bloco	bloque
13	**1930566**	1	Bearing	palier	Lager	mancal	cojinete
14	**1927785**	1	Washer	rondelle	Scheibe	arruela	arandela
15	**85D000016**	8	Locknut	contre-écrou	Gegenmutter	contra porca	contratuerca
16	**1935537**	1	Nut	écrou	Mutter	porca	tuerca
17	**17C020112**	2	Bolt	boulon	Bolzen	parafuso	bulón
18	**27E000020**	2	Washer	rondelle	Scheibe	arruela	arandela
19	**59D000020**	2	Nut	écrou	Mutter	porca	tuerca
20	**33C002072**	2	Bolt	boulon	Bolzen	parafuso	bulón
21	**27E000020**	2	Washer	rondelle	Scheibe	arruela	arandela
22	**17C016152**	8	Bolt	boulon	Bolzen	parafuso	bulón
23	**27E000016**	16	Washer	rondelle	Scheibe	arruela	arandela
24	**1937558**	1	V-Ring	V-joint torque	V-Ring	anel-V	anillo-V

664CUM 551F-101-CAC➡551G-9999-CAC
664GM 528C-101-CAC➡528D-9999-CAC

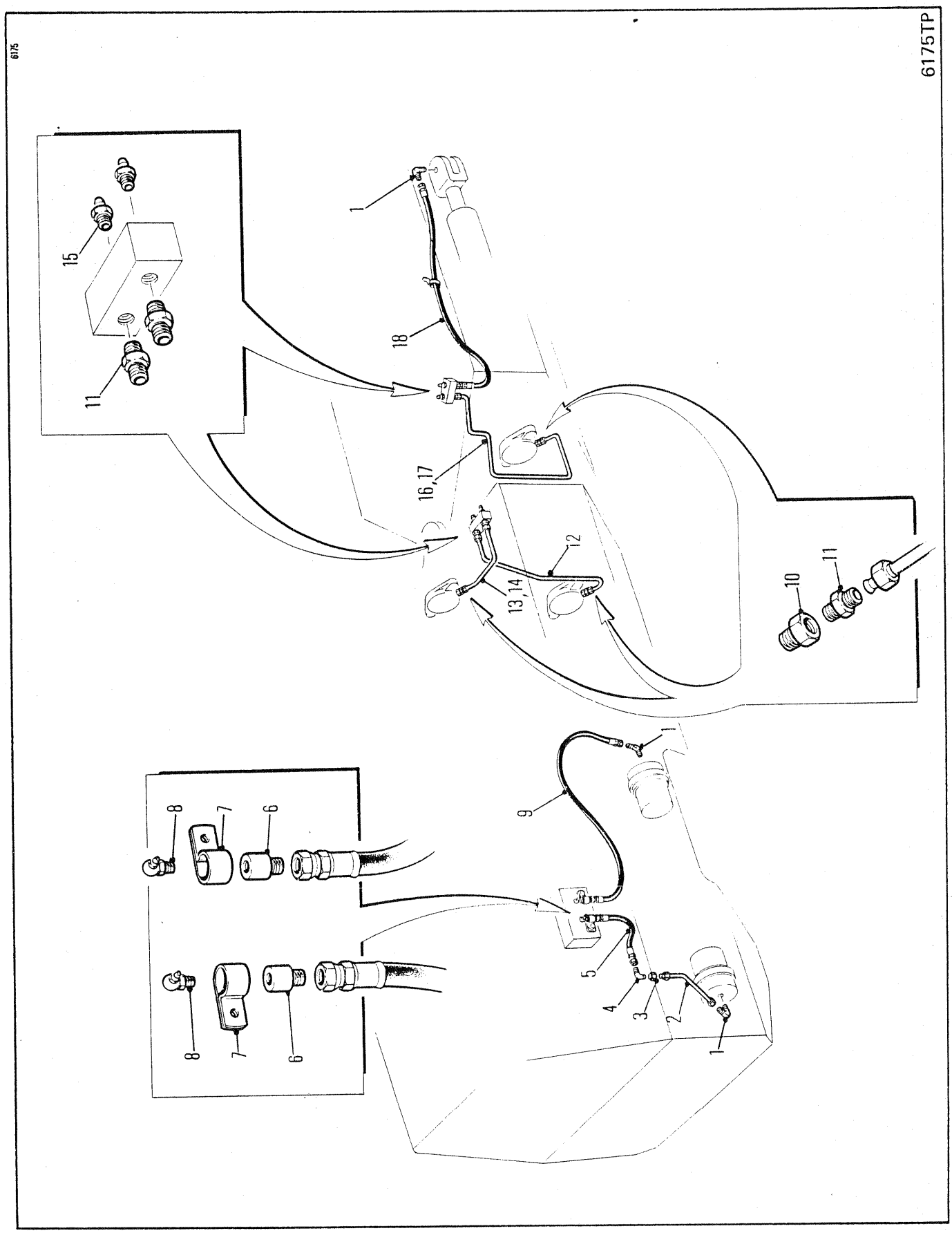
6175
6175TP
1
18
15
11
16,17
12
13,14
10
11
1
9
8
7
6
5
4
3
2
1
8
7
6

GREASE LINES
CIRCUITS DE GRAISSAGE
SCHMIERFETT-LEITUNGEN
TUBULAÇÕES DE GRAXA
LINEAS DE ENGRASE

No.	Part No.	Qty	Description	Description	Benennung	Descrição	Descripción
1	**83F000003**	3	Fitting	ajustage	Verbindung	ajuste	accesorio
2	**1932240**	1	Tube	tube	Rohr	tubo	tubo
3	**64D000007**	1	Nut	écrou	Mutter	porca	tuerca
4	**88F000003**	1	Elbow	coude	Winkelrohr	cotovêlo	codo
5	**1929637**	1	Hose	tuyau flexible	Schlauch	mangueira	manguera
6	**37K000302**	2	Coupling	accouplement	Kupplung	acoplamento	acople
7	**6H0000018**	2	Clip	attache	Schelle	braçadeira	abrazadera
8	**12H000015**	2	Grease fitting	graisseur	Nippel Schmier	graxeira	grasera
9	**1930196**	1	Hose	tuyau flexible	Schlauch	mangueira	manguera
10	**791457**	1	Adaptor	adaptateur	Zwischenstück	adaptador	adaptador
11	**89F000003**	7	Fitting	ajustage	Verbindung	ajuste	accesorio
12	**1928859**	1	Tube	tube	Rohr	tubo	tubo
13	**1539058**	1	Tie	attache	Haft	liame	atadura
14	[2]**1933975**	2	Tube	tube	Rohr	tubo	tubo
15	**10H000025**	4	Grease fitting	graisseur	Nippel Schmier	graxeira	grasera
16	[1]**1929195**	1	Tube	tube	Rohr	tubo	tubo
17	[2]**1929636**	1	Tube	tube	Rohr	tubo	tubo
18	**2501588**	1	Hose	tuyau flexible	Schlauch	mangueira	manguera

[1] 664,664 Gr

[2] 665,665 Gr

664GM 528A-101-CAC➡528B-9999-CAC
664GMGR 540A-101-CAC➡540A-9999-CAC

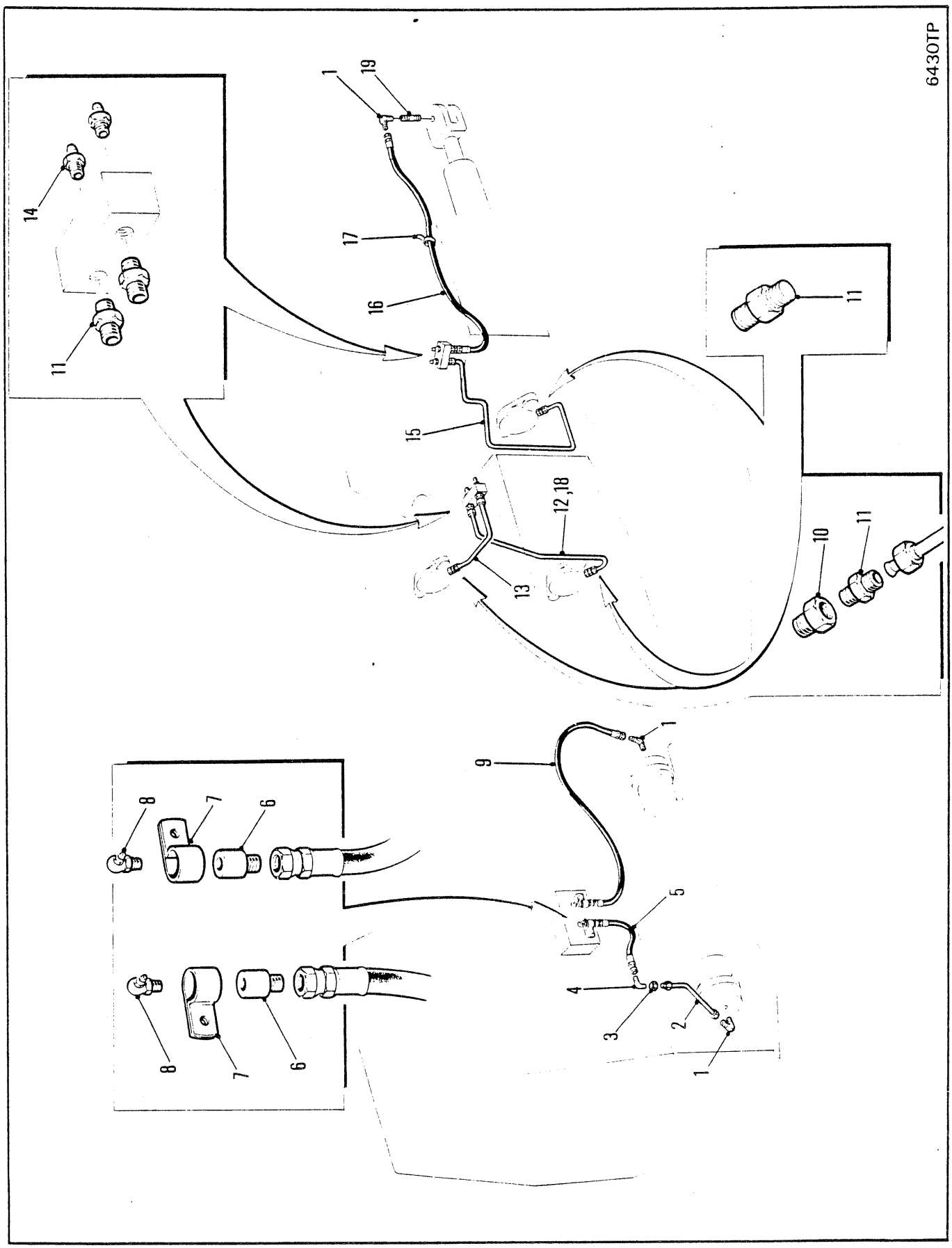
6430TP
1
19
17
16
15
14
11
12,18
13
10
9
8
7
6
5
4
3
2

GREASE LINES
CIRCUITS DE GRAISSAGE
SCHMIERFETT-LEITUNGEN
TUBULAÇÕES DE GRAXA
LINEAS DE ENGRASE

No.	Part No.	Qty	Description	Description	Benennung	Descrição	Descripción
1	**85F000003**	4	Fitting	ajustage	Verbindung	ajuste	accesorio
2	**1932240**	1	Tube	tube	Rohr	tubo	tubo
3	**64D000007**	1	Fitting	ajustage	Verbindung	ajuste	accesorio
4	**88F000003**	1	Elbow	coude	Winkelrohr	cotovêlo	codo
5	**1932241**	1	Hose	tuyau flexible	Schlauch	mangueira	manguera
6	**37K000302**	2	Coupling	accouplement	Kupplung	acoplamento	acople
7	**6H0000018**	2	Clip	attache	Schelle	braçadeira	abrazadera
8	**12H000015**	2	Grease fitting	graisseur	Nippel Schmier	graxeira	grasera
9	**1930196**	1	Hose	tuyau flexible	Schlauch	mangueira	manguera
10	**791457**	1	Adaptor	adaptateur	Zwischenstück	adaptador	adaptador
11	**89F000003**	7	Adapter	adaptateur	Zwischenstück	adaptador	adaptador
12	**1933975**	1	Tube	tube	Rohr	tubo	tubo
13	**1928859**	1	Tube	tube	Rohr	tubo	tubo
14	**10H000025**	4	Grease fitting	graisseur	Nippel Schmier	graxeira	grasera
15	**1935343**	1	Tube	tube	Rohr	tubo	tubo
16	**2501588**	1	Hose	tuyau flexible	Schlauch	mangueira	manguera
17	**1539058**	1	Tie	attache	Haft	liame	atadura
18	[1]**1934031**	1	Tube	tube	Rohr	tubo	tubo
19	**5K0000106**	1	Nipple	raccord	Nippel	niple	niple

[1] □528D-101-CAC&➟

664CUM 551D-101-CAC➟551D-9999-CAC
664GM 528C-101-CAC➟528D-9999-CAC

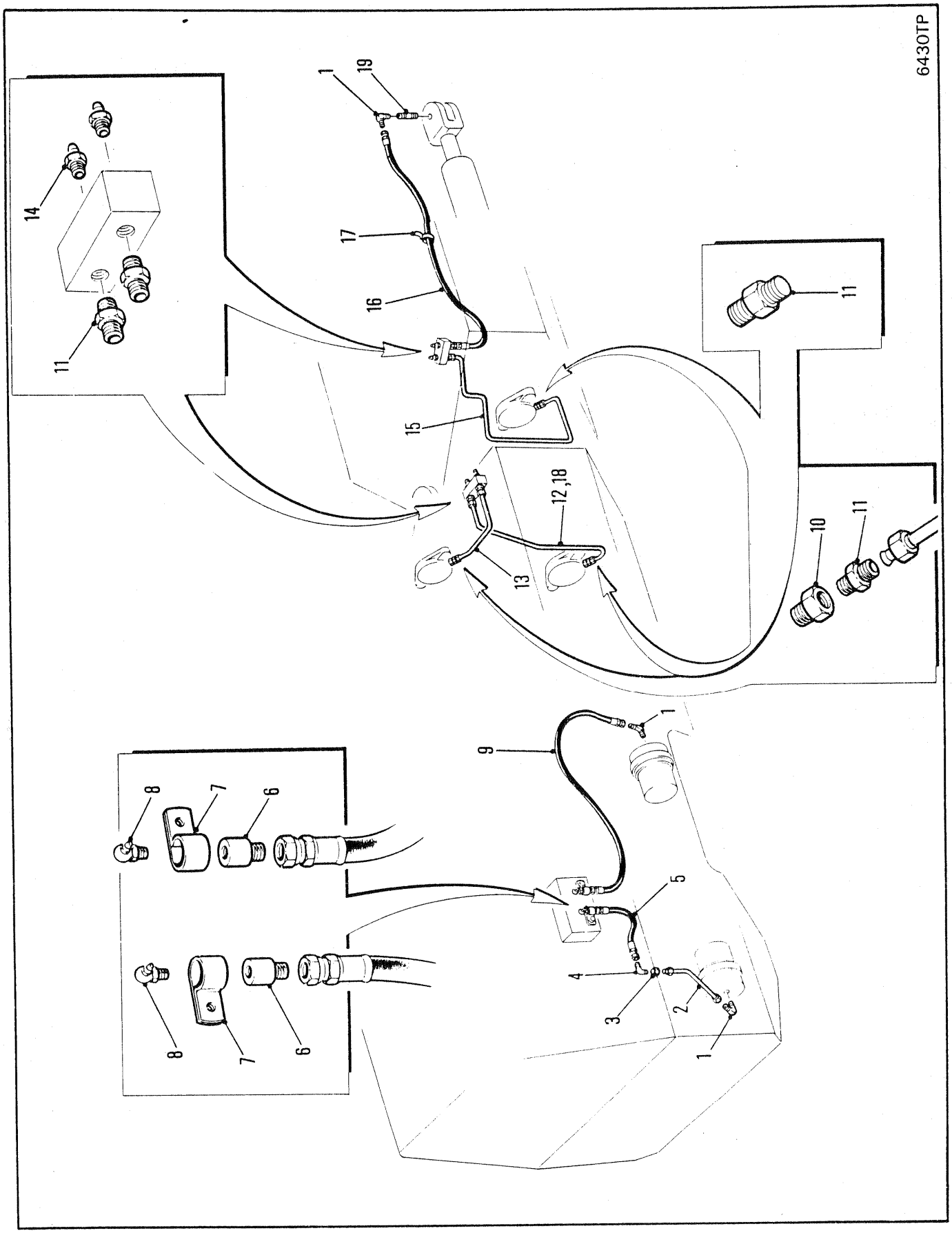
6430TP
1
19
14
17
16
11
15
12,18
13
10
11
9
8
7
6
5
4
3
2
1

GREASE LINES
CIRCUITS DE GRAISSAGE
SCHMIERFETT-LEITUNGEN
TUBULAÇÕES DE GRAXA
LINEAS DE ENGRASE

No.	Part No.	Qty	Description	Description	Benennung	Descrição	Descripción
1	**85F000003**	4	Fitting	ajustage	Verbindung	ajuste	accesorio
2	**1932240**	1	Tube	tube	Rohr	tubo	tubo
3	**64D000007**	1	Fitting	ajustage	Verbindung	ajuste	accesorio
4	**88F000003**	1	Elbow	coude	Winkelrohr	cotovêlo	codo
5	**1932241**	1	Hose	tuyau flexible	Schlauch	mangueira	manguera
6	**37K000302**	2	Coupling	accouplement	Kupplung	acoplamento	acople
7	**6H0000018**	2	Clip	attache	Schelle	braçadeira	abrazadera
8	**12H000015**	2	Grease fitting	graisseur	Nippel Schmier	graxeira	grasera
9	**1930196**	1	Hose	tuyau flexible	Schlauch	mangueira	manguera
10	**791457**	1	Adaptor	adaptateur	Zwischenstück	adaptador	adaptador
11	**89F000003**	7	Adapter	adaptateur	Zwischenstück	adaptador	adaptador
12	**1933975**	1	Tube	tube	Rohr	tubo	tubo
13	**1928859**	1	Tube	tube	Rohr	tubo	tubo
14	**10H000025**	4	Grease fitting	graisseur	Nippel Schmier	graxeira	grasera
15	**1935343**	1	Tube	tube	Rohr	tubo	tubo
16	**2501588**	1	Hose	tuyau flexible	Schlauch	mangueira	manguera
17	**1539058**	1	Tie	attache	Haft	liame	atadura
18	**5K0000106**	1	Nipple	raccord	Nippel	niple	niple

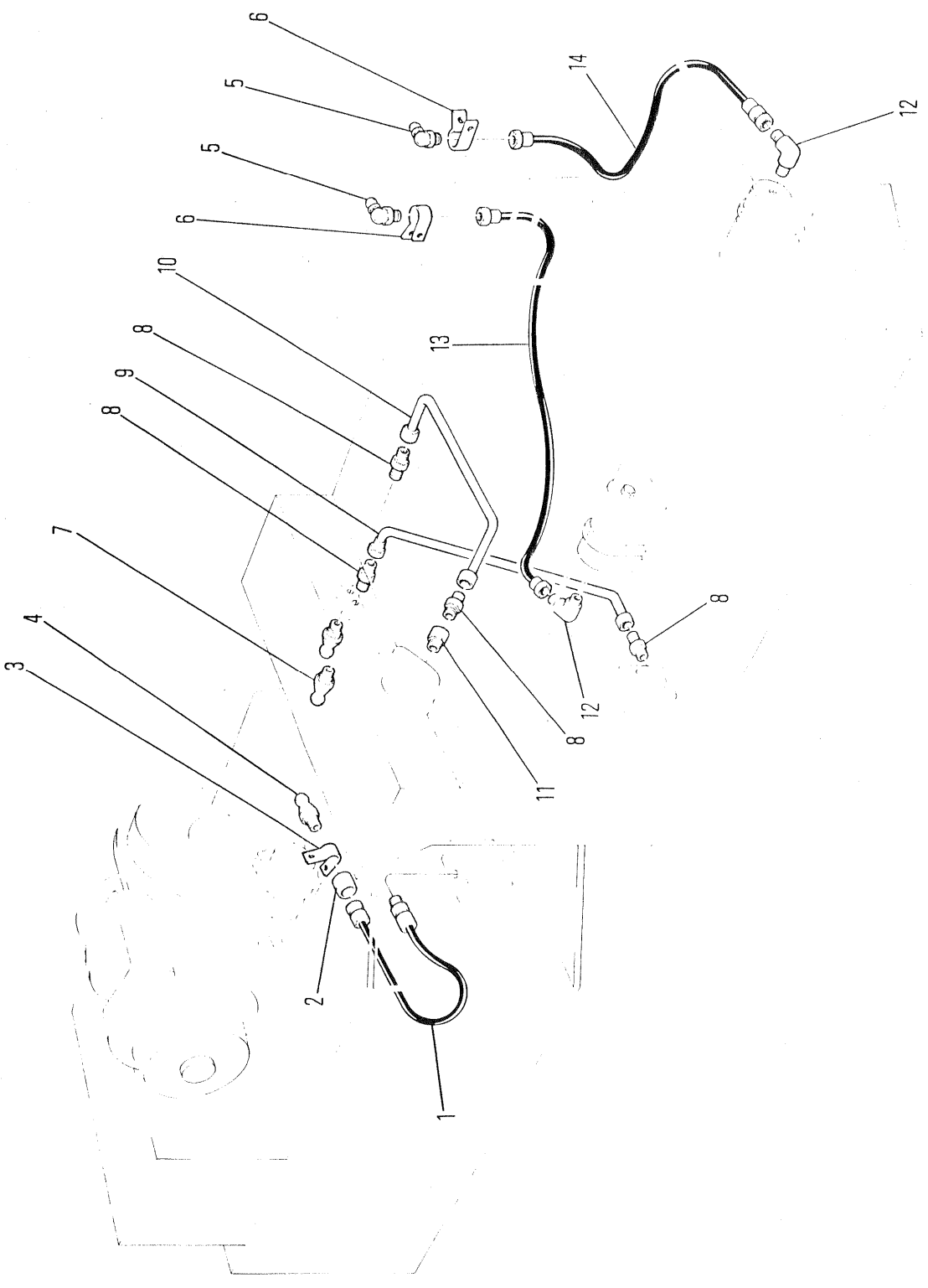

6610TP

GREASE LINES
CIRCUITS DE GRAISSAGE
SCHMIERFETT-LEITUNGEN
TUBULAÇÕES DE GRAXA
LINEAS DE ENGRASE

No.	Part No.	Qty	Description	Description	Benennung	Descrição	Descripción
1	**1936343**	1	Hose	tuyau flexible	Schlauch	mangueira	manguera
2	**37K000302**	1	Coupling	accouplement	Kupplung	acoplamento	acople
3	**30H000042**	1	Clip	attache	Schelle	braçadeira	abrazadera
4	**10H000025**	1	Grease fitting	graisseur	Nippel Schmier	graxeira	grasera
5	**12H000015**	2	Fitting grease	graisseur	Nippel Schmier	graxeira	grasera
6	**30H000031**	2	Clip	attache	Schelle	braçadeira	abrazadera
7	**10H000025**	2	Grease fitting	graisseur	Nippel Schmier	graxeira	grasera
8	**89F000003**	4	Fitting	ajustage	Verbindung	ajuste	accesorio
9	**1928859**	1	Tube	tube	Rohr	tubo	tubo
10	**1936845**	1	Tube	tube	Rohr	tubo	tubo
11	**791457**	1	Adaptor	adaptateur	Zwischenstück	adaptador	adaptador
12	**83F000003**	2	Elbow	coude	Winkelrohr	cotovêlo	codo
13	**1930196**	1	Hose	tuyau flexible	Schlauch	mangueira	manguera
14	**1933420**	1	Hose	tuyau flexible	Schlauch	mangueira	manguera

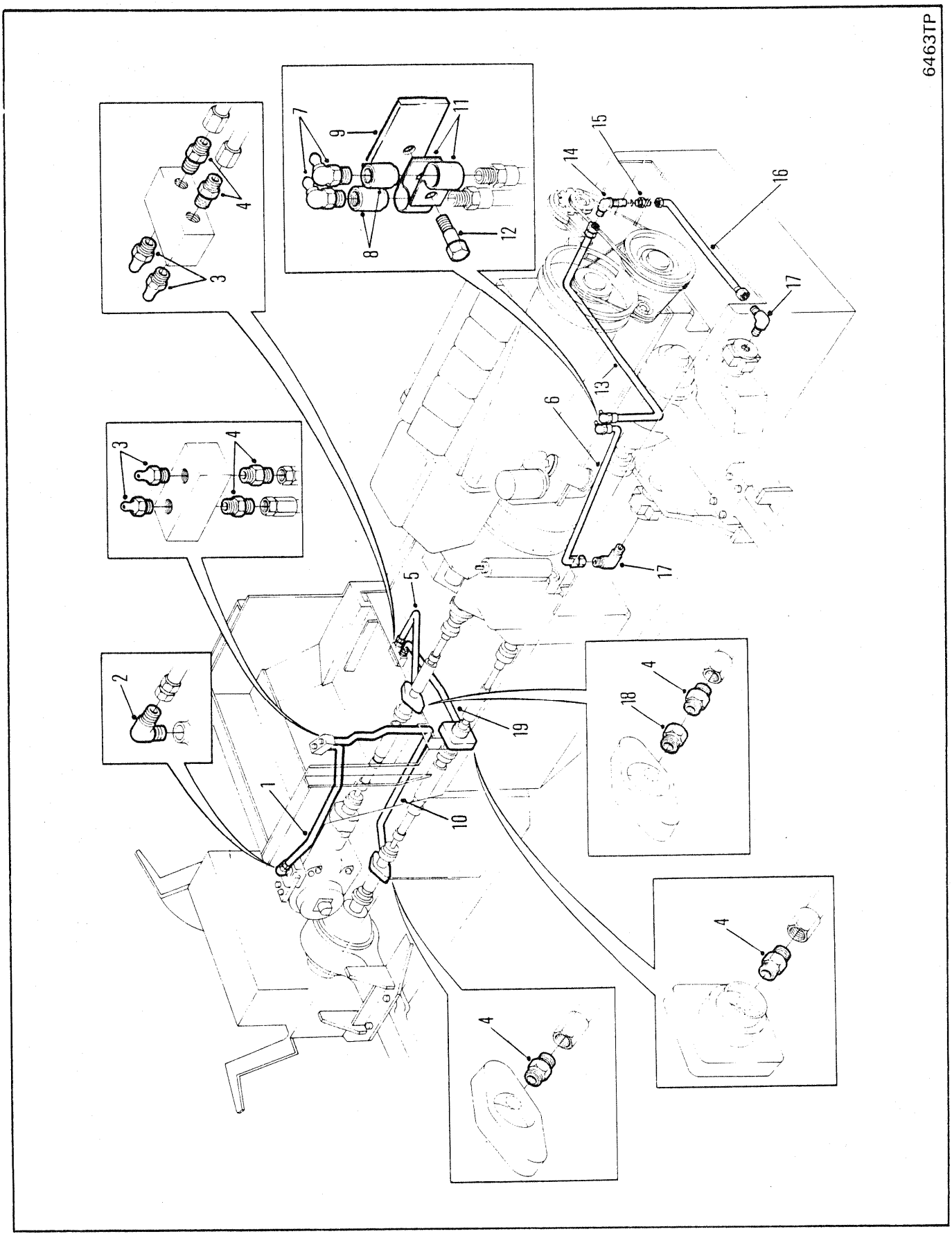
6463TP
1
2
3
4
5
6
7
8
9
10
11
12
13
14
15
16
17
18
19

GREASE LINES
CIRCUITS DE GRAISSAGE
SCHMIERFETT-LEITUNGEN
TUBULAÇÕES DE GRAXA
LINEAS DE ENGRASE

No.	Part No.	Qty	Description	Description	Benennung	Descrição	Descripción
1	**2501588**	1	Hose	tuyau flexible	Schlauch	mangueira	manguera
2	**83F000003**	1	Fitting	ajustage	Verbindung	ajuste	accesorio
3	**10H000025**	4	Grease fitting	graisseur	Nippel Schmier	graxeira	grasera
4	**89F000003**	7	Fitting	ajustage	Verbindung	ajuste	accesorio
5	**1928859**	1	Tube	tube	Rohr	tubo	tubo
6	**1930196**	1	Hose	tuyau flexible	Schlauch	mangueira	manguera
7	**11H000015**	2	Grease fitting	graisseur	Nippel Schmier	graxeira	grasera
8	**37K000302**	2	Coupling	accouplement	Kupplung	acoplamento	acople
9	**712578**	1	Spacer	entretoise	Distanzteil	espaçador	espaciador
10	**1929195**	1	Tube	tube	Rohr	tubo	tubo
11	**6H000018**	2	Clip	attache	Schelle	braçadeira	abrazadera
12	**7CM000845**	1	Bolt	boulon	Bolzen	parafuso	bulón
13	**1933420**	1	Tube	tube	Rohr	tubo	tubo
14	**88F000003**	1	Fitting	ajustage	Verbindung	ajuste	accesorio
15	**64D000007**	1	Nut	écrou	Mutter	porca	tuerca
16	**1932240**	1	Tube	tube	Rohr	tubo	tubo
17	**83F000003**	2	Fitting	ajustage	Verbindung	ajuste	accesorio
18	**791457**	1	Adaptor	adaptateur	Zwischenstück	adaptador	adaptador
19	**1934031**	1	Tube	tube	Rohr	tubo	tubo

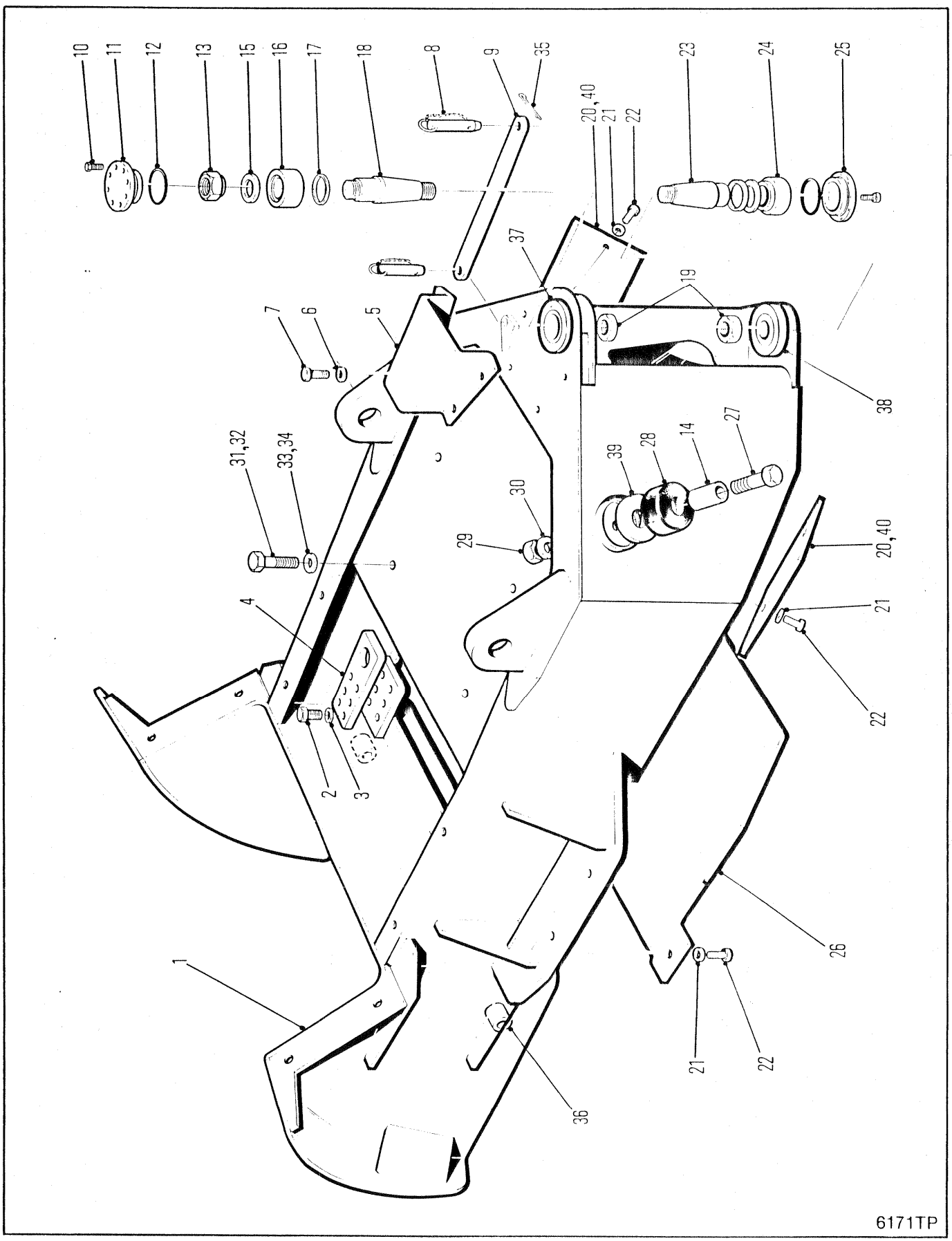
10
11
12
13
15
16
17
18
8
9
35
20,40
21
22
23
24
25
37
19
7
6
5
38
31,32
33,34
39
28
14
27
30
29
20,40
4
21
22
2
3
1
26
21
22
36
6171TP

REAR FRAME & MOUNTING
CHÂSSIS ARRIÈRE & MONTAGE
HINTERRAHMEN & MONTIERUNG
ARMA ÇÃO TRASEIRA & SUPORTE
ARMAZON TRASERA & SOPORTE

No.	Part No.	Qty	Description	Description	Benennung	Descrição	Descripción
1	[1]---------	1	Rear frame	châssis arrière	Hinterrahmen	chassis trasero	marco posterior
2	**33C001656**	4	Bolt	boulon	Bolzen	parafuso	bulón
3	**27E000016**	6	Washer	rondelle	Scheibe	arruela	arandela
4	**1930813**	1	Lug	point de soudure	Ansatz	alça	orejo de soporte
5	[2]**1927743**	1	Cover	couvercle	Deckel	tampa	tapa
6	[2]**27E000006**	4	Flatwasher	rondelle plate	Unterlegscheibe	arruela chata	arandela plana
7	[2]**17C000610**	4	Bolt	boulon	Bolzen	parafuso	bulón
8	**1932092**	2	Faspin	faspin	Faspin	pino prend	horq
9	**1930663**	1	Lock	serrure	Schloss	fechadura	cerradura
10	**73G000616**	16	Screw	vis	Schraube	parafuso	tornillo
11	**1930600**	1	Retainer	arrêtoir	Halterung	retentor	retén
12	**25K040316**	2	O-ring	joint torique	O Ring	anel-O	anillo-O
13	[8]**1935537**	1	Nut	écrou	Mutter	porca	tuerca
14	**27H000108**	1	Lockwasher	rondelle frein	Sicherungsscheibe	arruela de pressão	arandela seguridad
15	**1927785**	1	Washer	rondelle	Scheibe	arruela	arandela
16	**1930566**	1	Bearing	palier	Lager	mancal	cojinete
17	**1937482**	2	Wiper	racleur	Wischer	limpador	limpiador
18	**1933002**	1	Pin	goupille	Stift	pino	pasador
19	**1930810**	2	Nut	écrou	Mutter	porca	tuerca
20	**1913847**	2	Cover	couvercle	Deckel	tampa	tapa
21	**27E000010**	8	Flatwasher	rondelle plate	Unterlegscheibe	arruela chata	arandela plana
22	**17C001024**	10	Bolt	boulon	Bolzen	parafuso	bulón
23	**1933003**	1	Pin	goupille	Stift	pino	pasador
24	**1564693**	1	Bushing	chemise	Buchse	bucha	buje
25	**1930621**	1	Retainer	arrêtoir	Halterung	retentor	retén
26	[5]**1927739**	1	Cover	couvercle	Deckel	tampa	tapa
26A	[6]**1933227**	1	Cover	couvercle	Deckel	tampa	tapa
26B	[7]**1935015**	1	Cover	couvercle	Deckel	tampa	tapa
27	**17C000848**	2	Bolt	boulon	Bolzen	parafuso	bulón
28	[3]**1932577**	2	Stop	butoir	Anschlag	batente	tope
29	**59D000008**	2	Nut	écrou	Mutter	porca	tuerca
30	**27E000008**	2	Washer	rondelle	Scheibe	arruela	arandela
31	**33C001656**	2	Bolt	boulon	Bolzen	parafuso	bulón
32	**33C001240**	2	Bolt	boulon	Bolzen	parafuso	bulón
33	**1934759**	2	Washer	rondelle	Scheibe	arruela	arandela
34	**27E000012**	4	Washer	rondelle	Scheibe	arruela	arandela
35	**1310318**	2	Pin	goupille	Stift	pino	pasador
36	**1573309**	2	Bushing	chemise	Buchse	bucha	buje
37	[4]**1937211**	1	Bushing	chemise	Buchse	bucha	buje
38	[4]**1937197**	1	Bushing	chemise	Buchse	bucha	buje
38A	[4]**1931526**	1	Bushing	chemise	Buchse	bucha	buje
39	**1317537**	2	Spacer	entretoise	Distanzteil	espaçador	espaciador
40	**27E000008**	2	Washer	rondelle	Scheibe	arruela	arandela

[1] Contact Service Dept. if frame number is required.
[1] Consultez le Service d'Entretien s'il vous faut le numéro de châssis.
[1] Wenden Sie sich an die Service-Abteilung falls Sie die Fahrgestell-nummer brauchen.
[1] Procure o Departamento de Seviço se o numero do chassi é solicitado.
[1] Consulte con el Departamento de Servicio si se requiere el numero del bastidor.

[2] □528A-101-CAC➡528C-9999-CAC, 529B-101-CAC➡529C-9999-CAC, 540A-101➡9999-CAC

[3] When replacing steer stop order 1-712985 Sleeve, 1-1317537 Spacer, 1-17C000848 Bolt, 27E000008 Washer, 1-59D000008 Nut

[4] Ref S.B. Group 714, No. 014, 12/86

[5] □528A-101➡9999-CAC, 540A-101➡9999-CAC

[6] □528B-101➡9999-CAC, 529B-101➡9999-CAC

[7] □528C-101➡9999-CAC, 529C-101➡9999-CAC

[8] Ref. S.B. Group 714, No. 011, 9/86

664DEUTZ	529B-101-CAC➡529C-9999-CAC
664GM	528A-101-CAC➡528D-9999-CAC
664GMGR	540A-101-CAC➡540A-9999-CAC

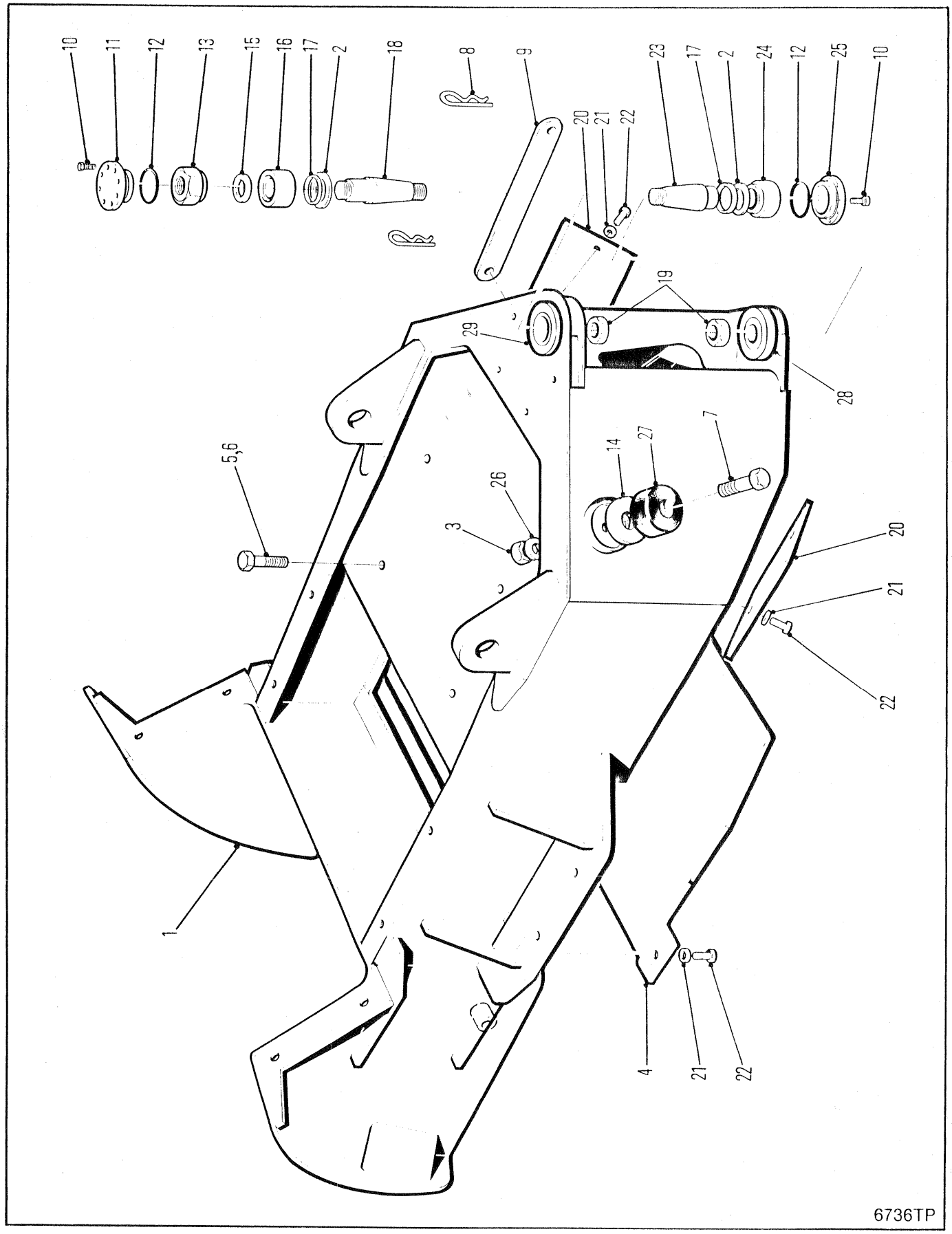
10
11
12
13
15
16
17
2
18
8
9
20
21
22
23
17
2
24
12
25
10
19
29
28
5,6
26
3
14
27
7
20
21
22
1
4
21
22
6736TP

REAR FRAME & MOUNTING
CHÂSSIS ARRIÈRE & MONTAGE
HINTERRAHMEN & MONTIERUNG
ARMAÇÃO TRASEIRA & SUPORTE
ARMAZON TRASERA & SOPORTE

No.	Part No.	Qty	Description	Description	Benennung	Descrição	Descripción
1	---------	1	Rear frame	châssis arrière	Hinterrahmen	chassis trasero	marco posterior
2	**1937588**	2	V-Ring	V-joint torque	V-Ring	anel-V	anillo-V
3	**59D000008**	2	Locknut	contre-écrou	Gegenmutter	contra porca	contratuerca
4	**1934494**	1	Cover	couvercle	Deckel	tampa	tapa
5	**33C001656**	2	Bolt	boulon	Bolzen	parafuso	bulón
6	**33C001240**	2	Bolt	boulon	Bolzen	parafuso	bulón
7	**17C000824**	2	Bolt	boulon	Bolzen	parafuso	bulón
8	**3896014**	2	Faspin	faspin	Faspin	pino prend	horq
9	**1933499**	1	Lock	serrure	Schloss	fechadura	cerradura
10	**73G000616**	16	Screw	vis	Schraube	parafuso	tornillo
11	**1930600**	1	Retainer	arrêtoir	Halterung	retentor	retén
12	**25K040316**	2	O-ring	joint torique	O Ring	anel-O	anillo-O
13	**1935537**	1	Nut	écrou	Mutter	porca	tuerca
14	**675467**	2	Washer	rondelle	Scheibe	arruela	arandela
15	**1927785**	1	Washer	rondelle	Scheibe	arruela	arandela
16	**1930566**	1	Bearing	palier	Lager	mancal	cojinete
17	**1937482**	2	Wiper	racleur	Wischer	limpador	limpiador
18	**1933002**	1	Pin	goupille	Stift	pino	pasador
19	**1930810**	2	Nut	écrou	Mutter	porca	tuerca
20	**1937203**	2	Cover	couvercle	Deckel	tampa	tapa
21	**27E000010**	10	Flatwasher	rondelle plate	Unterlegscheibe	arruela chata	arandela plana
22	**17C001024**	10	Bolt	boulon	Bolzen	parafuso	bulón
23	**1933003**	1	Pin	goupille	Stift	pino	pasador
24	**1564693**	1	Bushing	chemise	Buchse	bucha	buje
25	**1930621**	1	Retainer	arrêtoir	Halterung	retentor	retén
26	**27E000008**	2	Washer	rondelle	Scheibe	arruela	arandela
27	[1]**1932577**	2	Stop	butoir	Anschlag	batente	tope
27A	[2]**1938549**	2	Stop	butoir	Anschlag	batente	tope
28	[3]**1937211**	1	Bushing	chemise	Buchse	bucha	buje
28A	[3]**1931526**	1	Bushing	chemise	Buchse	bucha	buje
29	**1937197**	1	Bushing	chemise	Buchse	bucha	buje

[1] ☐551D-101-CAC➡551F-9999-CAC When replacing steer stop order 1-712985 Sleeve, 1-1317536 Spacer, 1-17C000848 Bolt, 1-59D000008 Nut.
[1] ☐551D-101-CAC➡551F-9999-CAC Pour remplacer le dispoitif d'arrêt de direction, commandez la douille 1-712952, la pièce d'espacement 1-1317536, le boulon 1-17C000848 et l'écrou 1-59D000008.
[1] ☐551D-101-CAC➡551F-9999-CAC Zum Auswechseln der Steuersperre Muffe 1-712985, Distanzstück 1-1317536, Schraube 1-17C000848, Mutter 1-59D000008 bestellen
[1] ☐551D-101-CAC➡551F-9999-CAC Quando substituir o dispositivo de paragem do volante emcomende: a bucha 1-712985, espacejador 1-1317536, porca 1-17C000848 e o parafuso 1-59D000008.
[1] ☐551D-101-CAC➡551F-9999-CAC Para substituir el retén de dirección pedir enchufe 1-712985, parte de distancia 1-1317536, tornillo 1-17C000848, tuerca 1-59D000008.

[2] ☐551G-101-CAC&➡

[3] Ref S.B. Group 714, No. 014, 12/86

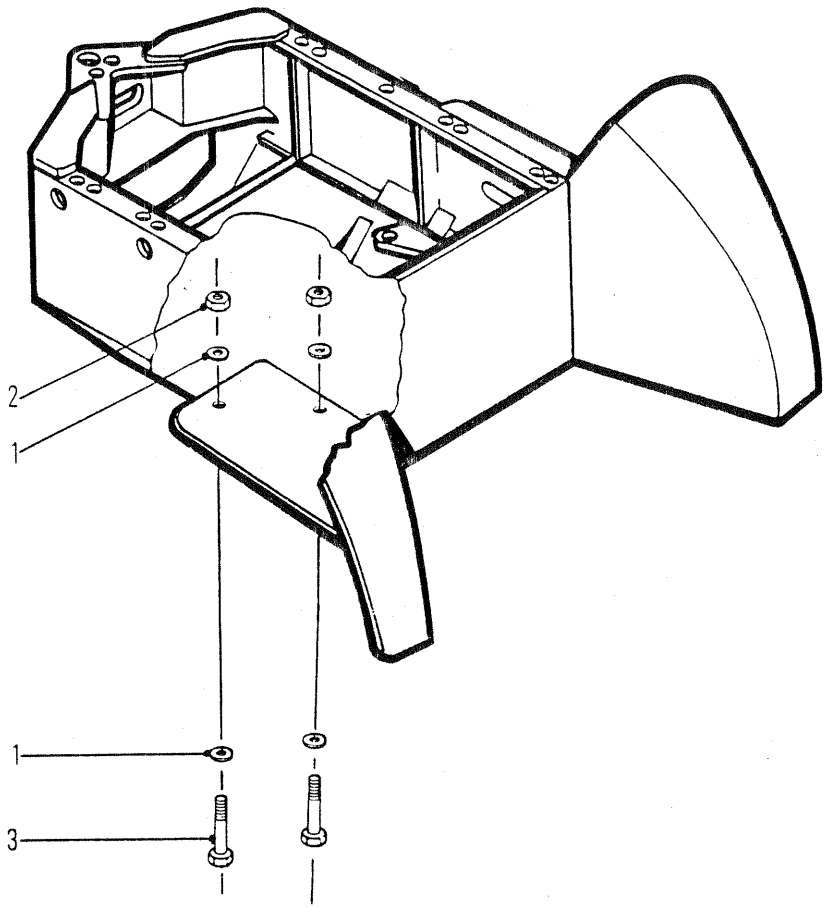

6228TP

REAR AXLE MOUNTING
MONTAGE DE L'ESSIEU ARRIÈRE
HINTERACHSEN - MONTAGE
SUPORTE DO EIXO TRASEIRO
SOPORTE DEL EJE TRASERO

No.	Part No.	Qty	Description	Description	Benennung	Descrição	Descripción
1	**27E000016**	16	Washer	rondelle	Scheibe	arruela	arandela
2	**85D000016**	8	Locknut	contre-écrou	Gegenmutter	contra porca	contratuerca
3	**17C016152**	8	Bolt	boulon	Bolzen	parafuso	bulón

664CUM 551D-101-CAC→551G-9999-CAC
664DEUTZ 529B-101-CAC→529C-9999-CAC
664GM 528A-101-CAC→528D-9999-CAC
664GMGR 540A-101-CAC→540A-9999-CAC

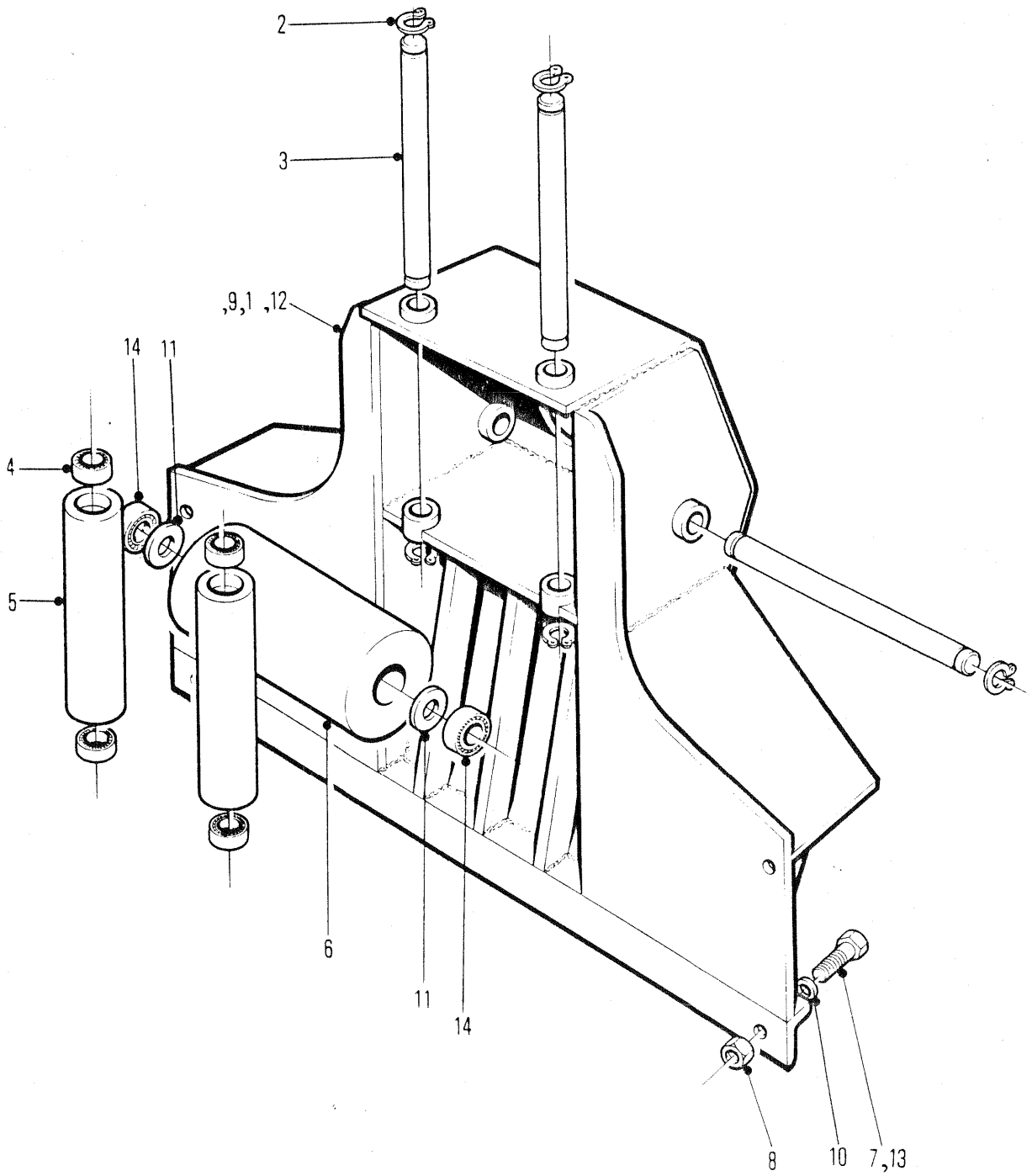
2
3
,9,1 ,12
14
11
4
5
6
11
14
8
10
7,13
6146TP

FAIRLEAD & MOUNTING
GUIDE - CÂBLE & MONTAGE
FÜHRUNGSROLLE & MONTAGE
RODA - GUIA & MONTAGEM
POLEA - GUIA & MONTURA

No.	Part No.	Qty	Description	Description	Benennung	Descrição	Descripción
1	**1929382**	1	Fairlead assy	ass du guide câble	Führungseinheit	cj cond cabo	conj pol guía
2	**1902877**	6	Retaining ring	bague darrêt	Haltering	anel retentor	anillo de retención
3	**1900194**	3	Shaft	arbre	Welle	ávore	árbol
4	**1935453**	4	Bearing	palier	Lager	mancal	cojinete
5	**1901550**	2	Roller	galet	Rolle	rolete	rodillo
6	**1937131**	1	Roller	galet	Rolle	rolete	rodillo
7	**17C001640**	2	Bolt	boulon	Bolzen	parafuso	bulón
8	**85D000016**	4	Nut	écrou	Mutter	porca	tuerca
9	☒**1931997**	1	Fairlead assy	ass du guide câble	Führungseinheit	cj cond cabo	conj pol guía
10	**27E000016**	2	Washer	rondelle	Scheibe	arruela	arandela
11	[2]**1937129**	2	Spacer	entretoise	Distanzteil	espaçador	espaciador
12	[1]**1934638**	1	Fairlead assy	ass du guide câble	Führungseinheit	cj cond cabo	conj pol guía
13	**17C001644**	2	Bolt	boulon	Bolzen	parafuso	bulón
14	[2]**1937132**	2	Bearing	palier	Lager	mancal	cojinete

[1] □528C-101-CAC&➞, 529B-101-CAC&➞

[2] Ref S.B. Group 965, No. 11, 9/86. Spacer is not required when servicing new roller.
[2] Ref S.B. Group 965, No. 11, 9/86. La pièce d'espacement n'est pas nécessaire pour l'entretien d'un nouveau rouleau.
[2] Ref S.B. Group 965, No. 11, 9/86. Distanzstück ist nicht notwendig für neue Rolle.
[2] Ref S.B. Group 965, No. 11, 9/86. O espacejador não é necessário quando meter um cilindro novo.
[2] Ref S.B. Group 965, No. 11, 9/86. La parte de distancia no está necesaria para una rueda nueva.

664DEUTZ 529B-101-CAC➞529C-9999-CAC
664GM 528A-101-CAC➞528C-9999-CAC

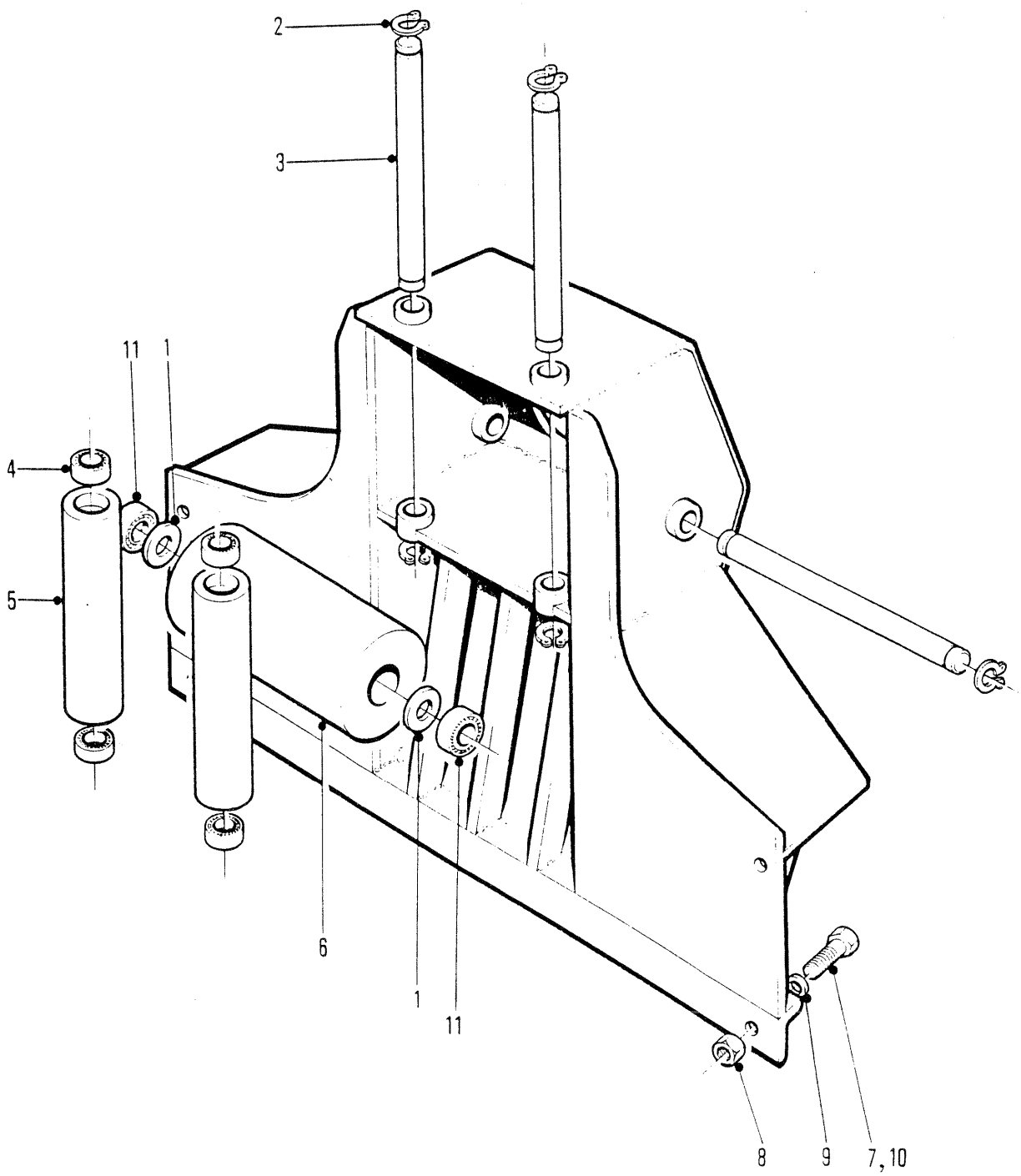

6146TP

FAIRLEAD & MOUNTING
GUIDE - CÂBLE & MONTAGE
FÜHRUNGSROLLE & MONTAGE
RODA - GUIA & MONTAGEM
POLEA - GUIA & MONTURA

No.	Part No.	Qty	Description	Description	Benennung	Descrição	Descripción
A	**1934638**	1	Fairlead assy	ass du guide câble	Führungseinheit	cj cond cabo	conj pol guía
1	[1]**1937129**	2	Spacer	entretoise	Distanzteil	espaçador	espaciador
2	**1902877**	6	Retaining ring	bague darrêt	Haltering	anel retentor	anillo de retención
3	**1900194**	3	Shaft	arbre	Welle	ávore	árbol
4	**1935453**	4	Bearing	palier	Lager	mancal	cojinete
5	**1901550**	2	Roller	galet	Rolle	rolete	rodillo
6	**1937131**	1	Roller	galet	Rolle	rolete	rodillo
7	**17C001640**	2	Bolt	boulon	Bolzen	parafuso	bulón
8	**85D000016**	4	Nut	écrou	Mutter	porca	tuerca
9	**27E000016**	2	Washer	rondelle	Scheibe	arruela	arandela
10	**17C001644**	2	Bolt	boulon	Bolzen	parafuso	bulón
11	[1]**1937132**	2	Bearing	palier	Lager	mancal	cojinete

[1] Ref S.B. Group 965, No. 11, 9/86. Spacer is not required when servicing new roller.
[1] Ref S.B. Group 965, No. 11, 9/86. La pièce d'espacement n'est pas nécessaire pour l'entretien d'un nouveau rouleau.
[1] Ref S.B. Group 965, No. 11, 9/86. Distanzstück ist nicht notwendig für neue Rolle.
[1] Ref S.B. Group 965, No. 11, 9/86. O espacejador não é necessário quando meter um cilindro novo.
[1] Ref S.B. Group 965, No. 11, 9/86. La parte de distancia no está necesaria para una rueda nueva.

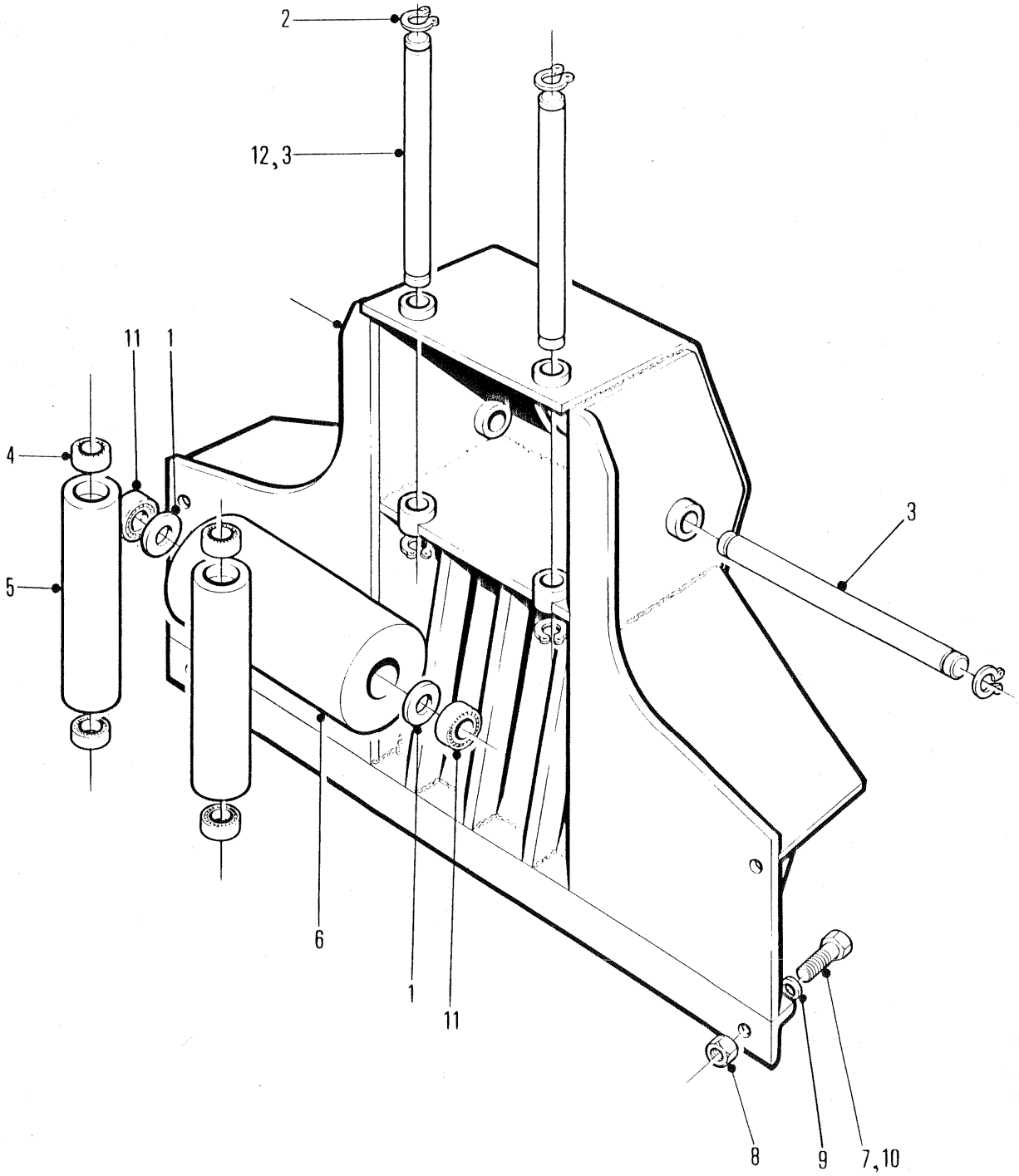

6146TP

FAIRLEAD & MOUNTING
GUIDE - CÂBLE & MONTAGE
FÜHRUNGSROLLE & MONTAGE
RODA - GUIA & MONTAGEM
POLEA - GUIA & MONTURA

No.	Part No.	Qty	Description	Description	Benennung	Descrição	Descripción
A	[2]☒1934639	1	Fairlead assy	ass du guide câble	Führungseinheit	cj cond cabo	conj pol guía
B	[3]1937965	1	Fairlead assy	ass du guide câble	Führungseinheit	cj cond cabo	conj pol guía
1	[1]1937129	2	Spacer	entretoise	Distanzteil	espaçador	espaciador
2	1902877	6	Retaining ring	bague darrẽt	Haltering	anel retentor	anillo de retención
3	[4]1900194	3	Shaft	arbre	Welle	ávore	árbol
4	1935453	4	Bearing	palier	Lager	mancal	cojinete
5	1901550	2	Roller	galet	Rolle	rolete	rodillo
6	1937131	1	Roller	galet	Rolle	rolete	rodillo
7	17C001640	2	Bolt	boulon	Bolzen	parafuso	bulón
8	85D000016	4	Nut	écrou	Mutter	porca	tuerca
9	27E000016	2	Washer	rondelle	Scheibe	arruela	arandela
10	17C001644	2	Bolt	boulon	Bolzen	parafuso	bulón
11	[1]1937132	2	Bearing	palier	Lager	mancal	cojinete
12	[3]1937889	2	Shaft	arbre	Welle	ávore	árbol

[1] Ref S.B. Group 965, No. 11, 9/86. Spacer is not required when servicing new roller.S/N 541E-101-CAC&➞, 543E-101-CAC&➞, 551E-101-CAC&➞
[1] Ref S.B. Group 965, No. 11, 9/86. La pièce d'espacement n'est pas nécessaire pour l'entretien d'un nouveau rouleau.
[1] Ref S.B. Group 965, No. 11, 9/86. Distanzstück ist nicht notwendig für neue Rolle. S/N 541E-101-CAC&➞, 543E-101-CAC&➞, 551E-101-CAC&➞
[1] Ref S.B. Group 965, No. 11, 9/86. O espacejador não é necessário quando meter um cilindro novo. S/N 541E-101-CAC&➞, 543E-101-CAC&➞, 551E-101-CAC&➞

[1] Ref S.B. Group 965, No. 11, 9/86. La parte de distancia no está necesaria para una rueda nueva. S/N 541E-101-CAC&➞, 543E-101-CAC&➞, 551E-101-CAC&➞

[2] ☒543D-101-CAC➞543E-9999-CAC, 558F-101-CAC➞558G-9999-CAC, 551D-101-CAC➞551G-9999-CAC

[3] ☐551G-101-CAC&➞, 541G-101-CAC&➞, 553G-101-CAC&➞

[4] Qty of 1 ☐551G-101-CAC&➞, 541G-101-CAC&➞, 553G-101-CAC&➞

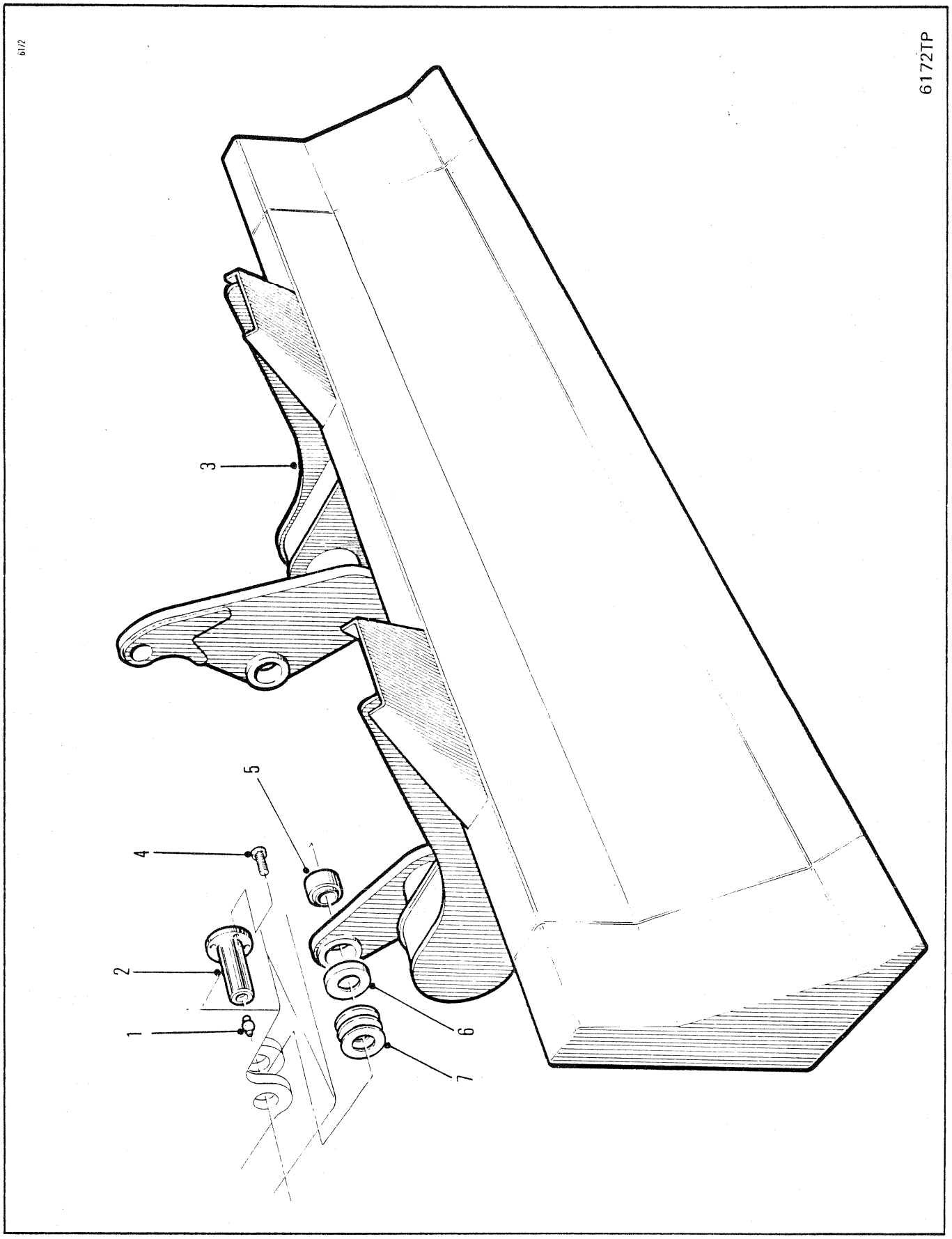
6172
6172TP
1
2
3
4
5
6
7

BLADE & MOUNTING
PALE & MONTAGE
SCHAUFEL & SCHAUFELMONTAGE
LÂMINA & SUPORTE
LAMINA & SOPORTE

No.	Part No.	Qty	Description	Description	Benennung	Descrição	Descripción
1	**10H000025**	2	Grease fitting	graisseur	Nippel Schmier	graxeira	grasera
2	**1932369**	2	Pin	goupille	Stift	pino	pasador
3	**1931951**	1	Blade assy	ass de lame	Blatteinheit	conj de lâmina	disp de cuchilla
4	**33C000824**	2	Bolt	boulon	Bolzen	parafuso	bulón
5	**1573309**	2	Bushing	chemise	Buchse	bucha	buje
6	**1928772**	2	Thrust washer	rondelle pouss	Ritzeldruck	arruela empuxo	arandela empuje
7	**1905176**	6	Shim	cale	Beilage	calço	planchita

664CUM 551D-101-CAC➡551G-9999-CAC
664DEUTZ 529B-101-CAC➡529C-9999-CAC
664GM 528A-101-CAC➡528D-9999-CAC
664GMGR 540A-101-CAC➡540A-9999-CAC

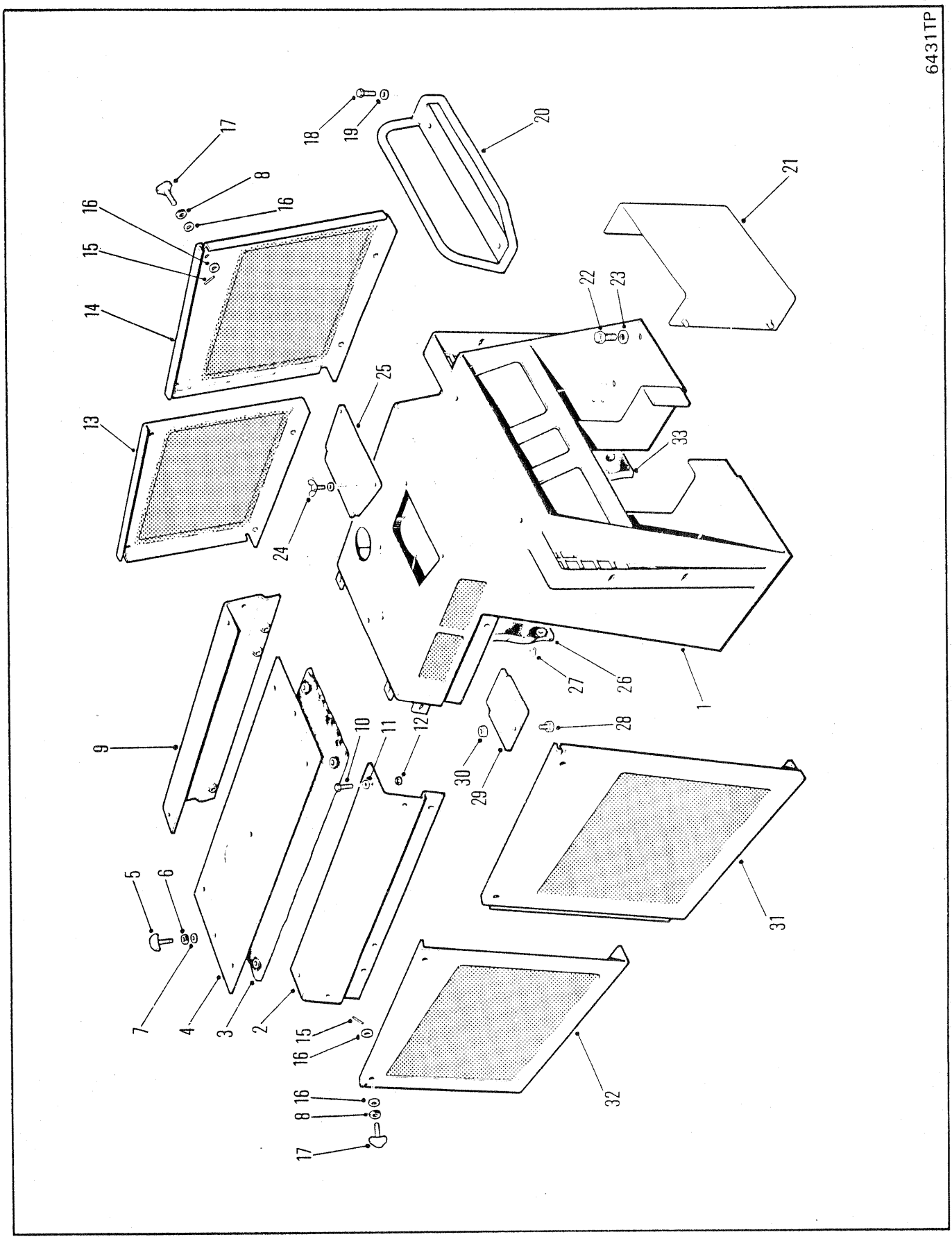
6431TP
1
2
3
4
5
6
7
8
9
10
11
12
13
14
15
16
17
18
19
20
21
22
23
24
25
26
27
28
29
30
31
32
33

FIREWALL ASSEMBLY
CLOISON PARE-FEU
BRANDWAND-AUFBAU
CONJUNTO DO PÁRA-FOGO
CONJUNTO DEL CONTRAFUEGOS

No.	Part No.	Qty	Description	Description	Benennung	Descrição	Descripción
1	**1933510**	1	Firewall assy	ass du pare-feu	Brandschotteinheit	cj parede refrat	conj pared cotrfg
2	**1931175**	1	Rail assy LH	assemblage du rail G	Schieneneinheit L	conj do trilho LE	conjunto riel LI
3	**1933334**	1	Insulation	isolation	Isolierung	isolamento	aislación
4	**1933332**	1	Top panel	panneau supérieur	Deckplatte	painel superior	panel superior
5	**1931189**	2	Knob	bouton	Knopf	manípula	botón
6	**1929619**	2	Fastener	attache	Verschlu-	prendedor	abrazadera
7	**25E000022**	2	Flatwasher	rondelle plate	Unterlegscheibe	arruela chata	arandela plana
8	**1929619**	8	Fastener	attache	Verschlu-	prendedor	abrazadera
9	**1932075**	1	Rail assy RH	assemblage du rail D	Schieneneinheit R	conj do trilho LD	conjunto rielLD
10	**17C000616**	8	Bolt	boulon	Bolzen	parafuso	bulón
11	**27E000006**	8	Washer	rondelle	Scheibe	arruela	arandela
12	**85D000006**	8	Nut	écrou	Mutter	porca	tuerca
13	**1934431**	1	Side panel RH	panneau latéral D	Seitenblech R	painel lateral LD	panel lateral LD
14	**1933444**	1	Side panel RH	panneau latéral D	Seitenblech R	painel lateral LD	panel lateral LD
15	**14J001216**	8	Pin	goupille	Stift	pino	pasador
16	**25E000022**	16	Flatwasher	rondelle plate	Unterlegscheibe	arruela chata	arandela plana
17	**1931189**	8	Knob	bouton	Knopf	manípula	botón
18	**17C000616**	2	Bolt	boulon	Bolzen	parafuso	bulón
19	**27E000006**	2	Flatwasher	rondelle plate	Unterlegscheibe	arruela chata	arandela plana
20	**1930868**	1	Rail	barre	Gelnder	trilho	riel
21	**1933533**	1	Panel assy	panneau ens	Tafel vollst	painel conj	panel conj
22	**33C001020**	4	Bolt	boulon	Bolzen	parafuso	bulón
23	**27E000010**	4	Flatwasher	rondelle plate	Unterlegscheibe	arruela chata	arandela plana
24	**1915267**	2	Thumbscrew	vis à oreilles	Daumenschraube	parafuso de orelha	tornillo de mano
25	**1930861**	1	Panel	panneau	Tafel	painel	panel
26	**1933534**	1	Insulation	isolation	Isolierung	isolamento	aislación
27	**1914284**	5	Fastener	attache	Verschlu-	prendedor	abrazadera
28	**17C000616**	3	Bolt	boulon	Bolzen	parafuso	bulón
29	**1932014**	1	Cover	couvercle	Deckel	tampa	tapa
30	**85D000006**	3	Nut	écrou	Mutter	porca	tuerca
31	**1933443**	1	Side panel	panneau latéral	Seitenblech	painel lateral	panel lateral
32	**1933445**	1	Side panel	panneau latéral	Seitenblech	painel lateral	panel lateral
33	**1933532**	1	Insulation	isolation	Isolierung	isolamento	aislación
34	†**1933718**	1	Insulation	isolation	Isolierung	isolamento	aislación

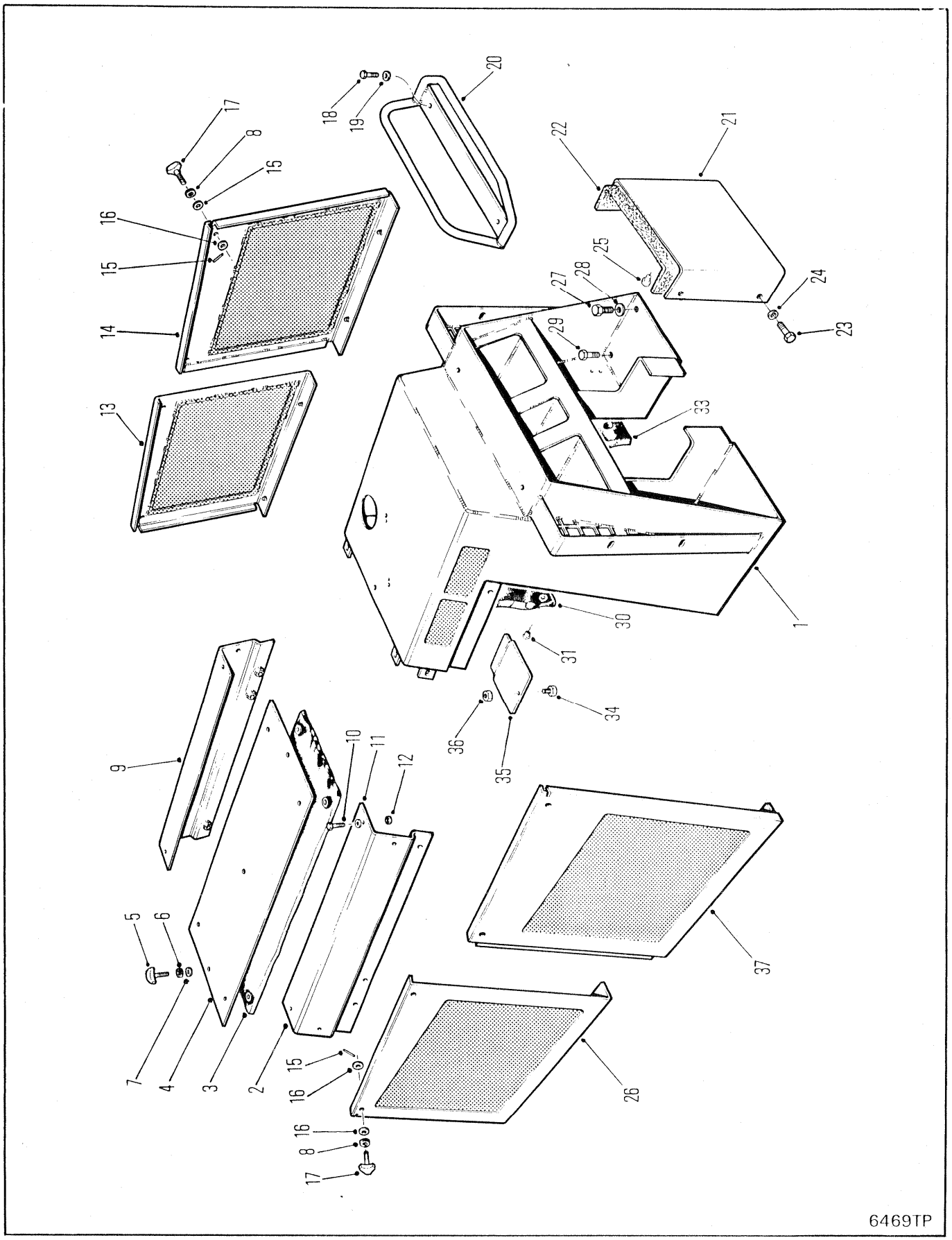
6469TP

FIREWALL ASSEMBLY
CLOISON PARE-FEU
BRANDWAND-AUFBAU
CONJUNTO DO PÁRA-FOGO
CONJUNTO DEL CONTRAFUEGOS

No.	Part No.	Qty	Description	Description	Benennung	Descrição	Descripción
1	**1935363**	1	Firewall assy	ass du pare-feu	Brandschotteinheit	cj parede refrat	conj pared cotrfg
2	**1931175**	1	Rail assy LH	assemblage du rail G	Schieneneinheit L	conj do trilho LE	conjunto riel LI
3	**1935393**	1	Insulation	isolation	Isolierung	isolamento	aislación
4	**1935392**	1	Top panel	panneau supérieur	Deckplatte	painel superior	panel superior
5	**1931189**	2	Knob	bouton	Knopf	manípula	botón
6	**1929619**	2	Washer	rondelle	Scheibe	arruela	arandela
7	**25E000022**	2	Flatwasher	rondelle plate	Unterlegscheibe	arruela chata	arandela plana
8	**1929619**	8	Fastener	attache	Verschlu-	prendedor	abrazadera
9	**1932075**	1	Rail assy RH	assemblage du rail D	Schieneneinheit R	conj do trilho LD	conjunto rielLD
10	**17C000616**	8	Bolt	boulon	Bolzen	parafuso	bulón
11	**27E000006**	8	Washer	rondelle	Scheibe	arruela	arandela
12	**85D000006**	8	Nut	écrou	Mutter	porca	tuerca
13	**1934431**	1	Side panel RH	panneau latéral D	Seitenblech R	painel lateral LD	panel lateral LD
14	**1933444**	1	Side panel RH	panneau latéral D	Seitenblech R	painel lateral LD	panel lateral LD
15	**14J001216**	8	Pin	goupille	Stift	pino	pasador
16	**25E000022**	16	Washer	rondelle	Scheibe	arruela	arandela
17	**1931189**	8	Knob	bouton	Knopf	manípula	botón
18	**17C000616**	8	Bolt	boulon	Bolzen	parafuso	bulón
19	**27E000006**	8	Washer	rondelle	Scheibe	arruela	arandela
20	**85D000006**	8	Nut	écrou	Mutter	porca	tuerca
21	**1935364**	1	Panel assy	panneau ens	Tafel vollst	painel conj	panel conj
22	**1935367**	1	Insulation	isolation	Isolierung	isolamento	aislación
23	**17C000612**	4	Bolt	boulon	Bolzen	parafuso	bulón
24	**27E000006**	4	Flatwasher	rondelle plate	Unterlegscheibe	arruela chata	arandela plana
25	**2537777**	4	Fastener	attache	Verschlu-	prendedor	abrazadera
26	**1933445**	1	Side panel LH	panneau latéral G	Seitenblech L	painel lateral LE	panel lateral LI
27	**33C001020**	2	Bolt	boulon	Bolzen	parafuso	bulón
28	**27E000010**	4	Flatwasher	rondelle plate	Unterlegscheibe	arruela chata	arandela plana
29	**33C001024**	2	Bolt	boulon	Bolzen	parafuso	bulón
30	**1935370**	1	Insulation	isolation	Isolierung	isolamento	aislación
31	**2537777**	18	Fastener	attache	Verschlu-	prendedor	abrazadera
32	†**1935368**	1	Insulation	isolation	Isolierung	isolamento	aislación
33	**1935369**	1	Insulation	isolation	Isolierung	isolamento	aislación
34	**17C000616**	3	Bolt	boulon	Bolzen	parafuso	bulón
35	**1932014**	1	Cover	couvercle	Deckel	tampa	tapa
36	**85D000006**	3	Nut	écrou	Mutter	porca	tuerca
37	**1933443**	1	Side panel LH	panneau latéral G	Seitenblech L	painel lateral LE	panel lateral LI
38	†**2537777**	1	Fastener	attache	Verschlu-	prendedor	abrazadera

664CUM 551D-101-CAC→551G-9999-CAC
664DEUTZ 529C-806-CAC→529C-9999-CAC

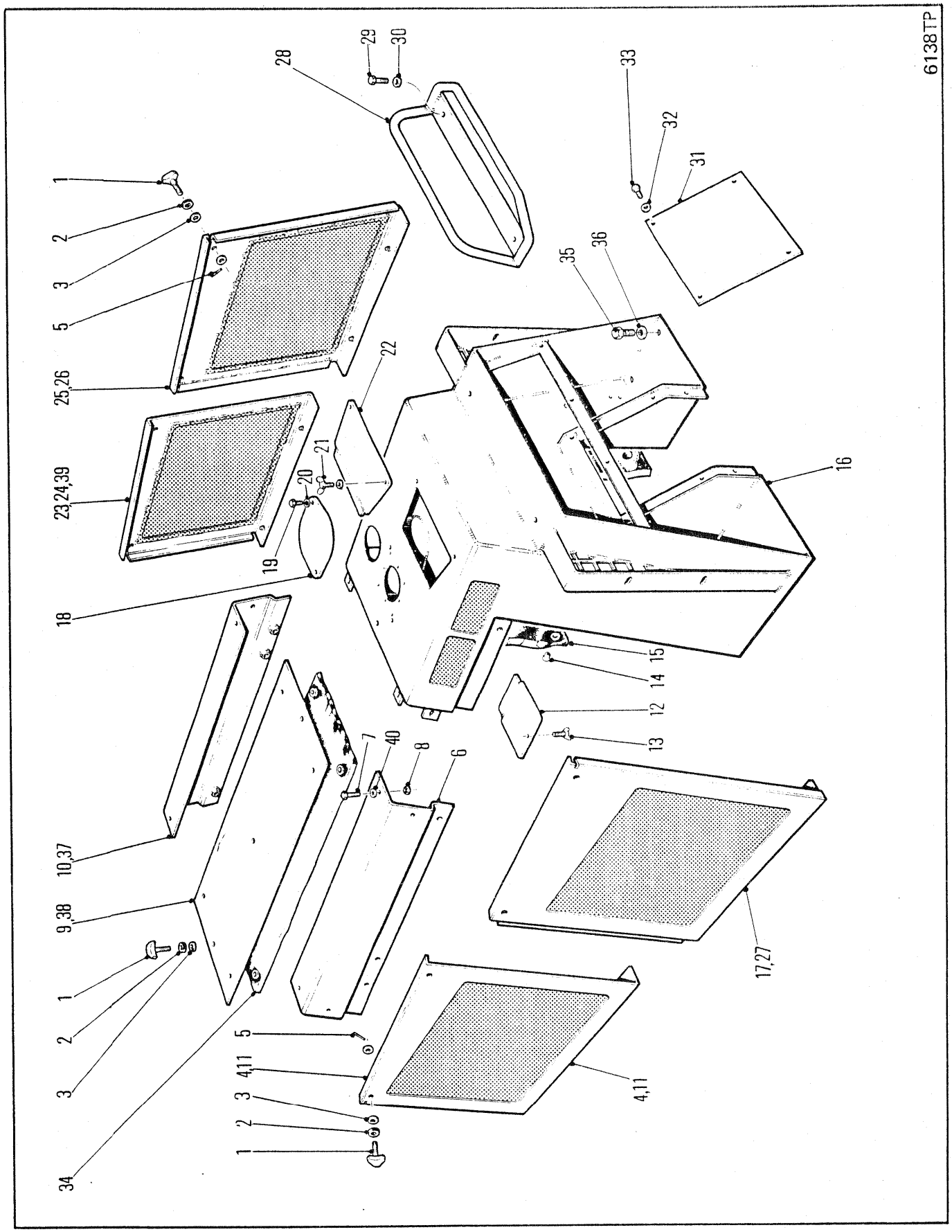
6138TP
1
2
3
5
25,26
23,24,39
18
19
20
21
22
28
29
30
33
32
31
35
36
16
15
14
12
13
7
40
8
6
10,37
9,38
1
2
3
34
5
4,11
3
2
1
4,11
17,27

FIREWALL ASSEMBLY
CLOISON PARE-FEU
BRANDWAND-AUFBAU
CONJUNTO DO PÁRA-FOGO
CONJUNTO DEL CONTRAFUEGOS

No.	Part No.	Qty	Description	Description	Benennung	Descrição	Descripción
1	1931189	8	Knob assy	ensemble du bouton	Knopf vollst	conjunto da manipula	conjunto de manubrio
2	1929619	8	Washer	rondelle	Scheibe	arruela	arandela
3	25E000022	16	Flatwasher	rondelle plate	Unterlegscheibe	arruela chata	arandela plana
4	1930918	1	Side panel LH	panneau latéral G	Seitenblech L	painel lateral LE	panel lateral LI
5	14J001216	8	Pin	goupille	Stift	pino	pasador
6	1931175	1	Rail assy LH	assemblage du rail G	Schieneneinheit L	conj do trilho LE	conjunto riel LI
7	17C000616	8	Bolt	boulon	Bolzen	parafuso	bulón
8	85D000006	8	Nut	écrou	Mutter	porca	tuerca
9	[2]1930927	1	Top panel	panneau supérieur	Deckplatte	painel superior	panel superior
10	[2]1931174	1	Rail assy RH	assemblage du rail D	Schieneneinheit R	conj do trilho LD	conjunto rielLD
11	☒1929172	1	Side panel LH	panneau latéral G	Seitenblech L	painel lateral LE	panel lateral LI
12	1930948	1	Panel	panneau	Tafel	painel	panel
13	1915267	1	Thumbscrew	vis à oreilles	Daumenschraube	parafuso de orelha	tornillo de mano
14	[2]1914284	3	Fastener	attache	Verschlu-	prendedor	abrazadera
15	[2]1930863	1	Insulation	isolation	Isolierung	isolamento	aislación
16	1930839	1	Firewall	pare-feu	Brandschollern	paredo refrat	pared cotrfg
17	1930920	1	Side panel LH	panneau latéral G	Seitenblech L	painel lateral LE	panel lateral LI
18	1930862	1	Panel	panneau	Tafel	painel	panel
19	17C000616	2	Bolt	boulon	Bolzen	parafuso	bulón
20	27E000006	2	Flatwasher	rondelle plate	Unterlegscheibe	arruela chata	arandela plana
21	1915267	2	Thumbscrew	vis à oreilles	Daumenschraube	parafuso de orelha	tornillo de mano
22	1930861	1	Panel	panneau	Tafel	painel	panel
23	[2]1930917	1	Side panel RH	panneau latéral D	Seitenblech R	painel lateral LD	panel lateral LD
24	☒1929168	1	Side panel RH	panneau latéral D	Seitenblech R	painel lateral LD	panel lateral LD
25	1930919	1	Side panel RH	panneau latéral D	Seitenblech R	painel lateral LD	panel lateral LD
26	☒1929170	1	Side panel RH	panneau latéral D	Seitenblech R	painel lateral LD	panel lateral LD
27	☒1929174	1	Side panel LH	panneau latéral G	Seitenblech L	painel lateral LE	panel lateral LI
28	1930868	1	Rail	barre	GeInder	trilho	riel
29	17C000616	2	Bolt	boulon	Bolzen	parafuso	bulón
30	27E000006	2	Flatwasher	rondelle plate	Unterlegscheibe	arruela chata	arandela plana
31	1930860	1	Panel	panneau	Tafel	painel	panel
32	25E000017	4	Flatwasher	rondelle plate	Unterlegscheibe	arruela chata	arandela plana
33	17C000612	4	Bolt	boulon	Bolzen	parafuso	bulón
34	1930929	1	Insulation	isolation	Isolierung	isolamento	aislación
35	33C001020	4	Bolt	boulon	Bolzen	parafuso	bulón
36	27E000010	4	Flatwasher	rondelle plate	Unterlegscheibe	arruela chata	arandela plana
37	[1]1932075	1	Rail assy	assemblage du rail	Schieneneinheit	conj do trilho	conjunto riel
38	[1]1930928	1	Top panel	panneau supérieur	Deckplatte	painel superior	panel superior
39	[1]1932077	1	Side panel RH	panneau latéral D	Seitenblech R	painel lateral LD	panel lateral LD
40	27E000006	8	Washer	rondelle	Scheibe	arruela	arandela

[1] □665, 665Gr

[2] □664, 664Gr

664GM 528A-101-CAC→528A-9999-CAC
664GMGR 540A-101-CAC→540A-9999-CAC

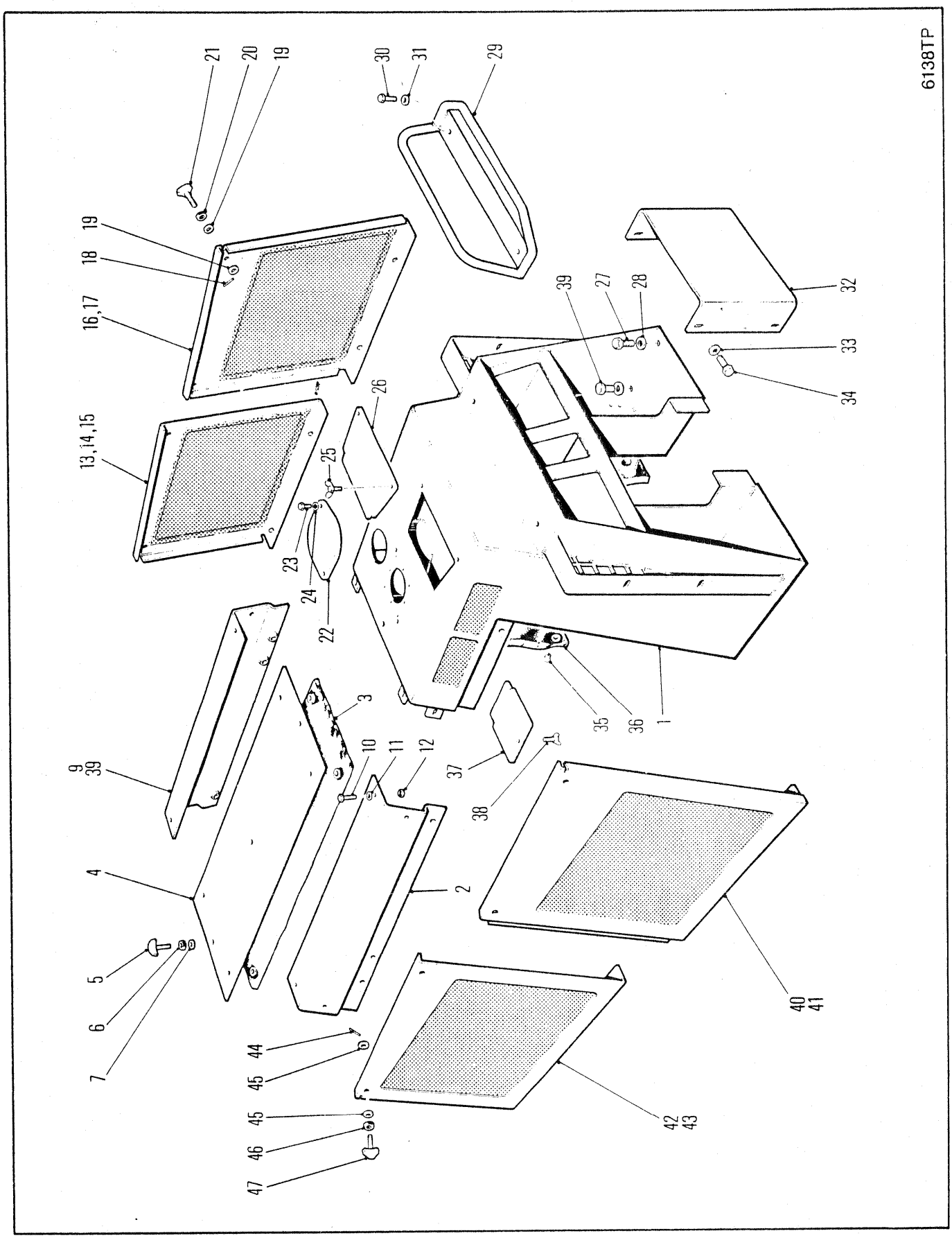
6138TP
21
20
19
30
31
29
19
18
16,17
13,14,15
25
26
23
24
22
39
27
28
32
33
34
3
10
11
12
37
38
35
36
1
9
39
4
2
5
6
7
40
41
44
45
45
46
47
42
43

FIREWALL ASSEMBLY
CLOISON PARE-FEU
BRANDWAND-AUFBAU
CONJUNTO DO PÁRA-FOGO
CONJUNTO DEL CONTRAFUEGOS

No.	Part No.	Qty	Description	Description	Benennung	Descrição	Descripción
1	1932122	1	Firewall assy	ass du pare-feu	Brandschotteinheit	cj parede refrat	conj pared cotrfg
2	1931175	1	Rail assy LH	assemblage du rail G	Schieneneinheit L	conj do trilho LE	conjunto riel LI
3	1933334	1	Insulation	isolation	Isolierung	isolamento	aislación
4	1933332	1	Top panel	panneau supérieur	Deckplatte	painel superior	panel superior
5	1931189	2	Knob	bouton	Knopf	manípula	botón
6	1929619	2	Washer	rondelle	Scheibe	arruela	arandela
7	25E000022	2	Flatwasher	rondelle plate	Unterlegscheibe	arruela chata	arandela plana
8	†1914284	5	Fastener	attache	Verschlu-	prendedor	abrazadera
9	1931174	1	Rail assy RH	assemblage du rail D	Schieneneinheit R	conj do trilho LD	conjunto rielLD
10	17C000616	8	Bolt	boulon	Bolzen	parafuso	bulón
11	27E000006	8	Washer	rondelle	Scheibe	arruela	arandela
12	85D000006	8	Nut	écrou	Mutter	porca	tuerca
13	1930917	1	Side panel RH	panneau latéral D	Seitenblech R	painel lateral LD	panel lateral LD
14	⊠1932179	1	Side panel RH	panneau latéral D	Seitenblech R	painel lateral LD	panel lateral LD
15	[1]†85D000006	3	Locknut	contre-écrou	Gegenmutter	contra porca	contratuerca
16	1930919	1	Side panel LH	panneau latéral G	Seitenblech L	painel lateral LE	panel lateral LI
17	⊠1929170	1	Side panel LH	panneau latéral G	Seitenblech L	painel lateral LE	panel lateral LI
18	14J001216	8	Pin	goupille	Stift	pino	pasador
19	25E000022	16	Flatwasher	rondelle plate	Unterlegscheibe	arruela chata	arandela plana
20	1929619	8	Washer	rondelle	Scheibe	arruela	arandela
21	1931189	8	Knob	bouton	Knopf	manípula	botón
22	1930862	1	Cover	couvercle	Deckel	tampa	tapa
23	17C000616	2	Bolt	boulon	Bolzen	parafuso	bulón
24	27E000006	2	Flatwasher	rondelle plate	Unterlegscheibe	arruela chata	arandela plana
25	1915267	2	Thumbscrew	vis à oreilles	Daumenschraube	parafuso de orelha	tornillo de mano
26	1930861	1	Panel	panneau	Tafel	painel	panel
27	33C001020	2	Bolt	boulon	Bolzen	parafuso	bulón
28	27E000010	4	Flatwasher	rondelle plate	Unterlegscheibe	arruela chata	arandela plana
29	1930868	1	Rail	barre	Gelnder	trilho	riel
30	17C000616	2	Bolt	boulon	Bolzen	parafuso	bulón
31	27E000006	2	Flatwasher	rondelle plate	Unterlegscheibe	arruela chata	arandela plana
32	1932134	1	Cover	couvercle	Deckel	tampa	tapa
33	27E000006	4	Flatwasher	rondelle plate	Unterlegscheibe	arruela chata	arandela plana
34	17C000612	4	Bolt	boulon	Bolzen	parafuso	bulón
35	1914284	3	Fastener	attache	Verschlu-	prendedor	abrazadera
36	1930863	1	Insulation	isolation	Isolierung	isolamento	aislación
37	1930948	1	Panel	panneau	Tafel	painel	panel
38	1915267	1	Thumbscrew	vis à oreilles	Daumenschraube	parafuso de orelha	tornillo de mano
39	[1]33C001024	2	Bolt	boulon	Bolzen	parafuso	bulón
40	1930920	1	Side panel LH	panneau latéral G	Seitenblech L	painel lateral LE	panel lateral LI
41	⊠1929174	1	Side panel LH	panneau latéral G	Seitenblech L	painel lateral LE	panel lateral LI
42	1930918	1	Side panel LH	panneau latéral G	Seitenblech L	painel lateral LE	panel lateral LI
43	⊠1929172	1	Side panel LH	panneau latéral G	Seitenblech L	painel lateral LE	panel lateral LI
44	14J001216	8	Pin	goupille	Stift	pino	pasador
45	25E000022	16	Flatwasher	rondelle plate	Unterlegscheibe	arruela chata	arandela plana
46	1929619	8	Washer	rondelle	Scheibe	arruela	arandela
47	1931189	8	Knob	bouton	Knopf	manípula	botón
48	[1]†1932014	1	Cover	couvercle	Deckel	tampa	tapa
49	[1]†17C000616	3	Bolt	boulon	Bolzen	parafuso	bulón

[1] Remove when installing Emergency Brake
[1] Á ôter lors de l'installation du frein de secours
[1] Beim Einbau der Notbremse entfernen
[1] Remover quando instala o freio de emergência
[1] Remueva al colocar el freno de emergencia

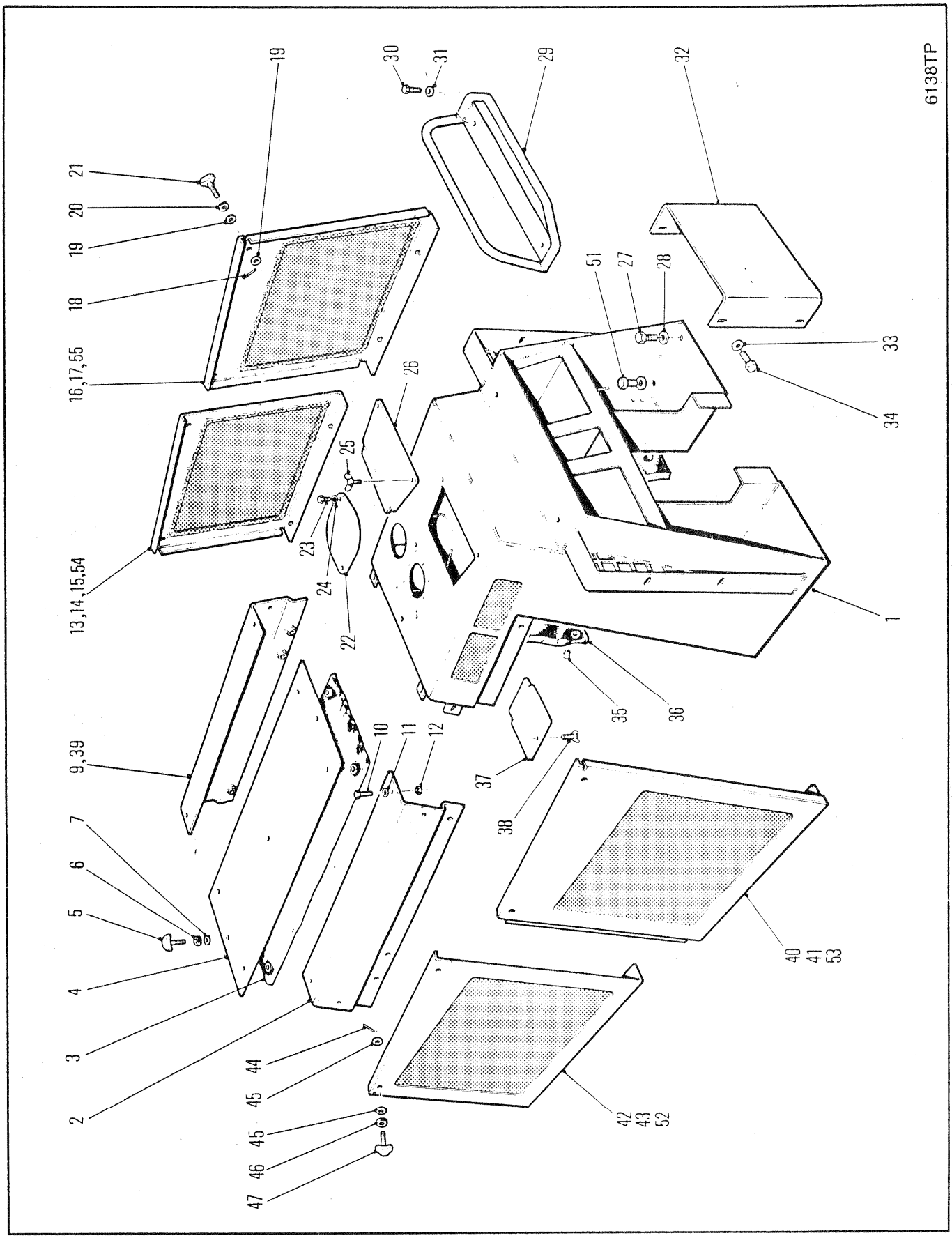
6138TP
1
2
3
4
5
6
7
9,39
10
11
12
13,14,15,54
16,17,55
18
19
20
21
22
23
24
25
26
27
28
29
30
31
32
33
34
35
36
37
38
40
41
53
42
43
52
44
45
45
46
47
51

FIREWALL ASSEMBLY
CLOISON PARE-FEU
BRANDWAND-AUFBAU
CONJUNTO DO PÁRA-FOGO
CONJUNTO DEL CONTRAFUEGOS

No.	Part No.	Qty	Description	Description	Benennung	Descrição	Descripción
1	1935409	1	Firewall assy	ass du pare-feu	Brandschotteinheit	cj parede refrat	conj pared cotrfg
2	1931175	1	Rail assy LH	assemblage du rail G	Schieneneinheit L	conj do trilho LE	conjunto riel LI
3	1935393	1	Insulation	isolation	Isolierung	isolamento	aislación
4	1935505	1	Top panel	panneau supérieur	Deckplatte	painel superior	panel superior
5	1931189	2	Knob	bouton	Knopf	manípula	botón
6	1929619	2	Washer	rondelle	Scheibe	arruela	arandela
7	25E000022	2	Flatwasher	rondelle plate	Unterlegscheibe	arruela chata	arandela plana
8	†1914284	5	Fastener	attache	Verschlu-	prendedor	abrazadera
9	[2]1931174	1	Rail assy RH	assemblage du rail D	Schieneneinheit R	conj do trilho LD	conjunto rielLD
10	17C000616	8	Bolt	boulon	Bolzen	parafuso	bulón
11	27E000006	8	Washer	rondelle	Scheibe	arruela	arandela
12	85D000006	8	Nut	écrou	Mutter	porca	tuerca
13	[2]1930917	1	Side panel RH	panneau latéral D	Seitenblech R	painel lateral LD	panel lateral LD
14	[4]⊠1932179	1	Side panel RH	panneau latéral D	Seitenblech R	painel lateral LD	panel lateral LD
15	[1]1932077	1	Side panel RH	panneau latéral D	Seitenblech R	painel lateral LD	panel lateral LD
16	[1,2]1930919	1	Side panel LH	panneau latéral G	Seitenblech L	painel lateral LE	panel lateral LI
17	[4]⊠1929170	1	Side panel LH	panneau latéral G	Seitenblech L	painel lateral LE	panel lateral LI
18	14J001216	8	Pin	goupille	Stift	pino	pasador
19	25E000022	16	Flatwasher	rondelle plate	Unterlegscheibe	arruela chata	arandela plana
20	1929619	8	Washer	rondelle	Scheibe	arruela	arandela
21	1931189	8	Knob	bouton	Knopf	manípula	botón
22	1930862	1	Cover	couvercle	Deckel	tampa	tapa
23	17C000616	2	Bolt	boulon	Bolzen	parafuso	bulón
24	27E000006	2	Flatwasher	rondelle plate	Unterlegscheibe	arruela chata	arandela plana
25	1915267	2	Thumbscrew	vis à oreilles	Daumenschraube	parafuso de orelha	tornillo de mano
26	1930861	1	Panel	panneau	Tafel	painel	panel
27	33C001020	2	Bolt	boulon	Bolzen	parafuso	bulón
28	27E000010	4	Flatwasher	rondelle plate	Unterlegscheibe	arruela chata	arandela plana
29	1930868	1	Rail	barre	Gelnder	trilho	riel
30	17C000616	2	Bolt	boulon	Bolzen	parafuso	bulón
31	27E000006	2	Flatwasher	rondelle plate	Unterlegscheibe	arruela chata	arandela plana
32	1932134	1	Cover	couvercle	Deckel	tampa	tapa
33	27E000006	4	Flatwasher	rondelle plate	Unterlegscheibe	arruela chata	arandela plana
34	17C000612	4	Bolt	boulon	Bolzen	parafuso	bulón
35	1914284	3	Fastener	attache	Verschlu-	prendedor	abrazadera
36	1935368	1	Insulation	isolation	Isolierung	isolamento	aislación
37	1930948	1	Panel	panneau	Tafel	painel	panel
38	1915267	1	Thumbscrew	vis à oreilles	Daumenschraube	parafuso de orelha	tornillo de mano
39	[1]1932075	1	Rail assy RH	assemblage du rail D	Schieneneinheit R	conj do trilho LD	conjunto rielLD
40	1930920	1	Side panel LH	panneau latéral G	Seitenblech L	painel lateral LE	panel lateral LI
41	[4]⊠1929174	1	Side panel LH	panneau latéral G	Seitenblech L	painel lateral LE	panel lateral LI
42	1930918	1	Side panel LH	panneau latéral G	Seitenblech L	painel lateral LE	panel lateral LI
43	[4]⊠1929172	1	Side panel LH	panneau latéral G	Seitenblech L	painel lateral LE	panel lateral LI
44	14J001216	8	Pin	goupille	Stift	pino	pasador
45	25E000022	16	Flatwasher	rondelle plate	Unterlegscheibe	arruela chata	arandela plana

[1] 665, 665Gr

[2] 664, 664Gr

[3] Remove when installing Emergency Brake
[3] Á ôter lors de l'installation du frein de secours
[3] Beim Einbau der Notbremse entfernen
[3] Remover quando instala o freio de emergência
[3] Remueva al colocar el freno de emergencia

[4] Solid
[4] Plein
[4] Massiv
[4] Sólido
[4] Sólido

[5] Heavy duty

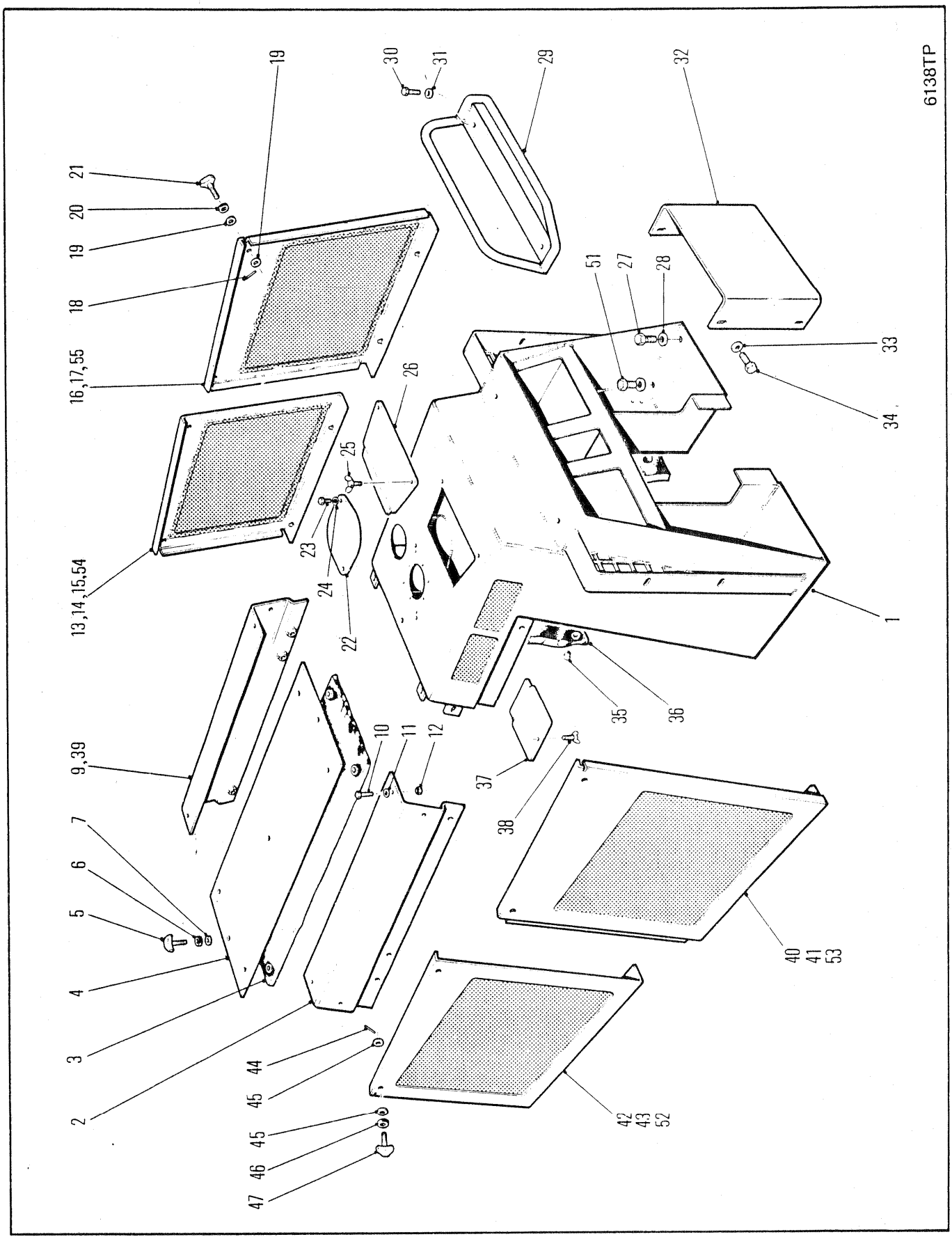
6138TP
1
2
3
4
5
6
7
9,39
10
11
12
13,14,15,54
16,17,55
18
19
20
21
22
23
24
25
26
27
28
29
30
31
32
33
34
35
36
37
38
40
41
53
42
43
52
44
45
45
46
47
51

FIREWALL ASSEMBLY
CLOISON PARE-FEU
BRANDWAND-AUFBAU
CONJUNTO DO PÁRA-FOGO
CONJUNTO DEL CONTRAFUEGOS

No.	Part No.	Qty	Description	Description	Benennung	Descrição	Descripción
46	1929619	8	Washer	rondelle	Scheibe	arruela	arandela
47	1931189	8	Knob	bouton	Knopf	manípula	botón
48	[3]†1932014	1	Cover	couvercle	Deckel	tampa	tapa
49	[3]†17C000616	3	Bolt	boulon	Bolzen	parafuso	bulón
50	[3]†85D000006	3	Nut	écrou	Mutter	porca	tuerca
51	33C001024	2	Bolt	boulon	Bolzen	parafuso	bulón
52	[5]☒1936191	1	Side panel RH	panneau latéral D	Seitenblech R	painel lateral LD	panel lateral LD
53	[5]☒1936192	1	Side panel RH	panneau latéral D	Seitenblech R	painel lateral LD	panel lateral LD
54	[5]☒1936193	1	Side panel LH	panneau latéral G	Seitenblech L	painel lateral LE	panel lateral LI
55	[5]☒1936194	1	Side panel LH	panneau latéral G	Seitenblech L	painel lateral LE	panel lateral LI

[1] 665, 665Gr

[2] 664, 664Gr

[3] Remove when installing Emergency Brake
[3] Á ôter lors de l'installation du frein de secours
[3] Beim Einbau der Notbremse entfernen
[3] Remover quando instala o freio de emergência
[3] Remueva al colocar el freno de emergencia

[4] Solid
[4] Plein
[4] Massiv
[4] Sólido
[4] Sólido

[5] Heavy duty

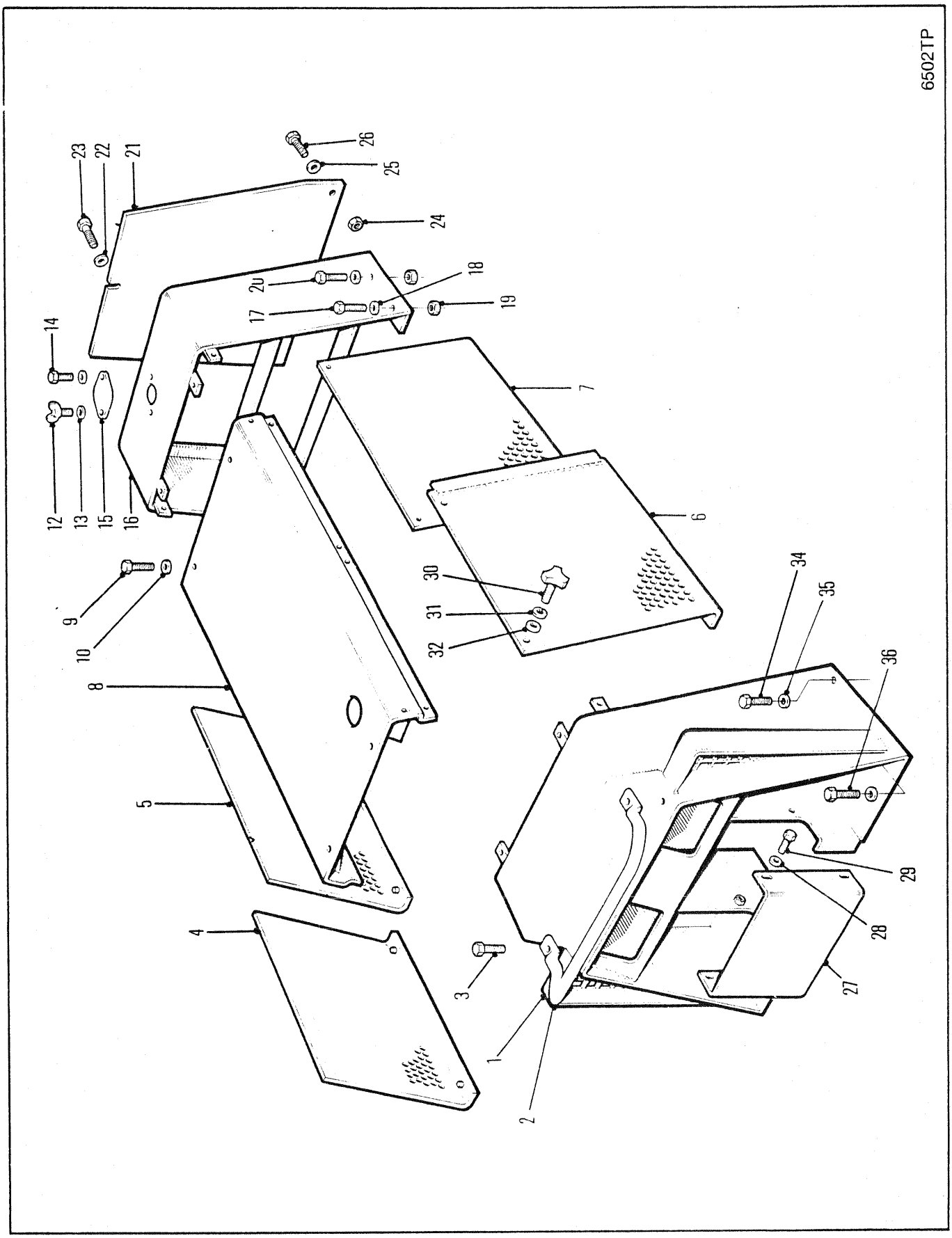
6502TP
1
2
3
4
5
6
7
8
9
10
12
13
14
15
16
17
18
19
20
21
22
23
24
25
26
27
28
29
30
31
32
34
35
36

FIREWALL ASSEMBLY
CLOISON PARE-FEU
BRANDWAND-AUFBAU
CONJUNTO DO PÁRA-FOGO
CONJUNTO DEL CONTRAFUEGOS

No.	Part No.	Qty	Description	Description	Benennung	Descrição	Descripción
1	**1935706**	1	Firewall	pare-feu	Brandschollern	parede refrat	pared cotrfg
2	**1935860**	1	Grab rail	main courante	Geländer	trilho de garra	pasamanos
3	**33C000612**	2	Bolt	boulon	Bolzen	parafuso	bulón
4	**1935685**	1	Panel LH	panneau CG	Tafel L	painel esq	panel lado izq
5	**1935683**	1	Panel LH	panneau CG	Tafel L	painel esq	panel lado izq
6	**1935681**	1	Panel RH	panneau CD	Tafel R	painel dir	panel lado der
7	**1935679**	1	Panel RH	panneau CD	Tafel R	painel dir	panel lado der
8	**1935823**	1	Top panel	panneau supérieur	Deckplatte	painel superior	panel superior
9	**17C000616**	8	Bolt	boulon	Bolzen	parafuso	bulón
10	**27E000006**	8	Washer	rondelle	Scheibe	arruela	arandela
11	**†85D000006**	8	Nut	écrou	Mutter	porca	tuerca
12	**1915267**	1	Wing nut	écrou papillon	Flügelmutter	porca barboleta	tuerca mariposa
13	**27E000006**	2	Flatwasher	rondelle plate	Unterlegscheibe	arruela chata	arandela plana
14	**17C000616**	1	Bolt	boulon	Bolzen	parafuso	bulón
15	**1935815**	1	Cover	couvercle	Deckel	tampa	tapa
16	**1935723**	1	Shroud assy	ens enveloppe	Umkleidung vollst	conj do proteção	conj do envolvente
17	**17C001032**	2	Bolt	boulon	Bolzen	parafuso	bulón
18	**27E000010**	16	Washer	rondelle	Scheibe	arruela	arandela
19	**85D000010**	4	Nut	écrou	Mutter	porca	tuerca
20	**17C001040**	2	Bolt	boulon	Bolzen	parafuso	bulón
21	**1932747**	1	Grille	grille	Grill	grade	careta
22	**27E000010**	1	Washer	rondelle	Scheibe	arruela	arandela
23	**17C001024**	1	Bolt	boulon	Bolzen	parafuso	bulón
24	**7D0000010**	2	Nut	écrou	Mutter	porca	tuerca
25	**27E000010**	2	Flatwasher	rondelle plate	Unterlegscheibe	arruela chata	arandela plana
26	**17C001040**	2	Bolt	boulon	Bolzen	parafuso	bulón
27	**1932014**	1	Cover	couvercle	Deckel	tampa	tapa
28	**27E000006**	4	Flatwasher	rondelle plate	Unterlegscheibe	arruela chata	arandela plana
29	**17C000612**	4	Bolt	boulon	Bolzen	parafuso	bulón
30	**1931189**	8	Knob	bouton	Knopf	manípula	botón
31	**1929619**	8	Washer	rondelle	Scheibe	arruela	arandela
32	**25E000022**	16	Flatwasher	rondelle plate	Unterlegscheibe	arruela chata	arandela plana
33	**†14J001216**	8	Pin	goupille	Stift	pino	pasador
34	**33C001020**	2	Bolt	boulon	Bolzen	parafuso	bulón
35	**27E000010**	4	Flatwasher	rondelle plate	Unterlegscheibe	arruela chata	arandela plana
36	**33C001024**	2	Bolt	boulon	Bolzen	parafuso	bulón

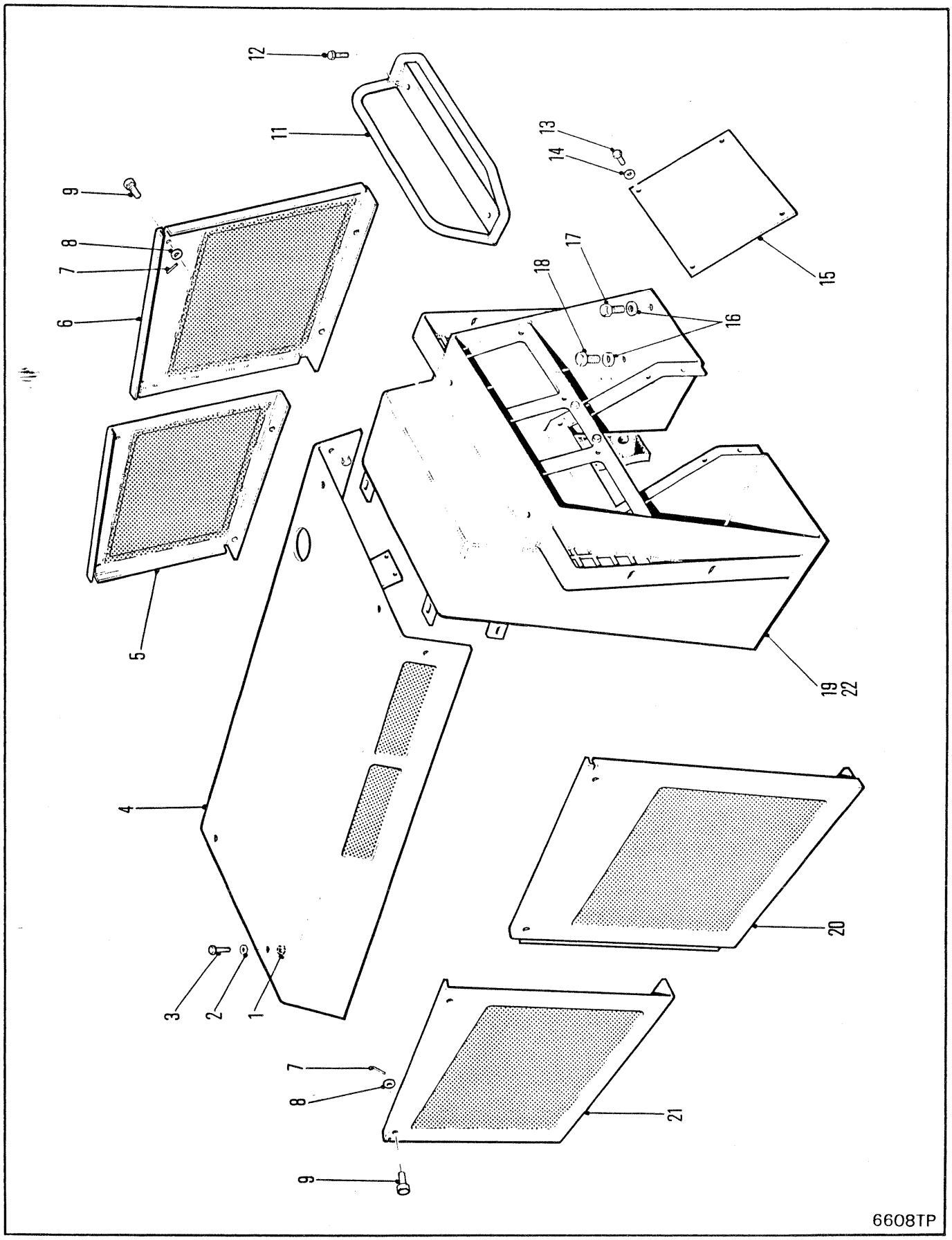
12
11
13
14
9
8
7
6
17
18
15
16
5
19
22
4
20
3
2
1
7
8
21
9
6608TP

FIREWALL ASSEMBLY
CLOISON PARE-FEU
BRANDWAND-AUFBAU
CONJUNTO DO PÁRA-FOGO
CONJUNTO DEL CONTRAFUEGOS

No.	Part No.	Qty	Description	Description	Benennung	Descrição	Descripción
1	**85D000006**	8	Nut	écrou	Mutter	porca	tuerca
2	**27E000006**	16	Washer	rondelle	Scheibe	arruela	arandela
3	**17C000616**	8	Bolt	boulon	Bolzen	parafuso	bulón
4	**1936717**	1	Top panel	panneau supérieur	Deckplatte	painel superior	panel superior
5	**1936719**	1	Side panel RH	panneau latéral D	Seitenblech R	painel lateral LD	panel lateral LD
6	**1936721**	1	Side panel RH	panneau latéral D	Seitenblech R	painel lateral LD	panel lateral LD
7	**1936919**	8	Bar	barre	Stange	barra	barra
8	**25E000022**	16	Washer	rondelle	Scheibe	arruela	arandela
9	**17C000820**	8	Bolt	boulon	Bolzen	parafuso	bulón
10	[2]**1936918**	1	Knob assy	ensemble du bouton	Knopf vollst	conjunto da manípula	conjunto de manubrio
11	**1935860**	1	Grab rail	main courante	Geländer	trilho de garra	pasamanos
12	**17C000612**	2	Bolt	boulon	Bolzen	parafuso	bulón
13	**17C000612**	4	Bolt	boulon	Bolzen	parafuso	bulón
14	**27E000006**	4	Flatwasher	rondelle plate	Unterlegscheibe	arruela chata	arandela plana
15	**1932134**	1	Cover	couvercle	Deckel	tampa	tapa
16	**27E000010**	4	Flatwasher	rondelle plate	Unterlegscheibe	arruela chata	arandela plana
17	**17C001020**	2	Bolt	boulon	Bolzen	parafuso	bulón
18	**17C001024**	2	Bolt	boulon	Bolzen	parafuso	bulón
19	**1936747**	1	Firewall	pare-feu	Brandschollern	parede refrat	pared cotrfg
20	**1936725**	1	Side panel LH	panneau latéral G	Seitenblech L	painel lateral LE	panel lateral LI
21	**1936723**	1	Side panel LH	panneau latéral G	Seitenblech L	painel lateral LE	panel lateral LI
22	[1]**1938070**	1	Firewall	pare-feu	Brandschollern	parede refrat	pared cotrfg

[1] □551G-101-CAC&➡

[2] Inc 7,8 & 9

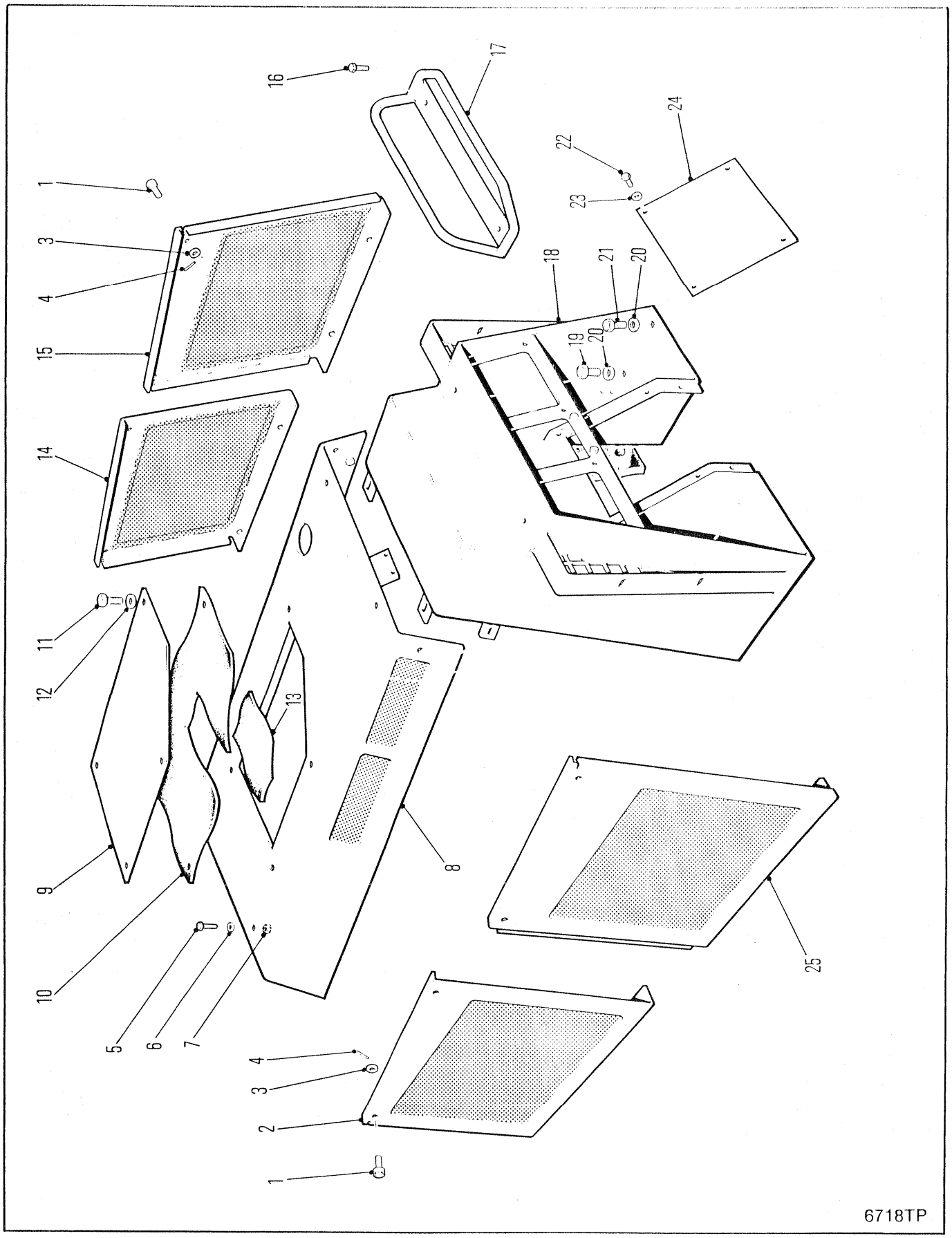
1
3
4
15
14
11
12
9
10
5
6
7
16
17
22
23
24
18
21
20
19
20
13
8
25
4
3
2
1
6718TP

FIREWALL ASSEMBLY
CLOISON PARE-FEU
BRANDWAND-AUFBAU
CONJUNTO DO PÁRA-FOGO
CONJUNTO DEL CONTRAFUEGOS

No.	Part No.	Qty	Description	Description	Benennung	Descrição	Descripción
A	[1]1936918	6	Knob assy	ensemble du bouton	Knopf vollst	conjunto da manípula	conjunto de manubrio
1	17C000812	6	Bolt	boulon	Bolzen	parafuso	bulón
2	1936721	1	Side panel RH	panneau latéral D	Seitenblech R	painel lateral LD	panel lateral LD
3	25E000022	6	Washer	rondelle	Scheibe	arruela	arandela
4	1936919	6	Bar	barre	Stange	barra	barra
5	17C000620	8	Bolt	boulon	Bolzen	parafuso	bulón
6	27E000006	16	Flatwasher	rondelle plate	Unterlegscheibe	arruela chata	arandela plana
7	59D000008	8	Locknut	contre-écrou	Gegenmutter	contra porca	contratuerca
8	1937715	1	Top panel	panneau supérieur	Deckplatte	painel superior	panel superior
9	1938886	1	Cover	couvercle	Deckel	tampa	tapa
10	1938097	1	Insulation	isolation	Isolierung	isolamento	aislación
11	17C000616	4	Bolt	boulon	Bolzen	parafuso	bulón
12	27E000006	4	Flatwasher	rondelle plate	Unterlegscheibe	arruela chata	arandela plana
13	1938888	1	Insulation	isolation	Isolierung	isolamento	aislación
14	1936725	1	Side panel LH	panneau latéral G	Seitenblech L	painel lateral LE	panel lateral LI
15	1936723	1	Side panel LH	panneau latéral G	Seitenblech L	painel lateral LE	panel lateral LI
16	17C000616	2	Bolt	boulon	Bolzen	parafuso	bulón
17	1935860	1	Grab rail	main courante	Geländer	trilho de garra	pasamanos
18	1938070	1	Firewall assy	ass du pare-feu	Brandschotteinheit	cj parede refrat	conj pared cotrfg
19	17C001020	2	Bolt	boulon	Bolzen	parafuso	bulón
20	27E000010	4	Washer	rondelle	Scheibe	arruela	arandela
21	17C001024	2	Bolt	boulon	Bolzen	parafuso	bulón
22	17C000612	4	Bolt	boulon	Bolzen	parafuso	bulón
23	27E000006	4	Flatwasher	rondelle plate	Unterlegscheibe	arruela chata	arandela plana
24	1932134	1	Cover	couvercle	Deckel	tampa	tapa
25	1936719	1	Side panel RH	panneau latéral D	Seitenblech R	painel lateral LD	panel lateral LD

[1] Inc 1,3 & 4

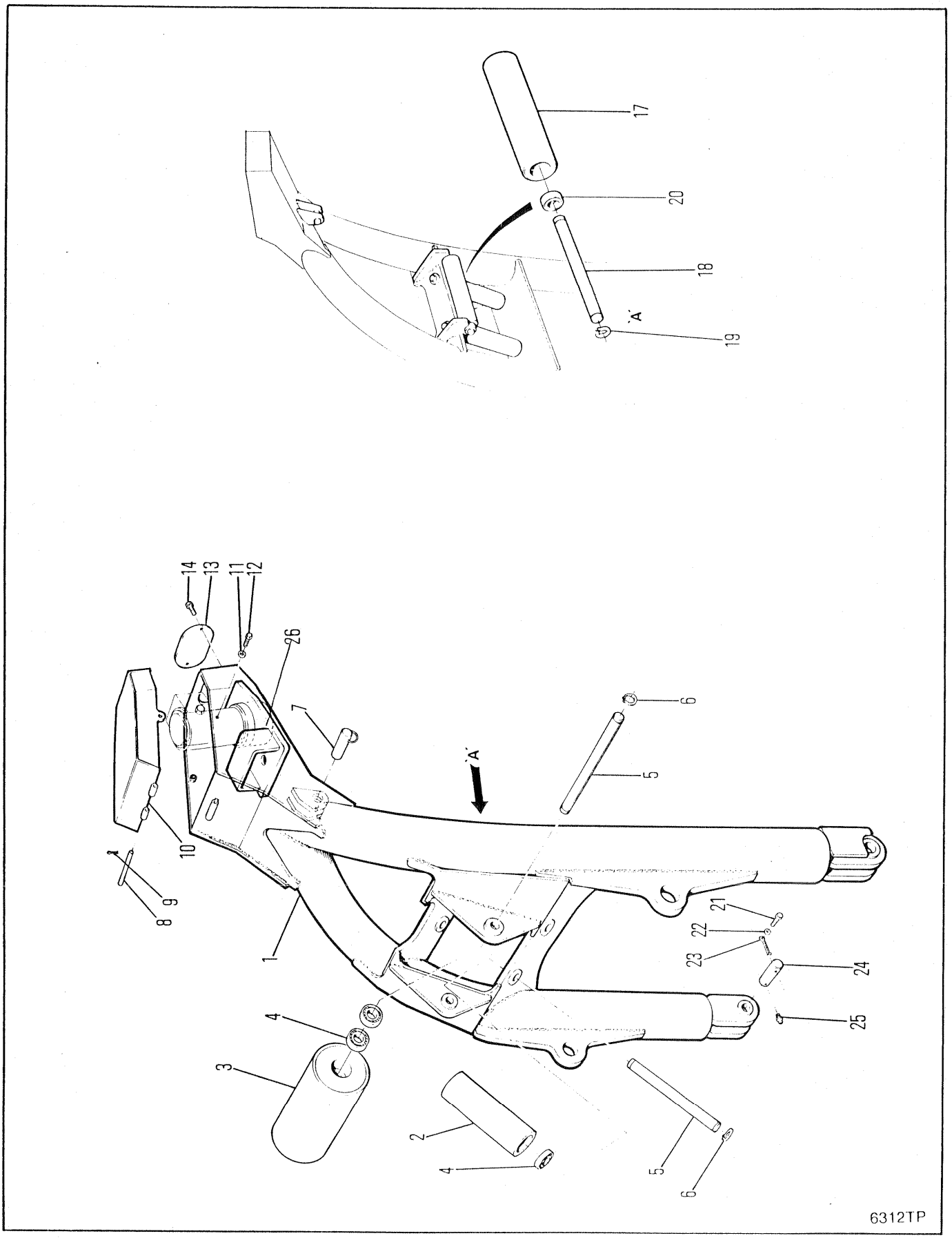
17
20
18
'A'
19
14
13
11
12
26
7
6
5
'A'
10
8
9
1
21
22
23
24
25
4
3
2
4
5
6
6312TP

ARCH ASSEMBLY
ASSEMBLAGE D'ARCHE
BOGENEINHEIT
CONJUNTO DE ARCO
CONJUNTO DE ARCO

No.	Part No.	Qty	Description	Description	Benennung	Descrição	Descripción
1	**1930772**	1	Arch assy	assemblage darche	Bogeneinheit	conjunto do arco	conjunto do arco
2	**1901550**	2	Roller	galet	Rolle	rolete	rodillo
3	**1903717**	1	Roller	galet	Rolle	rolete	rodillo
4	**1908365**	8	Bearing	palier	Lager	mancal	cojinete
5	**1900194**	3	Shaft	arbre	Welle	ávore	árbol
6	**1902877**	6	Retaining ring	bague darrêt	Haltering	anel retentor	anillo de retención
7	**1317072**	1	Faspin	faspin	Faspin	pino prend	horq
8	**1928874**	1	Bar	barre	Stange	barra	barra
9	**1F000416**	2	Cotter pin	goupille fendue	Splint	contrapino	chaveta dos patos
10	**1931043**	1	Cover assy	couvercle ens	Deckel vollst	tampa conj	tapa conj
11	**25E000021**	2	Flatwasher	rondelle plate	Unterlegscheibe	arruela chata	arandela plana
12	**17C000816**	2	Bolt	boulon	Bolzen	parafuso	bulón
13	**1931313**	1	Cover	couvercle	Deckel	tampa	tapa
14	**17C000616**	2	Bolt	boulon	Bolzen	parafuso	bulón
15	†**16F000002**	2	Plug	bouchon	Stopfen	bujão	tapón
16	†**1573309**	2	Bushing	chemise	Buchse	bucha	buje
17	⊠**1901550**	1	Roller	galet	Rolle	rolete	rodillo
18	⊠**1900194**	1	Shaft	arbre	Welle	ávore	árbol
19	⊠**1902877**	2	Retaining ring	bague darrêt	Haltering	anel retentor	anillo de retención
20	⊠**1908365**	2	Bearing	palier	Lager	mancal	cojinete
21	**33C000820**	2	Bolt	boulon	Bolzen	parafuso	bulón
22	**27E000008**	2	Washer	rondelle	Scheibe	arruela	arandela
23	**586452**	2	Pin	goupille	Stift	pino	pasador
24	**1903262**	2	Pin	goupille	Stift	pino	pasador
25	**10H000025**	2	Grease fitting	graisseur	Nippel Schmier	graxeira	grasera
26	[1]**1937234**	1	Housing	botier	Gehuse	carcaça	carcasa

[1] To service 1937234 Housing replace 1927271 9T Sprocket with 1934875 8T Sprocket. Delete 2-1936209 Retaining Ring.
[1] Pour faire l'entretien du carter 1937234, remplacez le pignon 1927271 9T par le pignon 1934875 8T. Supprimez la bague de retenue 2-1936209.
[1] Bei der Wartung des Gehäuses 1937234 Zahnrad 1927271 9T gegen Zahnrad 1934875 8T auswechseln. Haltering 2-1936209 weglassen.
[1] Para reparar a habitaçã 1937234 substituia o esticador 1927271 8T pelo esticador 1934875 8T. Elimine o anel retentor 2-1936209.
[1] Para mantener la cubierta 1937234 substituir rueda de cadena 1927271 9T por rueda de cadena 1934875 8T. Suprimir aro retenedor 2-1936209.

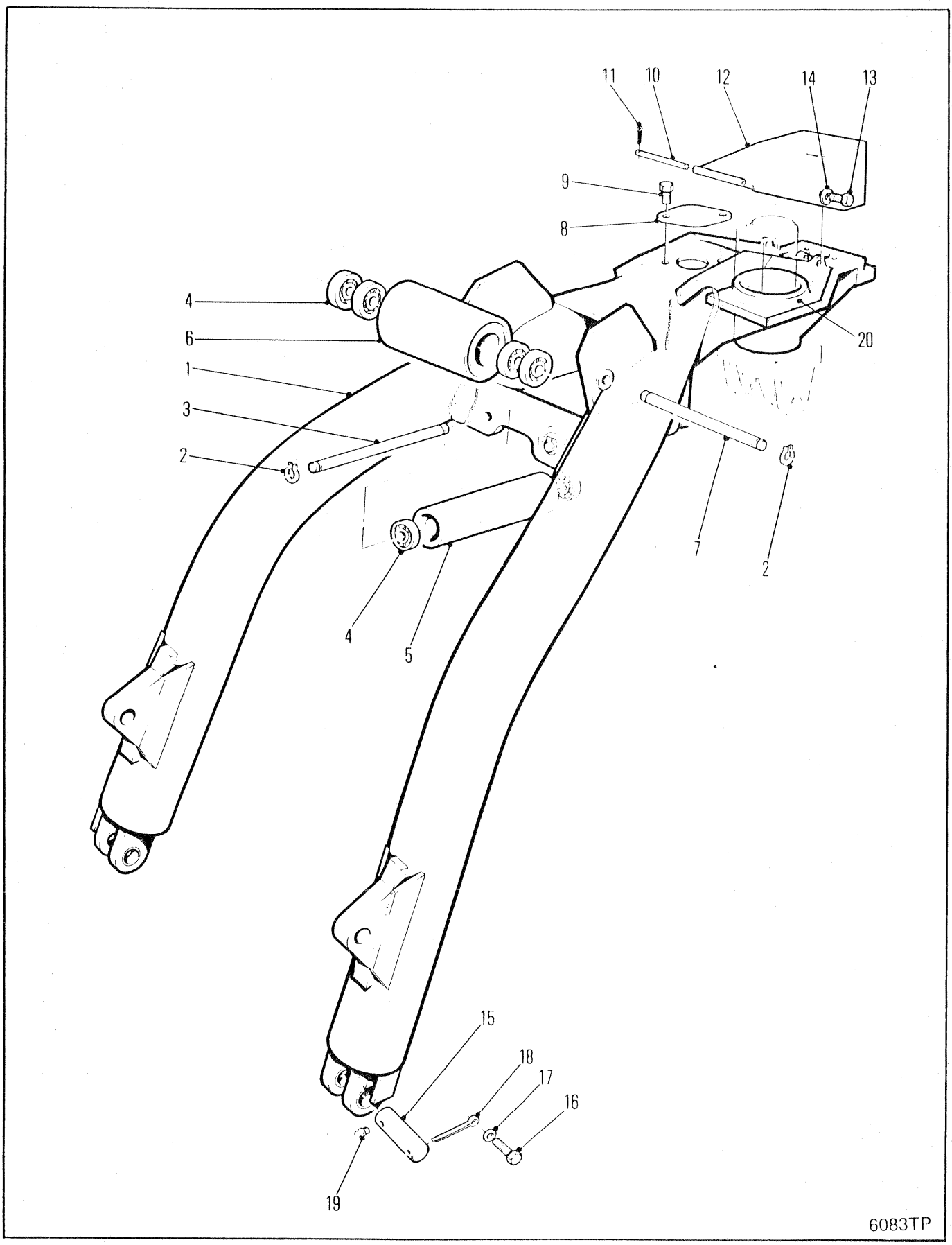
11
10
12
14
13
9
8
4
6
1
3
2
20
7
2
4
5
15
18
17
16
19
6083TP

ARCH ASSEMBLY
ASSEMBLAGE D'ARCHE
BOGENEINHEIT
CONJUNTO DE ARCO
CONJUNTO DE ARCO

No.	Part No.	Qty	Description	Description	Benennung	Descrição	Descripción
1	**1930772**	1	Arch assy	assemblage darche	Bogeneinheit	conjunto do arco	conjunto do arco
2	**1902877**	6	Retaining ring	bague darrêt	Haltering	anel retentor	anillo de retención
3	**1900194**	3	Shaft	arbre	Welle	ávore	árbol
4	**1908365**	4	Bearing	palier	Lager	mancal	cojinete
5	**1901550**	2	Roller	galet	Rolle	rolete	rodillo
6	**1903717**	1	Roller	galet	Rolle	rolete	rodillo
7	**1927359**	1	Shaft	arbre	Welle	ávore	árbol
8	**1931313**	1	Cover	couvercle	Deckel	tampa	tapa
9	**17C000616**	2	Bolt	boulon	Bolzen	parafuso	bulón
10	**1928874**	1	Bar	barre	Stange	barra	barra
11	**1F000416**	2	Cotter pin	goupille fendue	Splint	contrapino	chaveta dos patos
12	**1931043**	1	Cover assy	couvercle ens	Deckel vollst	tampa conj	tapa conj
13	**17C000816**	2	Bolt	boulon	Bolzen	parafuso	bulón
14	**25E000021**	2	Flatwasher	rondelle plate	Unterlegscheibe	arruela chata	arandela plana
15	**1903262**	2	Pin	goupille	Stift	pino	pasador
16	**33C000820**	2	Bolt	boulon	Bolzen	parafuso	bulón
17	**27E000008**	2	Washer	rondelle	Scheibe	arruela	arandela
18	**586452**	2	Lock pin	goupille de blocage	Sperrstift	pino de trava	pasador de seguridad
19	**16F000002**	2	Plug	bouchon	Stopfen	bujão	tapón
20	[1]**1937234**	1	Housing	botier	Gehuse	carcaça	carcasa

[1] To service 1937234 Housing replace 1927271 9T Sprocket with 1934875 8T Sprocket. Delete 2-1936209 Retaining Ring.
[1] Pour faire l'entretien du carter 1937234, remplacez le pignon 1927271 9T par le pignon 1934875 8T. Supprimez la bague de retenue 2-1936209.
[1] Bei der Wartung des Gehäuses 1937234 Zahnrad 1927271 9T gegen Zahnrad 1934875 8T auswechseln. Haltering 2-1936209 weglassen.
[1] Para reparar a habitaçã 1937234 substituia o esticador 1927271 8T pelo esticador 1934875 8T. Elimine o anel retentor 2-1936209.
[1] Para mantener la cubierta 1937234 substituir rueda de cadena 1927271 9T por rueda de cadena 1934875 8T. Suprimir aro retenedor 2-1936209.

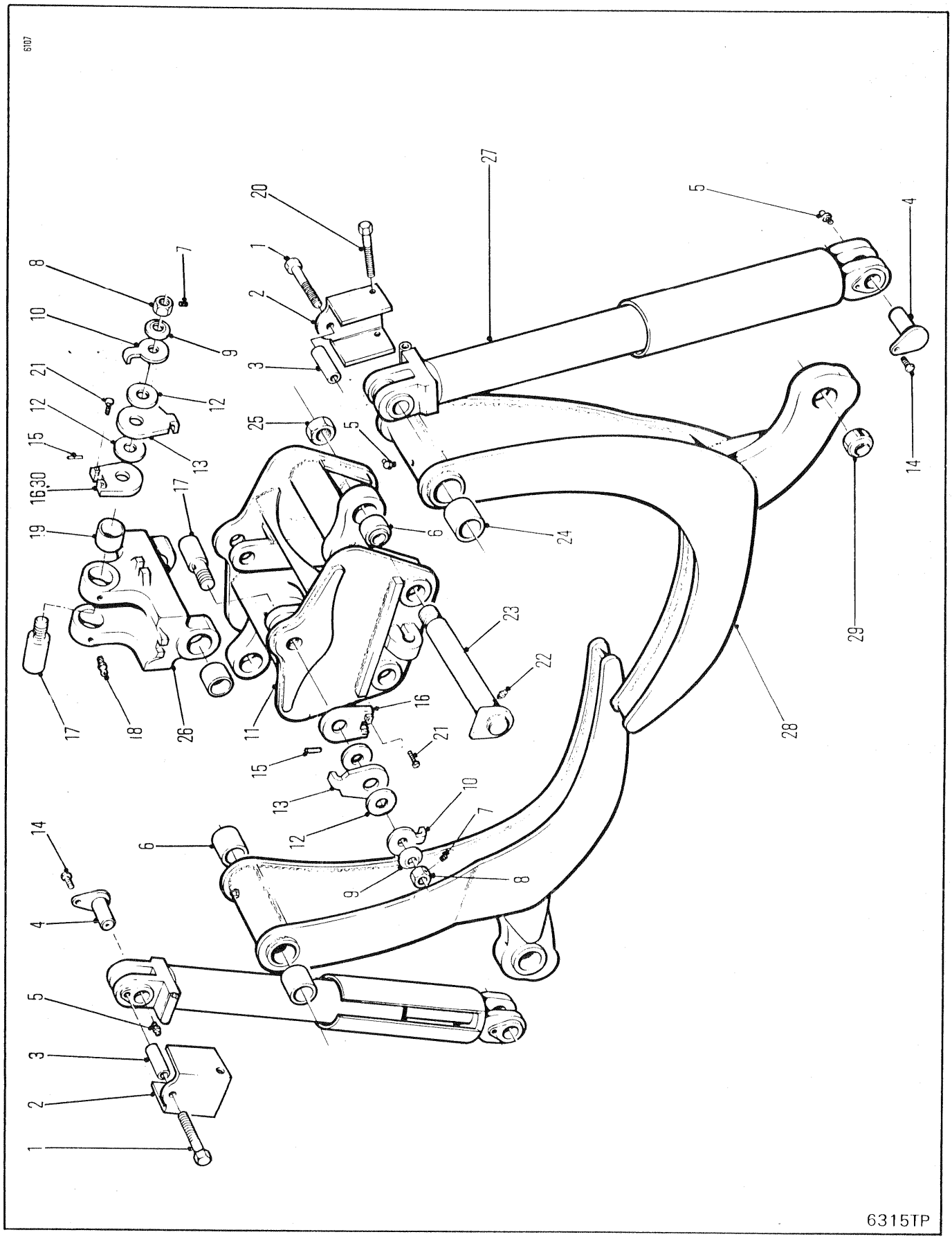
5107
6315TP

GRAPPLE ASSEMBLY-70 IN-1,79 MM ⊠
ENSEMBLE DE GRAPPIN-70 IN-1,79 MM ⊠
GREIFER-BAUGRUPPE-70 IN-1,79 MM ⊠
CONJUNTO DE GARRA-70 IN-1,79 MM ⊠
CONJUNTO DE GARRA-70 IN-1,79 MM⊠

No.	Part No.	Qty	Description	Description	Benennung	Descrição	Descripción
1	33C000888	2	Bolt	boulon	Bolzen	parafuso	bulón
2	1931719	2	Cover	couvercle	Deckel	tampa	tapa
3	1931736	2	Spacer	entretoise	Distanzteil	espaçador	espaciador
4	1929380	4	Pin	goupille	Stift	pino	pasador
5	10H000025	4	Grease fitting	graisseur	Nippel Schmier	graxeira	grasera
6	1574466	2	Bushing	chemise	Buchse	bucha	buje
7	1932016	2	Screw	vis	Schraube	parafuso	tornillo
8	1929945	2	Nut	écrou	Mutter	porca	tuerca
9	1929662	2	Spring	ressort	Feder	mola	resorte
10	[1]1935801	2	Plate-outer	plaque-externe	Blech-äusseres	placa-exterior	chapa-exterior
11	1931728	1	Box	bote	Kasten	caixa	caja
12	1935046	8	Disc	disque	Scheibe	disco	disco
13	[1]1935800	2	Plate-inner	plaque-interne	Blech-inneres	placa-interior	chapa-interior
14	33C000820	4	Bolt	boulon	Bolzen	parafuso	bulón
15	1932932	2	Lockpin	goupille de blocage	Sperrstift	pino de trava	pasador de seguridad
16	[1]1935789	4	Locking plate	plaque darrêt	Schlossblech	placa de trava	chapa de seguridad
17	1932926	2	Pin	goupille	Stift	pino	pasador
18	10H000025	2	Grease fitting	graisseur	Nippel Schmier	graxeira	grasera
19	1905507	4	Bushing	chemise	Buchse	bucha	buje
20	33C000872	2	Bolt	boulon	Bolzen	parafuso	bulón
21	[1]95G000828	8	Cap screw	vis à tête	Kopfschraube	parafuso de cabeça	tornillo de presión
22	12H000015	2	Grease fitting	graisseur	Nippel Schmier	graxeira	grasera
23	1927298	2	Pin	goupille	Stift	pino	pasador
24	1928727	2	Bushing	chemise	Buchse	bucha	buje
25	595096	2	Locknut	contre-écrou	Gegenmutter	contra porca	contratuerca
26	[2]---------	1	Yoke	chape	Joch	garfo	horqueta
27	○---------	2	Cylinder	cylindre	Zylinder	cilindro	cilindro esclavo
28	1932834	2	Arm assy	ass du bras	Armeinheit	conj do braço	conj do brazo
29	1928727	2	Bushing	chemise	Buchse	bucha	buje
30	[3]1935448	2	Locking plate	plaque darrêt	Schlossblech	placa de trava	chapa de seguridad

[1] Ref S.B. Group 965, No. 05, 9/86.

[2] See Group B6 10015 for service replacement. Ref S.B. Group 965, No. 07, 9/86.
[2] Voir groupe B6 10015 pour le remplacement. Ref S.B. Group 965, No. 07, 9/86.
[2] Siehe Gruppe B6 10015 für den Ersatz. Ref S.B. Group 965, No. 07, 9/86.
[2] Veja grupo B6 10015 para serviço de substituição. Ref S.B. Group 965, No. 07, 9/86.
[2] Para el reemplazo de servicio, ver grupo B6 10015. Ref S.B. Group 965, No. 07, 9/86.

[3] If mainshaft is to be replaced, see S.B. Group 965, No. 07, 9/86.
[3] Si l'arbre principal doit être remplaceé, voir S.B. Group 965, No. 07, 9/86.
[3] Wenn die Hauptwelle ausgewechselt werden soll, siehe S.B. Group 965, No. 07, 9/86.
[3] Se tiver que substituir o veio principal: ver S.B. Group 965, No. 07, 9/86.
[3] Si hay que substituir el eje mayor, véase S.B. Group 965, No. 07, 9/86.

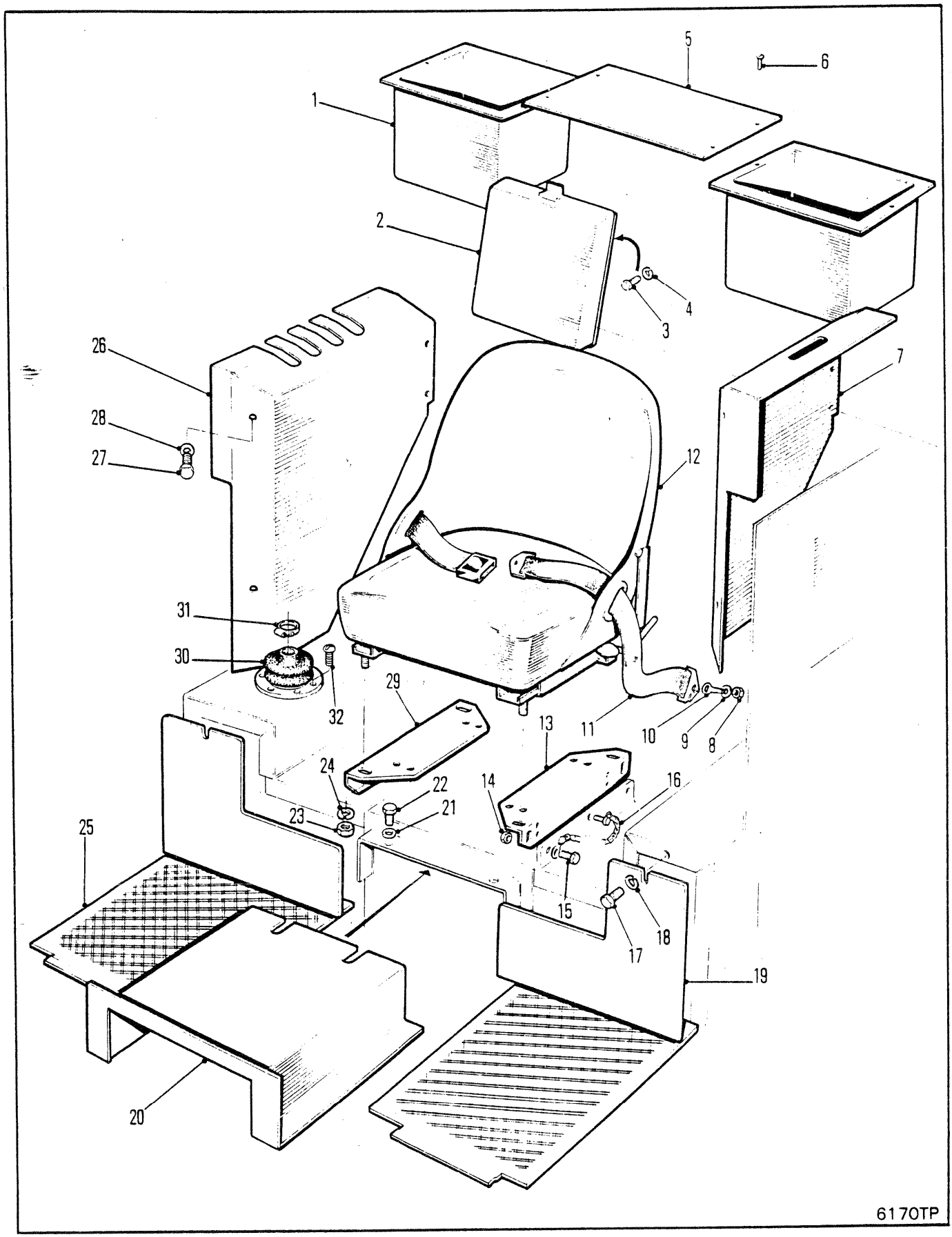
1
2
3
4
5
6
7
8
9
10
11
12
13
14
15
16
17
18
19
20
21
22
23
24
25
26
27
28
29
30
31
32
6170TP

FLOORBOARD & SEAT SUPPORT
PLANCHER & SUPPORT DU SIÈGE
BODENPLATTE & SITZSTUTZE
SUPORTE ASSOALHO & ASSENTO
SOPORTE PISO & ASIENTO

No.	Part No.	Qty	Description	Description	Benennung	Descrição	Descripción
1	**1930477**	2	Container	conteneur	Behälter	depósito	recipiente
2	**1931265**	1	Manual case	boîtier manuel	Gehäuse, Manuell	caraça manual	caja manual
3	**85G001010**	4	Bolt	boulon	Bolzen	parafuso	bulón
4	**50D000010**	4	Nut	écrou	Mutter	porca	tuerca
5	[1]**1930643**	1	Cover	couvercle	Deckel	tampa	tapa
6	[1]**84G001606**	8	Screw	vis	Schraube	parafuso	tornillo
7	[1]**1929992**	1	Cover LH	couvercle G	Deckel R	capa LE	cubierta LI
8	**86D000007**	2	Locknut	contre-écrou	Gegenmutter	contra porca	contratuerca
9	**2522744**	2	Washer	rondelle	Scheibe	arruela	arandela
10	**2522745**	2	Bolt	boulon	Bolzen	parafuso	bulón
11	**2522107**	1	Belt	courroie	Riemen	correia	correa
12	○---------	1	Seat	sige	Sitz	assento	asiento
13	**1928656**	1	Bracket	support	Winkel	grampo	grampa
14	**85D000008**	2	Locknut	contre-écrou	Gegenmutter	contra porca	contratuerca
15	**17C000824**	2	Bolt	boulon	Bolzen	parafuso	bulón
16	**1909699**	2	Faspin	faspin	Faspin	pino prend	horq
17	**17C000614**	2	Bolt	boulon	Bolzen	parafuso	bulón
18	**27E000006**	2	Washer	rondelle	Scheibe	arruela	arandela
19	**1928663**	1	Cover LH	couvercle G	Deckel R	capa LE	cubierta LI
20	**1928657**	1	Console assy	ens console	Konsoleneinheit	cj do consolo	cj de consola
21	**27E000006**	4	Washer	rondelle	Scheibe	arruela	arandela
22	**17C000614**	4	Bolt	boulon	Bolzen	parafuso	bulón
23	**85D000005**	4	Locknut	contre-écrou	Gegenmutter	contra porca	contratuerca
24	**25E000015**	4	Washer	rondelle	Scheibe	arruela	arandela
25	**1928660**	1	Cover RH	couvercle D	Deckel R	tampa LD	cubierta LD
26	[1]**1929991**	1	Cover RH	couvercle D	Deckel R	tampa LD	cubierta LD
27	[1]**17C000616**	8	Bolt	boulon	Bolzen	parafuso	bulón
28	[1]**27E000006**	8	Flatwasher	rondelle plate	Unterlegscheibe	arruela chata	arandela plana
29	**1928655**	1	Bracket	support	Winkel	grampo	grampa
30	**1933522**	1	Boot	capuchon	Kappe	capuz	capuchón
31	**1933541**	1	Clamp	pince	Schelle	braçadeira	abrazadera
32	**84G001608**	6	Screw	vis	Schraube	parafuso	tornillo

[1] □665,665Gr

664DEUTZ 529B-101-CAC➡529C-9999-CAC
664GMGR 528A-101-CAC➡528D-9999-CAC 540A-101-CAC➡540A-9999-CAC

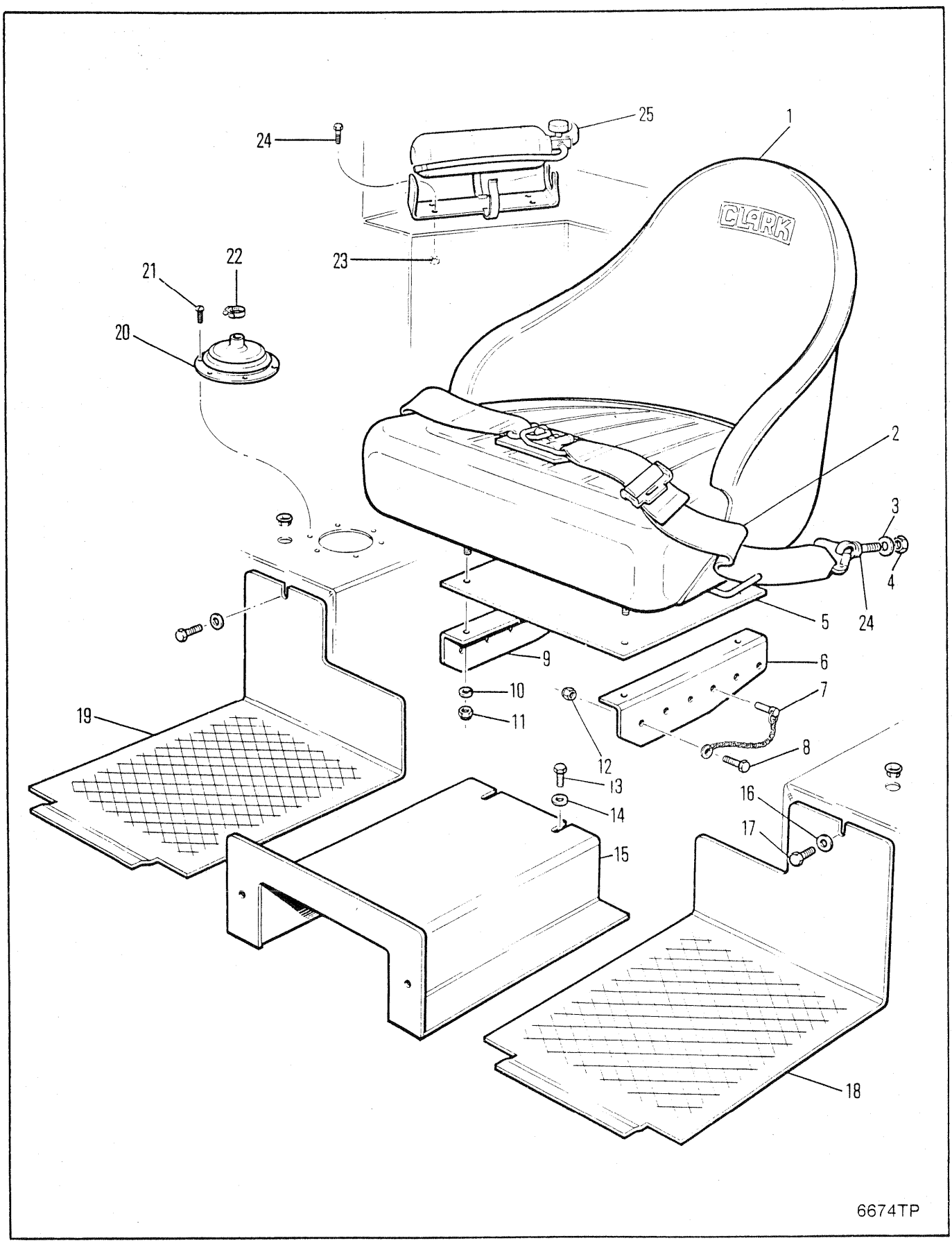
25
1
24
CLARK
23
22
21
20
2
3
4
24
5
9
6
10
7
11
12
8
19
13
16
14
17
15
18
6674TP

FLOORBOARD & SEAT SUPPORT
PLANCHER ET SUPPORT DU SIÈGE
BODENPLATTE UND SITZSTUTZE
SUPORTE ASSOALHO E ASSENTO
SOPORTE PISO Y ASIENTO

No.	Part No.	Qty	Description	Description	Benennung	Descrição	Descripción
1	O---------	1	Seat	sige	Sitz	assento	asiento
2	**2522107**	1	Belt	courroie	Riemen	correia	correa
3	**25E000015**	4	Washer	rondelle	Scheibe	arruela	arandela
4	**59D000005**	4	Nut	écrou	Mutter	porca	tuerca
5	**1937433**	1	Seat plate	siege de la plaque	Plattensitz	asiento da chapa	asiento placa
6	**1928656**	1	Bracket	support	Winkel	grampo	grampa
7	**1909699**	2	Faspin assy	assemblage faspin	Faspin vollst	cj do pino prend	conjunto horq
8	**17C000824**	2	Bolt	boulon	Bolzen	parafuso	bulón
9	**1928655**	1	Bracket	support	Winkel	grampo	grampa
10	**2522744**	2	Washer	rondelle	Scheibe	arruela	arandela
11	**86D000007**	2	Nut	écrou	Mutter	porca	tuerca
12	**59D000008**	2	Locknut	contre-écrou	Gegenmutter	contra porca	contratuerca
13	**17C000614**	4	Bolt	boulon	Bolzen	parafuso	bulón
14	**27E000006**	4	Flatwasher	rondelle plate	Unterlegscheibe	arruela chata	arandela plana
15	**1928657**	1	Console assy	ens console	Konsoleneinheit	cj do consolo	cj de consola
16	**27E000006**	2	Flatwasher	rondelle plate	Unterlegscheibe	arruela chata	arandela plana
17	**17C000614**	2	Bolt	boulon	Bolzen	parafuso	bulón
18	**1928663**	1	Cover LH	couvercle G	Deckel R	capa LE	cubierta LI
19	**1928660**	1	Cover RH	couvercle D	Deckel R	tampa LD	cubierta LD
20	**1933522**	1	Bellows	soufflet	Balg	foli	fuelles
21	**84G001608**	6	Screw	vis	Schraube	parafuso	tornillo
22	**1933541**	1	Clamp	pince	Schelle	braçadeira	abrazadera
23	**50D000010**	8	Nut	écrou	Mutter	porca	tuerca
24	**85G001010**	8	Bolt	boulon	Bolzen	parafuso	bulón
25	**1908806**	2	Fire extinguisher	extinct à incendie	Feuerlöscher	extintor incêndio	extintor de fuego

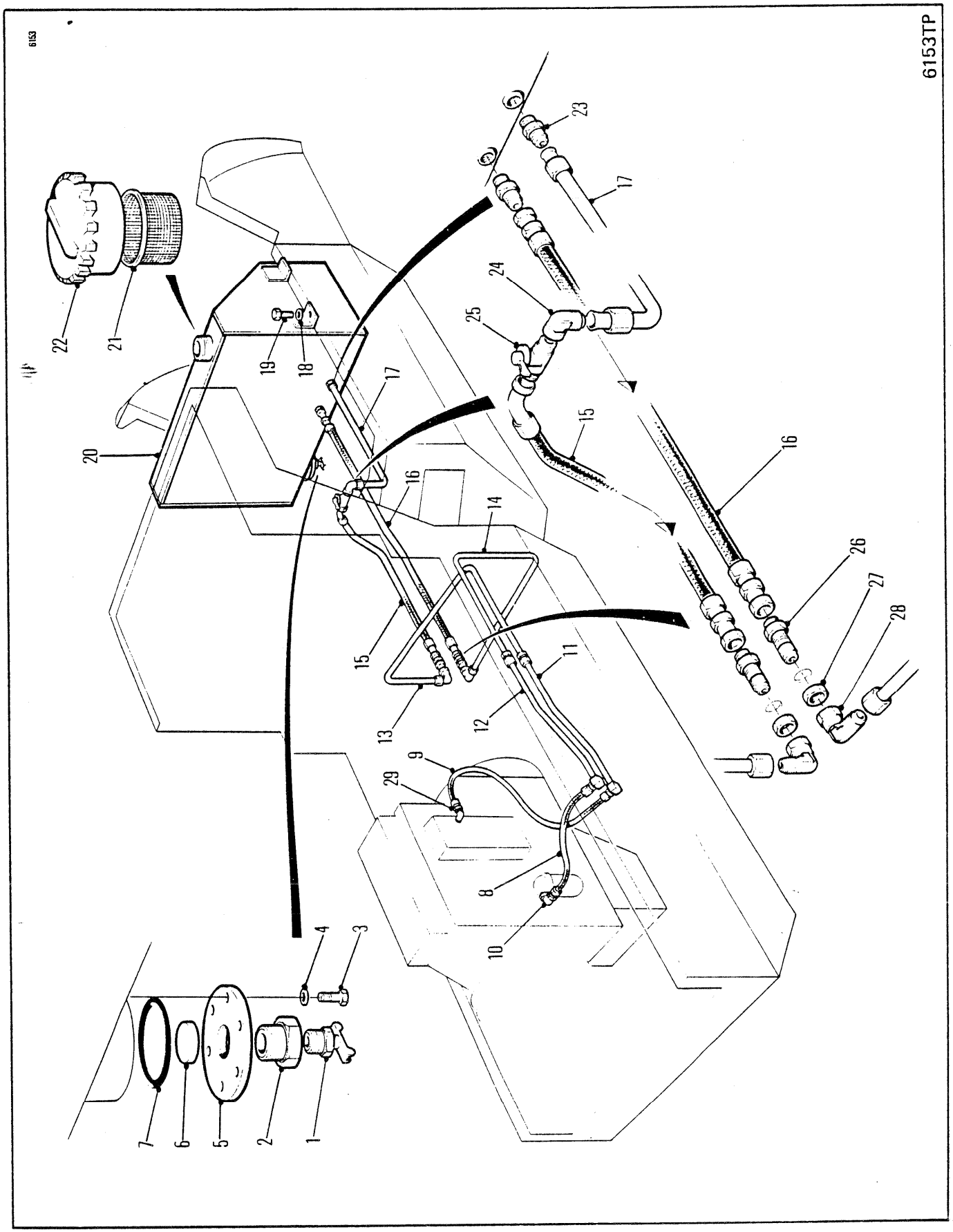
6153TP
6153
1
2
3
4
5
6
7
8
9
10
11
12
13
14
15
16
17
18
19
20
21
22
23
24
25
26
27
28
29

FUEL TANK & LINES
RÉSERVOIR DE CARBURANT & CANALISATION
KRAFTSTOFFTANK & LEITUNGEN
TANQUE DE COMBUSTÍVEL & TUBULAÇÕES
DEPÓSITO & LÍNEAS DE COMBUSTIBLE

No.	Part No.	Qty	Description	Description	Benennung	Descrição	Descripción
1	**72F000004**	1	Draincock	robinet vidange	Abflusshahn	torneira purga	grifo purga
2	**356622**	1	Reducer	réducteur	Reduzierstück	redutor	reductor
3	**34C000612**	6	Bolt	boulon	Bolzen	parafuso	bulón
4	**27E000006**	6	Flatwasher	rondelle plate	Unterlegscheibe	arruela chata	arandela plana
5	**587613**	1	Cover	couvercle	Deckel	tampa	tapa
6	**525293**	1	Magnet	aimant	Magnet	imã	imán
7	**25K040428**	1	O-ring	joint torique	O Ring	anel-O	anillo-O
8	**1929410**	1	Hose	tuyau flexible	Schlauch	mangueira	manguera
9	**1929411**	1	Hose	tuyau flexible	Schlauch	mangueira	manguera
10	**83F000005**	1	Elbow	coude	Winkelrohr	cotovêlo	codo
11	**1929408**	1	Tube assy	assemblage de tube	Rohreinheit	conjunto de tubos	conjunto del tubo
12	**1929405**	1	Tube assy	assemblage de tube	Rohreinheit	conjunto de tubos	conjunto del tubo
13	**1930989**	1	Tube assy	assemblage de tube	Rohreinheit	conjunto de tubos	conjunto del tubo
14	**1930988**	1	Tube assy	assemblage de tube	Rohreinheit	conjunto de tubos	conjunto del tubo
15	**1929439**	1	Hose	tuyau flexible	Schlauch	mangueira	manguera
16	**1929438**	1	Hose	tuyau flexible	Schlauch	mangueira	manguera
17	**1929409**	1	Tube assy	assemblage de tube	Rohreinheit	conjunto de tubos	conjunto del tubo
18	**27E000008**	4	Flatwasher	rondelle plate	Unterlegscheibe	arruela chata	arandela plana
19	**33C000828**	4	Bolt	boulon	Bolzen	parafuso	bulón
20	**1928693**	1	Fuel tank	réservoir carburant	Kraftstofftank	tanque combustível	tanque combustible
21	**943957**	1	Strainer	tamis	Sieb	coador	tamiz
22	**1558644**	1	Cap	chapeau	Kappe	tampa	tapa
23	**89F000006**	2	Adaptor	adaptateur	Zwischenstück	adaptador	adaptador
24	**85F000006**	1	Elbow	coude	Winkelrohr	cotovêlo	codo
25	**358394**	1	Valve	soupape	Ventil	válvula	válvula
26	**45K000006**	2	Union	raccord	Anschlusstück	união	unión
27	**86F000006**	2	Nut	écrou	Mutter	porca	tuerca
28	**11K000006**	2	Elbow	coude	Winkelrohr	cotovêlo	codo
29	**1905687**	1	Adapter	adaptateur	Zwischenstück	adaptador	adaptador

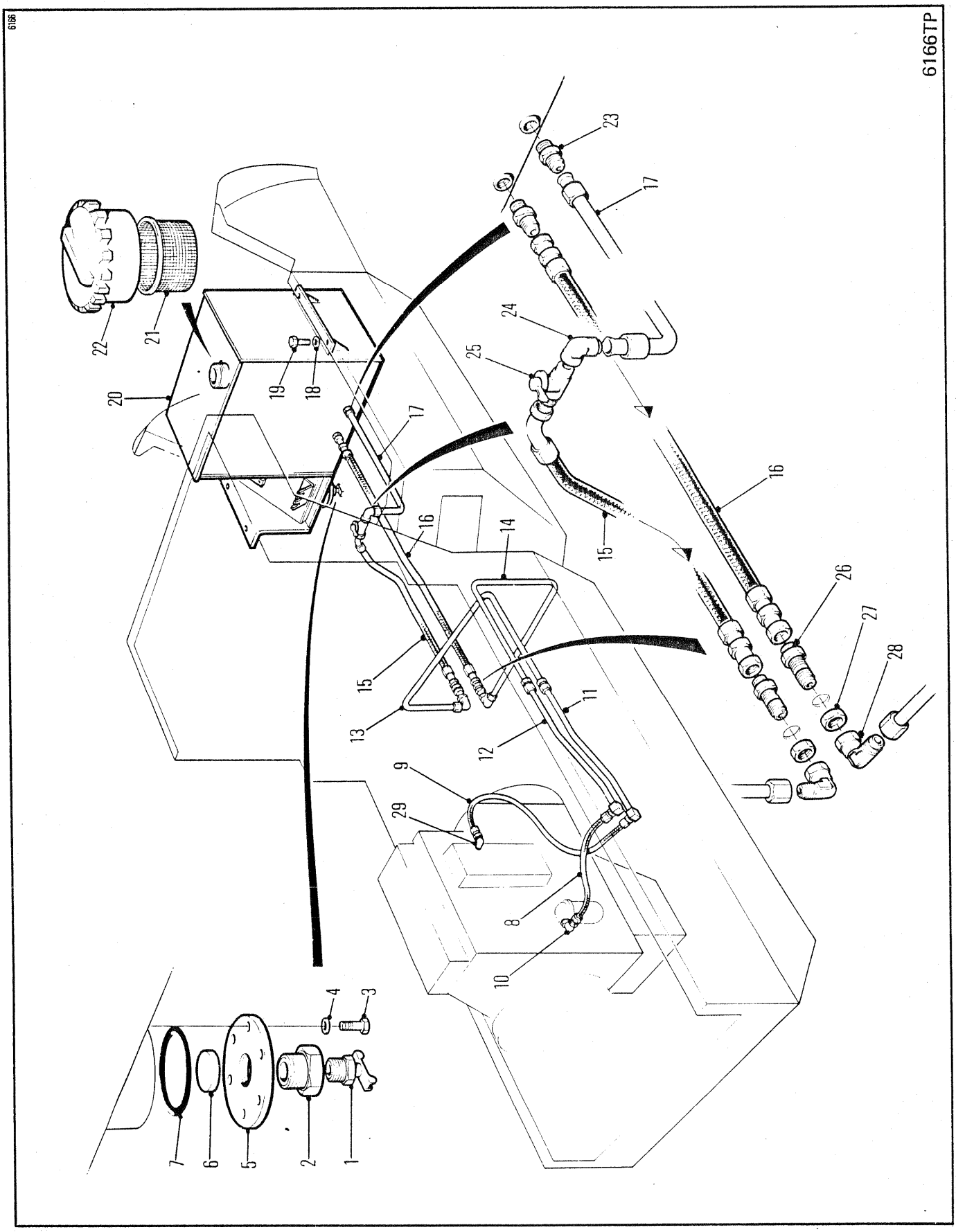
6166
6166TP
1
2
3
4
5
6
7
8
9
10
11
12
13
14
15
16
17
18
19
20
21
22
23
24
25
26
27
28
29

FUEL TANK & LINES
RÉSERVOIR DE CARBURANT & CANALISATION
KRAFTSTOFFTANK & LEITUNGEN
TANQUE DE COMBUSTÍVEL & TUBULAÇÕES
DEPÓSITO & LÍNEAS DE COMBUSTIBLE

No.	Part No.	Qty	Description	Description	Benennung	Descrição	Descripción
1	**72F000004**	1	Draincock	robinet vidange	Abflusshahn	torneira purga	grifo purga
2	**356622**	1	Reducer	réducteur	Reduzierstück	redutor	reductor
3	**34C000612**	6	Bolt	boulon	Bolzen	parafuso	bulón
4	**27E000006**	6	Flatwasher	rondelle plate	Unterlegscheibe	arruela chata	arandela plana
5	**587613**	1	Cover	couvercle	Deckel	tampa	tapa
6	**525293**	1	Magnet	aimant	Magnet	imã	imán
7	**25K040428**	1	O-ring	joint torique	O Ring	anel-O	anillo-O
8	**1929410**	1	Hose	tuyau flexible	Schlauch	mangueira	manguera
9	**1929411**	1	Hose	tuyau flexible	Schlauch	mangueira	manguera
10	**83F000005**	1	Elbow	coude	Winkelrohr	cotovêlo	codo
11	**1929408**	1	Tube assy	assemblage de tube	Rohreinheit	conjunto de tubos	conjunto del tubo
12	**1929405**	1	Tube assy	assemblage de tube	Rohreinheit	conjunto de tubos	conjunto del tubo
13	**1930989**	1	Tube assy	assemblage de tube	Rohreinheit	conjunto de tubos	conjunto del tubo
14	**1930988**	1	Tube assy	assemblage de tube	Rohreinheit	conjunto de tubos	conjunto del tubo
15	**1929439**	1	Hose	tuyau flexible	Schlauch	mangueira	manguera
16	**1929438**	1	Hose	tuyau flexible	Schlauch	mangueira	manguera
17	**1929409**	1	Tube assy	assemblage de tube	Rohreinheit	conjunto de tubos	conjunto del tubo
18	**27E000008**	4	Flatwasher	rondelle plate	Unterlegscheibe	arruela chata	arandela plana
19	**33C000828**	4	Bolt	boulon	Bolzen	parafuso	bulón
20	**1928723**	1	Fuel tank	réservoir carburant	Kraftstofftank	tanque combustível	tanque combustible
21	**943957**	1	Strainer	tamis	Sieb	coador	tamiz
22	**1558644**	1	Cap	chapeau	Kappe	tampa	tapa
23	**89F000006**	2	Adaptor	adaptateur	Zwischenstück	adaptador	adaptador
24	**85F000006**	1	Elbow	coude	Winkelrohr	cotovêlo	codo
25	**358394**	1	Valve	soupape	Ventil	válvula	válvula
26	**45K000006**	2	Union	raccord	Anschlusstück	união	unión
27	**86F000006**	2	Nut	écrou	Mutter	porca	tuerca
28	**11K000006**	2	Elbow	coude	Winkelrohr	cotovêlo	codo
29	**1905687**	1	Adapter	adaptateur	Zwischenstück	adaptador	adaptador



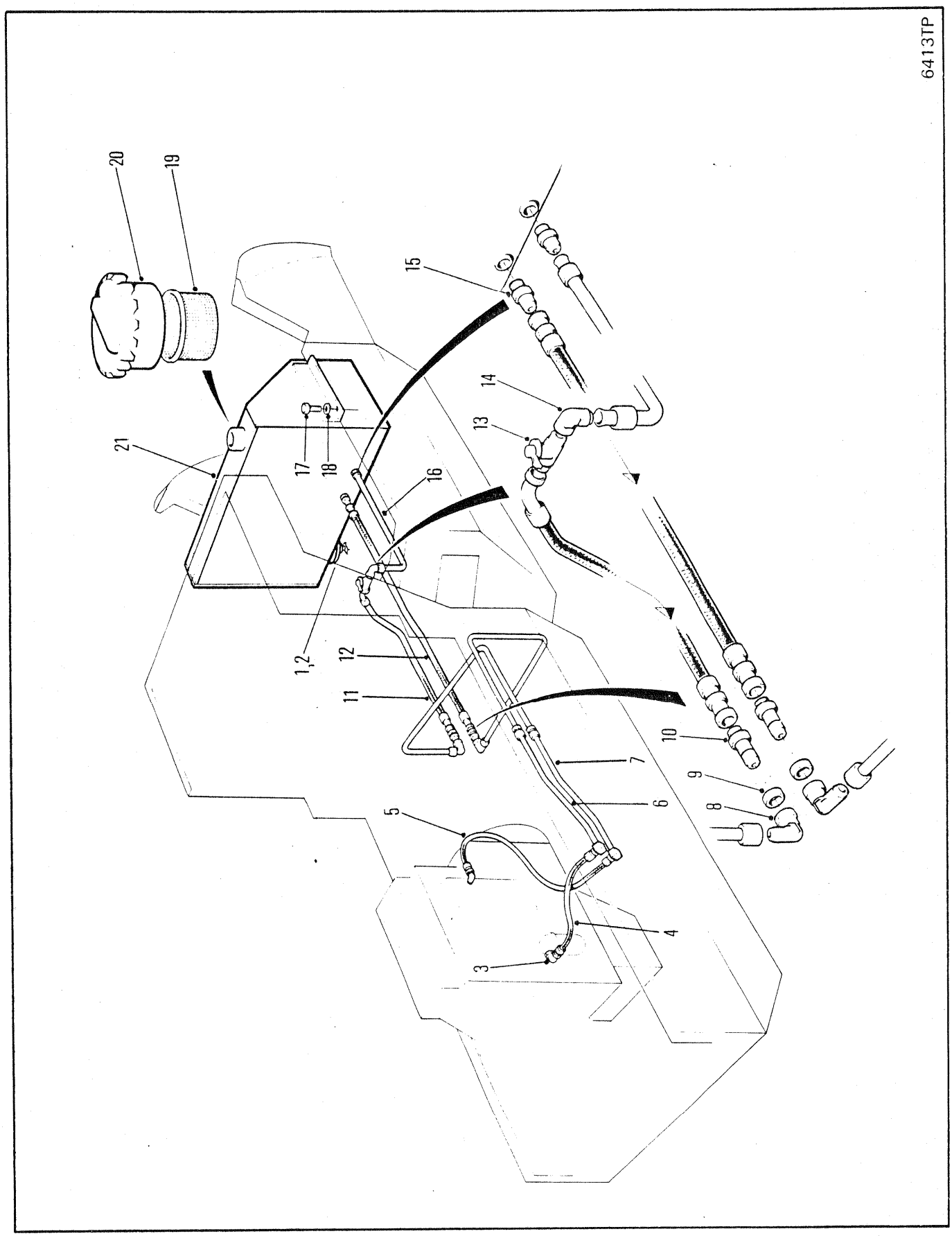
6413TP
20
19
15
14
13
21
17
18
16
1,2
12
11
10
9
8
7
6
5
4
3

FUEL TANK & LINES
RÉSERVOIR DE CARBURANT & CANALISATION
KRAFTSTOFFTANK & LEITUNGEN
TANQUE DE COMBUSIVEL & TUBULAÕES
DEPÓSITO & LINEAS DE COMBUSTIBLE

No.	Part No.	Qty	Description	Description	Benennung	Descrição	Descripción
1	**72F000004**	1	Draincock	robinet vidange	Abflusshahn	torneira purga	grifo purga
2	**565295**	1	Magnet	aimant	Magnet	imã	imán
3	**89F000006**	2	Elbow	coude	Winkelrohr	cotovêlo	codo
4	**1929410**	1	Hose	tuyau flexible	Schlauch	mangueira	manguera
5	**1933759**	1	Hose	tuyau flexible	Schlauch	mangueira	manguera
6	**1933756**	1	Tube assy	assemblage de tube	Rohreinheit	conjunto de tubos	conjunto del tubo
7	**1929405**	1	Tube assy	assemblage de tube	Rohreinheit	conjunto de tubos	conjunto del tubo
8	**11K000006**	2	Elbow	coude	Winkelrohr	cotovêlo	codo
9	**86F000006**	2	Nut	écrou	Mutter	porca	tuerca
10	**45K000006**	2	Adapter	adaptateur	Zwischenstück	adaptador	adaptador
11	**1929438**	1	Hose	tuyau flexible	Schlauch	mangueira	manguera
12	**1929439**	1	Hose	tuyau flexible	Schlauch	mangueira	manguera
13	**358394**	1	Valve	soupape	Ventil	válvula	válvula
14	**85F000006**	1	Elbow	coude	Winkelrohr	cotovêlo	codo
15	**89F000006**	2	Adapter	adaptateur	Zwischenstück	adaptador	adaptador
16	**1929409**	1	Hose	tuyau flexible	Schlauch	mangueira	manguera
17	**33C000820**	4	Bolt	boulon	Bolzen	parafuso	bulón
18	**879768**	4	Washer	rondelle	Scheibe	arruela	arandela
19	**943957**	1	Strainer	tamis	Sieb	coador	tamiz
20	**1558644**	1	Cap	chapeau	Kappe	tampa	tapa
21	**1934451**	1	Fuel tank	réservoir carburant	Kraftstofftank	tanque combustivel	tanque combustible

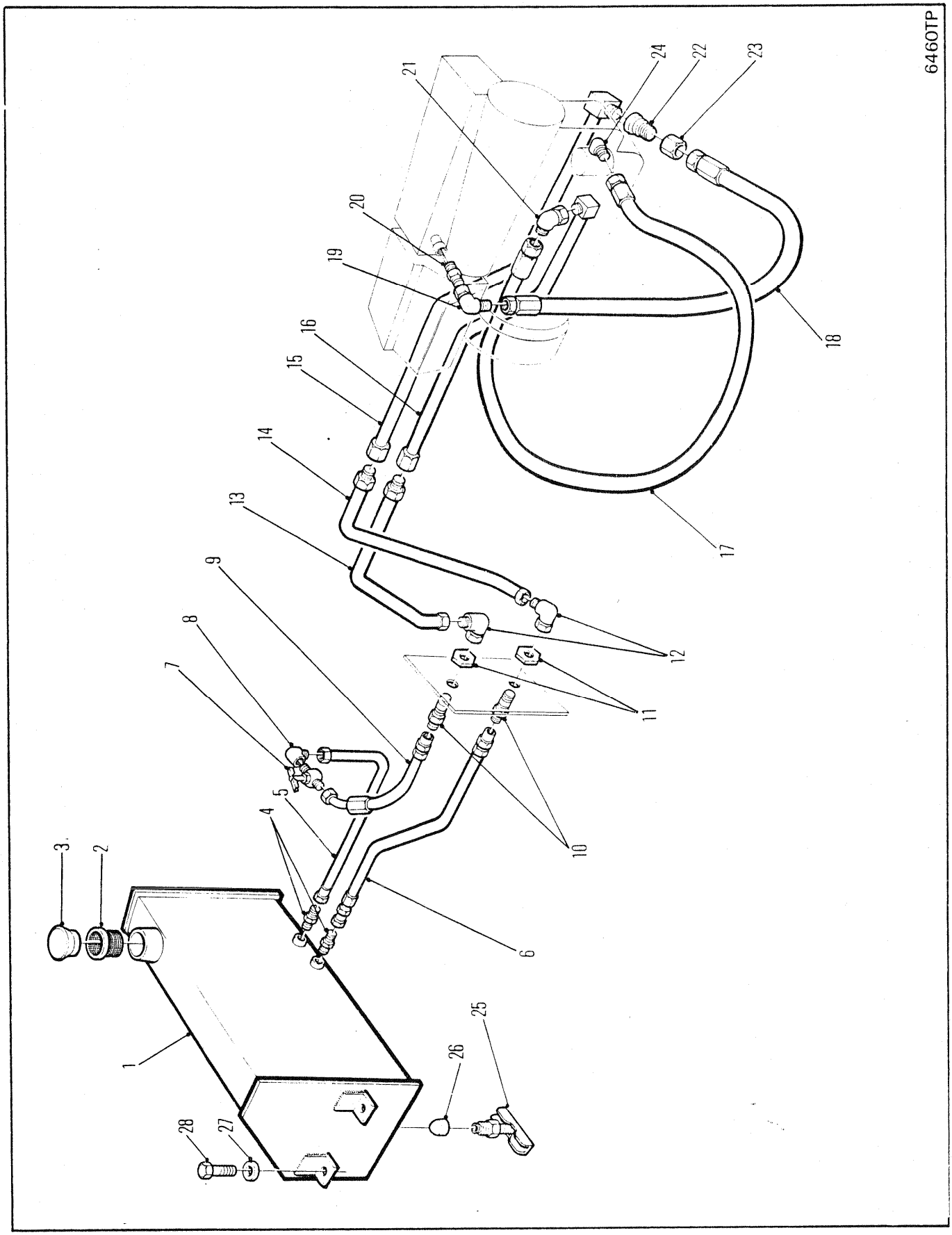
6460TP
1
2
3
4
5
6
7
8
9
10
11
12
13
14
15
16
17
18
19
20
21
22
23
24
25
26
27
28

FUEL TANK & LINES
RÉSERVOIR DE CARBURANT & CANALISATION
KRAFTSTOFFTANK & LEITUNGEN
TANQUE DE COMBUSIVEL & TUBULAÕES
DEPÓSITO & LINEAS DE COMBUSTIBLE

No.	Part No.	Qty	Description	Description	Benennung	Descrição	Descripción
1	**1934451**	1	Fuel Tank	réservoir carburant	Kraftstofftank	tanque combustîvel	tanque combustible
2	**943957**	1	Strainer	tamis	Sieb	coador	tamiz
3	**1558644**	1	Cap	chapeau	Kappe	tampa	tapa
4	**89F000006**	2	Adaptor	adaptateur	Zwischenstück	adaptador	adaptador
5	**1929409**	1	Tube assy	assemblage de tube	Rohreinheit	conjunto de tubos	conjunto del tubo
6	**1929438**	1	Hose assy	ens tuyaux souples	Schlauch vollst	conj mangueira	conj manguera
7	**358394**	1	Valve	soupape	Ventil	válvula	válvula
8	**85F000006**	1	Elbow	coude	Winkelrohr	cotovêlo	codo
9	**1929439**	1	Hose assy	ens tuyaux souples	Schlauch vollst	conj mangueira	conj manguera
10	**45K000006**	2	Adaptor	adaptateur	Zwischenstück	adaptador	adaptador
11	**86F000006**	2	Nut	écrou	Mutter	porca	tuerca
12	**11K000006**	2	Elbow	coude	Winkelrohr	cotovêlo	codo
13	**1930988**	1	Tube assy	assemblage de tube	Rohreinheit	conjunto de tubos	conjunto del tubo
14	**1930989**	1	Tube assy	assemblage de tube	Rohreinheit	conjunto de tubos	conjunto del tubo
15	**1933756**	1	Tube assy	assemblage de tube	Rohreinheit	conjunto de tubos	conjunto del tubo
16	**1929405**	1	Tube assy	assemblage de tube	Rohreinheit	conjunto de tubos	conjunto del tubo
17	**1326098**	1	Hose	tuyau flexible	Schlauch	mangueira	manguera
18	**1933368**	1	Hose	tuyau flexible	Schlauch	mangueira	manguera
19	**85F000004**	1	Connector	raccord	Verbindungsstück	ligador	conector
20	**1931514**	1	Adaptor	adaptateur	Zwischenstück	adaptador	adaptador
21	**12K000006**	1	Adaptor	adaptateur	Zwischenstück	adaptador	adaptador
22	**9K0000003**	1	Adaptor	adaptateur	Zwischenstück	adaptador	adaptador
23	**80F000006**	1	Nut	écrou	Mutter	porca	tuerca
24	**1931515**	1	Adaptor	adaptateur	Zwischenstück	adaptador	adaptador
25	**72F000004**	1	Drain Cock	rubinet vidange	Abflusshahn	torneira purga	grifo purga
26	**565295**	1	Magnet	aimant	Magnet	imã	imán
27	**879768**	4	Washer	rondelle	Scheibe	arruela	arandela
28	**33C000820**	4	Bolt	boulon	Bolzen	parafuso	bulón

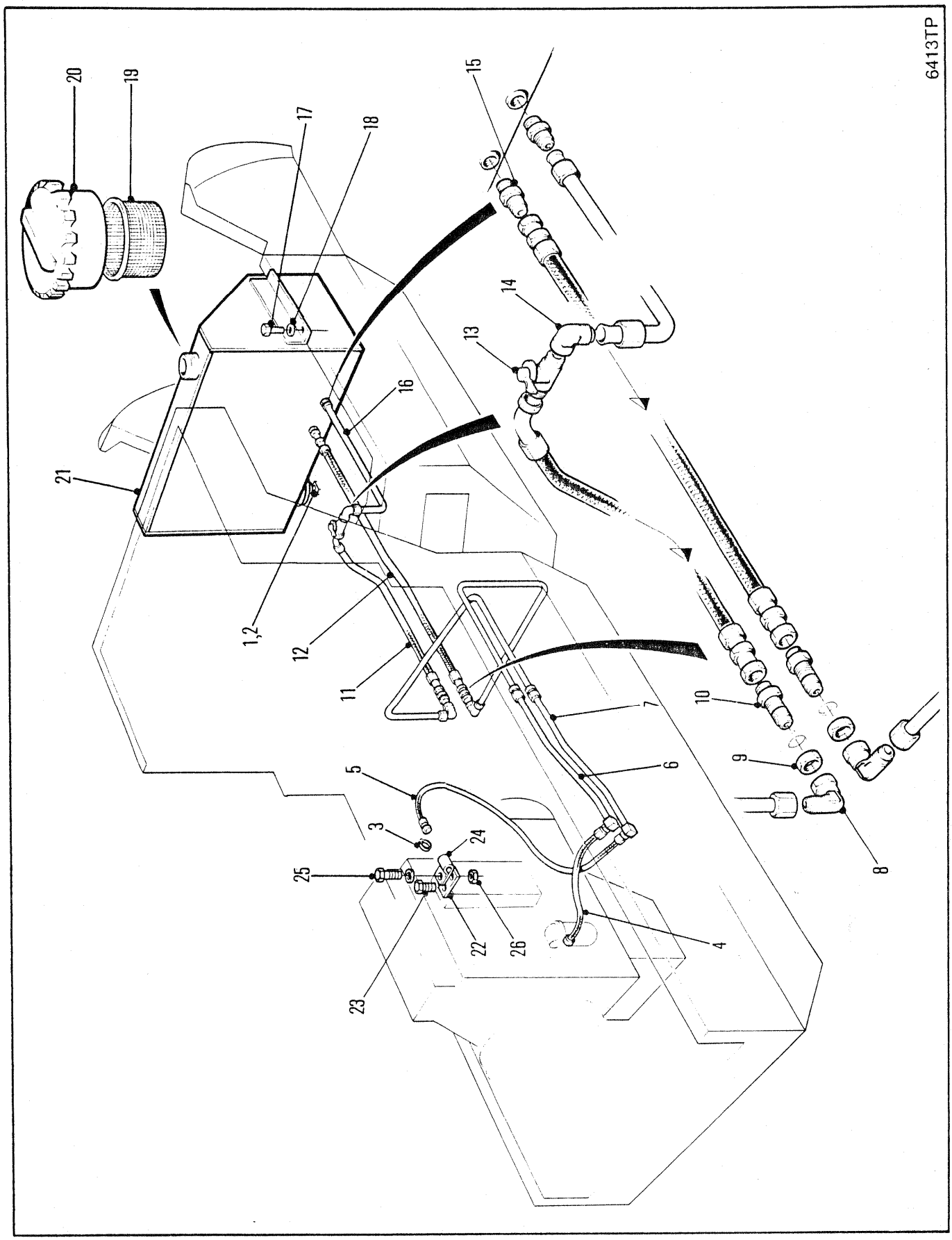
6413TP
20
19
17
18
15
14
13
16
21
1,2
12
11
10
7
6
9
8
5
3
24
25
22
26
23
4

FUEL TANK & LINES
RÉSERVOIR DE CARBURANT & CANALISATION
KRAFTSTOFFTANK & LEITUNGEN
TANQUE DE COMBUSIVEL & TUBULAÕES
DEPÓSITO & LINEAS DE COMBUSTIBLE

No.	Part No.	Qty	Description	Description	Benennung	Descrição	Descripción
1	72F000004	1	Draincock	robinet vidange	Abflusshahn	torneira purga	grifo purga
2	565295	1	Magnet	aimant	Magnet	imã	imán
3	6515575	4	Clamp	pince	Schelle	braçadeira	abrazadera
4	6511253	1	Hose	tuyau flexible	Schlauch	mangueira	manguera
5	1317062	1	Hose	tuyau flexible	Schlauch	mangueira	manguera
6	1935937	1	Tube	tube	Rohr	tubo	tubo
7	1935935	1	Tube	tube	Rohr	tubo	tubo
8	11K000005	2	Elbow	coude	Winkelrohr	cotovêlo	codo
9	86F000005	2	Nut	écrou	Mutter	porca	tuerca
10	45K000005	2	Fitting	ajustage	Verbindung	ajuste	accesorio
11	1935940	1	Hose	tuyau flexible	Schlauch	mangueira	manguera
12	742672	1	Hose	tuyau flexible	Schlauch	mangueira	manguera
13	358394	1	Valve	soupape	Ventil	válvula	válvula
14	86F000005	1	Elbow	coude	Winkelrohr	cotovêlo	codo
15	89F000006	2	Fitting	ajustage	Verbindung	ajuste	accesorio
16	1929409	1	Tube	tube	Rohr	tubo	tubo
17	17C000828	4	Bolt	boulon	Bolzen	parafuso	bulón
18	879768	4	Washer	rondelle	Scheibe	arruela	arandela
19	1558644	1	Strainer	tamis	Sieb	coador	tamiz
20	943957	1	Cap	chapeau	Kappe	tampa	tapa
21	1934451	1	Fuel tank	réservoir carburant	Kraftstofftank	tanque combustível	tanque combustible
22	1935674	1	Bracket	support	Winkel	grampo	grampa
23	7CM001220	1	Bolt	boulon	Bolzen	parafuso	bulón
24	31H000030	1	Clip	attache	Schelle	braçadeira	abrazadera
25	17C000516	1	Bolt	boulon	Bolzen	parafuso	bulón
26	85D000005	1	Nut	écrou	Mutter	porca	tuerca

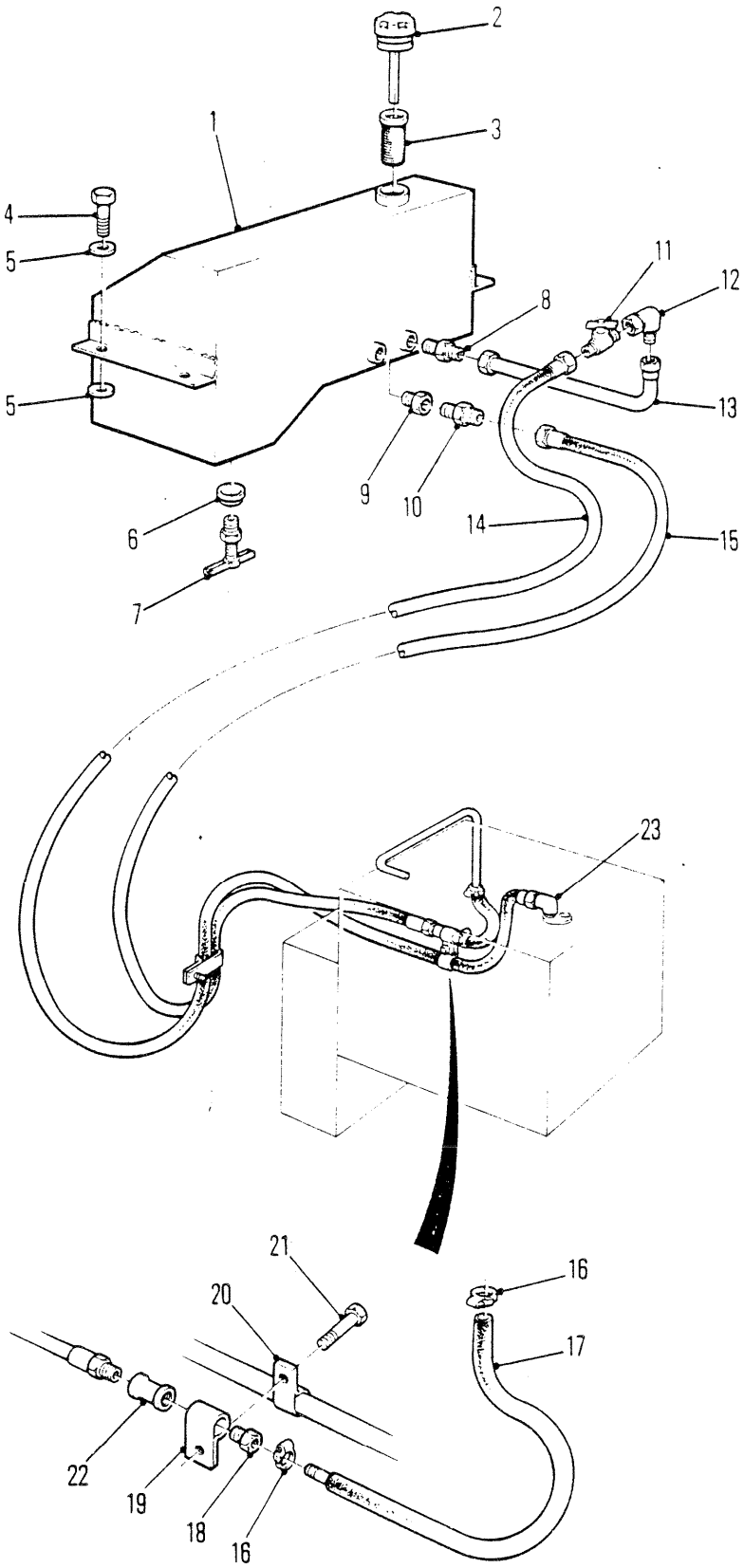

6634TP

FUEL TANK & LINES
RÉSERVOIR DE CARBURANT & CANALISATION
KRAFTSTOFFTANK & LEITUNGEN
TANQUE DE COMBUSTÍVEL & TUBULAÇÕES
DEPÓSITO & LÍNEAS DE COMBUSTIBLE

No.	Part No.	Qty	Description	Description	Benennung	Descrição	Descripción
1	**1937279**	1	Tank assy	ass du réservoir	Tankeinheit	conj do tanque	conjunto tanque
2	**1558644**	1	Cap	chapeau	Kappe	tampa	tapa
3	**943957**	1	Strainer	tamis	Sieb	coador	tamiz
4	**17C000828**	4	Bolt	boulon	Bolzen	parafuso	bulón
5	**27E000008**	8	Washer	rondelle	Scheibe	arruela	arandela
6	**565295**	1	Plug	bouchon	Stopfen	bujão	tapón
7	**72F000004**	1	Draincock	robinet vidange	Abflusshahn	torneira purga	grifo purga
8	**89F000006**	1	Adaptor	adaptateur	Zwischenstück	adaptador	adaptador
9	**89F000003**	1	Adaptor	adaptateur	Zwischenstück	adaptador	adaptador
10	**19F000002**	1	Reducer	réducteur	Reduzierstück	redutor	reductor
11	**358394**	1	Valve	soupape	Ventil	válvula	válvula
12	**85F000006**	1	Elbow	coude	Winkelrohr	cotovêlo	codo
13	**1929409**	1	Tube assy	assemblage de tube	Rohreinheit	conjunto de tubos	conjunto del tubo
14	**1936626**	1	Hose	tuyau flexible	Schlauch	mangueira	manguera
15	**1936627**	1	Hose	tuyau flexible	Schlauch	mangueira	manguera
16	**6515575**	2	Clamp	pince	Schelle	braçadeira	abrazadera
17	**1317062**	1	Hose	tuyau flexible	Schlauch	mangueira	manguera
18	**75F000001**	1	Coupling	accouplement	Kupplung	acoplamento	acople
19	**30H000048**	1	Clamp	pince	Schelle	braçadeira	abrazadera
20	**6H000015**	1	Clamp	pince	Schelle	braçadeira	abrazadera
21	**7CM01220**	1	Bolt	boulon	Bolzen	parafuso	bulón
22	**2388986**	1	Fitting	ajustage	Verbindung	ajuste	accesorio
23	**83F000005**	1	Elbow	coude	Winkelrohr	cotovêlo	codo

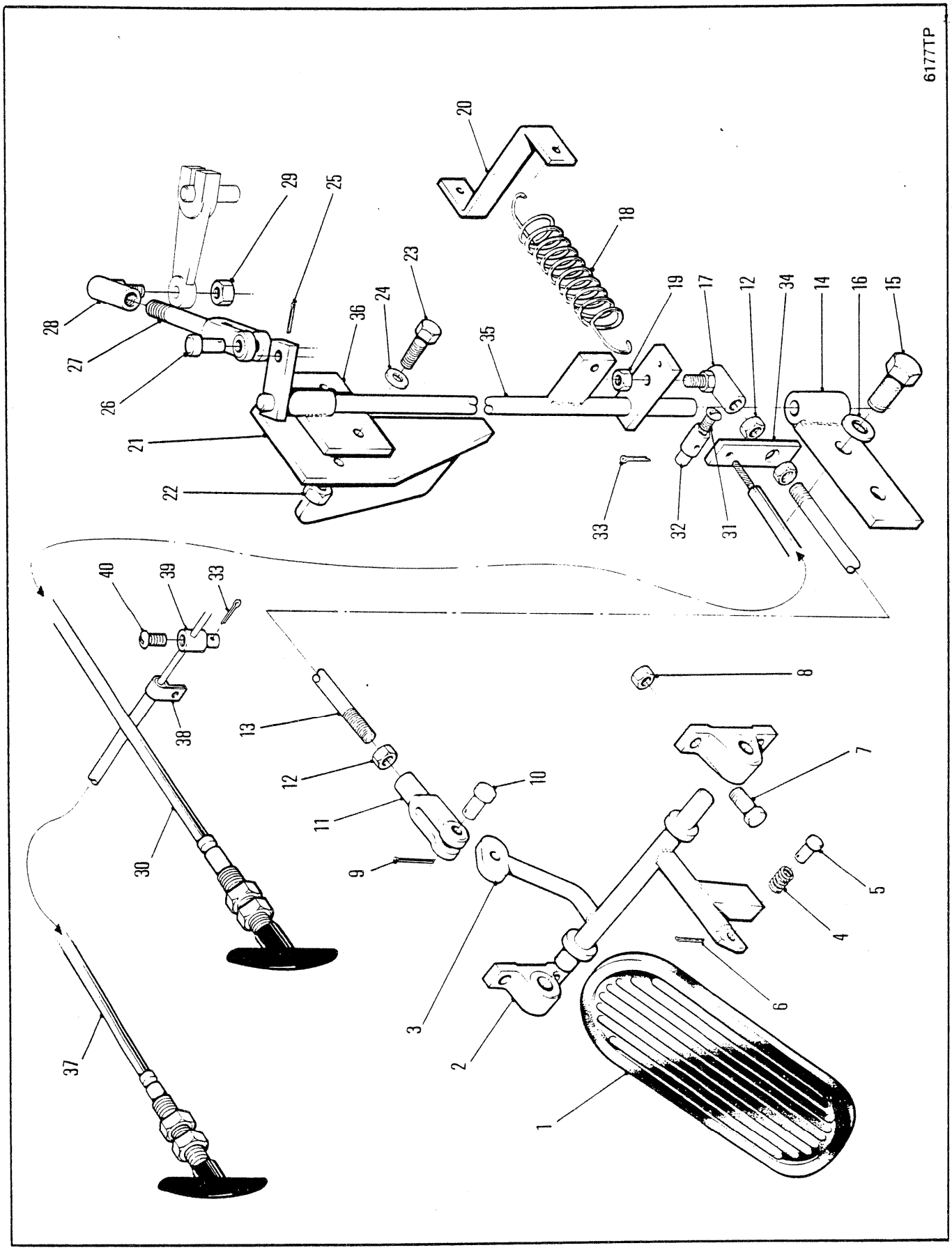
6177TP
1
2
3
4
5
6
7
8
9
10
11
12
13
15
16
14
34
12
17
19
18
20
23
24
25
29
28
27
26
36
21
22
35
33
32
31
40
39
33
38
30
37

ACCELERATOR & LINKAGE
ACCÉLÉRATEUR & TRINGLERIE
BESCHLEUNIGUNGS - FUSSHEBEL & GESTÄNGE
ACELERADOR & ARTICULAÇÃO
ACELERADOR & CONEXIÓN

No.	Part No.	Qty	Description	Description	Benennung	Descrição	Descripción
1	1930506	1	Pedal	pédale	Pedal	pedal	pedal
2	399081	2	Bearing	palier	Lager	mancal	cojinete
3	1930393	1	Arm assy	ass du bras	Armeinheit	conj do braço	conj do brazo
4	1938483	1	Spring	ressort	Feder	mola	resorte
5	663607	1	Clevis pin	goupille chape	Schkelstift	pino garfo	pasador horquilla
6	1F000310	1	Cotter pin	goupille fendue	Splint	contrapino	chaveta dos patos
7	17C000412	4	Bolt	boulon	Bolzen	parafuso	bulón
8	85D000004	4	Nut	écrou	Mutter	porca	tuerca
9	1F000310	1	Cotter pin	goupille fendue	Splint	contrapino	chaveta dos patos
10	4F005062	1	Clevis pin	goupille chape	Schkelstift	pino garfo	pasador horquilla
11	2J005204	1	Clevis	étrier	Schkel	garfo	horquilla
12	8D000005	2	Nut	écrou	Mutter	porca	tuerca
13	1928889	1	Rod	tige	Stange	varão	varilla
14	348654	1	Bracket assy	ens support	Winkel vollst	conj suporte	conj soporte
15	33C000816	2	Bolt	boulon	Bolzen	parafuso	bulón
16	27E000008	2	Flatwasher	rondelle plate	Unterlegscheibe	arruela chata	arandela plana
17	2520346	1	Ball joint	rotule	Kugelgelenk	articulação esf	articulación esf
18	725784	1	Spring	ressort	Feder	mola	resorte
19	85D000005	1	Nut	écrou	Mutter	porca	tuerca
20	349564	1	Bracket	support	Winkel	grampo	grampa
21	1644668	1	Bracket	support	Winkel	grampo	grampa
22	85D000004	2	Nut	écrou	Mutter	porca	tuerca
23	17C000416	2	Bolt	boulon	Bolzen	parafuso	bulón
24	25E000013	2	Flatwasher	rondelle plate	Unterlegscheibe	arruela chata	arandela plana
25	1F000208	1	Cotter pin	goupille fendue	Splint	contrapino	chaveta dos patos
26	4F004051	1	Clevis pin	goupille chape	Schkelstift	pino garfo	pasador horquilla
27	660896	1	Clevis	étrier	Schkel	garfo	horquilla
28	6002470	1	Ball joint	rotule	Kugelgelenk	articulação esf	articulación esf
29	85D000004	1	Locknut	contre-écrou	Gegenmutter	contra porca	contratuerca
30	1929589	1	Cable	câble	Kabel	cabo	cable
31	85G000806	1	Screw	vis	Schraube	parafuso	tornillo
32	1523210	1	Connector	raccord	Verbindungsstück	ligador	conector
33	1F000208	2	Cotter pin	goupille fendue	Splint	contrapino	chaveta dos patos
34	1931426	1	Bracket	support	Winkel	grampo	grampa
35	1930639	1	Arm assy	ass du bras	Armeinheit	conj do braço	conj do brazo
36	1932417	1	Bracket	support	Winkel	grampo	grampa
37	1520193	1	Eng stop cable	cable arrêt moteur	Motorabstellkabel	fio parada motor	cable parada motor
38	530887	1	Clip	attache	Schelle	braçadeira	abrazadera
39	1523209	1	Connector	raccord	Verbindungsstück	ligador	conector
40	86G001008	1	Screw	vis	Schraube	parafuso	tornillo

664GM 528A-101-CAC→528D-9999-CAC
664GMGR 540A-101-CAC→540A-9999-CAC

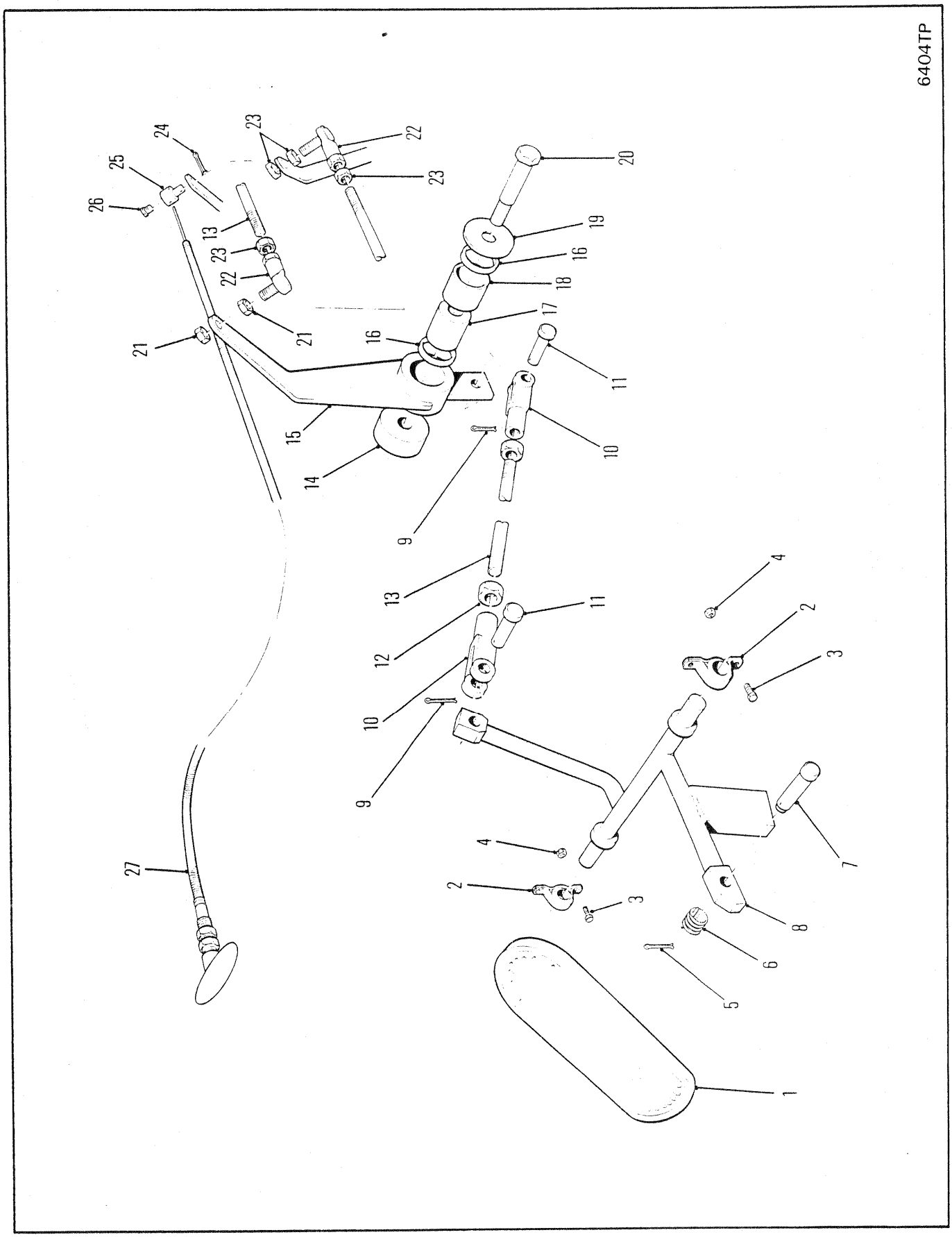
6404TP
1
2
3
4
5
6
7
8
9
10
11
12
13
14
15
16
17
18
19
20
21
22
23
24
25
26
27

ACCELERATOR & LINKAGE
ACCÉLÉRATEUR & TRINGLERIE
BESCHLEUNIGUNGS-FUSSHEBEL & GESTÄNGE
ACELERADOR & ARTICULAÇÃO
ACELERADOR & CONEXIÓN

No.	Part No.	Qty	Description	Description	Benennung	Descrição	Descripción
1	**1930506**	1	Pedal	pédale	Pedal	pedal	pedal
2	**399081**	2	Bearing	palier	Lager	mancal	cojinete
3	**17C000412**	4	Bolt	boulon	Bolzen	parafuso	bulón
4	**85D000004**	4	Nut	écrou	Mutter	porca	tuerca
5	**1F000310**	1	Cotter pin	goupille fendue	Splint	contrapino	chaveta dos patos
6	**1938483**	1	Spring	ressort	Feder	mola	resorte
7	**663607**	1	Clevis pin	goupille chape	Schkelstift	pino garfo	pasador horquilla
8	**1930393**	1	Arm assy	ass du bras	Armeinheit	conj do braço	conj do brazo
9	**1F000310**	2	Cotter pin	goupille fendue	Splint	contrapino	chaveta dos patos
10	**2J005204**	2	Clevis	étrier	Schkel	garfo	horquilla
11	**4F005062**	2	Clevis pin	goupille chape	Schkelstift	pino garfo	pasador horquilla
12	**8D000005**	2	Nut	écrou	Mutter	porca	tuerca
13	**1924733**	2	Rod	tige	Stange	varão	varilla
14	**1931353**	1	Spacer	entretoise	Distanzteil	espaçador	espaciador
15	**1931352**	1	Lever assy	levier ens	Hebel vollst	alavanca conj	palanca conj
16	**1522535**	2	Wiper ring	anneau de came	Wischerring	anello limpador	anillo restregador
17	**1503251**	1	Sleeve	manchon	Muffe	luva	manguito
18	**675227**	1	Bearing	palier	Lager	mancal	cojinete
19	**584502**	1	Washer	rondelle	Scheibe	arruela	arandela
20	**7CM01280**	1	Bolt	boulon	Bolzen	parafuso	bulón
21	**86D000005**	2	Nut	écrou	Mutter	porca	tuerca
22	**1317408**	2	Ball joint	rotule	Kugelgelenk	articulação esf	articulación esf
23	**8D000005**	4	Jamnut	ecrou de bloquage	Sperrmutter	proca freio	tuerca de ajuste
24	**1F000208**	1	Cotter pin	goupille fendue	Splint	contrapino	chaveta dos patos
25	**1523209**	1	Connector	raccord	Verbindungsstück	ligador	conector
26	**86G001008**	1	Machine screw	vis à métaux	Maschinenschraube	parafuso para metais	tornillo de máquina
27	**1520193**	1	Cable	câble	Kabel	cabo	cable

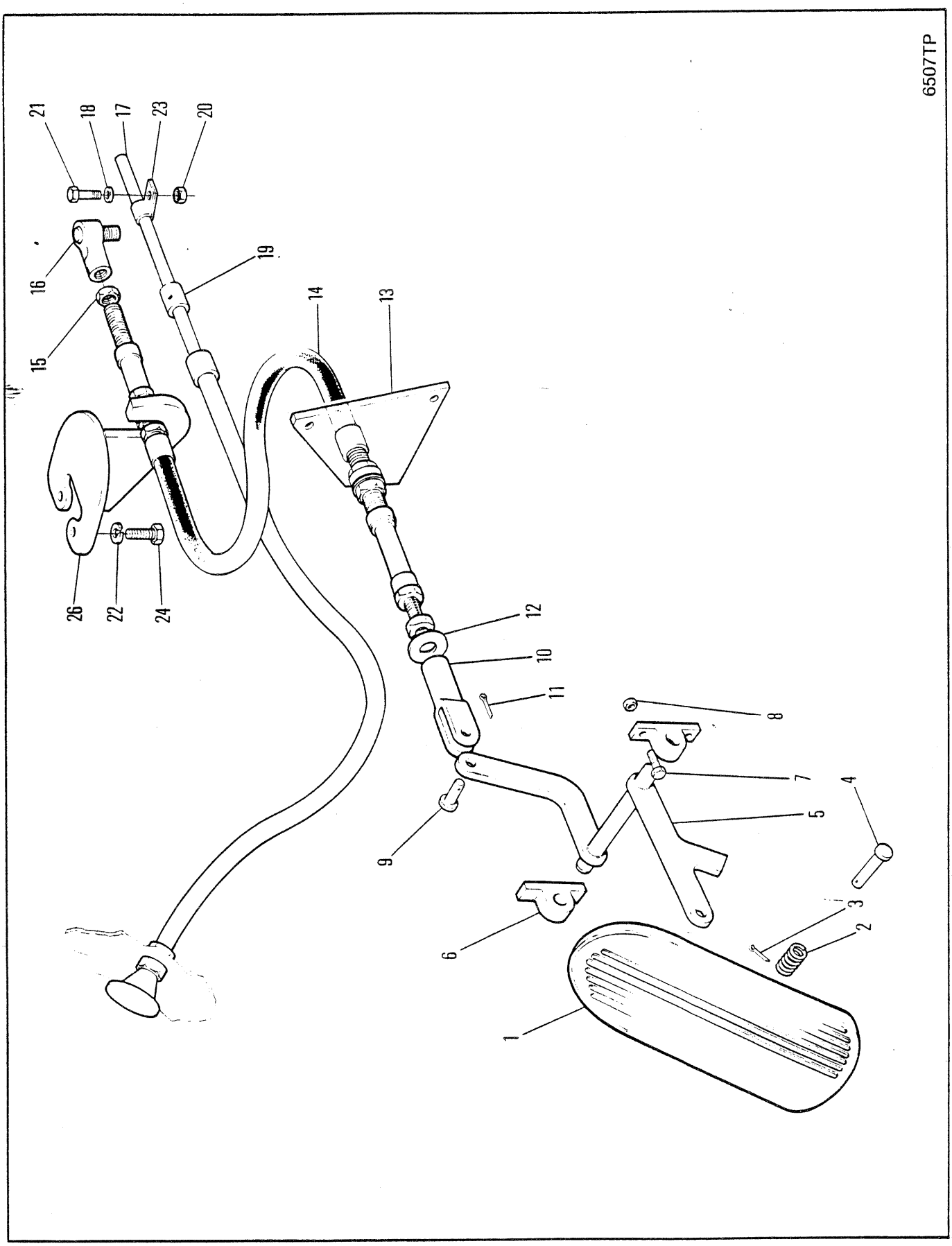
6507TP
1
2
3
4
5
6
7
8
9
10
11
12
13
14
15
16
17
18
19
20
21
22
23
24
26

ACCELERATOR & LINKAGE
ACCÉLÉRATEUR & TRINGLERIE
BESCHLEUNIGUNGS-FUSSHEBEL & GESTÄNGE
ACELERADOR & ARTICULAÇÃO
ACELERADOR & CONEXIÓN

No.	Part No.	Qty	Description	Description	Benennung	Descrição	Descripción
1	**1930506**	1	Pedal assy	ass de la pedale	Pedaleinheit	conj do pedal	disp do pedal
2	**1938483**	1	Spring	ressort	Feder	mola	resorte
3	**1F000310**	1	Cotter pin	goupille fendue	Splint	contrapino	chaveta dos patos
4	**862738**	1	Pin	goupille	Stift	pino	pasador
5	**1935708**	1	Crank arm	bras de manivelle	Kurbelarm	braço de manivela	brazo del cigeal
6	**399081**	2	Bearing	palier	Lager	mancal	cojinete
7	**17C000412**	4	Bolt	boulon	Bolzen	parafuso	bulón
8	**85D000004**	4	Nut	écrou	Mutter	porca	tuerca
9	**4F004051**	1	Clevis pin	goupille chape	Schkelstift	pino garfo	pasador horquilla
10	**2J004200**	1	Clevis	étrier	Schkel	garfo	horquilla
11	**1F000208**	1	Cotter pin	goupille fendue	Splint	contrapino	chaveta dos patos
12	**1935663**	1	Flat	méplat	Fläche	bloco plano	planchuela
13	**1937367**	1	Bracket	support	Winkel	grampo	grampa
14	**1934289**	1	Cable	câble	Kabel	cabo	cable
15	**66D000004**	2	Nut	écrou	Mutter	porca	tuerca
16	**6002470**	1	Ball joint	rotule	Kugelgelenk	articulação esf	articulación esf
17	⊠**1933797**	1	Cable	câble	Kabel	cabo	cable
18	⊠**25E000017**	1	Washer	rondelle	Scheibe	arruela	arandela
19	⊠**1523210**	1	Guide	guide	Führungsstück	guia	guía
20	⊠**59D000006**	1	Nut	écrou	Mutter	porca	tuerca
21	⊠**17C000616**	1	Bolt	boulon	Bolzen	parafuso	bulón
22	**24E000005**	2	Lockwasher	rondelle frein	Sicherungsscheibe	arruela de pressão	arandela seguridad
23	**30H000030**	1	Clip	attache	Schelle	braçadeira	abrazadera
24	**7CM00820**	2	Bolt	boulon	Bolzen	parafuso	bulón
25	†⊠**30H000016**	1	Clip	attache	Schelle	braçadeira	abrazadera
26	**1936469**	1	Bracket assy	ens support	Winkel vollst	conj suporte	conj soporte

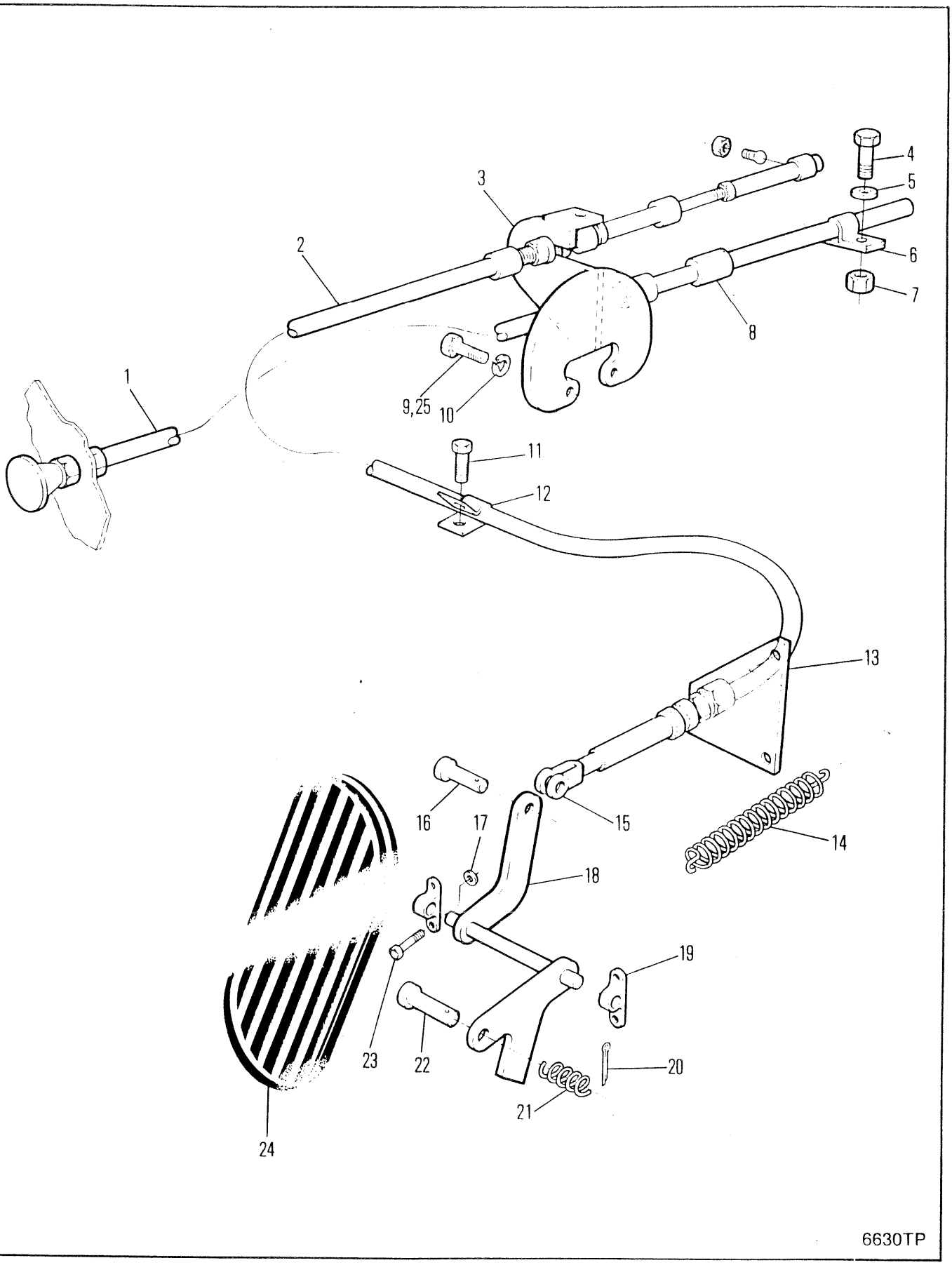
1
2
3
4
5
6
7
8
9,25
10
11
12
13
14
15
16
17
18
19
20
21
22
23
24
6630TP

ACCELERATOR & LINKAGE
ACCÉLÉRATEUR & TRINGLERIE
BESCHLEUNIGUNGS-FUSSHEBEL & GESTÄNGE
ACELERADOR & ARTICULAÇÃO
ACELERADOR & CONEXIÓN

No.	Part No.	Qty	Description	Description	Benennung	Descrição	Descripción
1	⊠1933797	1	Cable	câble	Kabel	cabo	cable
2	1934289	1	Cable	câble	Kabel	cabo	cable
3	1936469	1	Bracket assy	ens support	Winkel vollst	conj suporte	conj soporte
4	⊠17C000616	1	Bolt	boulon	Bolzen	parafuso	bulón
5	⊠25E000017	1	Washer	rondelle	Scheibe	arruela	arandela
6	30H000030	1	Clip	attache	Schelle	braçadeira	abrazadera
7	⊠59D000006	1	Nut	écrou	Mutter	porca	tuerca
8	⊠1523210	1	Connector	raccord	Verbindungsstück	ligador	conector
9	7CM00820	2	Bolt	boulon	Bolzen	parafuso	bulón
10	24E000005	2	Lockwasher	rondelle frein	Sicherungsscheibe	arruela de pressão	arandela seguridad
11	17C000412	1	Bolt	boulon	Bolzen	parafuso	bulón
12	30H000030	1	Clip	attache	Schelle	braçadeira	abrazadera
14	660148	1	Spring	ressort	Feder	mola	resorte
15	2J004200	1	Clevis	étrier	Schkel	garfo	horquilla
16	4F004051	1	Clevis pin	goupille chape	Schkelstift	pino garfo	pasador horquilla
17	24E000005	2	Lockwasher	rondelle frein	Sicherungsscheibe	arruela de pressão	arandela seguridad
18	1935708	1	Arm assy	ass du bras	Armeinheit	conj do braço	conj do brazo
19	399081	2	Bearing	palier	Lager	mancal	cojinete
20	1F000310	1	Clevis pin	goupille chape	Schkelstift	pino garfo	pasador horquilla
21	1938483	1	Spring	ressort	Feder	mola	resorte
22	862738	1	Pin	goupille	Stift	pino	pasador
23	7CM00820	2	Bolt	boulon	Bolzen	parafuso	bulón
24	1930506	1	Pedal	pédale	Pedal	pedal	pedal

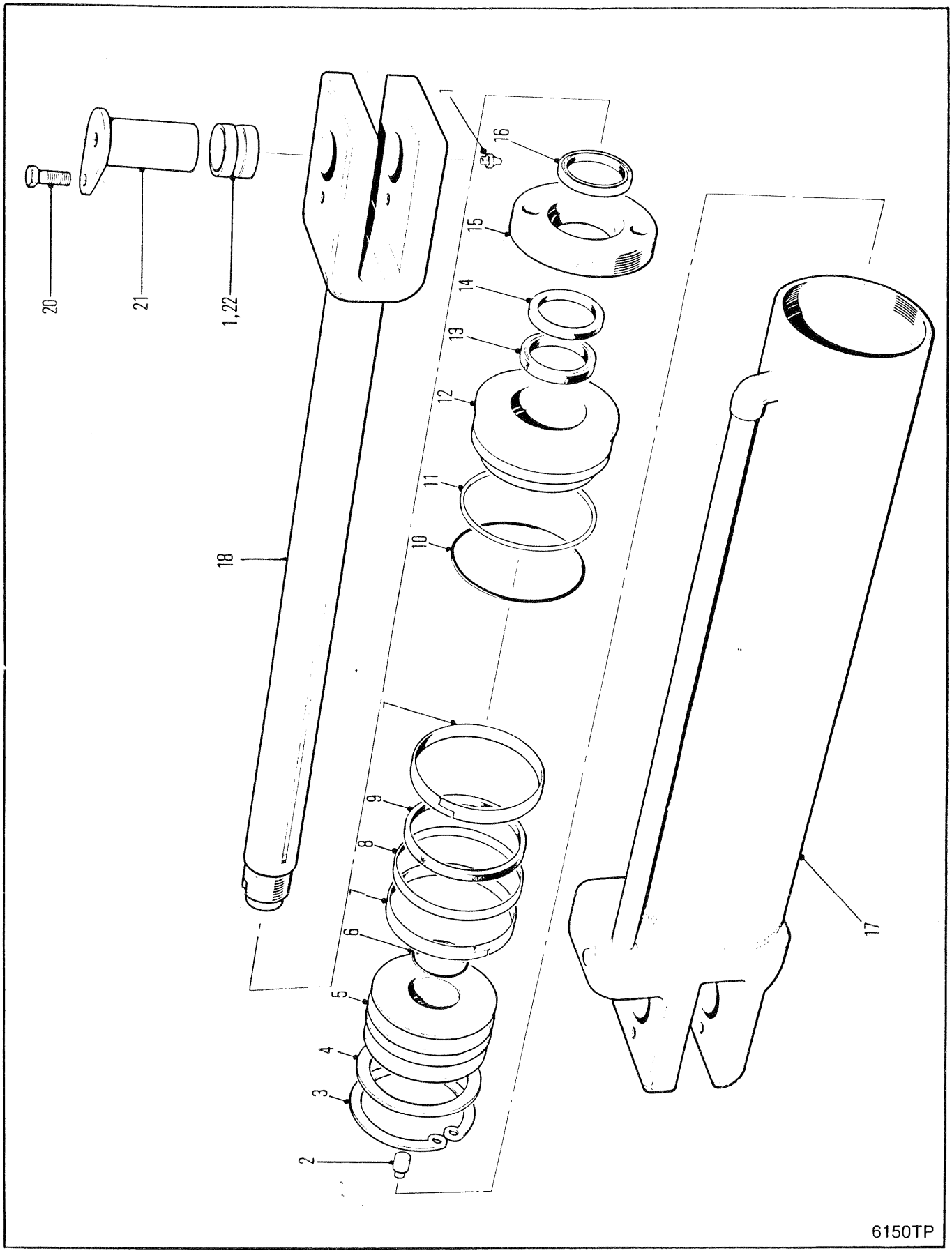
20
21
1,22
18
1
16
15
14
13
12
11
10
7
9
8
7
6
5
4
3
2
17
6150TP

STEER & BLADE CYLINDER ASSEMBLY
ENSEMBLE CYLINDRE, DIRECTION & LAME
ZYLINDEREINHEIT, STEUER & KLINGE
CONJUNTO DE CILINDRO, DIREÇÃO & LÂMINA
CONJUNTO DE CILINDRO DIRECCION & CUCHILLA

No.	Part No.	Qty	Description	Description	Benennung	Descrição	Descripción
A	[1]2552115	1	Cylinder assy	ens cylindre	Zylinderheit	conj de cilindro	conj de cilindro
1	10H000025	2	Grease fitting	graisseur	Nippel Schmier	graxeira	grasera
2	2552116	1	Dowel pin	goujon	Zylinderstift	espiga	espiga
3	952134	1	Snap ring	circlips	Sperring	anel de trava	anillo de retención
4	2553563	1	Pin	goupille	Stift	pino	pasador
5	2552113	1	Piston	piston	Kolben	pistão	pistón
6	§---------	1	O-ring	joint torique	O Ring	anel-O	anillo-O
7	§---------	2	Wear ring	bague dusure	Gleitring	anel desgaste	anillo desgaste
8	§---------	1	Seal ring	anneau du joint	Dichtungsring	anel de vedação	anillo de sello
9	§---------	1	Seal ring	anneau du joint	Dichtungsring	anel de vedação	anillo de sello
10	§---------	1	O-ring	joint torique	O Ring	anel-O	anillo-O
11	§---------	1	Back-up ring	anneau de renfort	Stützring	anel do retrocesso	anillo de respaldo
12	2552108	1	Cap	chapeau	Kappe	tampa	tapa
13	§---------	1	Seal	joint étanchéité	Dichtung	vedador	sello
14	§---------	1	Bearing	palier	Lager	mancal	cojinete
15	[3]2552109	1	Retaining ring	bague darrêt	Haltering	anel retentor	anillo de retención
16	§---------	1	Wiper	racleur	Wischer	limpador	limpiador
17	2526177	1	Tube&base assy	ens tube et patin	Rohr & Untergestell	con de tubos e base	conj de tubos y base
18	2552111	1	Rod	tige	Stange	varão	varilla
19	[2]2551403	1	Seal kit	joint étan trse	Dichtungssatz	vedador jôgo	sello juego
20	33C000816	2	Bolt	boulon	Bolzen	parafuso	bulón
21	1929380	2	Pin	goupille	Stift	pino	pasador
22	[4]1574466	1	Bushing	chemise	Buchse	bucha	buje
22A	[5]1936822	1	Bushing	chemise	Buchse	bucha	buje

[1] Inc 2➡18 Ref S.B. Group 896, No. 02, 9/86.

[2] Inc. 6➡11, 13, 14 & 16

[3] Ref S.B. Group 915, No. 19, 9/86.

[4] Steer
[4] direction
[4] Steuer
[4] direção
[4] dirección

[5] Blade
[5] lame
[5] Schild
[5] lâmina
[5] cuchilla

664CUM	551D-101-CAC➡551G-9999-CAC
664DEUTZ	529B-101-CAC➡529C-9999-CAC
664GM	528A-101-CAC➡528D-9999-CAC
664GMGR	540A-101-CAC➡540A-9999-CAC

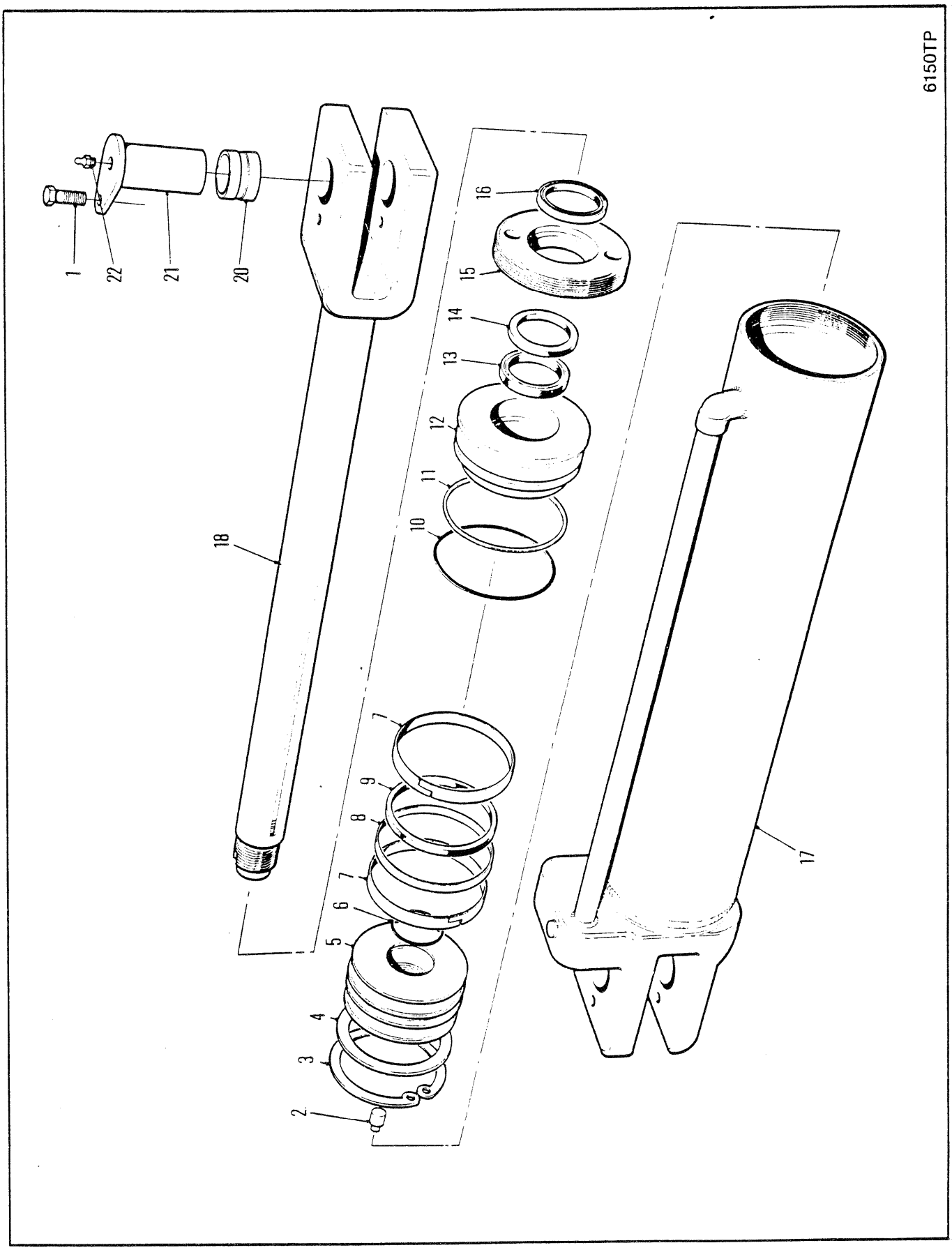
6150TP
1
22
21
20
16
15
14
13
12
11
10
18
7
9
8
7
6
5
4
3
2
17

ARCH CYLINDER ASSEMBLY
ROULEAU D'ARC
BOGEN, BAUGRAPPE
CONJUNTO DE ARCO
CONJUNTO DE ARCO

No.	Part No.	Qty	Description	Description	Benennung	Descrição	Descripción
A	[1]2552115	1	Cylinder assy	ens cylindre	Zylinderheit	conj de cilindro	conj de cilindro
1	17C000820	2	Bolt	boulon	Bolzen	parafuso	bulón
2	2552116	1	Dowel pin	goujon	Zylinderstift	espiga	espiga
3	952134	1	Snap ring	circlips	Sperring	anel de trava	anillo de retención
4	2553563	1	Washer	rondelle	Scheibe	arruela	arandela
5	2552113	1	Piston	piston	Kolben	pistão	pistón
6	§---------	1	O-ring	joint torique	O Ring	anel-O	anillo-O
7	§---------	2	Wear ring	bague dusure	Gleitring	anel desgaste	anillo desgaste
8	§---------	1	Seal ring	anneau du joint	Dichtungsring	anel de vedação	anillo de sello
9	§---------	1	Seal ring	anneau du joint	Dichtungsring	anel de vedação	anillo de sello
10	§---------	1	O-ring	joint torique	O Ring	anel-O	anillo-O
11	§---------	1	Back-up ring	anneau de renfort	Stützring	anel do retrocesso	anillo de respaldo
12	2552108	1	Cap	chapeau	Kappe	tampa	tapa
13	§---------	1	Seal	joint étanchéité	Dichtung	vedador	sello
14	§---------	1	Bearing	palier	Lager	mancal	cojinete
15	2552109	1	Retaining ring	bague darrêt	Haltering	anel retentor	anillo de retención
16	§---------	1	Wiper	racleur	Wischer	limpador	limpiador
17	2526177	1	Tube&base assy	ens tube et patin	Rohr & Untergestell	con de tubos e base	conj de tubos y base
18	2552111	1	Rod	tige	Stange	varão	varilla
19	[2]2551403	1	Seal kit	joint étan trse	Dichtungssatz	vedador jôgo	sello juego
20	1573309	2	Bushing	chemise	Buchse	bucha	buje
21	1929380	2	Pin	goupille	Stift	pino	pasador
22	12H000015	2	Grease fitting	graisseur	Nippel Schmier	graxeira	grasera

[1] Inc 2➞18, Ref. R.S.G. 295

[2] Inc 6➞11, 13, 14 & 16

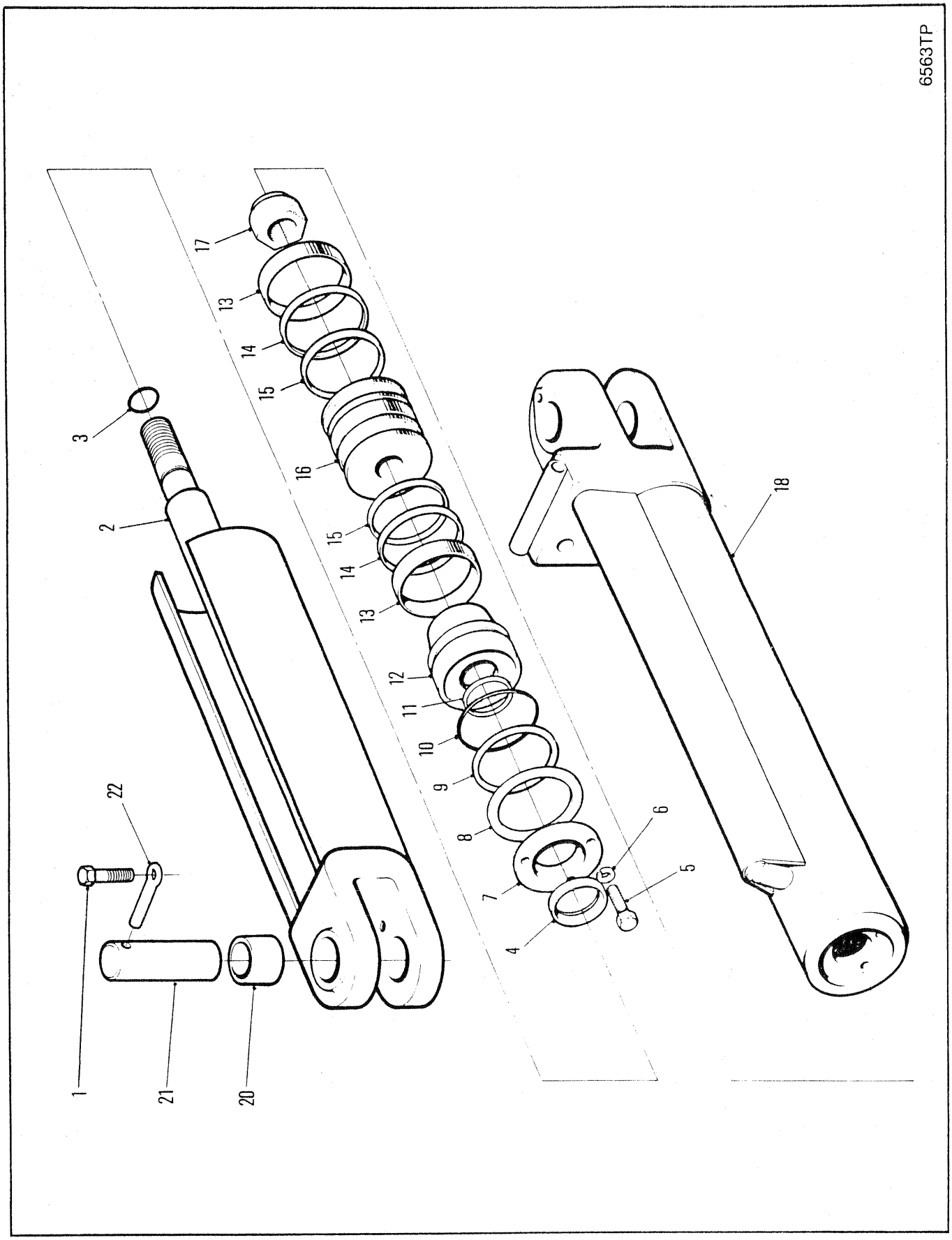
6563TP
1
2
3
4
5
6
7
8
9
10
11
12
13
14
15
16
17
18
20
21
22

LOG GRAPPLE CYLINDER ASSEMBLY 70 IN-1778,0 MM
ENSEMBLE V(48)ERIN, GRAPPIN À GRUMES 70 IN-1778,0 MM
HOLZGRIEFERZYLINDER, VOLLSTANDIG 70 IN-1778,0 MM
CONJUNTO DE CILINDRO, DAS GARRAS 70IN-1778,0MM
CONJUNTO DE CILINDRO DE LA GARRA PARA TRONCOS 70IN-1778,0 MM

No.	Part No.	Qty	Description	Description	Benennung	Descrição	Descripción
A	[1,3]1927276	1	Cylinder assy	ens cylindre	Zylinderheit	conj de cilindro	conj de cilindro
1	33C000820	2	Bolt	boulon	Bolzen	parafuso	bulón
2	1928004	1	Rod assy	tige ens	Stange vollst	varão conj	varilla conj
3	25K040104	1	O-ring	joint torique	O Ring	anel-O	anillo-O
4	1566194	1	Wiper&scraper	racleur&grattoir	Wischer&Kratzer	limpador e raspador	limpiador y mototraill
5	17C000516	3	Bolt	boulon	Bolzen	parafuso	bulón
6	4E0000005	3	Lockwasher	rondelle frein	Sicherungsscheibe	arruela de pressão	arandela seguridad
7	[3]1903539	1	Cap	chapeau	Kappe	tampa	tapa
8	784089	1	Ring	anneau	Ring	anel	anillo
9	73K000240	1	Back-up ring	anneau de renfort	Stützring	anel do retrocesso	anillo de respaldo
10	25K040324	1	O-ring	joint torique	O Ring	anel-O	anillo-O
11	1315740	1	Ring	anneau	Ring	anel	anillo
12	1903543	1	Cap	chapeau	Kappe	tampa	tapa
13	1503012	2	Wear ring	bague dusure	Gleitring	anel desgaste	anillo desgaste
14	2553206	2	Seal ring	anneau du joint	Dichtungsring	anel de vedação	anillo de sello
15	1503463	2	Seal ring	anneau du joint	Dichtungsring	anel de vedação	anillo de sello
16	1928007	1	Piston	piston	Kolben	pistão	pistón
17	60D000020	1	Locknut	contre-écrou	Gegenmutter	contra porca	contratuerca
18	1928005	1	Cylinder	cylindre	Zylinder	cilindro	cilindro esclavo
19	[2]1992019	1	Repack kit	jeu de regarnissage	Umpacksatz	jôgo de reagrupamento	estuche reempaqtrnnt
20	1573309	2	Bushing	chemise	Buchse	bucha	buje
21	1903262	2	Pin	goupille	Stift	pino	pasador
22	586452	2	Lockpin	goupille de blocage	Sperrstift	pino de trava	pasador de seguridad

[1] Inc 2➡18. Cylinder Assembly 1927276 is no longer available. For service replacement of complete assembly, use 1-2552121 Cylinder. See Group E1 13020

[1] Inc 2➡18. Lensemble cylindre 1927276 nest plus disponible. Pour le remplacement de l'ensemble complet, utilisez 1 cylinder 2552121. Voir groupe E1 13020

[1] Inc 2➡18. Die Zylindereinheit 1927276 ist nicht mehr erhëltlich. Zum Ersatz der vollstëndigen Einheit bestelle man 1 Zylinder 2552121. Sieñe Gruppe E1 13020

[1] Inc 2➡18. Del conjunto de cilindro 1927276 não está disponível. Para a reposição do conjunto completo use 1 cilindro 2552121. Veja grupo E1 13020

[1] Inc 2➡18. El conjunto de cilindro 1927276 no se produce más. Para el reemplazo de servicio del conjunto completo use 1 cilindro 2252121, Ver grupo E1 13020.

[2] Inc 3, 4, 8➡11 & 13➡15

[3] Ref RSG 286B

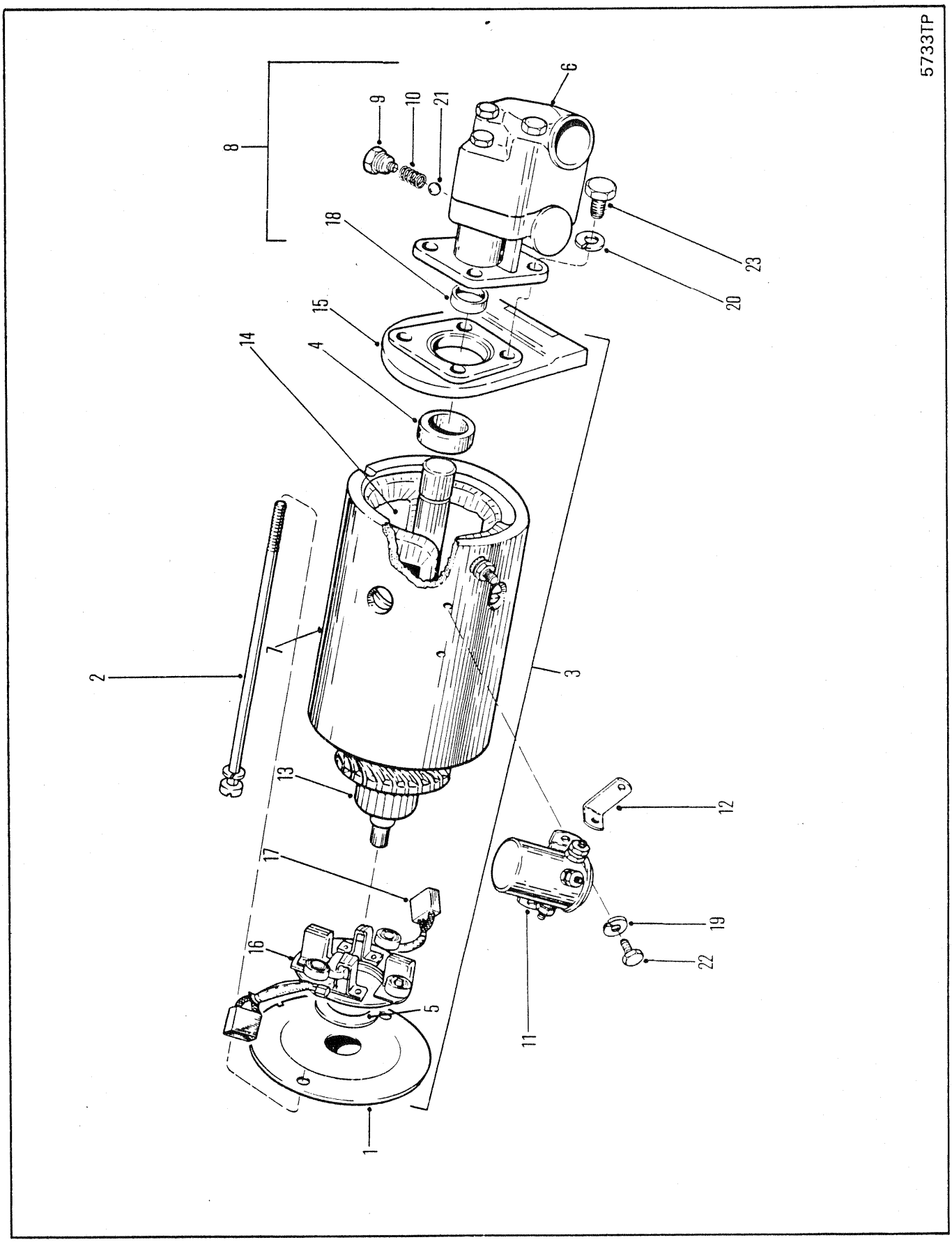
5733TP
1
2
3
4
5
6
7
8
9
10
11
12
13
14
15
16
17
18
19
20
21
22
23

PUMP & MOTOR ASSEMBLY ⊠
ENSEMBLE DE POMPE & DE MOTEUR ⊠
PUMPEN & MOTOREN-BAUGRUPPE ⊠
CONJUNTO DE BOMBA & MOTOR ⊠
CONJUNTO DE BOMBA & MOTOR ⊠

No.	Part No.	Qty	Description	Description	Benennung	Descrição	Descripción
1	[1]886267	1	Cover	couvercle	Deckel	tampa	tapa
2	898224	2	Bolt	boulon	Bolzen	parafuso	bulón
3	[2,3]960373	1	Motor	moteur	Motor	motor	motor
4	990087	1	Bearing	palier	Lager	mancal	cojinete
5	992313	1	Washer	rondelle	Scheibe	arruela	arandela
6	[4]§---------	-	Housing	botier	Gehuse	carcaça	carcasa
7	[5]§---------	-	Housing	botier	Gehuse	carcaça	carcasa
8	[3,6]1990974	1	Pump assembly	pompe ens	Pumpe vollst	bomba conj	bomba conj
9	1990975	1	Plug	bouchon	Stopfen	bujão	tapón
10	1990976	1	Spring	ressort	Feder	mola	resorte
11	1992305	1	Solenoid	solénoide	Schaltmagnet	solenóide	solenoide
12	1990978	1	Strap	bande	Band	faixa	banda
13	1990979	1	Armature	induit	Anker	induzido	inducido
14	1990980	1	Coil assy	bobine ens	Spule vollst	bobina conj	bobina conj
15	1990981	1	Cover	couvercle	Deckel	tampa	tapa
16	[7]1990982	1	Brush	balai	Bürste	escova	escobilla
17	1990983	1	Brush assy	ass de la brosse	Bürsteneinheit	conj de escovas	conj escobilla
18	[2]3686395	1	Seal	joint étanchéité	Dichtung	vedador	sello
19	4E000004	2	Lockwasher	rondelle frein	Sicherungsscheibe	arruela de pressão	arandela seguridad
20	4E000005	4	Lockwasher	rondelle frein	Sicherungsscheibe	arruela de pressão	arandela seguridad
21	10J000012	1	Ball	bille	Kugel	esfera	bola
22	17C000406	2	Bolt	boulon	Bolzen	parafuso	bulón
23	17C000512	4	Bolt	boulon	Bolzen	parafuso	bulón

[1] Inc bushing
[1] Comprend chemise
[1] Einschl. Buchse
[1] Incl. bucha
[1] inc. buje

[2] Inc 1, 2, 3, 5, 7, 13, 14, 15, 16 & 17

[3] For pump & motor assy-order 1933412
[3] Pour ens de pompe et de moteur-commander 1933412
[3] Fur Pumpen und Motoren Baugruppe-bestelle 1933412
[3] Para conj de bomba et motor-encomendar 1933412
[3] Para conj de bomba y motor-ordenar 1933412

[4] See 8
[4] Voir 8
[4] Siehe 8
[4] Veja 8
[4] Véase 8

[5] See 3
[5] Voir 3
[5] Siehe 3
[5] Veja 3
[5] Véase 3

[6] Inc 6, 9, 10, 18, 20, 21 & 23

[7] Inc 17

664CUM	551D-101-CAC→551G-9999-CAC
664DEUTZ	529B-101-CAC→529C-9999-CAC
664GM	528B-101-CAC→528B-9999-CAC

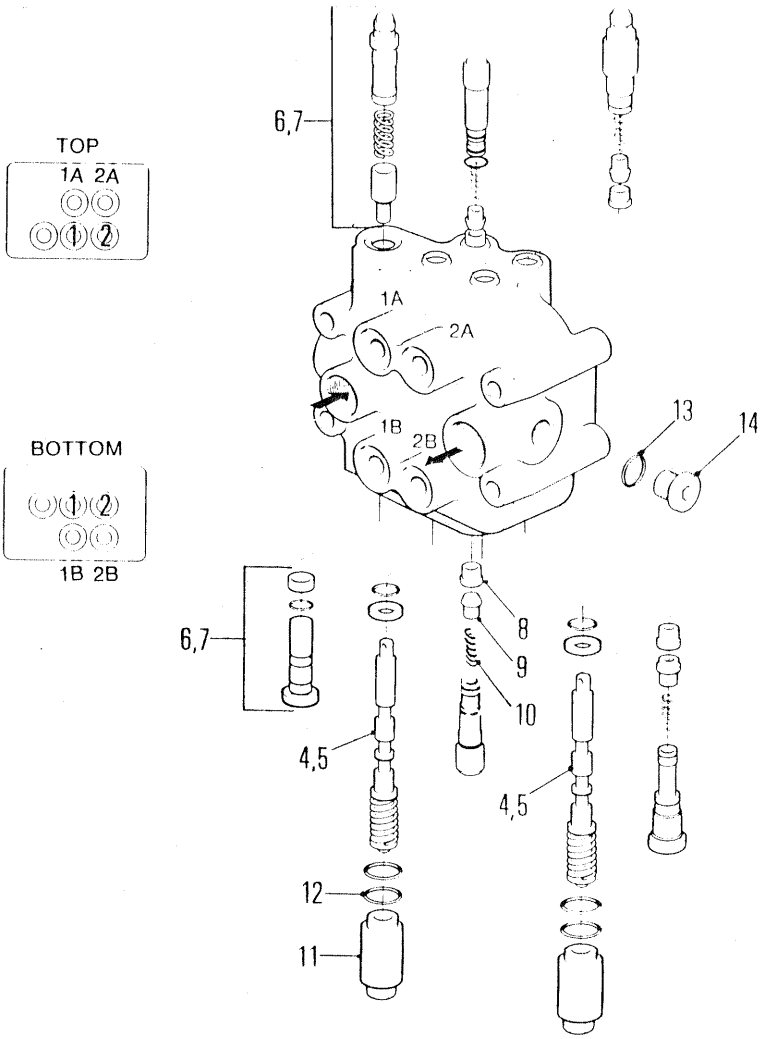

PORT RELIEF	
LOCATION	PSI SETTING
1A	1500 PSI
1B	2000 PSI
2A	2400 PSI
2B	2400 PSI

6653TP

CONTROL VALVE, STEER & BLADE
SOUPAPE DE CONTRÔLE, LAME & DIRECTION
STEUERVENTIL, STEUER & KLINGE
VÁLVULA, DIRÇÃO & LÂMINA
VÁLVULA DE CONTROL, DIRECCION & CUCHILLA

No.	Part No.	Qty	Description	Description	Benennung	Descrição	Descripción
A	[1]1937419	1	Control valve	soupape de contrôle	Steuerventil	válv de contr	valv de control
1A	1992306	1	Port relief	orifice soup de sûreté	Öffnungsüberdruk	auxilio orifício coletor	auxilio orificio colectr
1B	1992307	1	Port relief	orifice soup de sûreté	Öffnungsüberdruk	auxílio orifício coletor	auxilio orificio colectr
2A	1992323	1	Port relief	orifice soup de sûreté	Öffnungsüberdruk	auxílio orifício coletor	auxilio orificio colectr
2B	1992323	1	Port relief	orifice soup de sûreté	Öffnungsüberdruk	auxílio orifício coletor	auxilio orificio colectr
3	[2]1992434	4	Seal kit	joint étan trse	Dichtungssatz	vedador jôgo	sello juego
4	§---------	2	Spool assy	ensemble tiroir	Spule vollst	conjunto carrètel	conjunto carrete
5	1992435	2	Seal kit	joint étan trse	Dichtungssatz	vedador jôgo	sello juego
6	1992326	1	Main relief	soup sûreté principal	Hauptüberdruck	auxílio principal	auxilio principal
7	1992457	1	Seal kit	joint étan trse	Dichtungssatz	vedador jôgo	sello juego
8	1990266	4	Seat	sige	Sitz	assento	asiento
9	1990184	4	Poppet	clapet	Ventilkegel	gatilho	clapeta
10	1990183	4	Spring	ressort	Feder	mola	resorte
11	1992190	2	Cap	chapeau	Kappe	tampa	tapa
12	25K030024	2	O-ring	joint torique	O Ring	anel-O	anillo-O
13	91F000006	2	O-ring	joint torique	O Ring	anel-O	anillo-O
14	47K000006	2	Plug	bouchon	Stopfen	bujão	tapón

[1] Inc 1A➡14

[2] □1A, 1B, 2A, 2B

664CUM	551D-101-CAC➡551F-9999-CAC
664DEUTZ	529B-101-CAC➡529C-9999-CAC
664GM	528A-101-CAC➡528D-9999-CAC
664GMGR	540A-101-CAC➡540A-9999-CAC

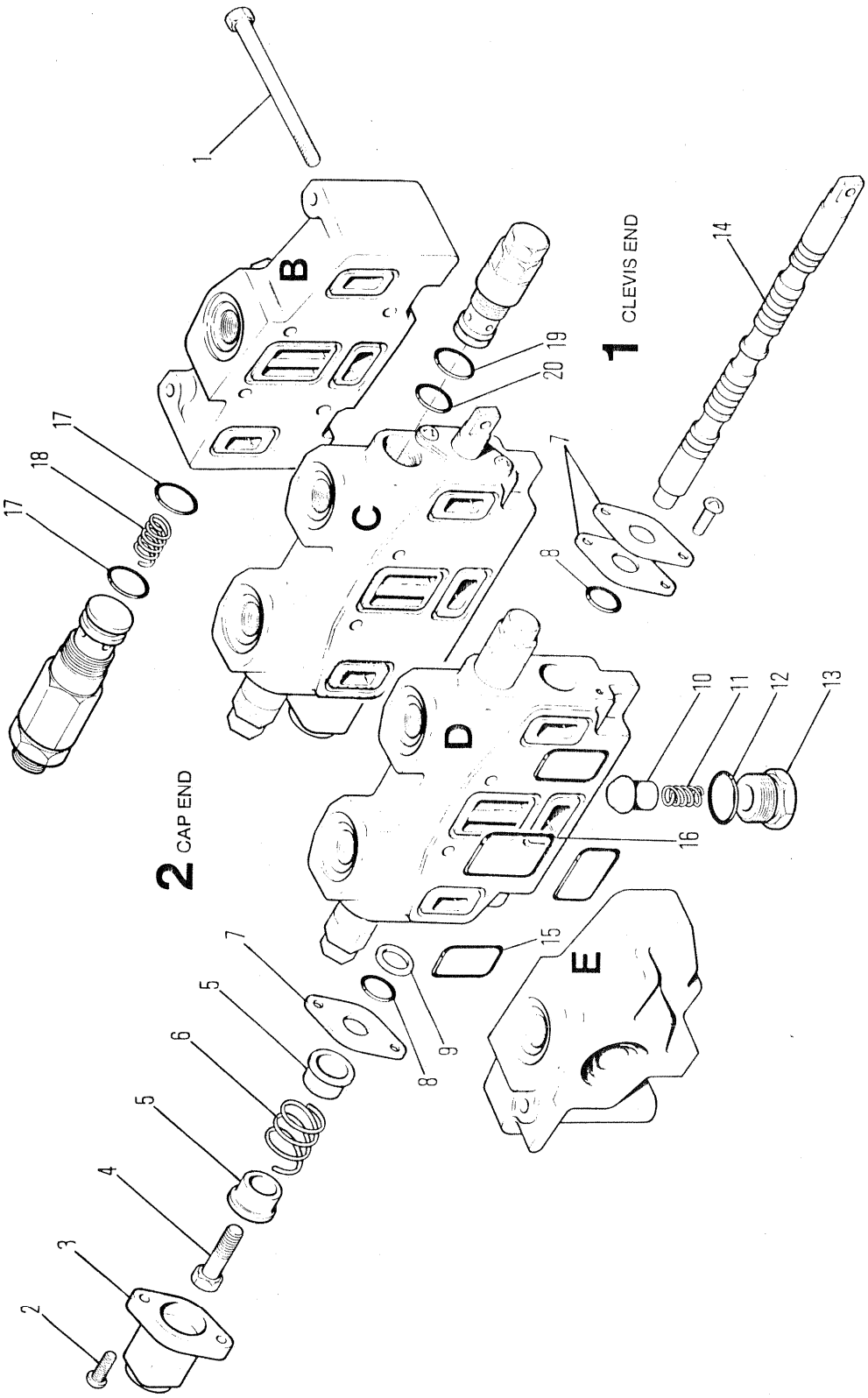
1
B
C
D
E
1 CLEVIS END
2 CAP END
2
3
4
5
6
7
8
9
10
11
12
13
14
15
16
17
18
19
20
6742TP

CONTROL VALVE, STEER & BLADE
SOUPAPE DE CONTRÔLE, LAME & DIRECTION
STEUERVENTIL, STEUER & KLINGE
VÁLVULA, DIRÇÃO & LÂMINA
VÁLVULA DE CONTROL, DIRECCION & CUCHILLA

No.	Part No.	Qty	Description	Description	Benennung	Descrição	Descripción
A	**1939605**	1	Control valve	soupape de contrôle	Steurventil	válv de contr	valv de control
B	**1992595**	1	Inlet section	section d'entrée	Einlassteil	secção de entrada	sección de entrada
B2	[1]**1992604**	1	Main relief	soup sûreté principal	Hauptüberdruck	auxílio principal	auxilio principal
C	**1992596**	1	Steer section	section de direction	Steuerungsteil	secção de volante	sección de dirección
C1	[2]**1992557**	1	Port relief	orifice soup de sûreté	Öffnungsüberdruk	auxílio orifício coletor	auxilio orificio colectr
C2	[1]**1992550**	1	Port relief	orifice soup de sûreté	Öffnungsüberdruk	auxílio orifício coletor	auxilio orificio colectr
D	**1992597**	1	Blade section	section de lame	Blatteil	secção de lámina	sección de hoja
D1	[3]**1992530**	1	Port relief	orifice soup de sûreté	Öffnungsüberdruk	auxílio orifício coletor	auxilio orificio colectr
D2	[3]**1992530**	1	Port relief	orifice soup de sûreté	Öffnungsüberdruk	auxílio orifício coletor	auxilio orificio colectr
E	**1992601**	1	Outlet section	section de sortie	Auslassteil	secção de saída	sección de salida
F	**1992618**	2	Seal kit	joint étan trse	Dichtungssatz	vedador jôgo	sello juego
1	**1992609**	4	Stud	goujon	Stift	prisioneiro	espárrago
2	**43G000412**	4	Screw	vis	Schraube	parafuso	tornillo
3	**1992533**	2	Cap	chapeau	Kappe	tampa	tapa
4	**1566888**	2	Bolt	boulon	Bolzen	parafuso	bulón
5	**1992534**	2	Guide	guide	Führungsstück	guia	guía
6	**1566887**	2	Spring	ressort	Feder	mola	resorte
7	**1992538**	6	Retainer	arrêtoir	Halterung	retentor	retén
8	**1992614**	4	Back-up ring	anneau de renfort	Stützring	anel do retrocesso	anillo de respaldo
9	**5294926**	4	Quad ring	anneau quadruple	Viererring	anel guad	anillo bastidor
10	**1992617**	2	Poppet	clapet	Ventilkegel	gatilho	clapeta
11	**1992616**	2	Spring	ressort	Feder	mola	resorte
12	**25K030028**	2	O-ring	joint torique	O Ring	anel-O	anillo-O
13	**1992615**	2	Cap	chapeau	Kappe	tampa	tapa
14	§---------	2	Spool	tiroir	Spule	carretel	carrete
15	**25K030118**	2	O-ring	joint torique	O Ring	anel-O	anillo-O
16	**25K030110**	6	O-ring	joint torique	O Ring	anel-O	anillo-O
17	**1992620**	2	O-ring	joint torique	O Ring	anel-O	anillo-O
18	**1992619**	2	Spring	ressort	Feder	mola	resorte
19	**58K000014**	4	O-ring	joint torique	O Ring	anel-O	anillo-O
20	**58K000010**	4	O-ring	joint torique	O Ring	anel-O	anillo-O

[1] 2200 P.S.I.

[2] 1700 P.S.I.

[3] 2450 P.S.I.

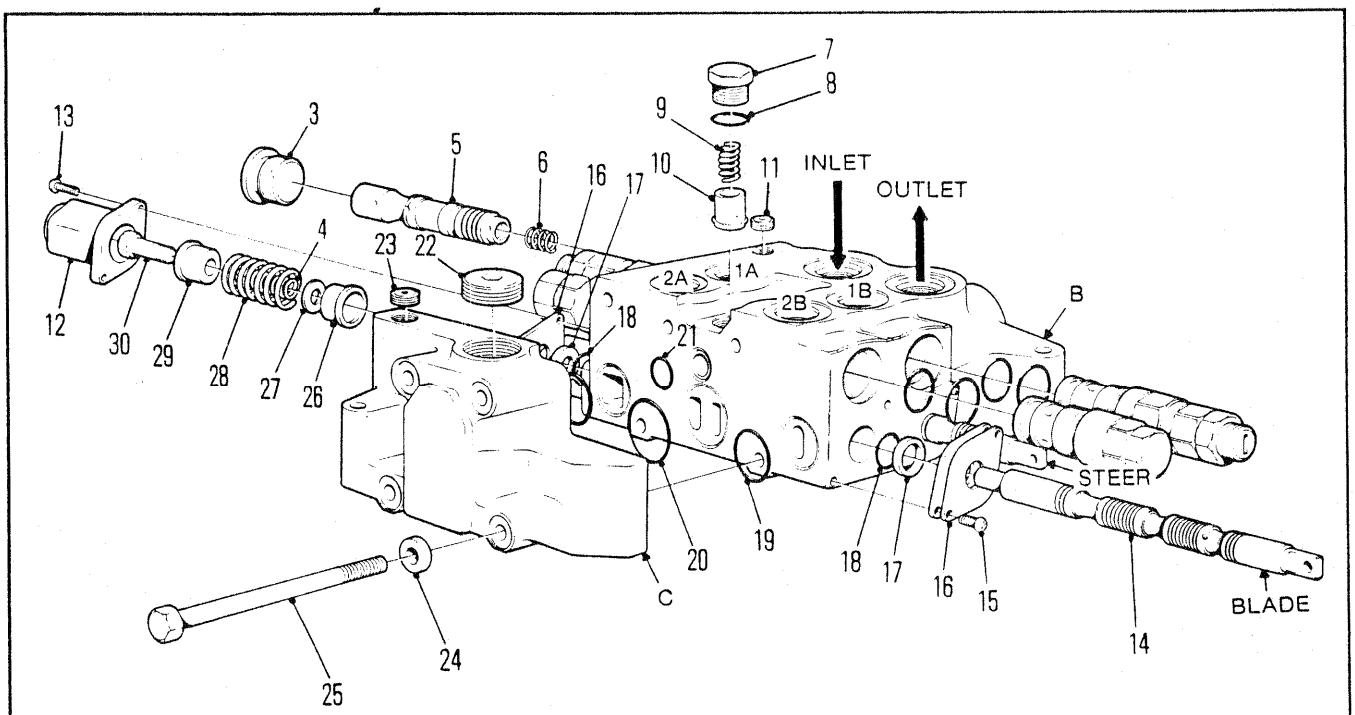

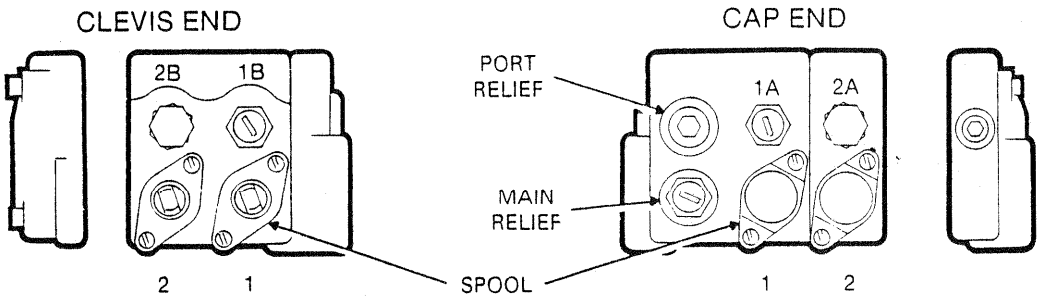

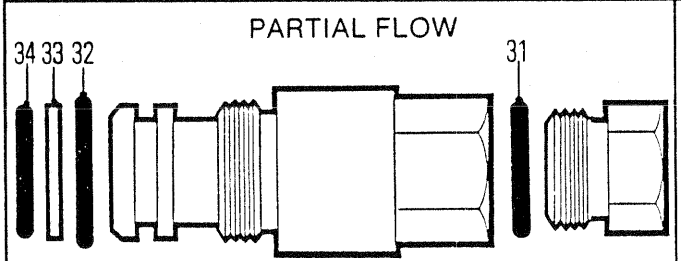

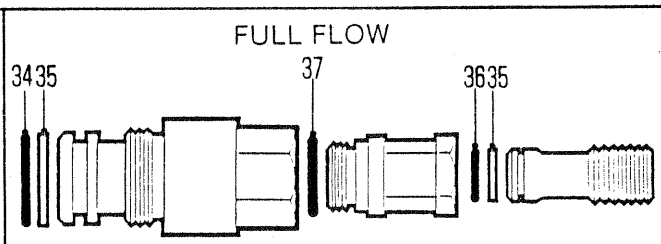

LOCATION	PSI SETTING
1A	2200 FULL FLOW
1B	1700 FULL FLOW
2A	2450 PARTIAL FLOW
2B	2450 PARTIAL FLOW

6676TP

CONTROL VALVE, STEER & BLADE
SOUPAPE DE CONTRÔLE, LAME & DIRECTION
STEUERVENTIL, STEUER & KLINGE
VÁLVULA, DIRÇÃO & LÂMINA
VÁLVULA DE CONTROL, DIRECCION & CUCHILLA

No.	Part No.	Qty	Description	Description	Benennung	Descrição	Descripción
A	**1936684**	1	Control valve	soupape de contrôle	Steurventil	válv de contr	valv de control
B	**1992529**	1	Block section	section de bloc	Blockteil	secção de bloco	sección de bloque
C	**1992546**	1	Block section	section de bloc	Blockteil	secção de bloco	sección de bloque
D	[1]**1992550**	1	Port relief	orifice soup de sûreté	Öffnungsüberdruk	auxílio orifício coletor	auxilio orificio colectr
1A	[1]**1992550**	1	Port relief	orifice soup de sûreté	Öffnungsüberdruk	auxílio orifício coletor	auxilio orificio colectr
1B	[2]**1992557**	1	Port relief	orifice soup de sûreté	Öffnungsüberdruk	auxílio orifício coletor	auxilio orificio colectr
2A	[3]**1992530**	1	Port relief	orifice soup de sûreté	Öffnungsüberdruk	auxílio orifício coletor	auxilio orificio colectr
2B	[3]**1992530**	1	Port relief	orifice soup de sûreté	Öffnungsüberdruk	auxílio orifício coletor	auxilio orificio colectr
3	**1992541**	1	Plug	bouchon	Stopfen	bujão	tapón
4	**1992535**	1	Spring	ressort	Feder	mola	resorte
5	§---------	1	Spool	tiroir	Spule	carretel	carrete
6	**1992540**	1	Spring	ressort	Feder	mola	resorte
7	**1992544**	4	Cap	chapeau	Kappe	tampa	tapa
8	**91F000006**	4	O-ring	joint torique	O Ring	anel-O	anillo-O
9	**1992543**	4	Spring	ressort	Feder	mola	resorte
10	**1992542**	4	Poppet	clapet	Ventilkegel	gatilho	clapeta
11	**1992545**	2	Plug	bouchon	Stopfen	bujão	tapón
12	**1992533**	2	Seal	joint étanchéité	Dichtung	vedador	sello
13	**43G000412**	4	Screw	vis	Schraube	parafuso	tornillo
14	§---------	2	Spool	tiroir	Spule	carretel	carrete
15	**43G000408**	4	Screw	vis	Schraube	parafuso	tornillo
16	**1992538**	4	Retainer	arrêtoir	Halterung	retentor	retén
17	**1992539**	2	Back-up ring	anneau de renfort	Stützring	anel do retrocesso	anillo de respaldo
18	**5294926**	2	Quad ring	anneau quadruple	Viererring	anel guad	anillo bastidor
19	**948390**	2	Seal	joint étanchéité	Dichtung	vedador	sello
20	**948498**	2	Seal	joint étanchéité	Dichtung	vedador	sello
21	**1992648**	1	Seal	joint étanchéité	Dichtung	vedador	sello
22	**1992541**	1	Plug	bouchon	Stopfen	bujão	tapón
23	**1992545**	1	Plug	bouchon	Stopfen	bujão	tapón
24	**1992547**	4	Washer	rondelle	Scheibe	arruela	arandela
25	**1992548**	4	Stud	goujon	Stift	prisioneiro	espárrago
26	**1992534**	2	Guide	guide	Führungsstück	guia	guía
27	**1992537**	2	Washer	rondelle	Scheibe	arruela	arandela
28	**1992536**	2	Spring	ressort	Feder	mola	resorte
29	**1992534**	2	Guide	guide	Führungsstück	guia	guía
30	**1566888**	2	Bolt	boulon	Bolzen	parafuso	bulón
31	**1992559**	1	O-ring	joint torique	O Ring	anel-O	anillo-O
32	**1992531**	1	O-ring	joint torique	O Ring	anel-O	anillo-O
33	**1992552**	1	Back-up ring	anneau de renfort	Stützring	anel do retrocesso	anillo de respaldo
34	**1992532**	1	O-ring	joint torique	O Ring	anel-O	anillo-O
35	**1992561**	1	Back-up ring	anneau de renfort	Stützring	anel do retrocesso	anillo de respaldo
36	**1992560**	1	O-ring	joint torique	O Ring	anel-O	anillo-O
37	**948393**	1	O-ring	joint torique	O Ring	anel-O	anillo-O

[1] 2200 P.S.I.

[2] 1700 P.S.I.

[3] 2450 P.S.I.

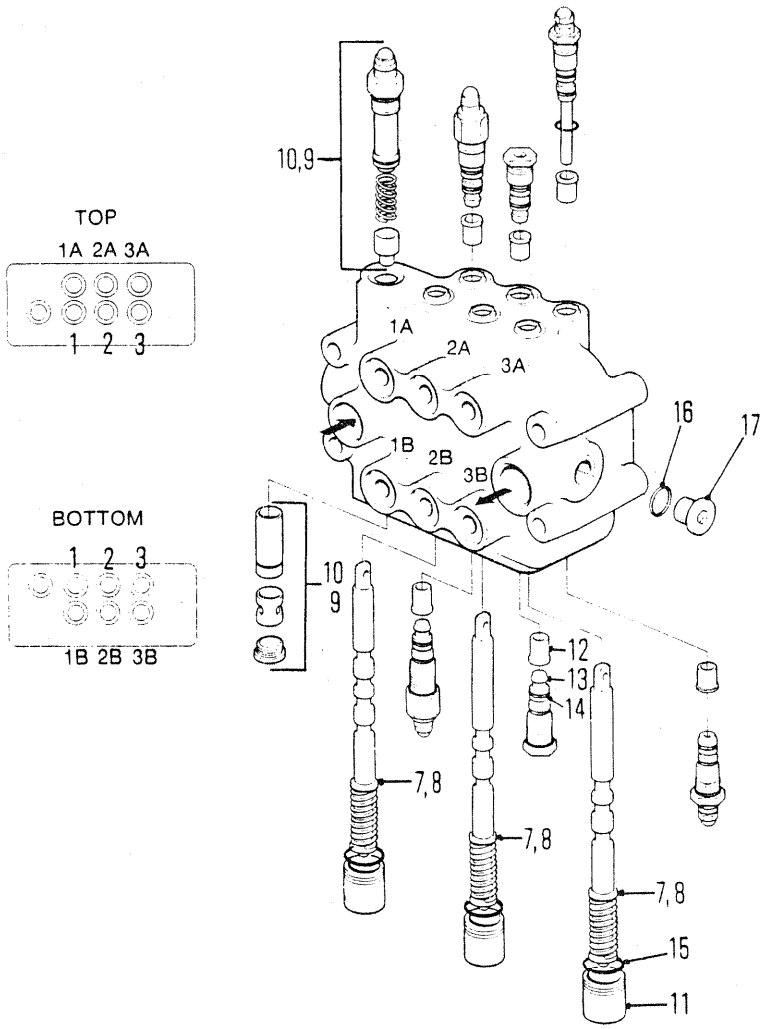

PORT RELIEF			
LOCATION	PSI SETTING		
1A	600 PSI	2B	LOAD CHECK
1B	2200 PSI	3A	1500 PSI
2A	LOAD CHECK	3B	1500 PSI

6654TP

CONTROL VALVE, ARCH, GRAPPLE & MOTOR HEAD
SOUPAPE DE CONTRÔLE, ARCHE, GRAPPIN & MOTEUR
STEUERVENTIL, BOGEN, GREIFER & MOTOR
VÁLVULA DE CONTRÔLE, ARCO, GARRA & MOTOR
VÁLVULA DE CONTROL, ARCO, AGARRADERA Y MOTOR

No.	Part No.	Qty	Description	Description	Benennung	Descrição	Descripción
A	[1]1937420	1	Control valve	soupape de contrôle	Steurventil	válv de contr	valv de control
1A	1992464	1	Port relief	orifice soup de sûreté	Öffnungsüberdruk	auxílio orifício coletor	auxilio orificio colectr
1B	1992380	1	Port relief	orifice soup de sûreté	Öffnungsüberdruk	auxílio orifício coletor	auxilio orificio colectr
2A	1992282	1	Load check	vérification la charge	lastüberprüfung	verifição da carga	comprobación carga
2B	1992282	1	Load check	vérification la charge	lastüberprüfung	verifição da carga	comprobación carga
3A	1992314	1	Port relief	orifice soup de sûreté	Öffnungsüberdruk	auxílio orifício coletor	auxilio orificio colectr
3B	1992314	1	Port relief	orifice soup de sûreté	Öffnungsüberdruk	auxílio orifício coletor	auxilio orificio colectr
4	[2]1992434	2	Seal kit	joint étan trse	Dichtungssatz	vedador jôgo	sello juego
5	[3]1992459	2	Seal kit	joint étan trse	Dichtungssatz	vedador jôgo	sello juego
6	[4]1992458	2	Seal kit	joint étan trse	Dichtungssatz	vedador jôgo	sello juego
7	§---------	3	Spool assy	ensemble tiroir	Spule vollst	conjunto carretel	conjunto carrete
8	1992435	3	Seal kit	joint étan trse	Dichtungssatz	vedador jôgo	sello juego
9	1991043	1	Main relief	soup sûreté principale	Hauptüberdruck	auxílio principal	auxilio principal
10	1992457	1	Seal kit	joint étan trse	Dichtungssatz	vedador jôgo	sello juego
11	1992190	3	Cap	chapeau	Kappe	tampa	tapa
12	1990185	4	Seat	sige	Sitz	assento	asiento
13	1990184	4	Poppet	clapet	Ventilkegel	gatilho	clapeta
14	1990183	4	Spring	ressort	Feder	mola	resorte
15	25K030024	3	O-ring	joint torique	O Ring	anel-O	anillo-O
16	91F000006	2	O-ring	joint torique	O Ring	anel-O	anillo-O
17	47K000006	2	Plug	bouchon	Stopfen	bujão	tapón

[1] Inc 1A➡17

[2] □1A & 1B

[3] □2A & 2B

[4] □3A & 3B

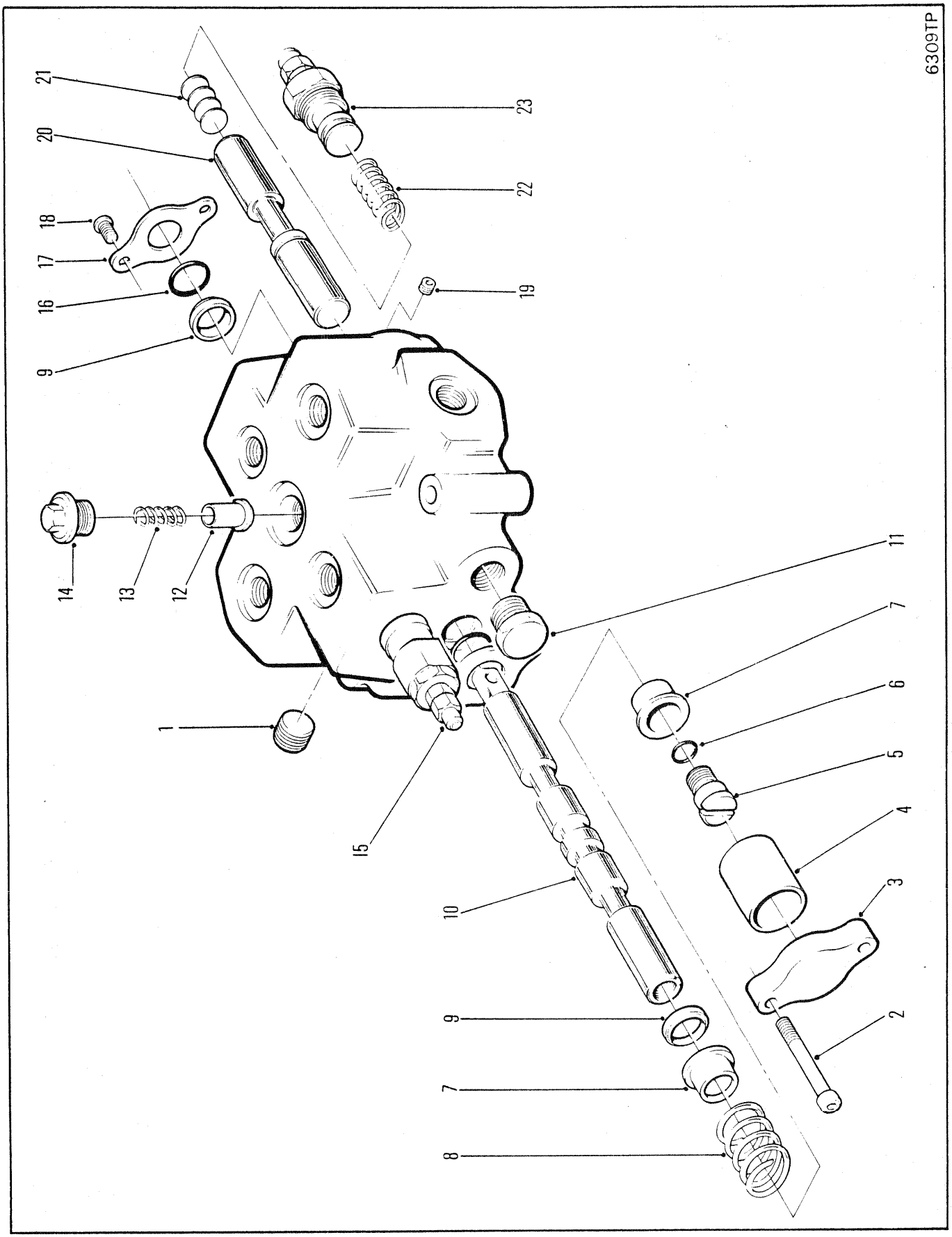
6309TP
21
20
18
17
16
9
23
22
19
14
13
12
1
15
11
7
6
5
4
3
2
10
9
7
8

CONTROL VALVE - STEERING WHEEL ⊠
SOUPAPE DE CONTRÔLE - VOLANT DE DIRECTION ⊠
STEURVENTIL - STEUERRAD ⊠
VÁLVULA DE CONTROLE - VOLANTE DIREçãO ⊠
VÁLVULA DE CONTRÔLE - VOLANTE DE DIRECCIÓN ⊠

No.	Part No.	Qty	Description	Description	Benennung	Descrição	Descripción
A	**1931896**	1	Control valve	soupape de contrôle	Steurventil	válv de contr	valv de control
1	**6510313**	1	Plug	bouchon	Stopfen	bujão	tapón
2	**1992270**	1	Cap screw	vis à tête	Kopfschraube	parafuso de cabeça	tornillo de presión
3	**1992271**	1	Cover	couvercle	Deckel	tampa	tapa
4	**1992269**	1	Tube	tube	Rohr	tubo	tubo
5	**4E0000006**	1	Screw	vis	Schraube	parafuso	tornillo
6	**91F000006**	1	O-ring	joint torique	O Ring	anel-O	anillo-O
7	**947098**	2	Seat	sige	Sitz	assento	asiento
8	**1992268**	1	Spring	ressort	Feder	mola	resorte
9	**947048**	2	Wiper	racleur	Wischer	limpador	limpiador
10	§---------	2	Spool	tiroir	Spule	carretel	carrete
11	**1992274**	1	Plug	bouchon	Stopfen	bujão	tapón
12	**947046**	1	Poppet	clapet	Ventilkegel	gatilho	clapeta
13	**947045**	1	Spring	ressort	Feder	mola	resorte
14	**1992275**	1	Plug	bouchon	Stopfen	bujão	tapón
15	**947091**	1	Relief valve	soupape decharge	Uberdr Ventil	valvula descarga	valvula alivio
16	**25K40100**	2	O-ring	joint torique	O Ring	anel-O	anillo-O
17	**947044**	2	Plate	plaque	Platte	placa	placa
18	**71G000610**	2	Screw	vis	Schraube	parafuso	tornillo
19	**16F000002**	1	Plug	bouchon	Stopfen	bujão	tapón
20	§---------	1	Spool	tiroir	Spule	carretel	carrete
21	**1992273**	4	Shim	cale	Beilage	calço	planchita
22	**1992272**	1	Spring	ressort	Feder	mola	resorte
23	**1992276**	1	Relief valve	soupape decharge	Uberdr Ventil	valvula descarga	valvula alivio

664DEUTZ 529B-101-CAC➡529B-9999-CAC
664GM 528B-101-CAC➡528B-9999-CAC

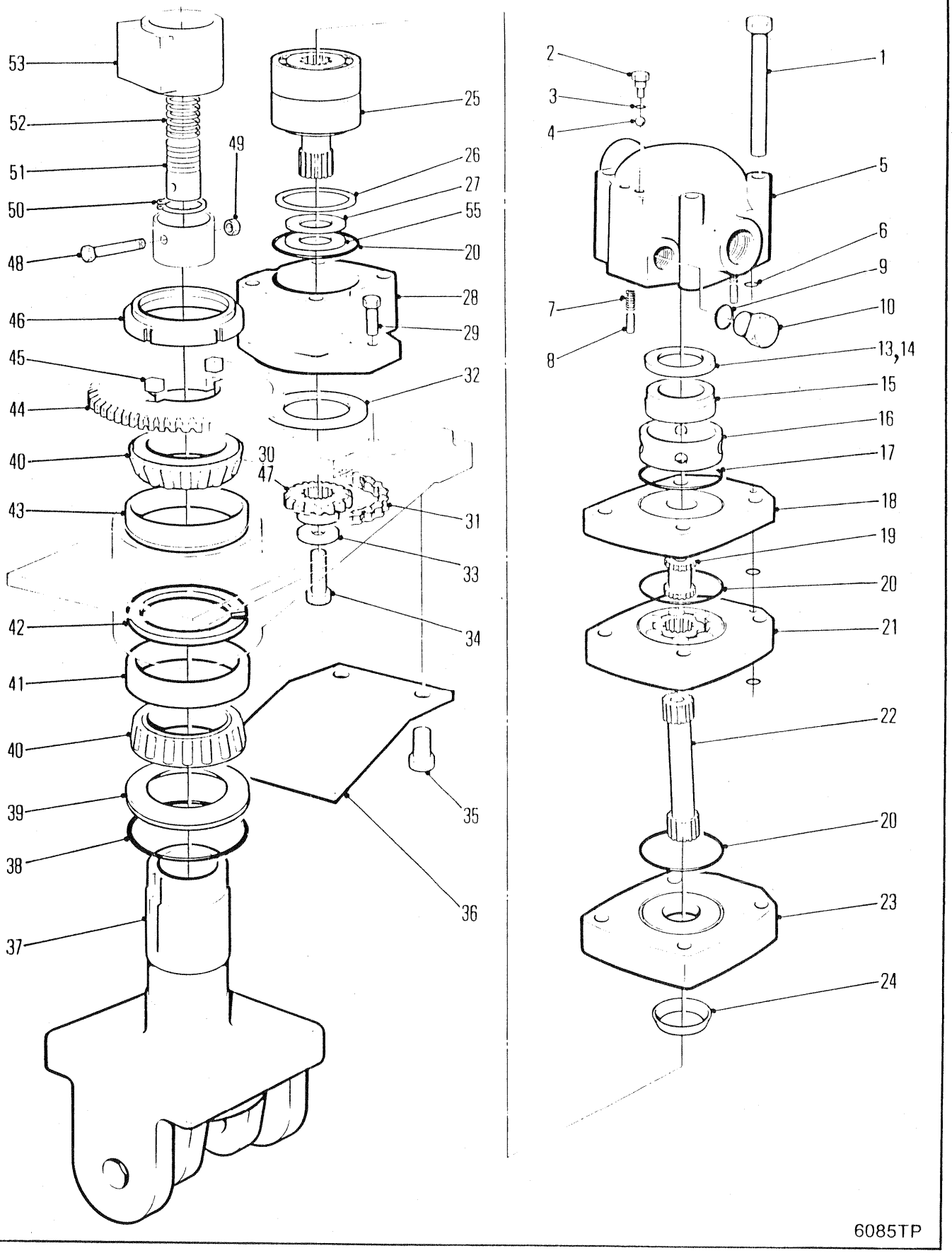
53
52
51
50
48
46
45
44
40
43
42
41
40
39
38
37
49
25
26
27
55
20
28
29
32
30
47
31
33
34
35
36
2
3
4
1
5
6
9
7
10
8
13,14
15
16
17
18
19
20
21
22
20
23
24
6085TP

GRAPPLE ROTATING HEAD ASSEMBLY
ENSEMBLE DE CULASSE ROTATIVE DE GRAPPIN
GREIFERDREHKOPF VOLLSTÄNDIG
CONJUNTO DE GARRAS DE CABEÇA ROTATIVA
CONJUNTO DE CABEZA ROTATORIA DE AGARRE

No.	Part No.	Qty	Description	Description	Benennung	Descrição	Descripción
A	[1]---------	1	Rotating head	tête rotatif	Drehkopf	cab rotativa	cab giratoria
1	**2C000696**	4	Bolt	boulon	Bolzen	parafuso	bulón
2	**1992108**	2	Plug	bouchon	Stopfen	bujão	tapón
3	**91F000002**	2	O-ring	joint torique	O Ring	anel-O	anillo-O
4	**10J000008**	2	Ball	bille	Kugel	esfera	bola
5	**1992089**	1	Housing	botier	Gehuse	carcaça	carcasa
6	**6513535**	3	Seal	joint étanchéité	Dichtung	vedador	sello
7	**1992088**	4	Spring	ressort	Feder	mola	resorte
8	**1992102**	2	Pin	goupille	Stift	pino	pasador
9	**91F000003**	1	O-ring	joint torique	O Ring	anel-O	anillo-O
10	**1992105**	1	Plug	bouchon	Stopfen	bujão	tapón
11	[2]†**1992104**	1	Plug assy	bouchon ens	Stopfen vollst	bujão conj	tapón conj
12	[3]†**1992107**	1	Plug assy	bouchon ens	Stopfen vollst	bujão conj	tapón conj
13	**1992100**	1	Seal	joint étanchéité	Dichtung	vedador	sello
14	**1992101**	1	Seal	joint étanchéité	Dichtung	vedador	sello
15	**1992087**	1	Plate	plaque	Platte	placa	placa
16	**1992086**	1	Valve	soupape	Ventil	válvula	válvula
17	**1992099**	1	Seal	joint étanchéité	Dichtung	vedador	sello
18	**1992084**	1	Plate	plaque	Platte	placa	placa
19	**1992085**	1	Drive	entranement	Antrieb	acionamento	mando
20	**1992096**	3	Seal	joint étanchéité	Dichtung	vedador	sello
21	**1992083**	1	Distributor	distributeur	Verteiler	distribuidor	distribuidor
22	**1992082**	1	Drive	entranement	Antrieb	acionamento	mando
23	**1992080**	1	Plate	plaque	Platte	placa	placa
24	**1992098**	1	Seal	joint étanchéité	Dichtung	vedador	sello
25	**1992078**	1	Shaft&brg	jeu darbre&roulement	Wellen- Lagersatz	jogo rolamento	juego arból cojinete
26	**1992079**	1	Spacer kit	entretoises jeu	Distanzteil Satz	espaçador jôgo	espaciador jgo
27	**1992407**	1	Back-up ring	anneau de renfort	Stützring	anel do retrocesso	anillo de respaldo
28	**1992077**	1	Housing	botier	Gehuse	carcaça	carcasa
29	**73G000820**	2	Bolt	boulon	Bolzen	parafuso	bulón
30	**1927271**	1	Sprocket 9T	empreinte 9T	9T Kettenrad	roda denteada 9T	rueda dentada 9T
31	**1935454**	1	Chain	chane	Kette	corrente	cadena
32	**1992095**	1	Seal	joint étanchéité	Dichtung	vedador	sello
33	**872229**	1	Washer	rondelle	Scheibe	arruela	arandela
34	**33C000612**	1	Bolt	boulon	Bolzen	parafuso	bulón
35	**33C000812**	2	Bolt	boulon	Bolzen	parafuso	bulón

[1] Inc 1➡30,54 & 55 No longer available. For service replacement, order 1937742 Rotating head.
[1] Inc 1➡30, 54 & 55 Plus disponoble, Pour le remplacement, commander la tête rotative 1937742.
[1] Inc 1➡30,54 & 55 Nicht mehr erhältlich. Zum Ersatz bestelle man den Drehkopf 1937742.
[1] Inc 1➡30,54 & 55 Não dosponibilidade. Para reposição ordene cabeça rotatiza 1937742.
[1] Inc 1➡30,54 & 55 No se produce más. Para el servicio de reemplazo, ordene cabeza giratoria 1937742.

[2] Inc 2 & 3

[3] Inc 9 & 10

[4] Ref S.B. Group 965, No. 07, 9/86.

[5] Inc 6,9,13,14,17,20,24,27 & 30

[6] Ref S.B. Group 965, No. 10, 9/86.

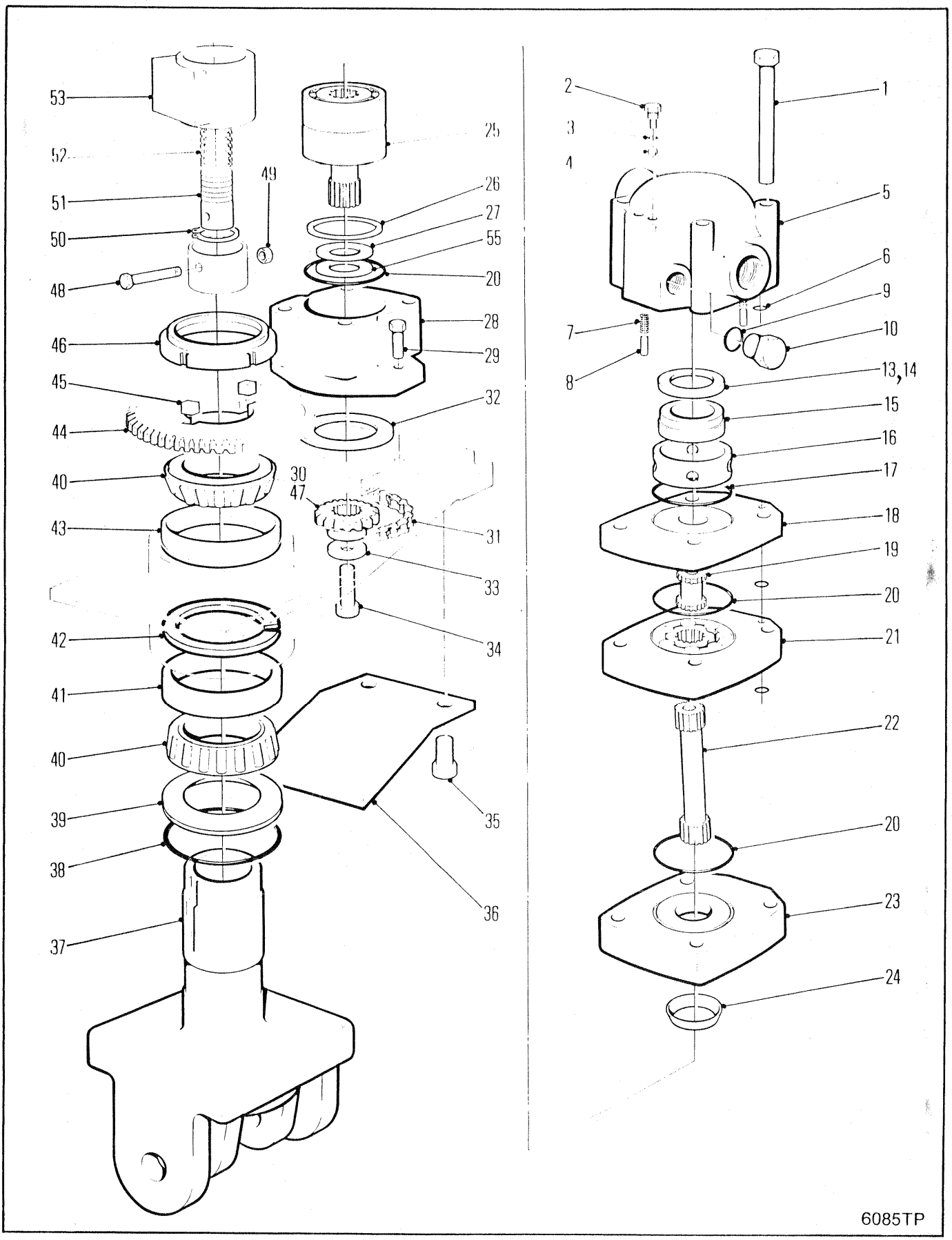
53
52
51
50
48
46
45
44
40
43
42
41
40
39
38
37
49
25
26
27
55
20
28
29
32
30
47
31
33
34
35
36
2
3
4
1
5
6
9
10
7
8
13,14
15
16
17
18
19
20
21
22
20
23
24
6085TP

GRAPPLE ROTATING HEAD ASSEMBLY
ENSEMBLE DE CULASSE ROTATIVE DE GRAPPIN
GREIFERDREHKOPF VOLLSTÄNDIG
CONJUNTO DE GARRAS DE CABEÇA ROTATIVA
CONJUNTO DE CABEZA ROTATORIA DE AGARRE

No.	Part No.	Qty	Description	Description	Benennung	Descrição	Descripción
36	**1930742**	1	Cover assy	couvercle ens	Deckel vollst	tampa conj	tapa conj
37	[4]**1937460**	1	Main shaft	arbre principal	Hauptwelle	eixo principal	árbol moto
38	**25K040608**	1	O-ring	joint torique	O Ring	anel-O	anillo-O
39	**1928120**	1	Spacer	entretoise	Distanzteil	espaçador	espaciador
40	**1318084**	2	Cone	cône	Kegel	cone	cono
41	**1318083**	2	Cup	cuvette	Schale	capa	cubeta
42	[6]**1936209**	2	Retaining ring	bague darrêt	Haltering	anel retentor	anillo de retención
43	**763882**	1	Retaining ring	bague darrêt	Haltering	anel retentor	anillo de retención
44	**1935381**	1	Sprocket	empreinte	Kettenrad	roda denteada	rueda dentada
45	**7J007008**	2	Key	clavette	Keil	chaveta	chaveta
46	**1938931**	1	Locknut	contre-écrou	Gegenmutter	contra porca	contratuerca
47	**1934875**	1	Sprocket 8T	empreinte 8T	8T Kettenrad	roda denteada 8T	rueda dentada 8T
48	**17C000880**	1	Bolt	boulon	Bolzen	parafuso	bulón
49	**85D000008**	1	Nut	écrou	Mutter	porca	tuerca
50	**214337**	2	Snap ring	circlips	Sperring	anel de trava	anillo de retención
51	**1931698**	1	Shaft	arbre	Welle	ávore	árbol
52	**1930909**	6	Sealing Ring	bague d étanchété	Dichtungsring	anel de vedação	anillo de sello
53	**1935470**	1	Housing	botier	Gehuse	carcaça	carcasa
54	[5]†**6630079**	1	Seal kit	joint étan trse	Dichtungssatz	vedador jôgo	sello juego
55	**6630028**	1	Back-up ring	anneau de renfort	Stützring	anel do retrocesso	anillo de respaldo

[1] Inc 1➡30,54 & 55 No longer available. For service replacement, order 1937742 Rotating head.
[1] Inc 1➡30, 54 & 55 Plus disponoble, Pour le remplacement, commander la tête rotative 1937742.
[1] Inc 1➡30,54 & 55 Nicht mehr erhältlich. Zum Ersatz bestelle man den Drehkopf 1937742.
[1] Inc 1➡30,54 & 55 Não dosponibilidade. Para reposição ordene cabeça rotatiza 1937742.
[1] Inc 1➡30,54 & 55 No se produce más. Para el servicio de reemplazo, ordene cabeza giratoria 1937742.

[2] Inc 2 & 3

[3] Inc 9 & 10

[4] Ref S.B. Group 965, No. 07, 9/86.

[5] Inc 6,9,13,14,17,20,24,27 & 30

[6] Ref S.B. Group 965, No. 10, 9/86.

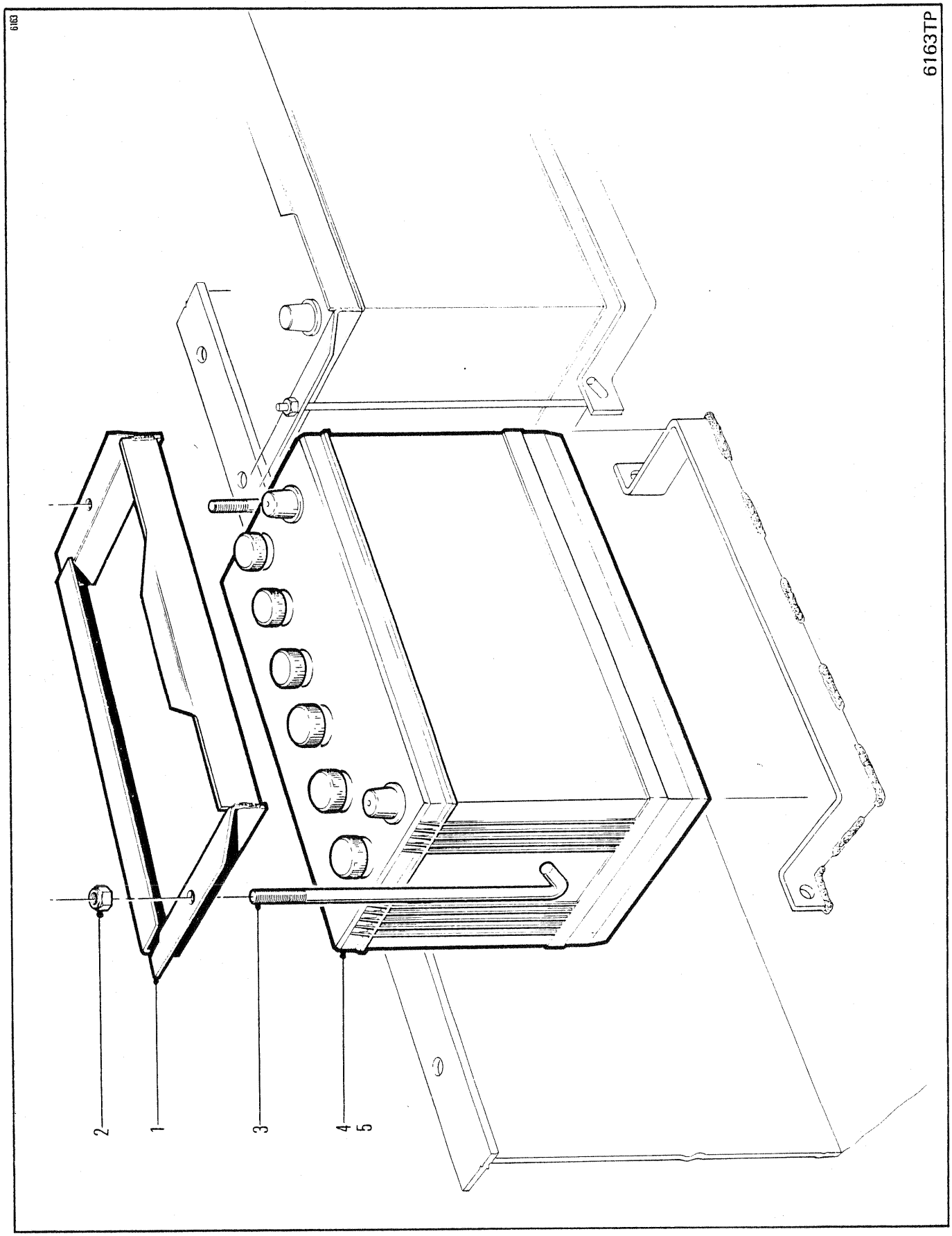
6163
6163TP
2
1
3
4
5

BATTERY AND BATTERY MOUNT
BATTERIE ET FIXATION DE BATTERIE
BATTERIE & BATTERIEHALTERUNG
BATERIA & MONTAGEM DA BATERIA
BATERÍA & MONTAJE DE BATERÍA

No.	Part No.	Qty	Description	Description	Benennung	Descrição	Descripción
1	**1928427**	1	Retainer	arrêtoir	Halterung	retentor	retén
2	**85D000005**	4	Locknut	contre-écrou	Gegenmutter	contra porca	contratuerca
3	**1928430**	4	Hook	crochet	Haken	gancho	gancho
4	**1800613**	2	Battery	batterie	Batterie	bateria	batería
5	⊠**2523727**	2	Battery	batterie	Batterie	bateria	batería

664GM 528A-101-CAC➡528B-9999-CAC
664GMGR 540A-101-CAC➡540A-9999-CAC

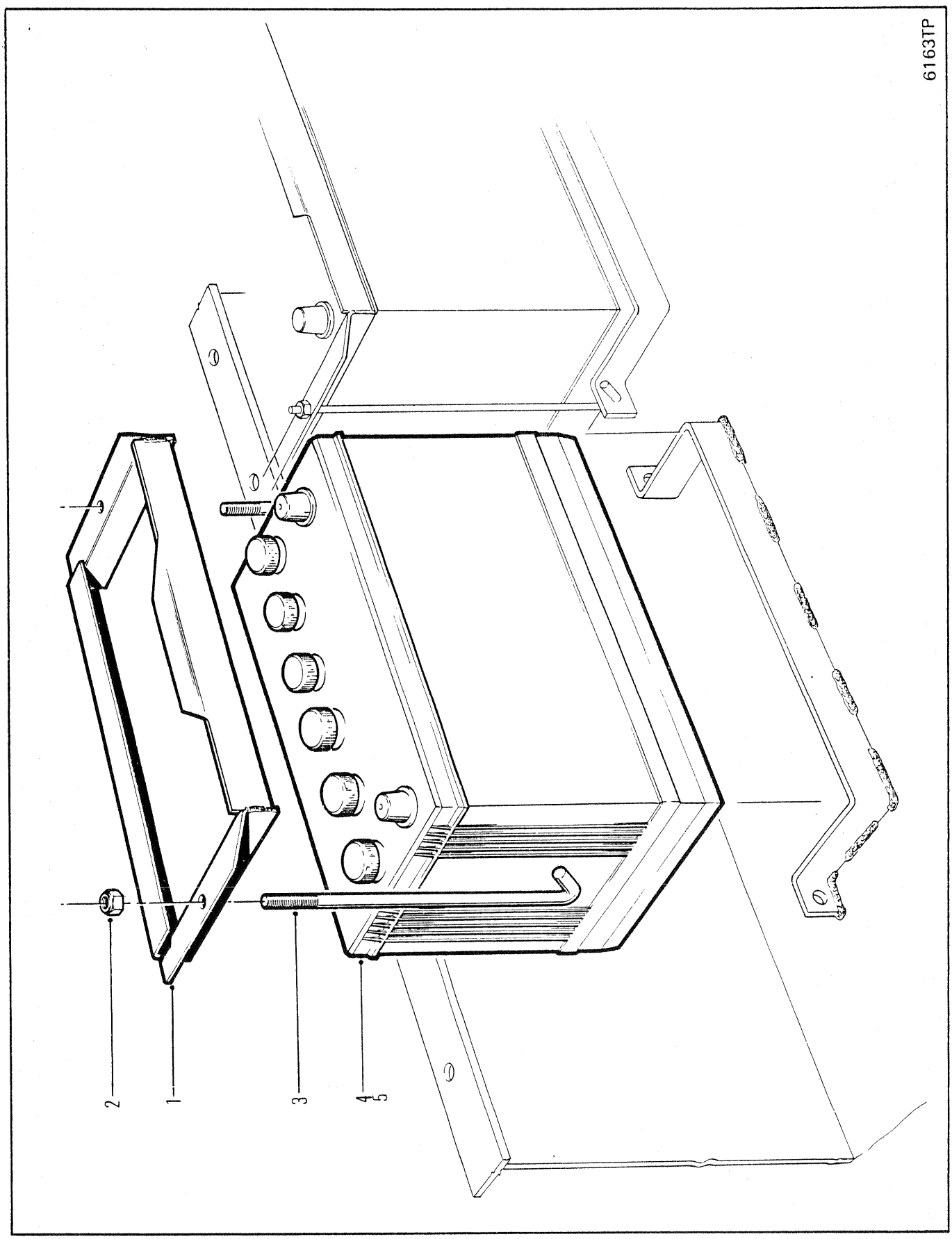
6163TP
2
1
3
4
5

BATTERY & BATTERY MOUNT
BATTERIE & FIXATION DE BATTERIE
BATTERIE & BATTERIEHALTERUNG
BATERIA & MONTAGEM DA BATERIA
BATERÍA & MONTAJE DE BATERÍA

No.	Part No.	Qty	Description	Description	Benennung	Descrição	Descripción
1	**1933581**	1	Retainer	arrêtoir	Halterung	retentor	retén
2	**85D000005**	2	Locknut	contre-écrou	Gegenmutter	contra porca	contratuerca
3	**1933574**	2	Hook	crochet	Haken	gancho	gancho
4	**1992420**	1	Battery	batterie	Batterie	bateria	batería
5	⊠**2523727**	2	Battery	batterie	Batterie	bateria	batería

664CUM 551D-101-CAC➡551G-9999-CAC
664DEUTZ 529B-101-CAC➡529C-9999-CAC
664GM 528C-101-CAC➡528D-9999-CAC

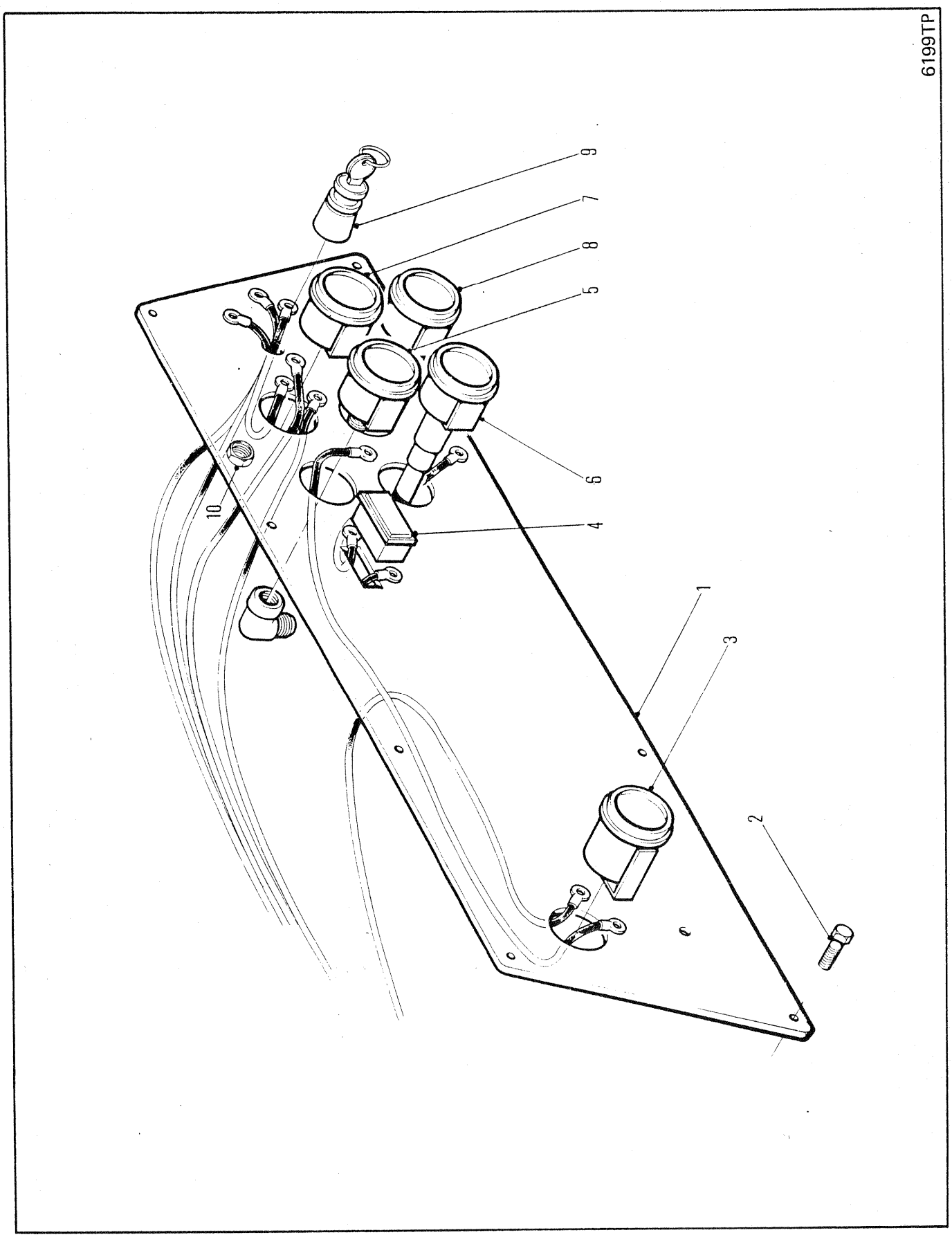
6199TP
9
7
8
5
6
4
10
1
3
2

INSTRUMENT PANEL
TABLEAU DE BORD
INSTRUMENTENBRETT
PAINEL DE INSTRUMENTOS
PANEL DE INSTRUMENTOS

No.	Part No.	Qty	Description	Description	Benennung	Descrição	Descripción
1	**1931151**	1	Panel	panneau	Tafel	painel	panel
2	**84G001608**	8	Screw	vis	Schraube	parafuso	tornillo
3	**2524589**	1	Hourmeter	compteur dheures	Stundenzähler	horímetro	cuenta-horas
4	**1923545**	1	Light	lampe	Licht	lâmpada	lámpara
5	**1922971**	1	Gauge oil press	jauge press huile mot	Oldruckmesser Mot	manôm óleo motor	manóm aceite motor
6	**1922969**	1	Gauge conv temp	jauge convertisseur	Tempmssr Drehmwndlr	termtro conversor	termtro convertidor
7	**1922993**	1	Ammeter	ampremtre	Amperemeter	amperímetro	amperímetro
8	**1933284**	1	Gaug water temp	jauge de temp eau	Wassertemp anz	med temper água	med temp agua
9	**1929711**	1	Switch	interrupteur	Schalter	interruptor	interruptor
10	**14D000006**	2	Nut	écrou	Mutter	porca	tuerca

664GM 528A-101-CAC→528A-9999-CAC
664GMGR 540A-101-CAC→540A-9999-CAC

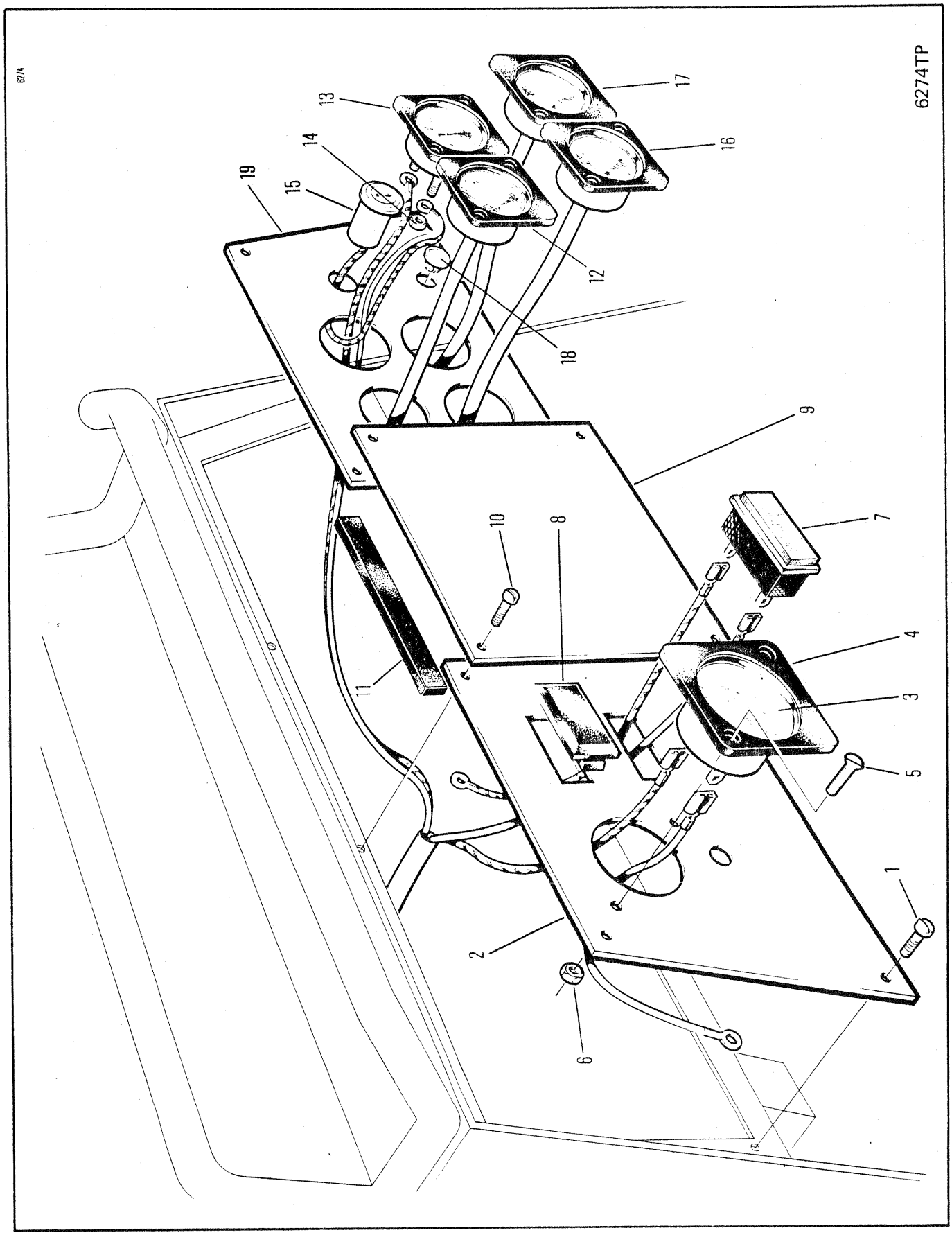
6274
6274TP
1
2
3
4
5
6
7
8
9
10
11
12
13
14
15
16
17
18
19

INSTRUMENT PANEL
TABLEAU DE BORD
INSTRUMENTENBRETT
PAINEL DE INSTRUMENTOS
PANEL DE INSTRUMENTOS

No.	Part No.	Qty	Description	Description	Benennung	Descrição	Descripción
1	**84G001608**	4	Screw	vis	Schraube	parafuso	tornillo
2	**1932114**	1	Inst panel LH	tableau de bord CG	Armaturenbrett L	painel inst LE	tablero inst LI
3	**2524589**	1	Hourmeter	compteur dheures	Stundenzähler	horímetro	cuenta-horas
4	**2515307**	5	Plate	plaque	Platte	placa	placa
5	**1G000612**	10	Screw	vis	Schraube	parafuso	tornillo
6	**2515035**	10	Nut	écrou	Mutter	porca	tuerca
7	**1923545**	1	Light	lampe	Licht	lâmpada	lámpara
8	**1930348**	1	Plug	bouchon	Stopfen	bujão	tapón
9	**1932115**	1	Instrument panel	tableau de bord	Instrumentenbrett	painel de instrumentos	panel de instrumentos
10	**84G001610**	4	Screw	vis	Schraube	parafuso	tornillo
11	●**1901632**	2	Weatherstrip	calfatage	Zugluftabschliesser	tira vedadora	calafate ventana
12	**1922971**	1	Gauge oil press	jauge press huile mot	Oldruckmesser Mot	manôm óleo motor	manóm aceite motor
13	**1922993**	1	Ammeter	ampremtre	Amperemeter	amperímetro	amperímetro
14	**14D000006**	2	Nut	écrou	Mutter	porca	tuerca
15	**1929711**	1	Switch	interrupteur	Schalter	interruptor	interruptor
16	**1922969**	1	Gauge conv temp	jauge convertisseur	Tempmssr Drehmwndlr	termtro conversor	termtro convertidor
17	**1933284**	1	Gaug water temp	jauge de temp eau	Wassertemp anz	med temper água	med temp agua
18	**696073**	1	Plug	bouchon	Stopfen	bujão	tapón
19	**1932113**	1	Inst panel RH	tableau de bord CD	Armaturenbrett R	painel inst LD	tablero inst LD

664CUM 551E-101-CAC→551F-9999-CAC
664GM 528B-101-CAC→528C-9999-CAC

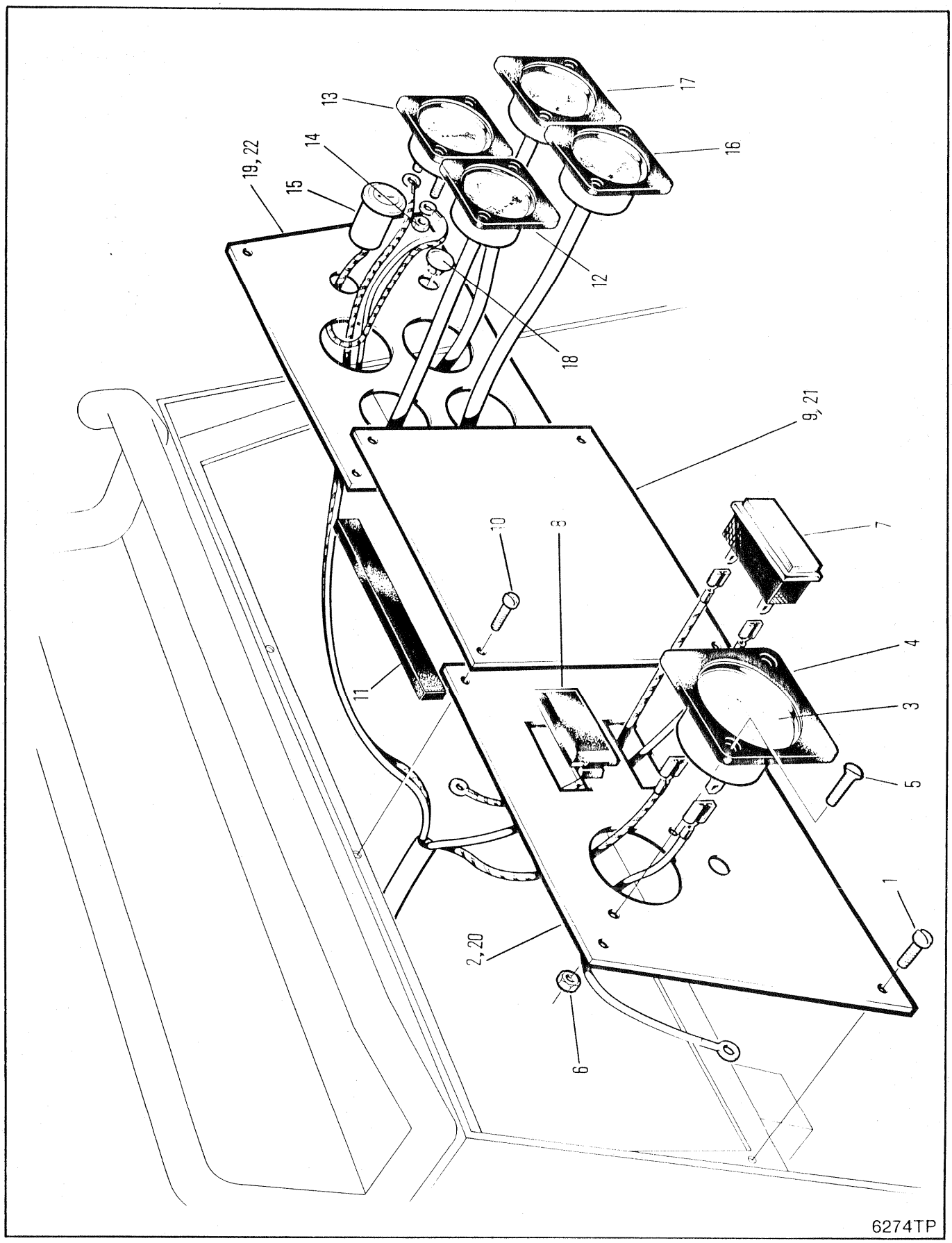
13
17
14
19, 22
16
15
12
18
9, 21
10
8
7
11
4
3
5
1
2, 20
6
6274TP

INSTRUMENT PANEL
TABLEAU DE BORD
INSTRUMENTENBRETT
PAINEL DE INSTRUMENTOS
PANEL DE INSTRUMENTOS

No.	Part No.	Qty	Description	Description	Benennung	Descrição	Descripción
1	**84G001608**	4	Screw	vis	Schraube	parafuso	tornillo
2	**1932114**	1	Inst panel LH	tableau de bord CG	Armaturenbrett L	painel inst LE	tablero inst LI
3	**2524589**	1	Hourmeter	compteur dheures	Stundenzähler	horímetro	cuenta-horas
4	**2515307**	5	Plate	plaque	Platte	placa	placa
5	**1G000612**	10	Screw	vis	Schraube	parafuso	tornillo
6	**2515035**	10	Nut	écrou	Mutter	porca	tuerca
7	**1923545**	1	Light	lampe	Licht	lâmpada	lámpara
8	**1930348**	1	Plug	bouchon	Stopfen	bujão	tapón
9	**1932115**	1	Instrument panel	tableau de bord	Instrumentenbrett	painel de instrumentos	panel de instrumentos
10	**84G001610**	4	Screw	vis	Schraube	parafuso	tornillo
11	●**1901632**	2	Weatherstrip	calfatage	Zugluftabschliesser	tira vedadora	calafate ventana
12	**1922971**	1	Gauge oil press	jauge press huile mot	Oldruckmesser Mot	manôm óleo motor	manóm aceite motor
13	**1922993**	1	Ammeter	ampremtre	Amperemeter	amperïmetro	amperïmetro
14	**14D000006**	2	Nut	écrou	Mutter	porca	tuerca
15	**1929711**	1	Switch	interrupteur	Schalter	interruptor	interruptor
16	**1922969**	1	Gauge conv temp	jauge convertisseur	Tempmssr Drehmwndlr	termtro conversor	termtro convertidor
17	**1933284**	1	Gaug water temp	jauge de temp eau	Wassertemp anz	med temper água	med temp agua
18	**696073**	1	Plug	bouchon	Stopfen	bujão	tapón
19	**1932113**	1	Inst panel RH	tableau de bord CD	Armaturenbrett R	painel inst LD	tablero inst LD
20	[1]**1936740**	1	Inst panel LH	tableau de bord CG	Armaturenbrett L	painel inst LE	tablero inst LI
21	[1]**1936741**	1	Inst panel	tableau de bord	Instrumentenbrett	painel de instrumentos	panel instrumentos
22	[1]**1936739**	1	Inst panel RH	tableau de bord CD	Armaturenbrett R	painel inst LD	tablero inst LD

[1] □541E-101-CAC&➡, 543E-101-CAC&➡

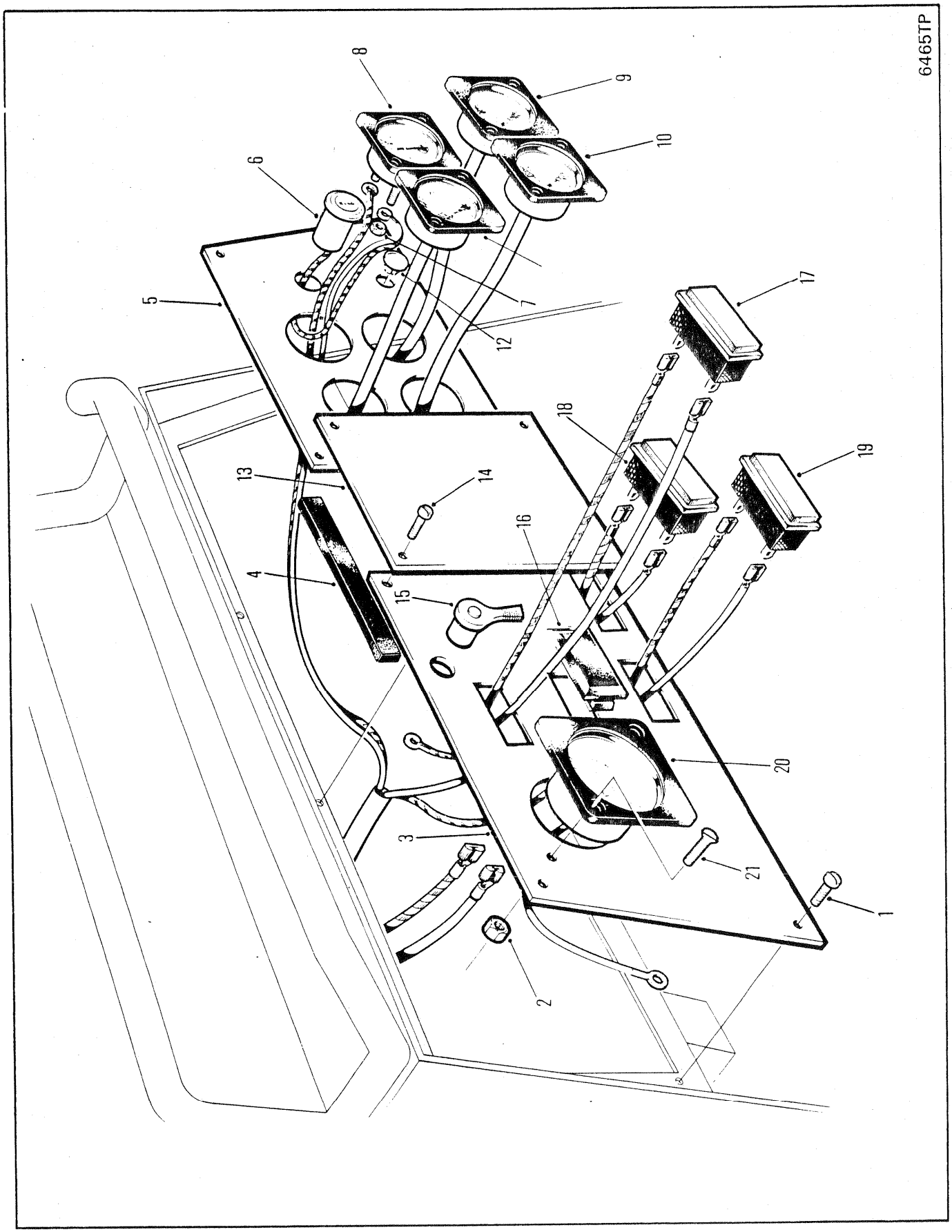
6465TP
1
2
3
4
5
6
7
8
9
10
12
13
14
15
16
17
18
19
20
21

INSTRUMENT PANEL
TABLEAU DE BORD
INSTRUMENTENBRETT
PAINEL DE INSTRUMENTOS
PANEL DE INSTRUMENTOS

No.	Part No.	Qty	Description	Description	Benennung	Descrição	Descripción
1	**84G001608**	4	Screw	vis	Schraube	parafuso	tornillo
2	**2515035**	10	Nut	écrou	Mutter	porca	tuerca
3	**1933638**	1	Inst Panel LH	tableau de bord CG	Armaturenbrett L	painel inst LE	tablero inst LI
4	●**1901632**	2	Weatherstrip	calfatage	Zugluftabschliesser	tira vedadora	calafate ventana
5	**1932113**	1	Inst Panel RH	tableau de bord CD	Armaturenbrett R	painel inst LD	tablero inst LD
6	**1929711**	1	Switch	interrupteur	Schalter	interruptor	interruptor
7	**14D000006**	2	Nut	écrou	Mutter	porca	tuerca
8	**1922993**	1	Ammeter	ampremtre	Amperemeter	amperïmetro	amperïmetro
9	**1933507**	1	Gauge eng tmp	jauge temp mot	Tempmssr Motor	termtro motor	termtro motor
10	**1922969**	1	Gauge conv tmp	jauge convertisseur	Tempmssr Drehmwndlr	termtro conversor	termtro convertidor
11	**1922971**	1	Gauge oil press	jauge press huile mot	Oldruckmesser Mot	manôm óleo motor	manóm aceite motor
12	**696073**	1	Plug	bouchon	Stopfen	bujão	tapón
13	**1932115**	1	Inst Panel	tableau de bord	Armaturenbrett	painel instrumentos	tablero instrumentos
14	**84G001610**	4	Screw	vis	Schraube	parafuso	tornillo
15	**600259**	1	Switch	interrupteur	Schalter	interruptor	interruptor
16	**1930348**	1	Plug	bouchon	Stopfen	bujão	tapón
17	**1934266**	1	Preheat light	lampe	Licht	lâmpada	lámpara
18	**1933595**	1	Fanbelt light	lampe	Licht	lâmpada	lámpara
19	**1923545**	1	Lght Prk Brake	lampe frein statnmt	Licht Standbremse	luzfreio estaction	luz freno estacion
20	**2524589**	1	Hourmeter	compteur dheures	Stundenzähler	horímetro	cuenta-horas
21	**1G0000612**	10	Screw	vis	Schraube	parafuso	tornillo

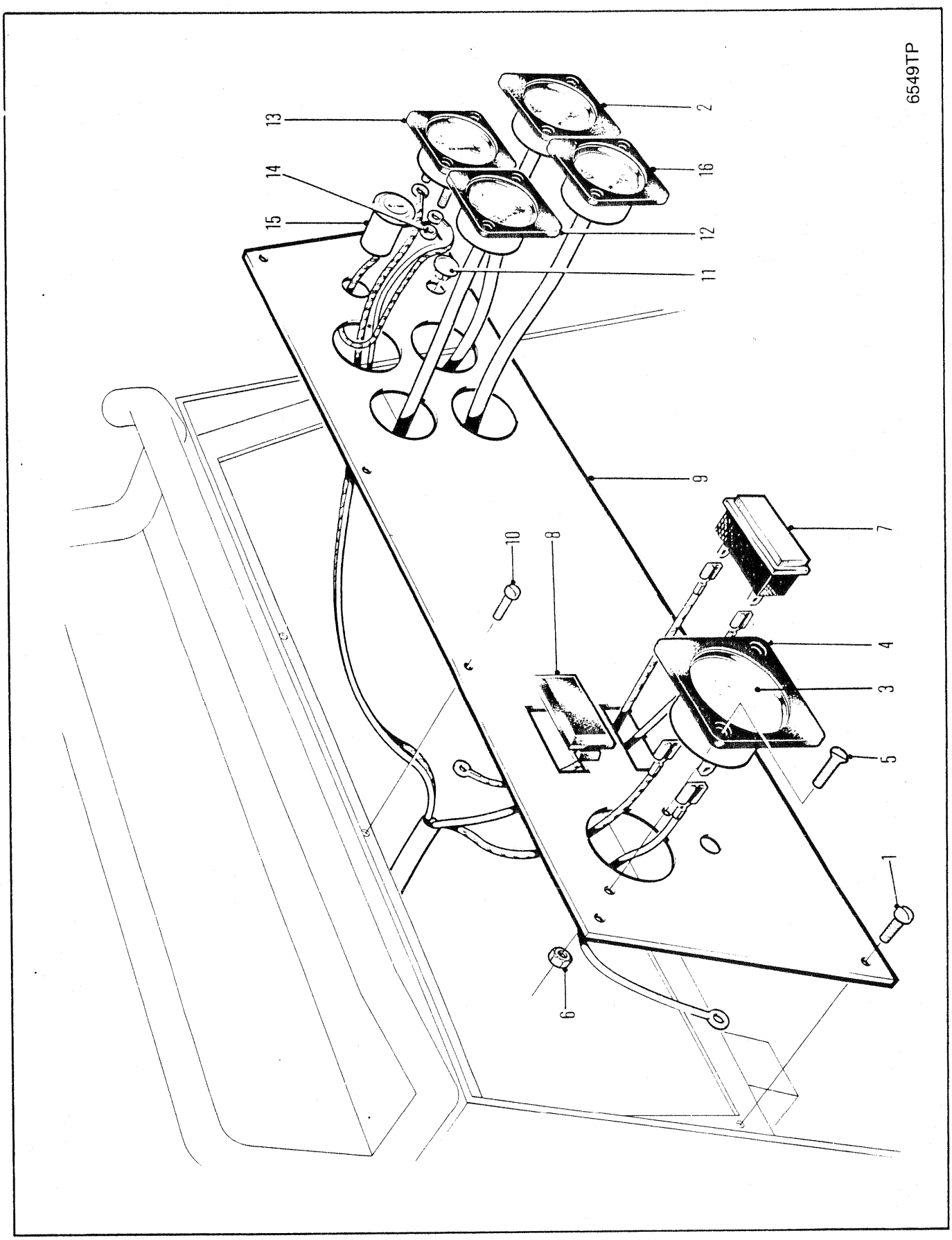
6549TP
1
2
3
4
5
6
7
8
9
10
11
12
13
14
15
16

INSTRUMENT PANEL
TABLEAU DE BORD
INSTRUMENTENBRETT
PAINEL DE INSTRUMENTOS
PANEL DE INSTRUMENTOS

No.	Part No.	Qty	Description	Description	Benennung	Descrição	Descripción
1	**84G001608**	4	Screw	vis	Schraube	parafuso	tornillo
2	**1933284**	1	Gaug water temp	jauge de temp eau	Wassertemp anz	med temper água	med temp agua
3	**2524589**	1	Hourmeter	compteur dheures	Stundenzähler	horímetro	cuenta-horas
4	**2515307**	5	Plate	plaque	Platte	placa	placa
5	**1G0000612**	10	Screw	vis	Schraube	parafuso	tornillo
6	**2515035**	10	Nut	écrou	Mutter	porca	tuerca
7	**1923545**	1	Light	lampe	Licht	lâmpada	lámpara
8	**1930348**	1	Plug	bouchon	Stopfen	bujão	tapón
9	**1935331**	1	Instrument panel	tableau de bord	Instrumentenbrett	painel de instrumentos	panel de instrumentos
10	**84G001608**	4	Screw	vis	Schraube	parafuso	tornillo
11	**696073**	1	Plug	bouchon	Stopfen	bujão	tapón
12	**1922971**	1	Gauge oil press	jauge press huile mot	Oldruckmesser Mot	manôm óleo motor	manóm aceite motor
13	**1922993**	1	Ammeter	ampremtre	Amperemeter	amperímetro	amperímetro
14	**14D000006**	2	Nut	écrou	Mutter	porca	tuerca
15	**1929711**	1	Switch	interrupteur	Schalter	interruptor	interruptor
16	**1922969**	1	Gauge conv temp	jauge convertisseur	Tempmssr Drehmwndlr	termtro conversor	termtro convertidor

RANGER

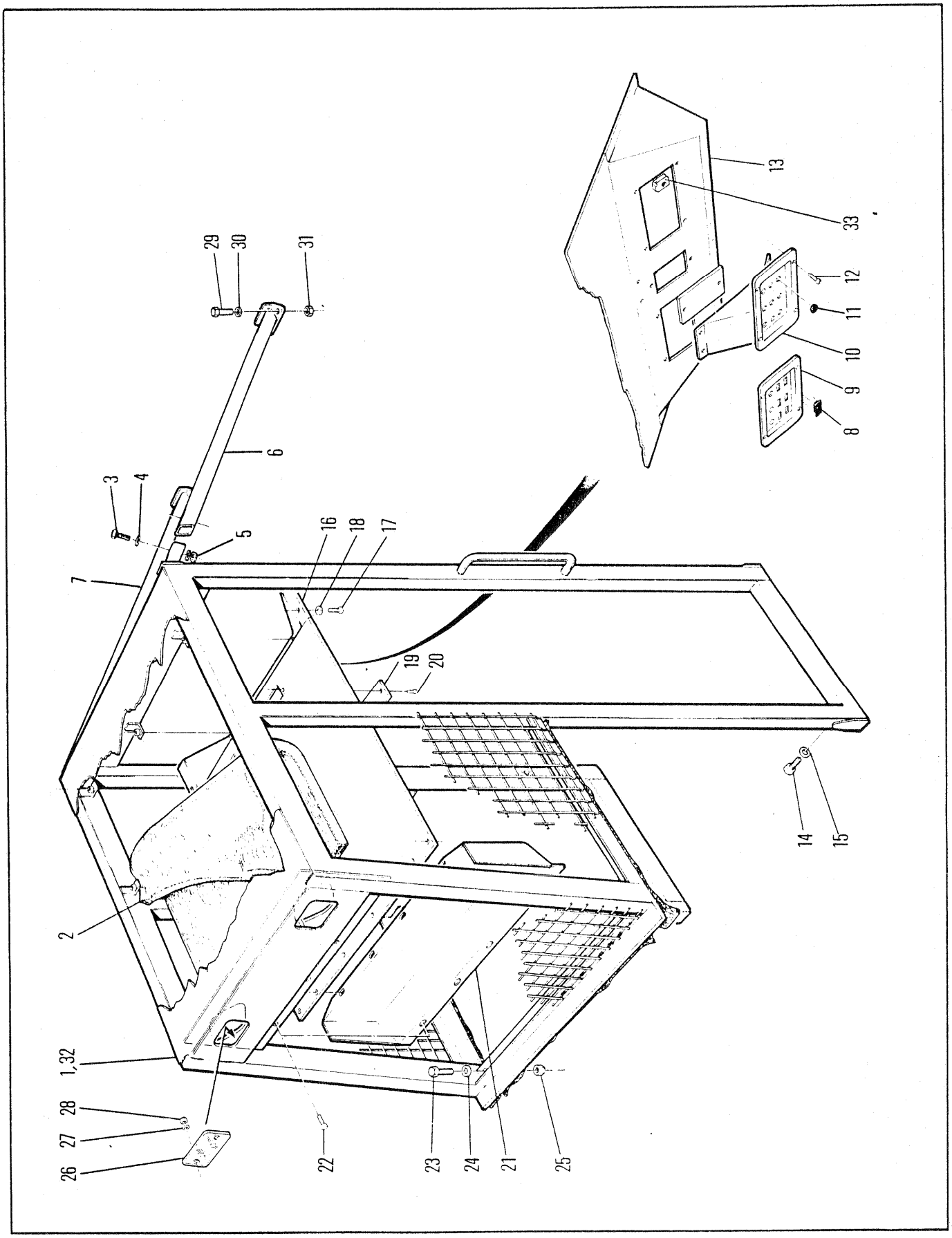
1,32
2
3
4
5
6
7
8
9
10
11
12
13
14
15
16
17
18
19
20
21
22
23
24
25
26
27
28
29
30
31
33

CANOPY
DAIS
SCHUTZDACH
DOSSEL
DOSEL

No.	Part No.	Qty	Description	Description	Benennung	Descrição	Descripción
1	**1934518**	1	Canopy	dais	Schutzdach	dossel	dosel
2	**1927953**	1	Insulation	isolation	Isolierung	isolamento	aislación
3	**17C001072**	2	Bolt	boulon	Bolzen	parafuso	bulón
4	**27E000010**	4	Washer	rondelle	Scheibe	arruela	arandela
5	**85D000010**	2	Locknut	contre-écrou	Gegenmutter	contra porca	contratuerca
6	**1930072**	1	Leg assy RH	ens de jambage D	Stützengruppe R	conj de apoio LD	conj de patas LD
7	**1930071**	1	Leg assy LH	ens de jambage G	Stützengruppe L	conj de apoioLE	conj de patas LI
8	**962929**	6	Buttons	boutons	Knopf	botÃo	botÓn
9	**1930285**	1	Panel	panneau	Tafel	painel	panel
10	**1930284**	1	Panel	panneau	Tafel	painel	panel
11	**962928**	12	Buttons	boutons	Knopf	botÃo	botÓn
12	**58G000812**	15	Screw	vis	Schraube	parafuso	tornillo
13	**1930286**	1	Panel	panneau	Tafel	painel	panel
14	**33C001020**	8	Bolt	boulon	Bolzen	parafuso	bulón
15	**27E000010**	8	Washer	rondelle	Scheibe	arruela	arandela
16	**1930282**	1	Cover	couvercle	Deckel	tampa	tapa
17	**33C000616**	8	Bolt	boulon	Bolzen	parafuso	bulón
18	**27E000006**	8	Washer	rondelle	Scheibe	arruela	arandela
19	**1931176**	1	Plate	plaque	Platte	placa	placa
20	**58G000812**	3	Screw	vis	Schraube	parafuso	tornillo
21	**1930283**	1	Cover	couvercle	Deckel	tampa	tapa
22	**58G000812**	8	Screw	vis	Schraube	parafuso	tornillo
23	**17C001032**	2	Bolt	boulon	Bolzen	parafuso	bulón
24	**27E000010**	2	Washer	rondelle	Scheibe	arruela	arandela
25	**85D000010**	2	Nut	écrou	Mutter	porca	tuerca
26	**1933584**	2	Lens	lentil	Linse	lente	lente
27	**2354558**	4	Washer	rondelle	Scheibe	arruela	arandela
28	**85D000006**	4	Nut	écrou	Mutter	porca	tuerca
29	**17C001020**	4	Bolt	boulon	Bolzen	parafuso	bulón
30	**27E000006**	4	Washer	rondelle	Scheibe	arruela	arandela
31	**85D000010**	4	Locknut	contre-écrou	Gegenmutter	contra porca	contratuerca
32	⊠**1931679**	1	Canopy	dais	Schutzdach	dossel	dosel
33	**1935048**	1	Plug	bouchon	Stopfen	bujão	tapón

664DEUTZ 529B-101-CAC➡529C-9999-CAC
664GM 528A-101-CAC➡528B-9999-CAC
664GMGR 540A-101-CAC➡540A-9999-CAC

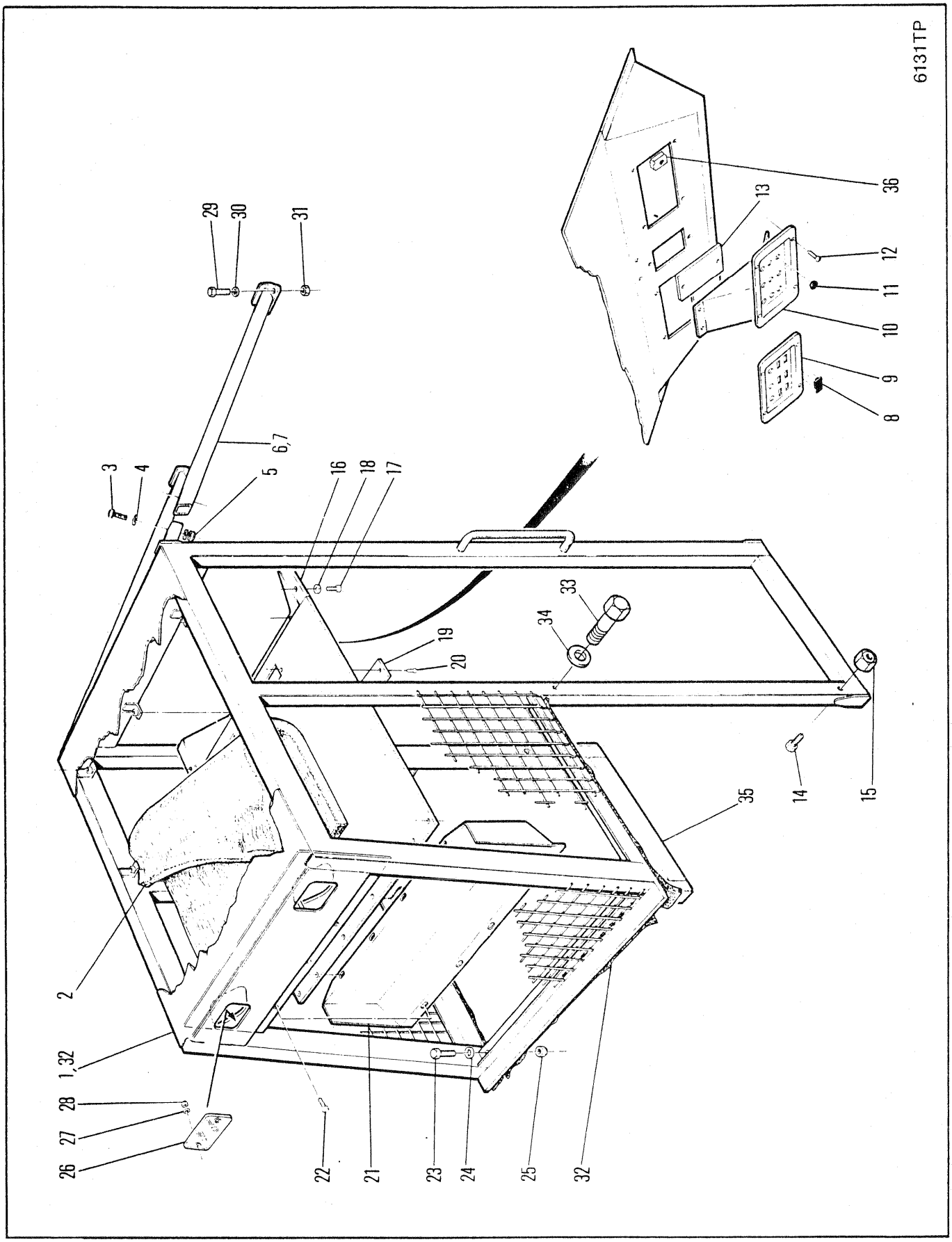
6131TP
1, 32
2
3
4
5
6, 7
8
9
10
11
12
13
14
15
16
17
18
19
20
21
22
23
24
25
26
27
28
29
30
31
32
33
34
35
36

CANOPY
DAIS
SCHUTZDACH
DOSSEL
DOSEL

No.	Part No.	Qty	Description	Description	Benennung	Descrição	Descripción
1	**1934518**	1	Canopy	dais	Schutzdach	dossel	dosel
2	**1927953**	1	Insulation	isolation	Isolierung	isolamento	aislación
3	**17C001064**	2	Bolt	boulon	Bolzen	parafuso	bulón
4	**27E000010**	4	Washer	rondelle	Scheibe	arruela	arandela
5	**85D000010**	2	Locknut	contre-écrou	Gegenmutter	contra porca	contratuerca
6	**1930071**	1	Leg assy RH	ens de jambage D	Stützengruppe R	conj de apoio LD	conj de patas LD
7	**1930072**	1	Leg assy LH	ens de jambage G	Stützengruppe L	conj de apoioLE	conj de patas LI
8	**962929**	6	Buttons	boutons	Knopf	botÃo	botÓn
9	**1930285**	1	Panel	panneau	Tafel	painel	panel
10	**1930284**	1	Panel	panneau	Tafel	painel	panel
11	**962928**	12	Buttons	boutons	Knopf	botÃo	botÓn
12	**84G001610**	15	Screw	vis	Schraube	parafuso	tornillo
13	**1930286**	1	Panel	panneau	Tafel	painel	panel
14	**73G001040**	2	Bolt	boulon	Bolzen	parafuso	bulón
15	**85D000010**	2	Nut	écrou	Mutter	porca	tuerca
16	**1930282**	1	Cover	couvercle	Deckel	tampa	tapa
17	**17C000616**	8	Bolt	boulon	Bolzen	parafuso	bulón
18	**27E000006**	8	Washer	rondelle	Scheibe	arruela	arandela
19	**1931176**	1	Cover	couvercle	Deckel	tampa	tapa
20	**84G001610**	3	Screw	vis	Schraube	parafuso	tornillo
21	**1930283**	1	Cover	couvercle	Deckel	tampa	tapa
22	**84G001610**	8	Screw	vis	Schraube	parafuso	tornillo
23	**17C001032**	2	Bolt	boulon	Bolzen	parafuso	bulón
24	**27E000010**	2	Washer	rondelle	Scheibe	arruela	arandela
25	**85D000010**	2	Locknut	contre-écrou	Gegenmutter	contra porca	contratuerca
26	**1933584**	2	Lens	lentil	Linse	lente	lente
27	**2354558**	4	Washer	rondelle	Scheibe	arruela	arandela
28	**85D000008**	4	Nut	écrou	Mutter	porca	tuerca
29	**17C001024**	4	Bolt	boulon	Bolzen	parafuso	bulón
30	**27E000010**	4	Washer	rondelle	Scheibe	arruela	arandela
31	**85D000010**	2	Locknut	contre-écrou	Gegenmutter	contra porca	contratuerca
32	**1933436**	1	Seal	joint étanchéité	Dichtung	vedador	sello
33	**17C001020**	6	Bolt	boulon	Bolzen	parafuso	bulón
34	**27E000010**	6	Washer	rondelle	Scheibe	arruela	arandela
35	**1933437**	1	Seal	joint étanchéité	Dichtung	vedador	sello
36	**1937570**	8	Nut	écrou	Mutter	porca	tuerca

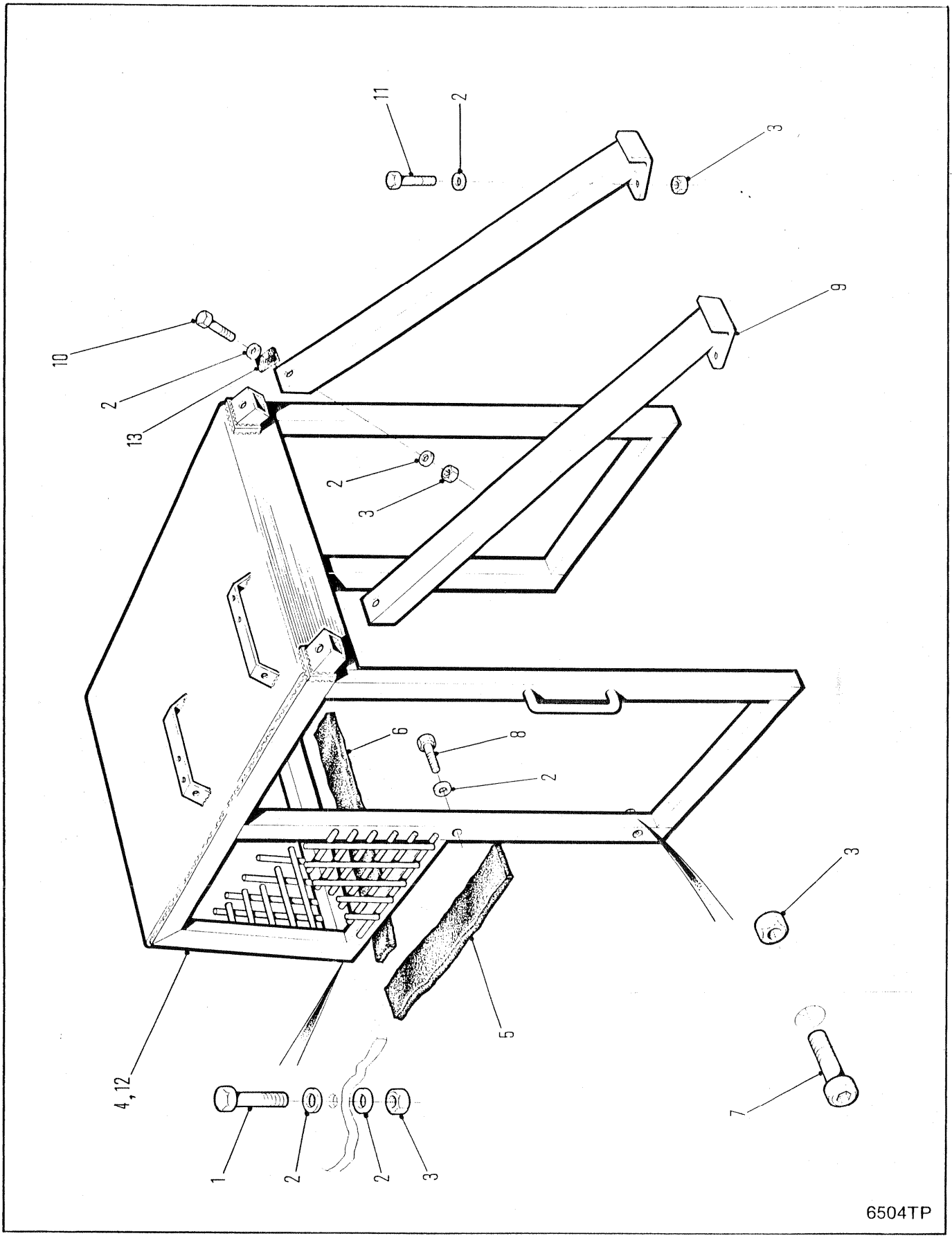
11
2
3
10
2
13
9
2
3
6
8
2
3
4, 12
5
7
1
2
2
3
6504TP

CANOPY
DAIS
SCHUTZDACH
DOSSEL
DOSEL

No.	Part No.	Qty	Description	Description	Benennung	Descrição	Descripción
1	**17C001032**	2	Bolt	boulon	Bolzen	parafuso	bulón
2	**27E000010**	16	Flatwasher	rondelle plate	Unterlegscheibe	arruela chata	arandela plana
3	**85D000010**	10	Nut	écrou	Mutter	porca	tuerca
4	**1935980**	1	Canopy	dais	Schutzdach	dossel	dosel
5	**1933437**	2	Seat	sige	Sitz	assento	asiento
6	**1933436**	1	Seat	sige	Sitz	assento	asiento
7	**73G001040**	2	Bolt	boulon	Bolzen	parafuso	bulón
8	**33C001020**	6	Bolt	boulon	Bolzen	parafuso	bulón
9	**1935841**	2	Leg assy	ens de jambage	Stützengruppe	conj de apoio	conj de patas
10	**17C001064**	2	Bolt	boulon	Bolzen	parafuso	bulón
11	**17C001020**	4	Bolt	boulon	Bolzen	parafuso	bulón
12	[1]**1936519**	1	Canopy	dais	Schutzdach	dossel	dosel
13	**1938297**	1	Rubber	caoutchouc	Gummi	borracha	goma

[1] □551E-101-CAC&➞

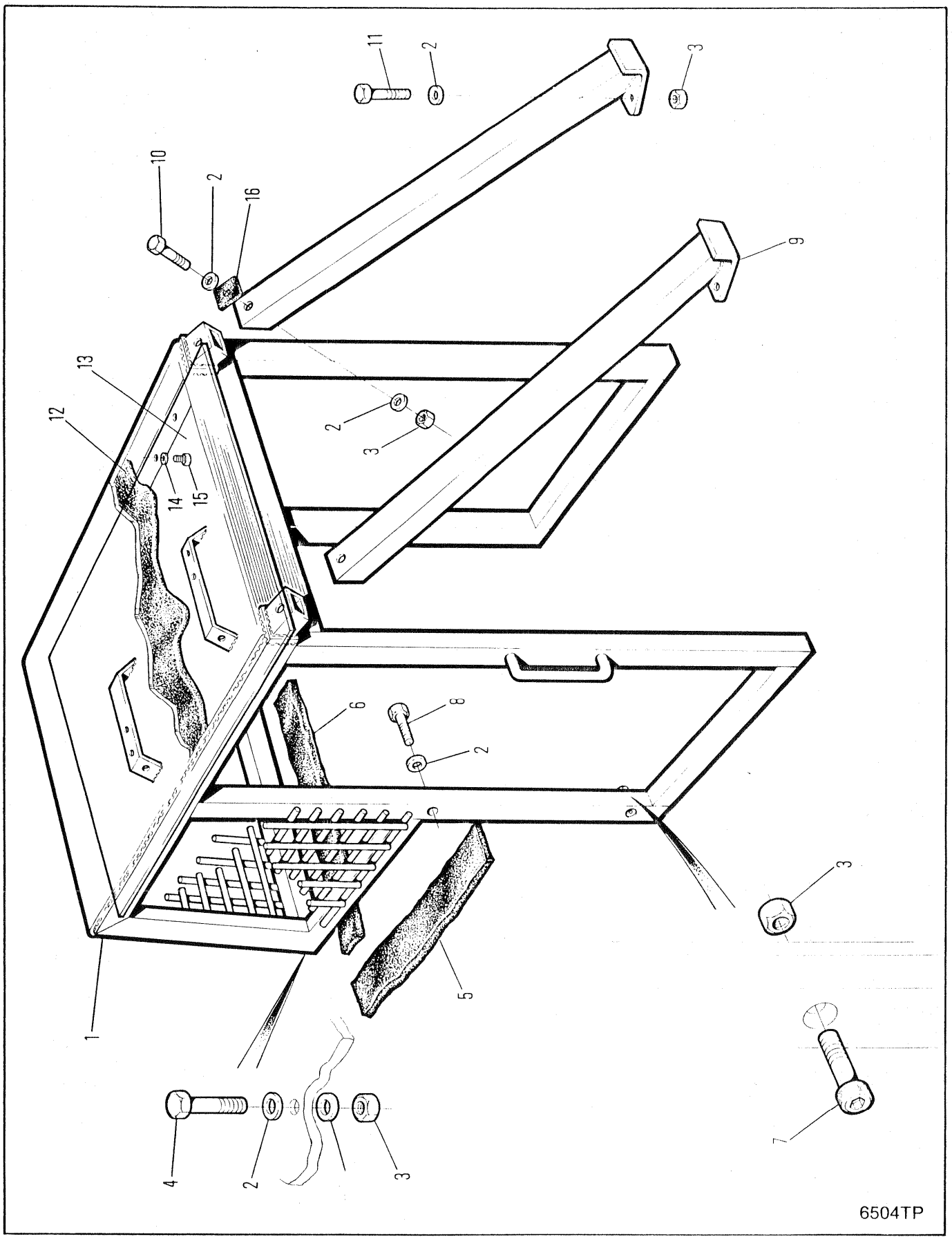
11
2
3
10
2
16
9
13
12
2
3
14
15
6
8
2
3
5
1
4
2
3
7
6504TP

CANOPY
DAIS
SCHUTZDACH
DOSSEL
DOSEL

No.	Part No.	Qty	Description	Description	Benennung	Descrição	Descripción
1	**1938053**	1	Canopy	dais	Schutzdach	dossel	dosel
2	**27E000010**	16	Flatwasher	rondelle plate	Unterlegscheibe	arruela chata	arandela plana
3	**85D000010**	10	Nut	écrou	Mutter	porca	tuerca
4	**17C001032**	16	Bolt	boulon	Bolzen	parafuso	bulón
5	**1933437**	2	Seat	sige	Sitz	assento	asiento
6	**1933436**	1	Seat	sige	Sitz	assento	asiento
7	**73G001040**	2	Bolt	boulon	Bolzen	parafuso	bulón
8	**33C001020**	6	Bolt	boulon	Bolzen	parafuso	bulón
9	**1935841**	2	Leg assy	ens de jambage	Stützengruppe	conj de apoio	conj de patas
10	**17C001064**	2	Bolt	boulon	Bolzen	parafuso	bulón
11	**17C001020**	4	Bolt	boulon	Bolzen	parafuso	bulón
12	**1927953**	1	Insulation	isolation	Isolierung	isolamento	aislación
13	**1936539**	1	Cover	couvercle	Deckel	tampa	tapa
14	**27E000006**	6	Flatwasher	rondelle plate	Unterlegscheibe	arruela chata	arandela plana
15	**17C000616**	6	Bolt	boulon	Bolzen	parafuso	bulón
16	**1938297**	2	Rubber	caoutchouc	Gummi	borracha	goma

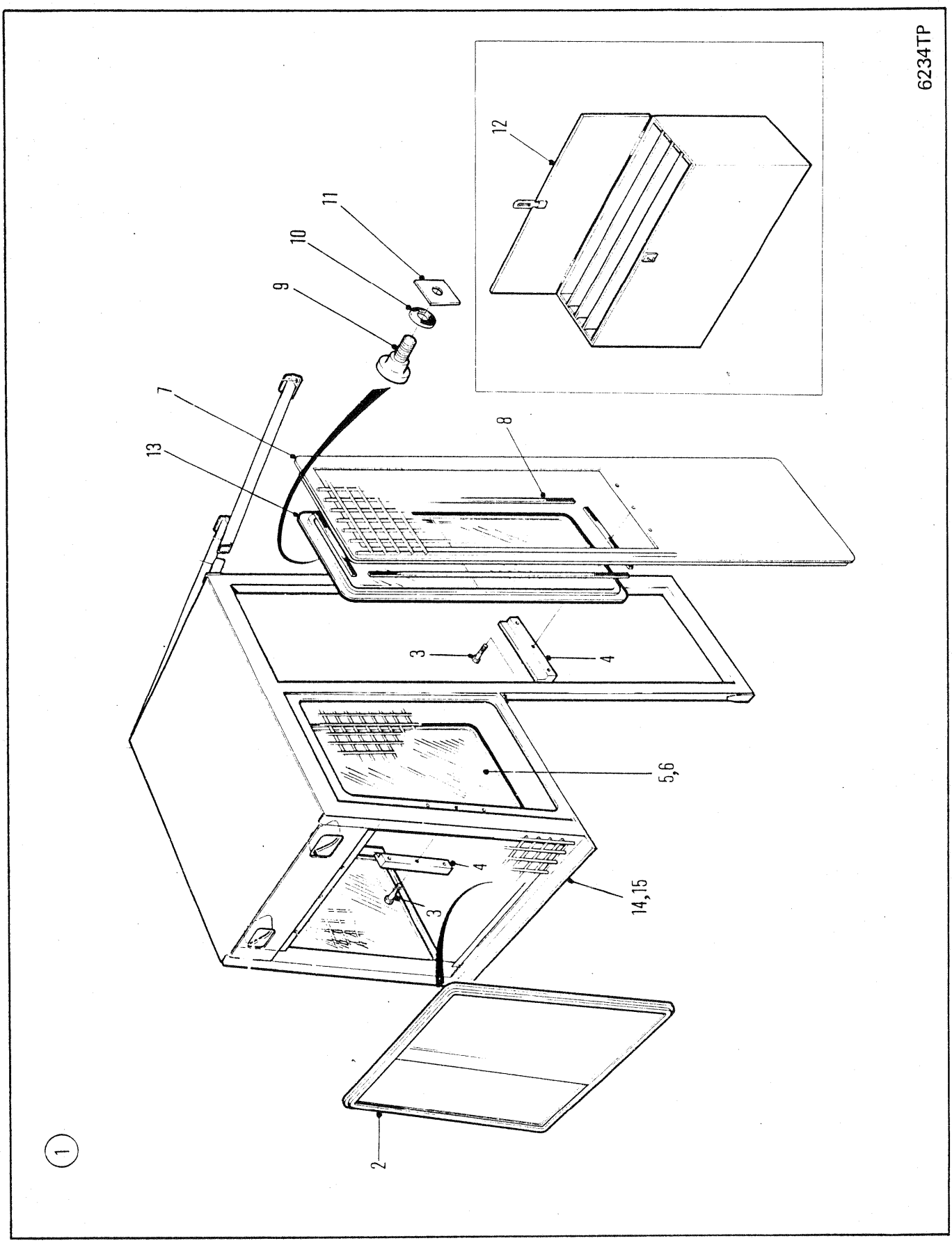
6234TP
12
11
10
9
7
13
8
3
4
5,6
4
3
14,15
2
1

ENCLOSED CAB ⊠
CABINE FERMÉE ⊠
GESCHLOSSENE KABINE ⊠
CABINA FECHADE ⊠
CABINA ENCERRADA ⊠

No.	Part No.	Qty	Description	Description	Benennung	Descrição	Descripción
1	[1]1931884	1	Window assy	ens fenêtres	Fensteraggreg	conjunto janela	conjunto de ventana
2	1931419	1	Window rear	fenêtre AR	Fenster H	janela TR	ventana TR
3	84G001916	25	Screw	vis	Schraube	parafuso	tornillo
4	1931382	4	Bar	barre	Stange	barra	barra
5	1931646	1	Window assy RH	fenêtre ens CD	Fenster vollst R	janela conj LD	ventana conj LD
6	1931647	1	Window assy LH	fenêtre ens CG	Fenster vollst L	janela conj LE	ventana conj LI
7	○---------	2	Door	porte	Tür	porta	puerta
8	●1901632	-	Weatherstrip	calfatage	Zugluftabschliesser	tira vedadora	calafate ventana
9	1931568	4	Knob	bouton	Knopf	manípula	botón
10	1931383	4	Washer	rondelle	Scheibe	arruela	arandela
11	1931384	4	Flat	méplat	Fläche	bloco plano	planchuela
12	1931865	1	Box	bote	Kasten	caixa	caja
13	1931613	2	Window assy	ens fenêtres	Fensteraggreg	conjunto janela	conjunto de ventana
14	[2]⊠1934516	1	Canopy	dais	Schutzdach	dossel	dosel
15	[3]⊠1936130	1	Canopy	dais	Schutzdach	dossel	dosel

[1] Inc. 2, 5, 6, 12 & 13

[2] □664GM

[3] □664 CUM

664CUM 551D-101-CAC➡551G-9999-CAC
664DEUTZ 529B-101-CAC➡529C-9999-CAC
664GM 528A-101-CAC➡528D-9999-CAC

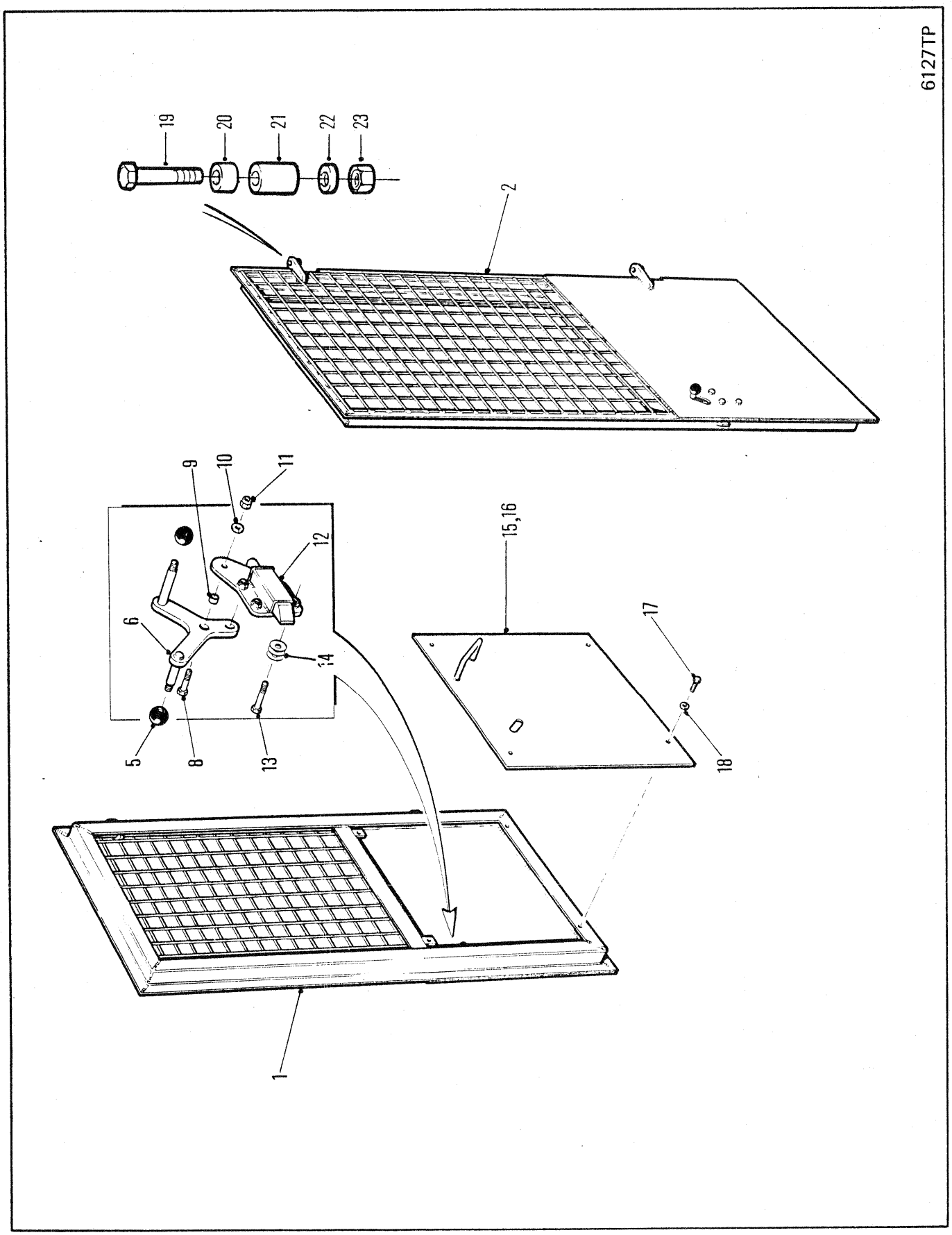
6127TP
19
20
21
22
23
2
9
10
11
12
15,16
6
14
17
5
8
13
18
1

DOOR ASSEMBLY ⊠
ENSEMBLE PORTE ⊠
TÜR VOLLSTÄNDIG ⊠
CONJUNTO DA PORTA ⊠
CONJUNTO DE PUERTA ⊠

No.	Part No.	Qty	Description	Description	Benennung	Descrição	Descripción
1	**1933369**	1	Door assy RH	porte ens CD	Tür vollst R	porta conj LD	puerta conj LD
2	**1933370**	1	Door assy LH	porte ens cg	Tür vollst L	porta conj le	puerta conj li
3	[1]**1929469**	1	Latch assy RH	loquet ens CD	Verschluss vollst R	trinco conj LD	cerrojo conj LD
4	[1]†**1929470**	1	Latch assy LH	loquet ens CG	Verschluss vollst L	trinco conj LE	cerrojo conj LI
5	**565389**	4	Knob	bouton	Knopf	manípula	botón
6	**1929471**	1	Lever assy RH	levier ens D	Hebel vollst R	alavanca conj LD	palanca conj LD
7	†**1929472**	1	Lever assy LH	levier ens G	Hebel vollst L	alavanca conj LE	palanca conj LI
8	**17C000624**	2	Bolt	boulon	Bolzen	parafuso	bulón
9	**1929840**	2	Spacer	entretoise	Distanzteil	espaçador	espaciador
10	**27E000006**	2	Washer	rondelle	Scheibe	arruela	arandela
11	**85D000006**	2	Nut	écrou	Mutter	porca	tuerca
12	**1929477**	2	Striker assy	ens arrêt-serrure	Schloss-Sperre vollst	cj batente da fechadura	cj batiente cerradura
13	**17C000628**	6	Bolt	boulon	Bolzen	parafuso	bulón
14	**763810**	12	Shim	cale	Beilage	calço	planchita
15	**1929933**	1	Panel assy RH	panneau ens D	Tafel vollst R	painel conj LD	panel conj LD
16	**1929926**	1	Panel assy LH	panneau ens G	Tafel vollst L	painel conj LE	panel conj LI
17	**33C000612**	8	Bolt	boulon	Bolzen	parafuso	bulón
18	**27E000006**	8	Washer	rondelle	Scheibe	arruela	arandela
19	**18C000864**	4	Bolt	boulon	Bolzen	parafuso	bulón
20	**791585**	4	Spacer	entretoise	Distanzteil	espaçador	espaciador
21	**1929516**	4	Block	bloc	Block	bloco	bloque
22	**27E000008**	8	Washer	rondelle	Scheibe	arruela	arandela
23	**86D000008**	4	Nut	écrou	Mutter	porca	tuerca

[1] Inc 5, 6 & 8→13

664CUM 551D-101-CAC→551G-9999-CAC
664DEUTZ 529B-101-CAC→529C-9999-CAC
664GM 528A-101-CAC→528D-9999-CAC
664GMGR 540A-101-CAC→540A-9999-CAC

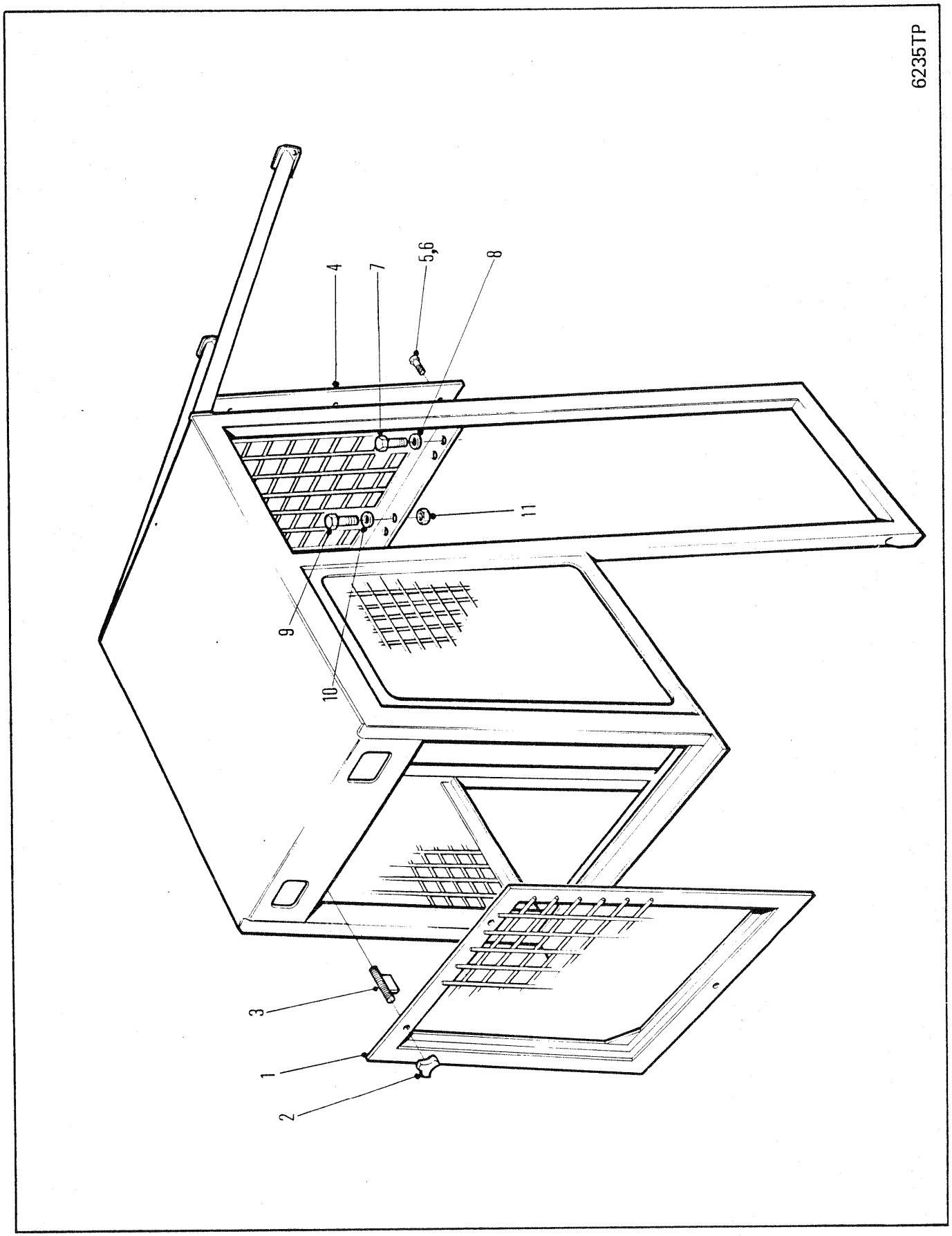
6235TP
4
7
5,6
8
11
9
10
3
1
2

SCREEN INSTALLATION ⊠
MISE EN PLACE ECRAN ⊠
SIEB EINBAU ⊠
TELA DE INSTALAÇÃO ⊠
INSTALACION REJILLA ⊠

No.	Part No.	Qty	Description	Description	Benennung	Descrição	Descripción
1	**1931409**	1	Screen	crible	Sieb	tela	tamiz
2	**1931434**	3	Knob	bouton	Knopf	manípula	botón
3	**1931433**	3	Rod	tige	Stange	varão	varilla
4	**1931676**	1	Screen	crible	Sieb	tela	tamiz
5	**1929486**	6	Nut	écrou	Mutter	porca	tuerca
6	**33C000616**	10	Bolt	boulon	Bolzen	parafuso	bulón
7	**33C000620**	2	Bolt	boulon	Bolzen	parafuso	bulón
8	**27E000006**	2	Flatwasher	rondelle plate	Unterlegscheibe	arruela chata	arandela plana
9	**17C000620**	2	Bolt	boulon	Bolzen	parafuso	bulón
10	**27E000006**	2	Flatwasher	rondelle plate	Unterlegscheibe	arruela chata	arandela plana
11	**59D000006**	2	Nut	écrou	Mutter	porca	tuerca

664CUM 551D-101-CAC→551G-9999-CAC
664DEUTZ 529B-101-CAC→529C-9999-CAC
664GM 528A-101-CAC→528D-9999-CAC

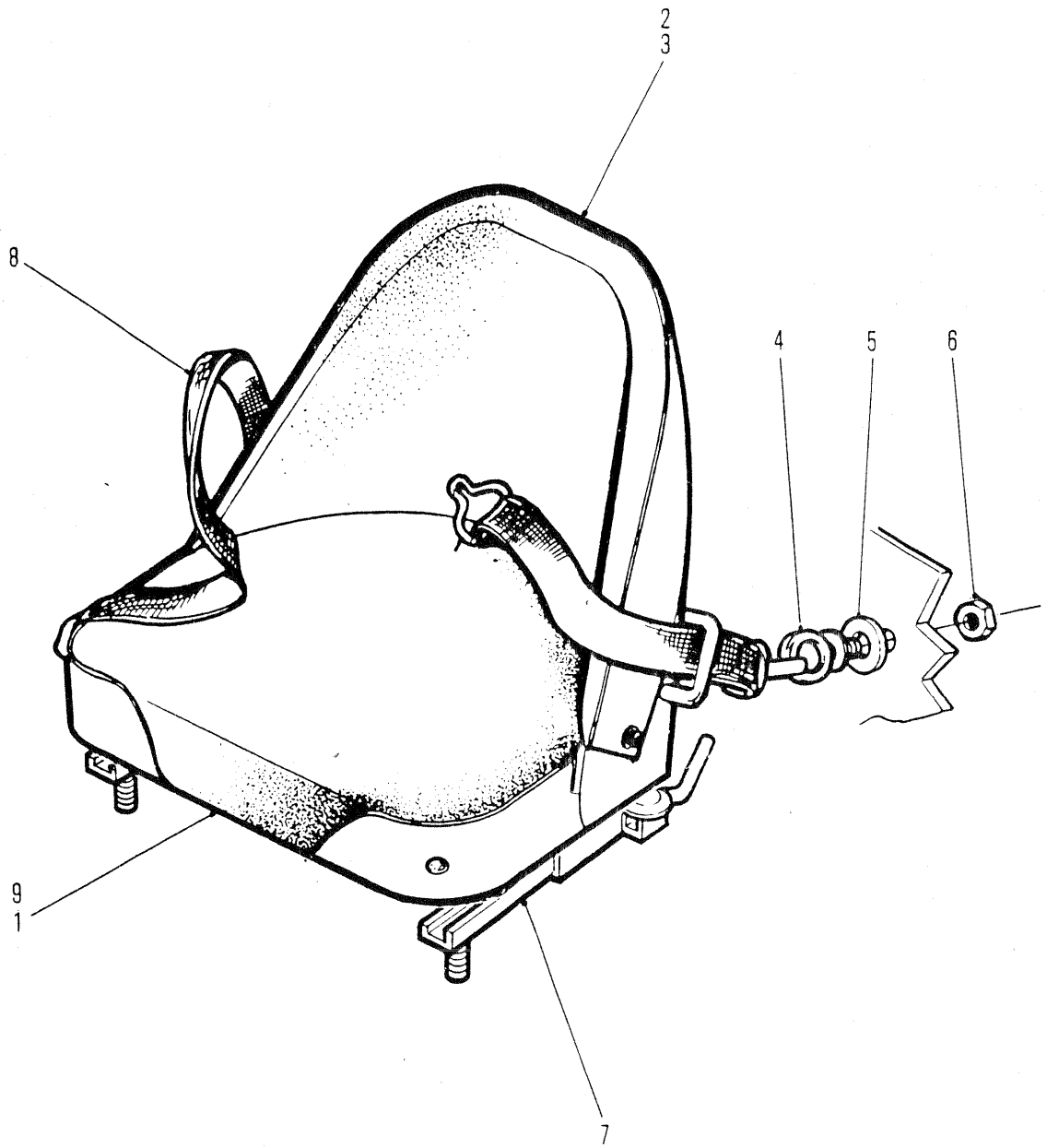
2
3
8
4
5
6
9
1
7
6527TP

SEAT ASSEMBLY
SIÈGE, ENSEMBLE
SITZ VOLLSTÄNDIG
ASSENTO, CONJUNTO
ASIENTO, CONJUNTO

No.	Part No.	Qty	Description	Description	Benennung	Descrição	Descripción
A	[1,3]1930624	1	Seat assy	siège ens	Sitz vollst	assento conj	asiento conj
1	1992285	1	Cover seat	Converture de siège	Sitzdecke	Assento de cobertura	Cubierta para asiento
2	1992293	1	Cushion back	coussin dossier	Rückkissen	almofada espalda	cojin espaldar
3	1992196	1	Cover back	couvercle arrière	Deckel, hinten	tampa traseira	tapa trasera
4	2522745	2	Bolt	boulon	Bolzen	parafuso	bulón
5	2522744	2	Washer	rondelle	Scheibe	arruela	arandela
6	60D000007	2	Nut	écrou	Mutter	porca	tuerca
7	1992231	1	Sliding track	roulement coulissant	Schiebspur	trilho corrediço	carril corredizo
8	2522107	1	Seat belt	courroie du siège	Sicherheitsgurt	cinto de segurança	cint seguridad
9	[2]1992195	1	Cushion seat	coussin siege	Sitzkissen	almofada assento	cojin asiento

[1] Inc 1➡3,7 & 9

[2] Cushion Seat with cover
[2] Coussin siège avec couverture
[2] Sitzkissen mit Decke
[2] Assento de almofada com cobertura
[2] Cojín para el asiento con cubierta

[3] Ref RSG 334. Old style Seat Assembly 1922130 & 1930624 is no longer available. For service replacement, order 1935739 Seat Assembly. Ref F2 40300.
[3] Réf RSG 334. L'ancien ensemble siège 1922130 & 1930624 n'est plus disponible. Pour le remplacement, commandez l'ensemble siège 1935739. Groupe de réf F2 40300
[3] Ref RSG 334. Die alten Sitze 1922130 & 1930624 sind nicht mehr erhältlich. Zum Ersatz bestelle man Sitze 1935739. Referenzgruppe F2 40300.
[3] Ref RSG 334. O estilo antigo do conjunto do assento 1922130 & 1930624 não mais está disponivel. Para reposição solicite o conjunto do assento 1935739. Grupode referencia F2 40300.
[3] Ref RSG 334. Del conjunto do asiento 1922130 & 1930624 de estilo antiguo no se produce más. Para su reemplazo ordene el conjunto de asiento 1935739. Referirse a Grupo F2 40300.

664DEUTZ	529B-101-CAC➡529C-9999-CAC
664GM	528A-101-CAC➡528C-122-CAC
664GMGR	540A-101-CAC➡540A-9999-CAC

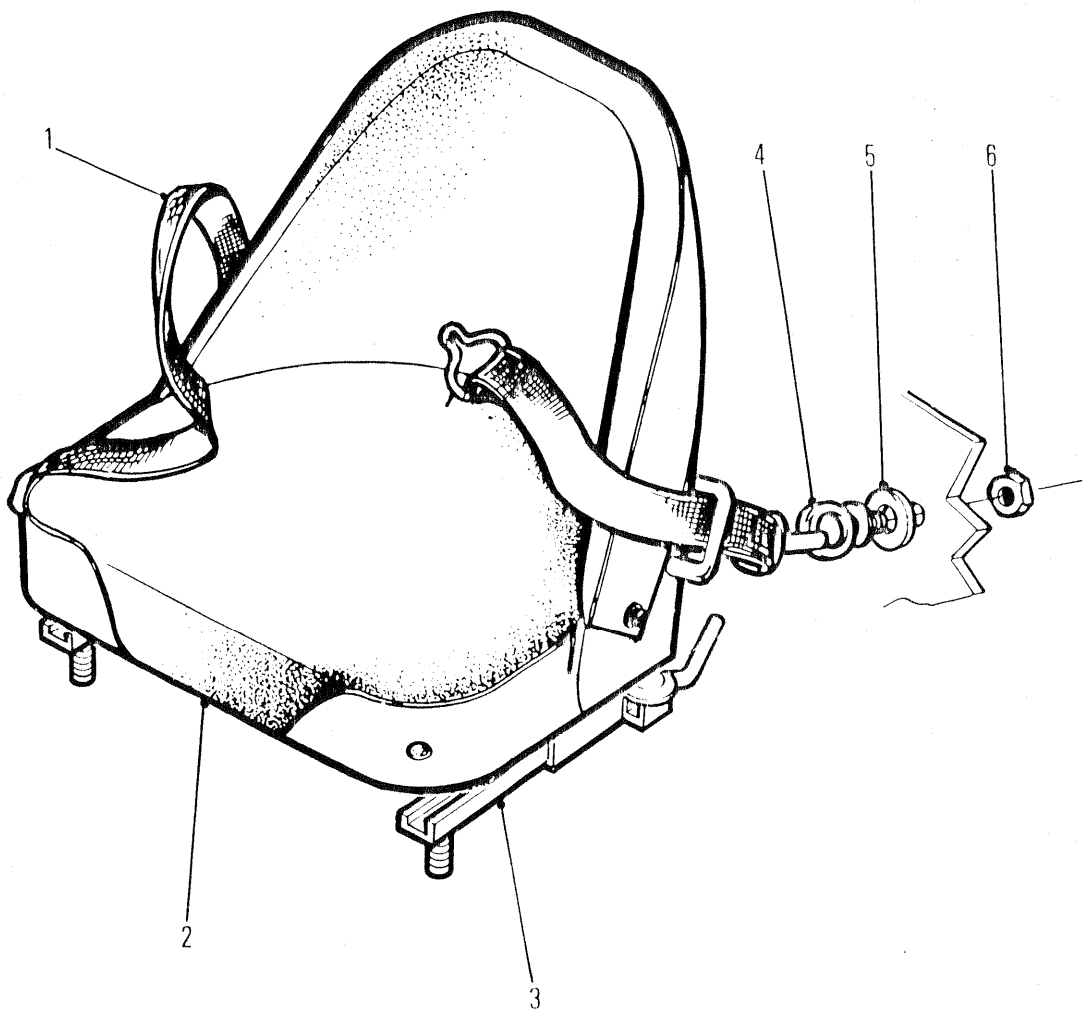

6527TP

SEAT ASSEMBLY
SIÈGE, ENSEMBLE
SITZ VOLLSTÄNDIG
ASSENTO, CONJUNTO
ASIENTO, CONJUNTO

No.	Part No.	Qty	Description	Description	Benennung	Descrição	Descripción
A	**1938926**	1	Seat assy	siège ens	Sitz vollst	assento conj	asiento conj
1	**2522107**	1	Belt	courroie	Riemen	correia	correa
2	**1992591**	1	Seat cushion	amortisseur de siège	Sitzkissen	almofada do assento	cojín para el asiento
3	**1992592**	1	Sliding track	roulement coulissant	Schiebspur	trilho corrediço	carril corredizo
4	**2522745**	2	Bolt	boulon	Bolzen	parafuso	bulón
5	**2522744**	2	Washer	rondelle	Scheibe	arruela	arandela
6	**86D000007**	2	Nut	écrou	Mutter	porca	tuerca

664CUM 551D-101-CAC→551G-9999-CAC
664DEUTZ 529C-810-CAC→529C-9999-CAC
664GM 528C-123-CAC→528D-9999-CAC

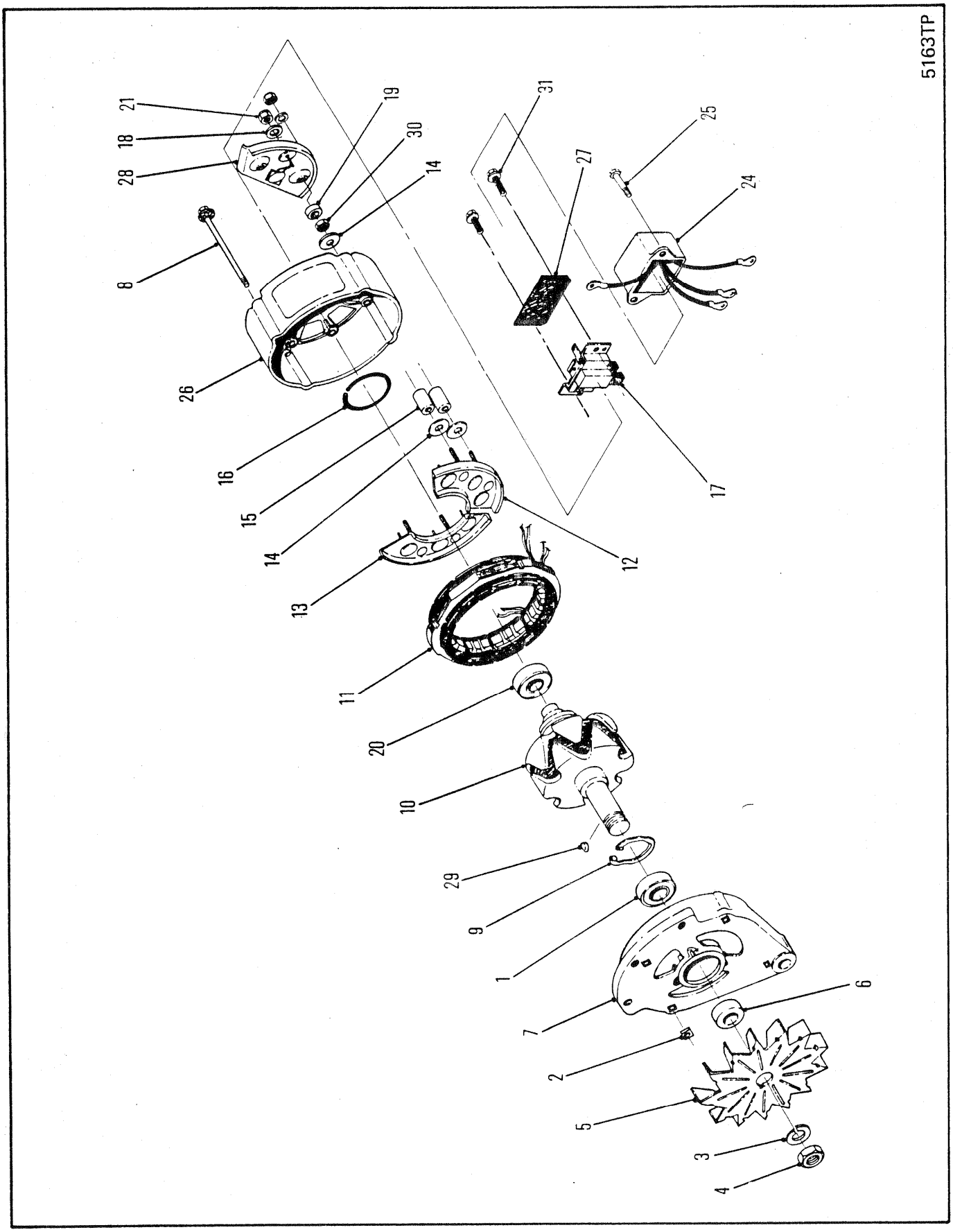
5163TP
21
18
28
19
30
14
8
26
16
15
14
13
12
11
20
10
29
9
1
7
2
5
3
4
6
31
27
25
24
17

ALTERNATOR ⊠
ALTERNATEUR ⊠
ALTERNATOR ⊠
ALTERNADOR ⊠
ALTERNADOR ⊠

No.	Part No.	Qty	Description	Description	Benennung	Descrição	Descripción
A	[2]---------	1	Alternator	alternateur	Alternator	alternador	alternador
1	**784950**	1	Bearing	palier	Lager	mancal	cojinete
2	**853847**	4	Nut	écrou	Mutter	porca	tuerca
3	**896978**	1	Washer	rondelle	Scheibe	arruela	arandela
4	**896979**	1	Nut	écrou	Mutter	porca	tuerca
5	**896981**	1	Fan	ventilateur	Ventilator	ventilador	ventilador
6	**896982**	1	Spacer	entretoise	Distanzteil	espaçador	espaciador
7	**896983**	1	Housing	botier	Gehuse	carcaça	carcasa
8	**896984**	4	Bolt	boulon	Bolzen	parafuso	bulón
9	**896985**	1	Bearing	palier	Lager	mancal	cojinete
10	**896986**	1	Rotor	rotor	Rotor	rotor	rotor
11	**896987**	1	Stator	stator	Stator	estator	estator
12	**896988**	1	Diode	diode	Diode	diodo	diodo
13	**896989**	1	Diode	diode	Diode	diodo	diodo
14	**896990**	5	Washer	rondelle	Scheibe	arruela	arandela
15	**896991**	2	Sleeve	manchon	Muffe	luva	manguito
16	**896992**	1	Retainer	arrẽtoir	Halterung	retentor	retén
17	**896994**	1	Brush assy	ass de la brosse	Bürsteneinheit	conj de escovas	conj escobilla
18	**896996**	1	Washer	rondelle	Scheibe	arruela	arandela
19	**897247**	1	Sleeve	manchon	Muffe	luva	manguito
20	**1309108**	1	Bearing	palier	Lager	mancal	cojinete
21	**50D000010**	6	Nut	écrou	Mutter	porca	tuerca
22	○-------	-	Alt belt	Courroie dalternateur	Alternatorriemen	Correia do alternador	Correa del alternador
23	[1]†**1990105**	1	Pulley	poulie	Riemenscheibe	polia	polea
24	**1990500**	1	Voltage regulator	régulateur tension	Spannungsregler	regulador voltagem	regulador voltaje
25	**1990501**	3	Bolt	boulon	Bolzen	parafuso	bulón
26	**1990502**	1	Housing	botier	Gehuse	carcaça	carcasa
27	**1991035**	1	Shield	protecteur	Schutzschild	protetor	protector
28	**1991048**	1	Diode	diode	Diode	diodo	diodo
29	**6J000405**	1	Key	clavette	Keil	chaveta	chaveta
30	**12D000010**	2	Nut	écrou	Mutter	porca	tuerca
31	**18G000808**	2	Bolt	boulon	Bolzen	parafuso	bulón

[1] Double groove
[1] Gorge doubel
[1] Doppelnut
[1] Canelura dupla
[1] Muesca doble

[2] No longer available. For service replacement, see Group F 2 50200

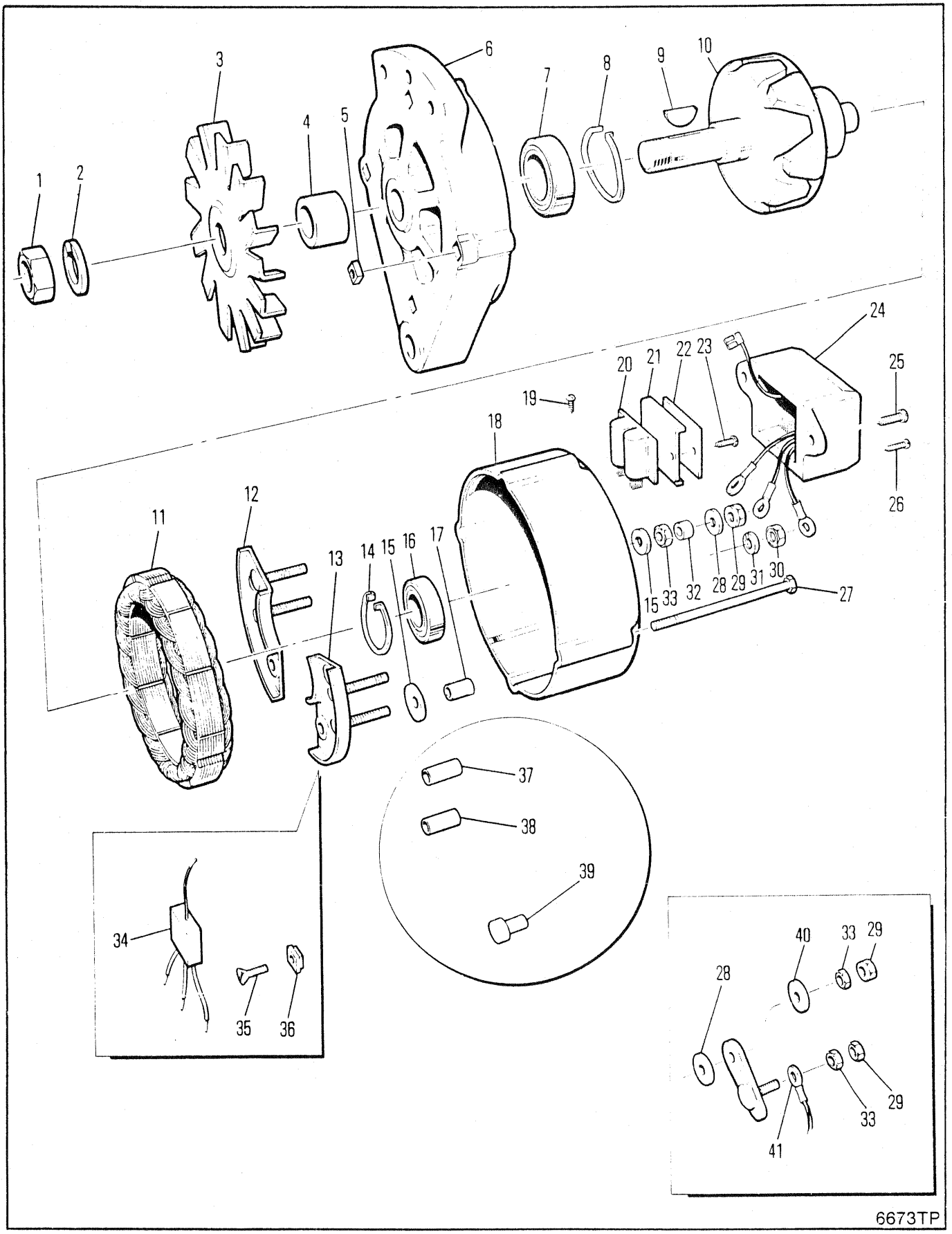
1
2
3
4
5
6
7
8
9
10
11
12
13
14
15
16
17
18
19
20
21
22
23
24
25
26
27
28
29
30
31
32
33
34
35
36
37
38
39
40
41
6673TP

ALTERNATOR
ALTERNATEUR
ALTERNATOR
ALTERNADOR
ALTERNADOR

No.	Part No.	Qty	Description	Description	Benennung	Descrição	Descripción
A	[1]1938410	1	Alternator assy	ass de lalternat	Lichtmasch Einheit	conj do alternador	conj del altern
1	62D000010	1	Nut	écrou	Mutter	porca	tuerca
2	4E000010	1	Lockwasher	rondelle frein	Sicherungsscheibe	arruela de pressão	arandela seguridad
3	1992504	1	Fan	ventilateur	Ventilator	ventilador	ventilador
4	1992510	1	Spacer	entretoise	Distanzteil	espaçador	espaciador
5	1992523	1	Nut	écrou	Mutter	porca	tuerca
6	1992500	1	Housing	botier	Gehuse	carcaça	carcasa
7	1991037	1	Bearing	palier	Lager	mancal	cojinete
8	1992505	1	Retainer	arrêtoir	Halterung	retentor	retén
9	6J000405	1	Key	clavette	Keil	chaveta	chaveta
10	1992501	1	Rotor	rotor	Rotor	rotor	rotor
11	1992502	1	Stator	stator	Stator	estator	estator
12	1992507	1	Diode	diode	Diode	diodo	diodo
13	1992508	1	Diode	diode	Diode	diodo	diodo
14	1992506	1	Retainer	arrêtoir	Halterung	retentor	retén
15	1992525	2	Washer	rondelle	Scheibe	arruela	arandela
16	1991038	1	Bearing	palier	Lager	mancal	cojinete
17	1992516	1	Sleeve	manchon	Muffe	luva	manguito
18	1992503	1	Housing	botier	Gehuse	carcaça	carcasa
19	966375	1	Screw	vis	Schraube	parafuso	tornillo
20	1992509	1	Brush assy	ass de la brosse	Bürsteneinheit	conj de escovas	conj escobilla
21	1992511	1	Dust shield	cache poussire	Staubschild	proteção de poeira	protec ctra polvo
22	1991034	1	Cover	couvercle	Deckel	tampa	tapa
23	45G000806	1	Screw	vis	Schraube	parafuso	tornillo
24	1992514	1	Voltage regulator	régulateur tension	Spannungsregler	regulador voltagem	regulador voltaje
25	1992527	1	Screw	vis	Schraube	parafuso	tornillo
26	1992528	1	Screw	vis	Schraube	parafuso	tornillo
27	1992521	1	Bolt	boulon	Bolzen	parafuso	bulón
28	1992524	2	Washer	rondelle	Scheibe	arruela	arandela
29	1992520	3	Nut	écrou	Mutter	porca	tuerca
30	61D000004	1	Nut	écrou	Mutter	porca	tuerca
31	4E000004	1	Washer	rondelle	Scheibe	arruela	arandela
32	1992515	1	Sleeve	manchon	Muffe	luva	manguito
33	12D000010	3	Nut	écrou	Mutter	porca	tuerca
34	1992513	1	Diode	diode	Diode	diodo	diodo
35	1992522	1	Bolt	boulon	Bolzen	parafuso	bulón
36	1992518	1	Insulator	isolant	Isolator	isolador	aislador
37	1992519	1	Sleeve	manchon	Muffe	luva	manguito
38	1992517	1	Sleeve	manchon	Muffe	luva	manguito
39	1992526	1	Stud	goujon	Stift	prisioneiro	espárrago
40	25E000011	1	Washer	rondelle	Scheibe	arruela	arandela
41	1992512	1	Cable assy	ens câble	Kabel vollst	conjunto do cabo	conjunto de cable

[1] Inc 1➡41

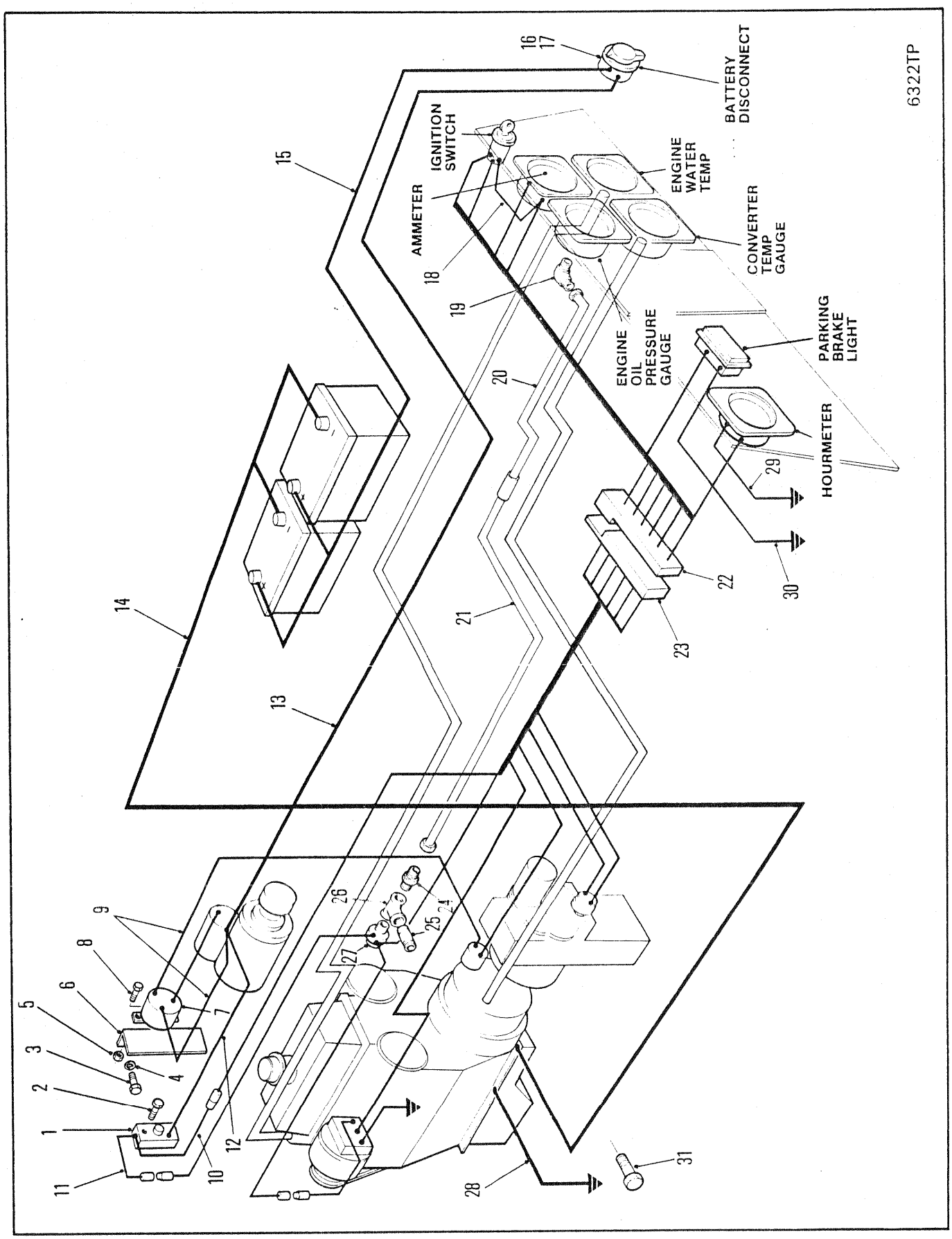
6322TP
BATTERY DISCONNECT
IGNITION SWITCH
AMMETER
ENGINE WATER TEMP
CONVERTER TEMP GAUGE
ENGINE OIL PRESSURE GAUGE
PARKING BRAKE LIGHT
HOURMETER
1
2
3
4
5
6
7
8
9
10
11
12
13
14
15
16
17
18
19
20
21
22
23
25
26
27
28
29
30
31

ELECTRICAL SYSTEM
SYSTÈME ELECTRIQUE
ELEKTRISCHE ANLAGE
SISTÈMA ELECTRICO
SISTEMA ELECTRICO

No.	Part No.	Qty	Description	Description	Benennung	Descrição	Descripción
1	**1902275**	1	Circuit breaker	disjoncteur	Sicherungsautomat	disjuntor	cortacircuitos
2	**85G000816**	2	Bolt	boulon	Bolzen	parafuso	bulón
3	**17C000616**	2	Bolt	boulon	Bolzen	parafuso	bulón
4	**27E000006**	2	Washer	rondelle	Scheibe	arruela	arandela
5	**59D000004**	2	Nut	écrou	Mutter	porca	tuerca
6	**1928436**	1	Bracket	support	Winkel	grampo	grampa
7	**551530**	1	Switch	interrupteur	Schalter	interruptor	interruptor
8	**17C000412**	2	Bolt	boulon	Bolzen	parafuso	bulón
9	**1530361**	1	Wire assy	fil ens	Draht Ens	fio conj	cable conj
10	**1929403**	1	Wire assy	fil ens	Draht Ens	fio conj	cable conj
11	**1928437**	1	Wire assy	fil ens	Draht Ens	fio conj	cable conj
12	**1928440**	1	Wire assy	fil ens	Draht Ens	fio conj	cable conj
13	**1933107**	1	Cable	câble	Kabel	cabo	cable
14	**1928433**	1	Cable	câble	Kabel	cabo	cable
15	**1928432**	1	Cable	câble	Kabel	cabo	cable
16	**1933179**	1	Switch	interrupteur	Schalter	interruptor	interruptor
17	†**1901749**	1	Face plate	plaque desurface	frontplatte	chapa da sup	placa de frente
18	**1928439**	1	Wire assy	fil ens	Draht Ens	fio conj	cable conj
19	**85F000003**	1	Elbow	coude	Winkelrohr	cotovêlo	codo
20	**1513819**	1	Hose	tuyau flexible	Schlauch	mangueira	manguera
21	**1906824**	1	Hose	tuyau flexible	Schlauch	mangueira	manguera
22	**1932336**	1	Wire harness	harnais fils	Kabelbaum	chicote fiação	mazo de cables
23	**1928435**	1	Wire harness	harnais fils	Kabelbaum	chicote fiação	mazo de cables
24	**89F000003**	1	Connector	raccord	Verbindungsstück	ligador	conector
25	**5K0000108**	1	Nipple	raccord	Nippel	niple	niple
26	**18F000001**	1	Tee	raccord T	T-Verbindungsstück	te	te
27	**636260**	1	Switch	interrupteur	Schalter	interruptor	interruptor
28	**1906804**	1	Ground wire	fil de terre	Massedraht	fio de terra	cable de tierra
29	**1932338**	1	Wire assy	fil ens	Draht Ens	fio conj	cable conj
30	**1932339**	1	Wire assy	fil ens	Draht Ens	fio conj	cable conj
31	**34C000616**	1	Bolt	boulon	Bolzen	parafuso	bulón

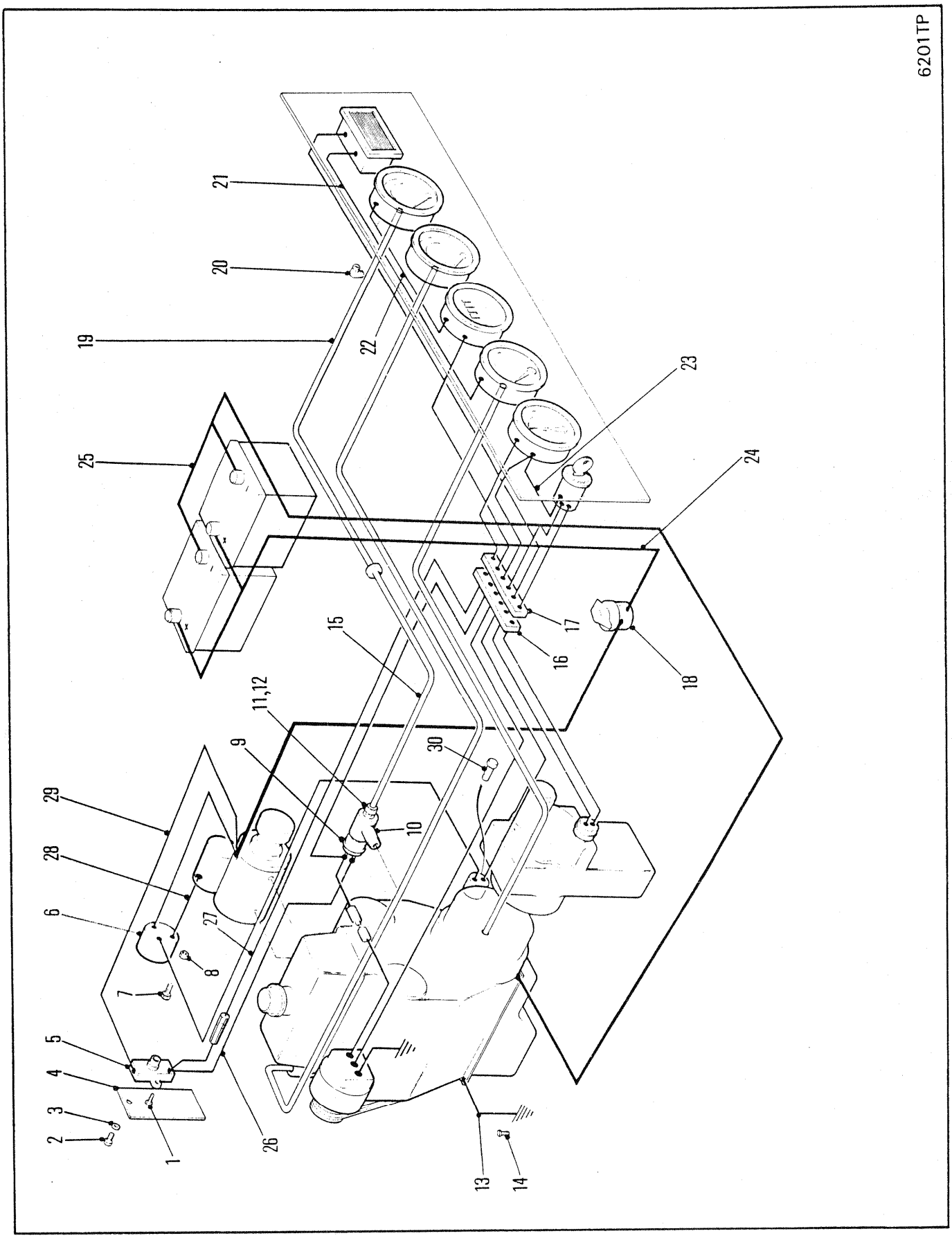
6201TP
1
2
3
4
5
6
7
8
9
10
11,12
13
14
15
16
17
18
19
20
21
22
23
24
25
26
27
28
29
30

ELECTRICAL SYSTEM
SYSTÈME ÉLECTRIQUE
ELEKTRISSCHE ANLAGE
SISTEMA ELÉTRICO
SISTEMA ELÉTRICO

No.	Part No.	Qty	Description	Description	Benennung	Descrição	Descripción
1	**85G000816**	2	Bolt	boulon	Bolzen	parafuso	bulón
2	**17G000412**	2	Bolt	boulon	Bolzen	parafuso	bulón
3	**27E000006**	2	Washer	rondelle	Scheibe	arruela	arandela
4	**1928436**	1	Bracket	support	Winkel	grampo	grampa
5	**1902275**	1	Circuit breaker	disjoncteur	Sicherungsautomat	disjuntor	cortacircuitos
6	**551530**	1	Switch	interrupteur	Schalter	interruptor	interruptor
7	**17C000412**	2	Bolt	boulon	Bolzen	parafuso	bulón
8	**59D000004**	2	Nut	écrou	Mutter	porca	tuerca
9	**636260**	1	Switch	interrupteur	Schalter	interruptor	interruptor
10	**18F000001**	1	Tee	raccord T	T-Verbindungsstück	te	te
11	**89F000003**	1	Connector	raccord	Verbindungsstück	ligador	conector
12	**5K0000108**	1	Nipple	raccord	Nippel	niple	niple
13	**1906804**	1	Cable	câble	Kabel	cabo	cable
14	**34C000616**	1	Bolt	boulon	Bolzen	parafuso	bulón
15	**1513819**	1	Hose	tuyau flexible	Schlauch	mangueira	manguera
16	**1928434**	1	Wire harness	harnais fils	Kabelbaum	chicote fiação	mazo de cables
17	**1928435**	1	Wire harness	harnais fils	Kabelbaum	chicote fiação	mazo de cables
18	**1920612**	1	Switch	interrupteur	Schalter	interruptor	interruptor
19	**1906824**	1	Hose	tuyau flexible	Schlauch	mangueira	manguera
20	**85F000003**	1	Elbow	coude	Winkelrohr	cotovêlo	codo
21	**1928441**	1	Wire assy	fil ens	Draht Ens	fio conj	cable conj
22	**1931169**	1	Wire assy	fil ens	Draht Ens	fio conj	cable conj
23	**1928439**	1	Wire assy	fil ens	Draht Ens	fio conj	cable conj
24	**1928432**	1	Cable	câble	Kabel	cabo	cable
25	**1928433**	1	Cable	câble	Kabel	cabo	cable
26	**1928437**	1	Wire assy	fil ens	Draht Ens	fio conj	cable conj
27	**1929403**	1	Wire assy	fil ens	Draht Ens	fio conj	cable conj
28	**1530361**	1	Wire harness	harnais fils	Kabelbaum	chicote fiação	mazo de cables
29	**1928440**	1	Wire assy	fil ens	Draht Ens	fio conj	cable conj
30	**85G000804**	2	Screw	vis	Schraube	parafuso	tornillo

664GM 528A-101-CAC➡528A-9999-CAC
664GMGR 540A-101-CAC➡540A-9999-CAC

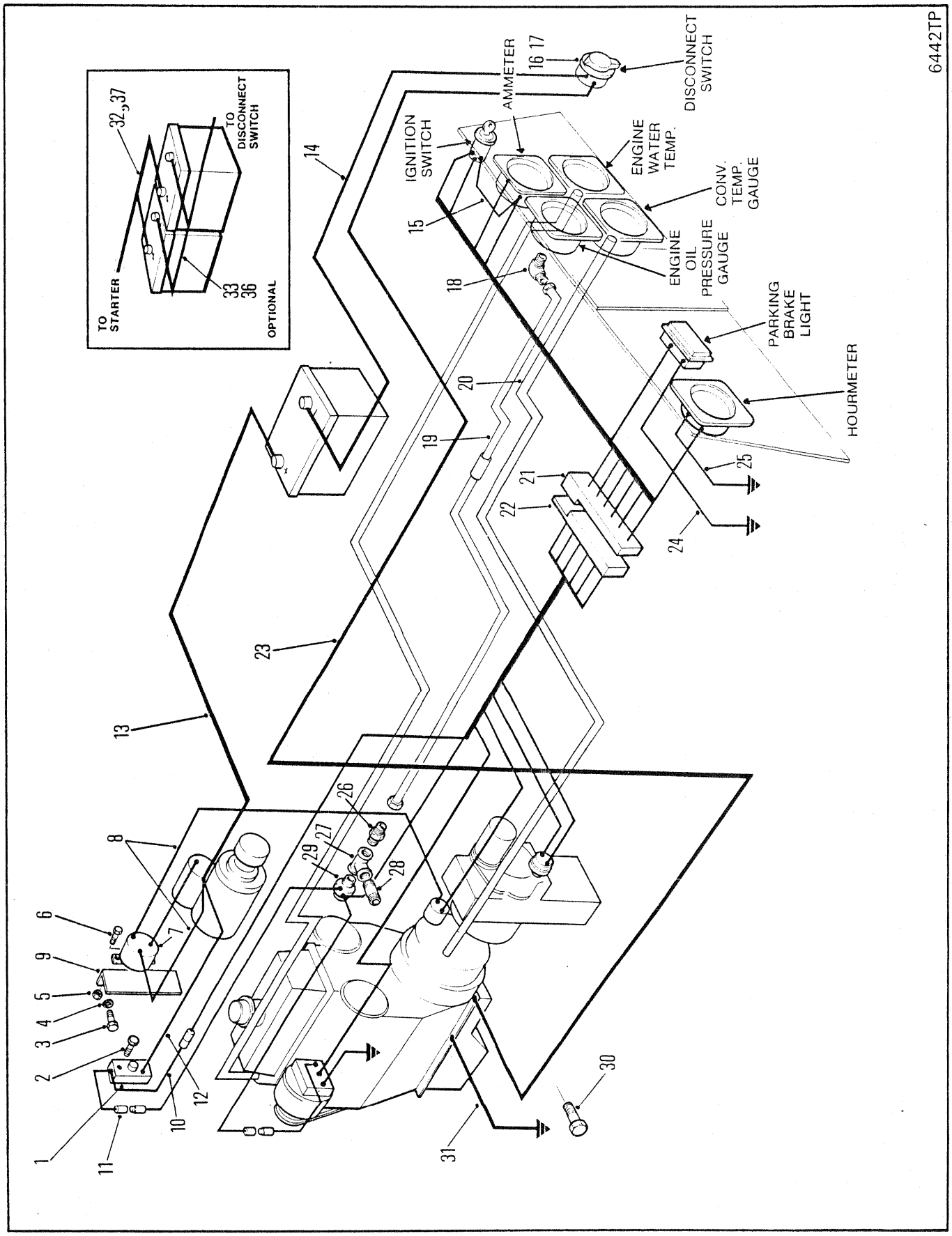
6442TP
TO STARTER
32,37
TO DISCONNECT SWITCH
33
36
OPTIONAL
AMMETER
16 17
DISCONNECT SWITCH
IGNITION SWITCH
ENGINE WATER TEMP.
CONV. TEMP. GAUGE
ENGINE OIL PRESSURE GAUGE
PARKING BRAKE LIGHT
HOURMETER
1
2
3
4
5
6
7
8
9
10
11
12
13
14
15
18
19
20
21
22
23
24
25
26
27
28
29
30
31

ELECTRICAL SYSTEM
SYSTÈME ELECTRIQUE
ELEKTRISCHE ANLAGE
SISTÈMA ELECTRICO
SISTEMA ELECTRICO

No.	Part No.	Qty	Description	Description	Benennung	Descrição	Descripción
1	1902275	1	Circuit breaker	disjoncteur	Sicherungsautomat	disjuntor	cortacircuitos
2	85G000816	2	Bolt	boulon	Bolzen	parafuso	bulón
3	17C000616	2	Bolt	boulon	Bolzen	parafuso	bulón
4	27E000006	2	Washer	rondelle	Scheibe	arruela	arandela
5	85D000004	2	Nut	écrou	Mutter	porca	tuerca
6	17C000412	2	Bolt	boulon	Bolzen	parafuso	bulón
7	551530	1	Switch	interrupteur	Schalter	interruptor	interruptor
8	1530361	1	Wire harness	harnais fils	Kabelbaum	chicote fiação	mazo de cables
9	1932425	1	Bracket	support	Winkel	grampo	grampa
10	1929403	1	Wire	fil	Draht	fio	cable
11	1928437	1	Wire	fil	Draht	fio	cable
12	1928440	1	Wire	fil	Draht	fio	cable
13	1933603	1	Cable	câble	Kabel	cabo	cable
14	1933602	1	Cable	câble	Kabel	cabo	cable
15	1928439	1	Wire	fil	Draht	fio	cable
16	1933179	1	Switch	interrupteur	Schalter	interruptor	interruptor
17	1901749	1	Plate	plaque	Platte	placa	placa
18	85F000003	1	Elbow	coude	Winkelrohr	cotovêlo	codo
19	1513819	1	Hose	tuyau flexible	Schlauch	mangueira	manguera
20	1906824	1	Hose	tuyau flexible	Schlauch	mangueira	manguera
21	1932336	1	Wire harness	harnais fils	Kabelbaum	chicote fiação	mazo de cables
22	1928435	1	Wire harness	harnais fils	Kabelbaum	chicote fiação	mazo de cables
23	1933131	1	Cable	câble	Kabel	cabo	cable
24	1932339	1	Wire	fil	Draht	fio	cable
25	1932338	1	Wire	fil	Draht	fio	cable
26	89F000003	1	Connector	raccord	Verbindungsstück	ligador	conector
27	18F000001	1	Tee	raccord T	T-Verbindungsstück	te	te
28	5K0000108	1	Nipple	raccord	Nippel	niple	niple
29	636260	1	Switch	interrupteur	Schalter	interruptor	interruptor
30	34C000616	1	Bolt	boulon	Bolzen	parafuso	bulón
31	1906804	1	Wire	fil	Draht	fio	cable
32	⊠1933099	1	Wire assy	fil ens	Draht Ens	fio conj	cable conj
33	⊠1933100	1	Wire assy	fil ens	Draht Ens	fio conj	cable conj
34	⊠†1933140	1	Guard	protecteur	Schutz	proteção	protector
35	⊠†1935265	1	Guard	protecteur	Schutz	proteção	protector
36	[1]⊠1934753	1	Cable	câble	Kabel	cabo	cable
37	[1]⊠1936756	1	Cable	câble	Kabel	cabo	cable

[1] □528D-101-CAC&➡

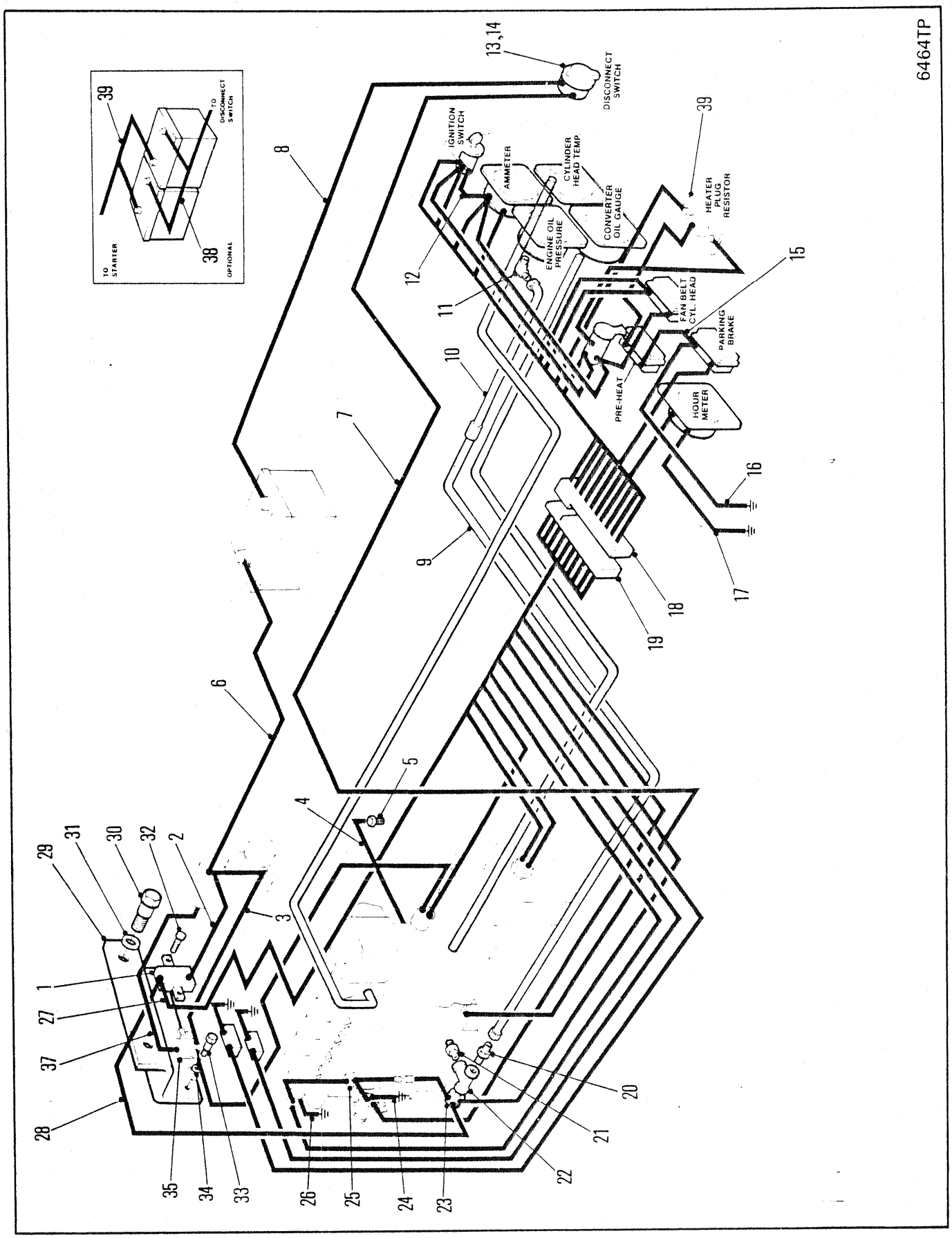
6464TP
TO STARTER
OPTIONAL
TO DISCONNECT SWITCH
DISCONNECT SWITCH
IGNITION SWITCH
AMMETER
CYLINDER HEAD TEMP
ENGINE OIL PRESSURE
CONVERTER OIL GAUGE
HEATER PLUG RESISTOR
FAN BELT CYL. HEAD
PARKING BRAKE
PRE-HEAT
HOUR METER

ELECTRICAL SYSTEM
SYSTÈME ELECTRIQUE
ELEKTRISCHE ANLAGE
SISTÈMA ELECTRICO
SISTEMA ELECTRICO

No.	Part No.	Qty	Description	Description	Benennung	Descrição	Descripción
1	**1902275**	1	Circuit Breaker	disjoncteur	Sicherungsautomat	disjuntor	cortacircuitos
2	**1934365**	1	Wire	fil	Draht	fio	cable
3	**1530361**	1	Wire Harness	harnais fils	Kabelbaum	chicote fiação	mazo de cables
4	**1906804**	1	Cable	câble	Kabel	cabo	cable
5	**34C000616**	1	Bolt	boulon	Bolzen	parafuso	bulón
6	**1934427**	1	Cable	câble	Kabel	cabo	cable
7	**1933131**	1	Cable	câble	Kabel	cabo	cable
8	**1933602**	1	Cable	câble	Kabel	cabo	cable
9	**2501590**	1	Hose	tuyau flexible	Schlauch	mangueira	manguera
10	**1513819**	1	Hose	tuyau flexible	Schlauch	mangueira	manguera
11	**93F000003**	1	Connector	raccord	Verbindungsstück	ligador	conector
12	**1935502**	1	Wire	fil	Draht	fio	cable
13	**1933179**	1	Switch	interrupteur	Schalter	interruptor	interruptor
14	**1901749**	1	Plate	plaque	Platte	placa	placa
15	**2515084**	1	Wire	fil	Draht	fio	cable
16	**1934369**	1	Wire	fil	Draht	fio	cable
17	**1934366**	1	Wire	fil	Draht	fio	cable
18	**1936091**	1	Wire Harness	harnais fils	Kabelbaum	chicote fiação	mazo de cables
19	**1933654**	1	Wire Harness	harnais fils	Kabelbaum	chicote fiação	mazo de cables
20	**84F000003**	1	Connector	raccord	Verbindungsstück	ligador	conector
21	**1931514**	1	Adaptor	adaptateur	Zwischenstück	adaptador	adaptador
22	**18F000001**	1	Tee	raccord T	T-Verbindungsstück	te	te
23	**636260**	1	Switch	interrupteur	Schalter	interruptor	interruptor
24	**1934333**	1	Wire	fil	Draht	fio	cable
25	**1992342**	1	Switch	interrupteur	Schalter	interruptor	interruptor
26	**1934364**	1	Wire	fil	Draht	fio	cable
27	**1929403**	1	Wire	fil	Draht	fio	cable
28	**1933601**	1	Wire	fil	Draht	fio	cable
29	**1933432**	1	Bracket	support	Winkel	grampo	grampa
30	**7CM000816**	2	Bolt	boulon	Bolzen	parafuso	bulón
31	**27E000006**	2	Flatwasher	rondelle plate	Unterlegscheibe	arruela chata	arandela plana
32	**85G000816**	2	Bolt	boulon	Bolzen	parafuso	bulón
33	**17C000412**	2	Bolt	boulon	Bolzen	parafuso	bulón
34	**85D000004**	2	Flatwasher	rondelle plate	Unterlegscheibe	arruela chata	arandela plana
35	**551530**	1	Switch	interrupteur	Schalter	interruptor	interruptor
36	**1530361**	1	Wire	fil	Draht	fio	cable
37	[1]⊠**1934753**	1	Cable	câble	Kabel	cabo	cable
38	[1]⊠**1934755**	1	Cable	câble	Kabel	cabo	cable
39	**1934259**	1	Resistor	résistance	Widerstand	resistência	resistencia

[1] Dual Battery System
[1] Système de batteries doubles
[1] Doppelbatterie-System
[1] Sistema de bateria dupla
[1] Sistema de batería dual

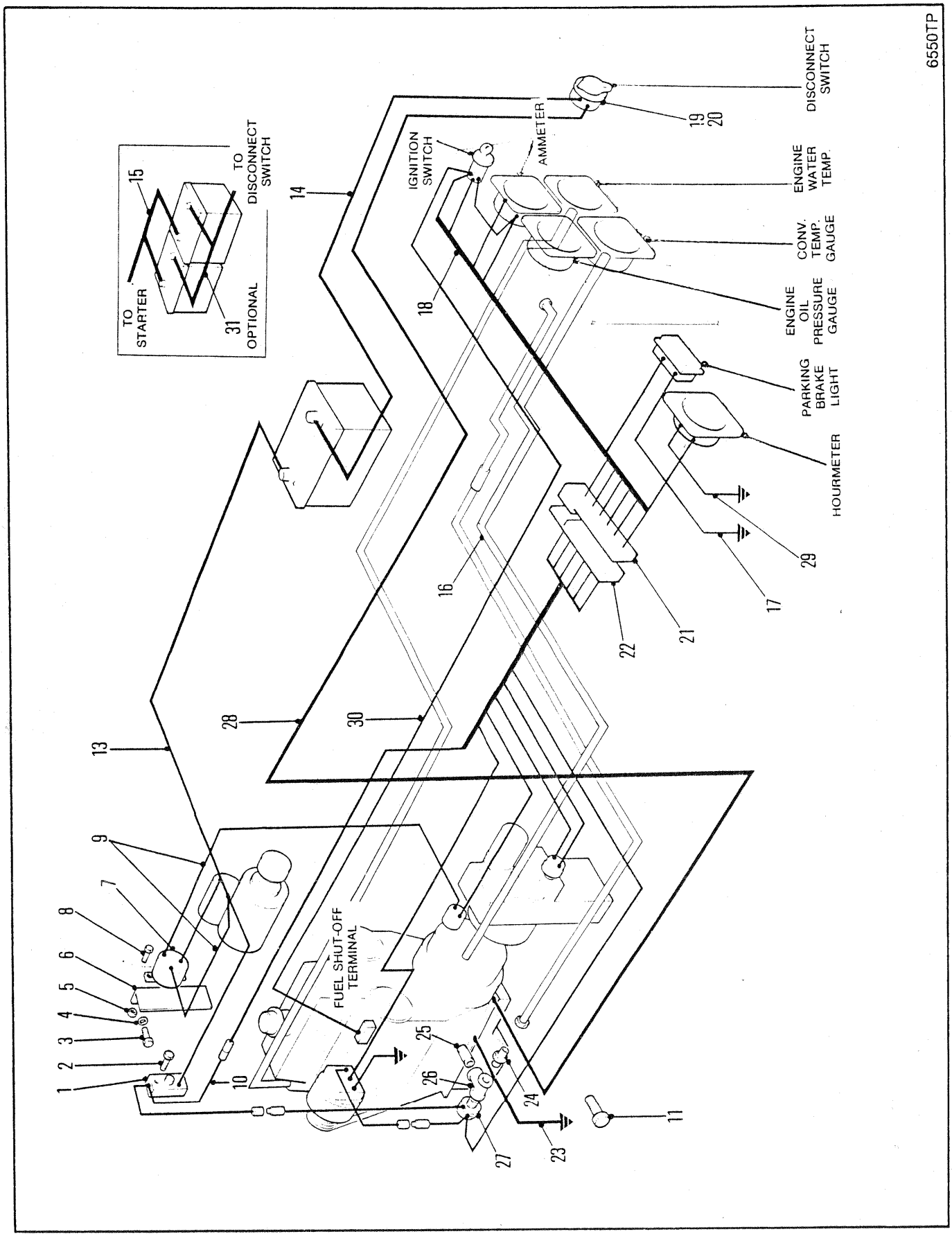
6550TP
DISCONNECT SWITCH
19
20
AMMETER
IGNITION SWITCH
ENGINE WATER TEMP.
CONV. TEMP. GAUGE
ENGINE OIL PRESSURE GAUGE
PARKING BRAKE LIGHT
HOURMETER
TO DISCONNECT SWITCH
TO STARTER
15
31
OPTIONAL
14
18
16
17
29
22
21
28
30
13
9
7
8
6
5
4
3
2
1
10
FUEL SHUT-OFF TERMINAL
25
26
24
27
23
11

ELECTRICAL SYSTEM
SYSTÈME ELECTRIQUE
ELEKTRISCHE ANLAGE
SISTÈMA ELECTRICO
SISTEMA ELECTRICO

No.	Part No.	Qty	Description	Description	Benennung	Descrição	Descripción
1	**1902275**	1	Circuit breaker	disjoncteur	Sicherungsautomat	disjuntor	cortacircuitos
2	**85G000816**	2	Bolt	boulon	Bolzen	parafuso	bulón
3	**7CM001225**	2	Bolt	boulon	Bolzen	parafuso	bulón
4	**27E000008**	2	Washer	rondelle	Scheibe	arruela	arandela
5	**85D000004**	1	Nut	écrou	Mutter	porca	tuerca
6	**1936006**	1	Bracket	support	Winkel	grampo	grampa
7	**551530**	1	Switch	interrupteur	Schalter	interruptor	interruptor
8	**17C000412**	2	Bolt	boulon	Bolzen	parafuso	bulón
9	**1530361**	1	Wire harness	harnais fils	Kabelbaum	chicote fiação	mazo de cables
10	**1929403**	1	Wire	fil	Draht	fio	cable
11	**34C000616**	1	Bolt	boulon	Bolzen	parafuso	bulón
12	**1928440**	1	Wire assy	fil ens	Draht Ens	fio conj	cable conj
13	**1936339**	1	Cable	câble	Kabel	cabo	cable
14	**1936338**	1	Cable	câble	Kabel	cabo	cable
15	**1936182**	1	Cable	câble	Kabel	cabo	cable
16	**2500678**	1	Hose	tuyau flexible	Schlauch	mangueira	manguera
17	**1932339**	1	Wire	fil	Draht	fio	cable
18	**1928439**	1	Wire	fil	Draht	fio	cable
19	**1933179**	1	Switch	interrupteur	Schalter	interruptor	interruptor
20	**1901749**	1	Plate	plaque	Platte	placa	placa
21	**1932336**	1	Wire harness	harnais fils	Kabelbaum	chicote fiação	mazo de cables
22	**1935994**	1	Wire harness	harnais fils	Kabelbaum	chicote fiação	mazo de cables
23	**1906804**	1	Cable	câble	Kabel	cabo	cable
24	**83F000003**	1	Connector	raccord	Verbindungsstück	ligador	conector
25	**5K0000108**	1	Nipple	raccord	Nippel	niple	niple
26	**18F000001**	1	Tee	raccord T	T-Verbindungsstück	te	te
27	**636260**	1	Switch	interrupteur	Schalter	interruptor	interruptor
28	**1933131**	1	Cable	câble	Kabel	cabo	cable
29	**1932338**	1	Wire	fil	Draht	fio	cable
30	**1936009**	1	Wire assy	fil ens	Draht Ens	fio conj	cable conj
31	**1934753**	1	Cable	câble	Kabel	cabo	cable

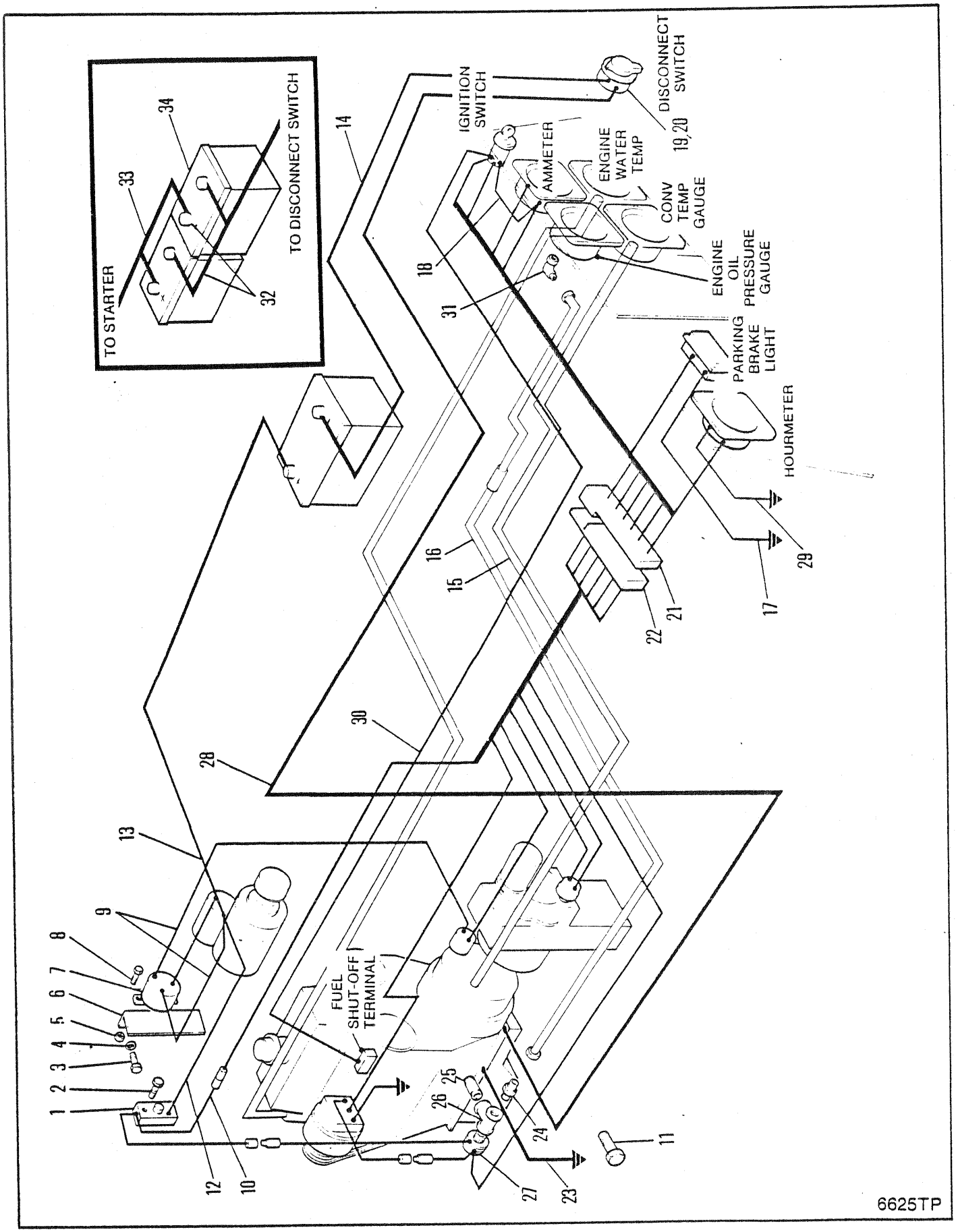
TO STARTER
TO DISCONNECT SWITCH
IGNITION SWITCH
DISCONNECT SWITCH
AMMETER
ENGINE WATER TEMP
CONV TEMP GAUGE
ENGINE OIL PRESSURE GAUGE
PARKING BRAKE LIGHT
HOURMETER
FUEL SHUT-OFF TERMINAL
1 2 3 4 5 6 7 8 9 10 11 12 13 14 15 16 17 18 19,20 21 22 23 24 25 26 27 28 29 30 31 32 33 34
6625TP

ELECTRICAL SYSTEM
SYSTÈME ELECTRIQUE
ELEKTRISCHE ANLAGE
SISTÈMA ELECTRICO
SISTEMA ELECTRICO

No.	Part No.	Qty	Description	Description	Benennung	Descrição	Descripción
1	**1902275**	1	Circuit breaker	disjoncteur	Sicherungsautomat	disjuntor	cortacircuitos
2	**85G000816**	2	Bolt	boulon	Bolzen	parafuso	bulón
3	**7CM01225**	2	Bolt	boulon	Bolzen	parafuso	bulón
4	**27E000008**	2	Washer	rondelle	Scheibe	arruela	arandela
5	**85D000004**	1	Nut	écrou	Mutter	porca	tuerca
6	**1936006**	1	Bracket	support	Winkel	grampo	grampa
7	**551530**	1	Switch	interrupteur	Schalter	interruptor	interruptor
8	**17C000412**	2	Bolt	boulon	Bolzen	parafuso	bulón
9	**1530361**	1	Wire harness	harnais fils	Kabelbaum	chicote fiação	mazo de cables
10	**1929403**	1	Wire	fil	Draht	fio	cable
11	**18C000616**	1	Bolt	boulon	Bolzen	parafuso	bulón
12	**1928440**	1	Wire assy	fil ens	Draht Ens	fio conj	cable conj
13	**1936012**	1	Cable	câble	Kabel	cabo	cable
14	**1936338**	1	Cable	câble	Kabel	cabo	cable
15	**2500678**	1	Hose	tuyau flexible	Schlauch	mangueira	manguera
16	**1513819**	1	Hose	tuyau flexible	Schlauch	mangueira	manguera
17	**1932339**	1	Wire	fil	Draht	fio	cable
18	**1928439**	1	Wire	fil	Draht	fio	cable
19	**1933179**	1	Switch	interrupteur	Schalter	interruptor	interruptor
20	**1901749**	1	Plate	plaque	Platte	placa	placa
21	**1932336**	1	Wire harness	harnais fils	Kabelbaum	chicote fiação	mazo de cables
22	**1935994**	1	Wire harness	harnais fils	Kabelbaum	chicote fiação	mazo de cables
23	**1906804**	1	Cable	câble	Kabel	cabo	cable
24	**89F000003**	1	Connector	raccord	Verbindungsstück	ligador	conector
25	**5K000108**	1	Nipple	raccord	Nippel	niple	niple
26	**18F000001**	1	Tee	raccord T	T-Verbindungsstück	te	te
27	**636260**	1	Switch	interrupteur	Schalter	interruptor	interruptor
28	**1933131**	1	Cable	câble	Kabel	cabo	cable
29	**1932338**	1	Wire	fil	Draht	fio	cable
30	**1936009**	1	Wire assy	fil ens	Draht Ens	fio conj	cable conj
31	**85F000003**	1	Elbow	coude	Winkelrohr	cotovêlo	codo
32	**1934753**	1	Cable	câble	Kabel	cabo	cable
33	**1936182**	1	Cable	câble	Kabel	cabo	cable
34	**1933604**	1	Battery	batterie	Batterie	bateria	batería

INTENTIONALLY BLANK

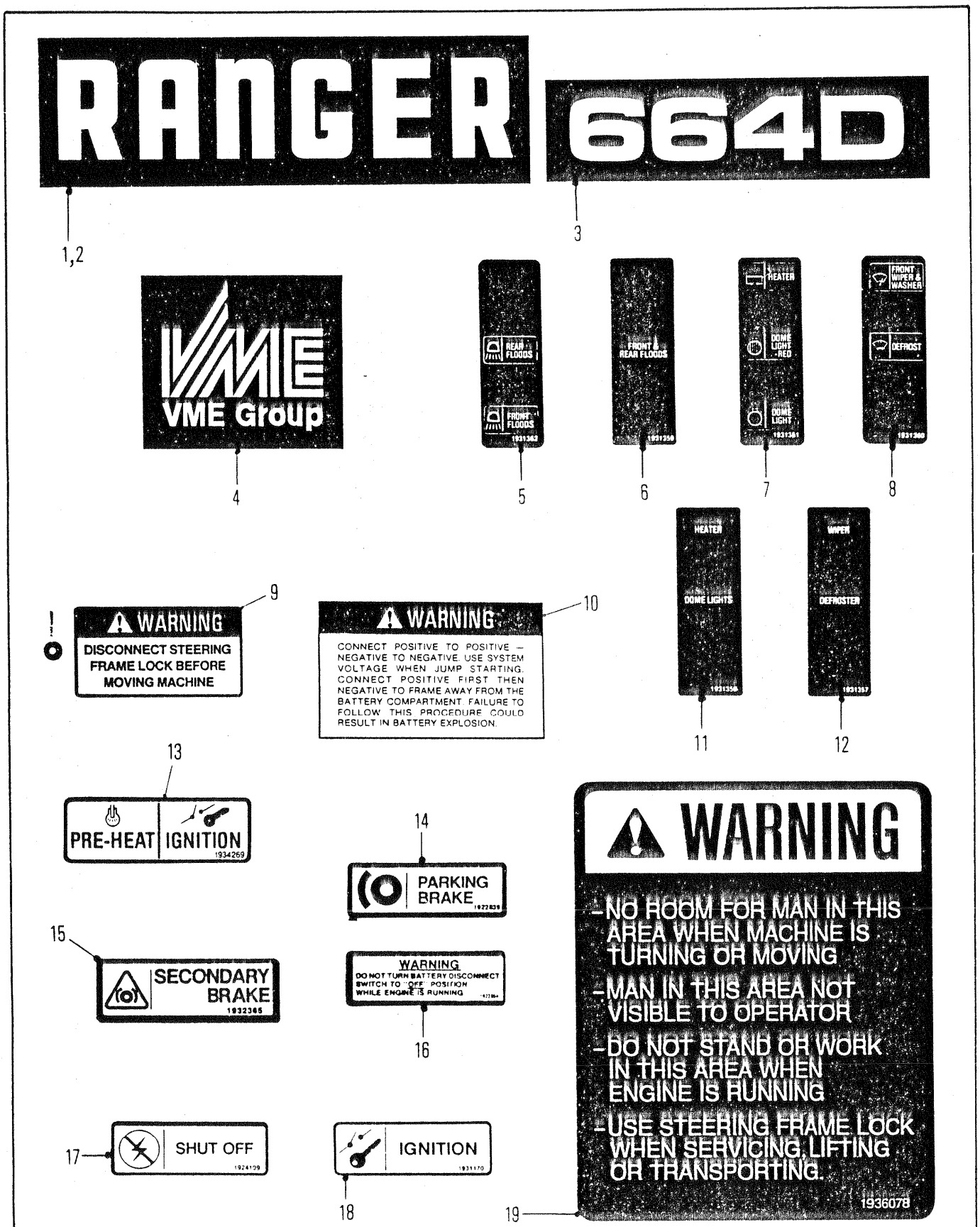
RANGER
664D
1,2
3
VME Group
4
REAR FLOODS
FRONT FLOODS
5
FRONT & REAR FLOODS
6
HEATER
DOME LIGHT - RED
DOME LIGHT
7
FRONT WIPER & WASHER
DEFROST
8
HEATER
DOME LIGHTS
11
WIPER
DEFROSTER
12
WARNING
DISCONNECT STEERING FRAME LOCK BEFORE MOVING MACHINE
9
WARNING
CONNECT POSITIVE TO POSITIVE – NEGATIVE TO NEGATIVE. USE SYSTEM VOLTAGE WHEN JUMP STARTING. CONNECT POSITIVE FIRST THEN NEGATIVE TO FRAME AWAY FROM THE BATTERY COMPARTMENT. FAILURE TO FOLLOW THIS PROCEDURE COULD RESULT IN BATTERY EXPLOSION.
10
13
PRE-HEAT
IGNITION
1934269
14
PARKING BRAKE
15
SECONDARY BRAKE
1932365
WARNING
DO NOT TURN BATTERY DISCONNECT SWITCH TO "OFF" POSITION WHILE ENGINE IS RUNNING
16
17
SHUT OFF
1924129
IGNITION
18
WARNING
-NO ROOM FOR MAN IN THIS AREA WHEN MACHINE IS TURNING OR MOVING
-MAN IN THIS AREA NOT VISIBLE TO OPERATOR
-DO NOT STAND OR WORK IN THIS AREA WHEN ENGINE IS RUNNING
-USE STEERING FRAME LOCK WHEN SERVICING, LIFTING OR TRANSPORTING.
1936078
19

6381TP (1 of 2)

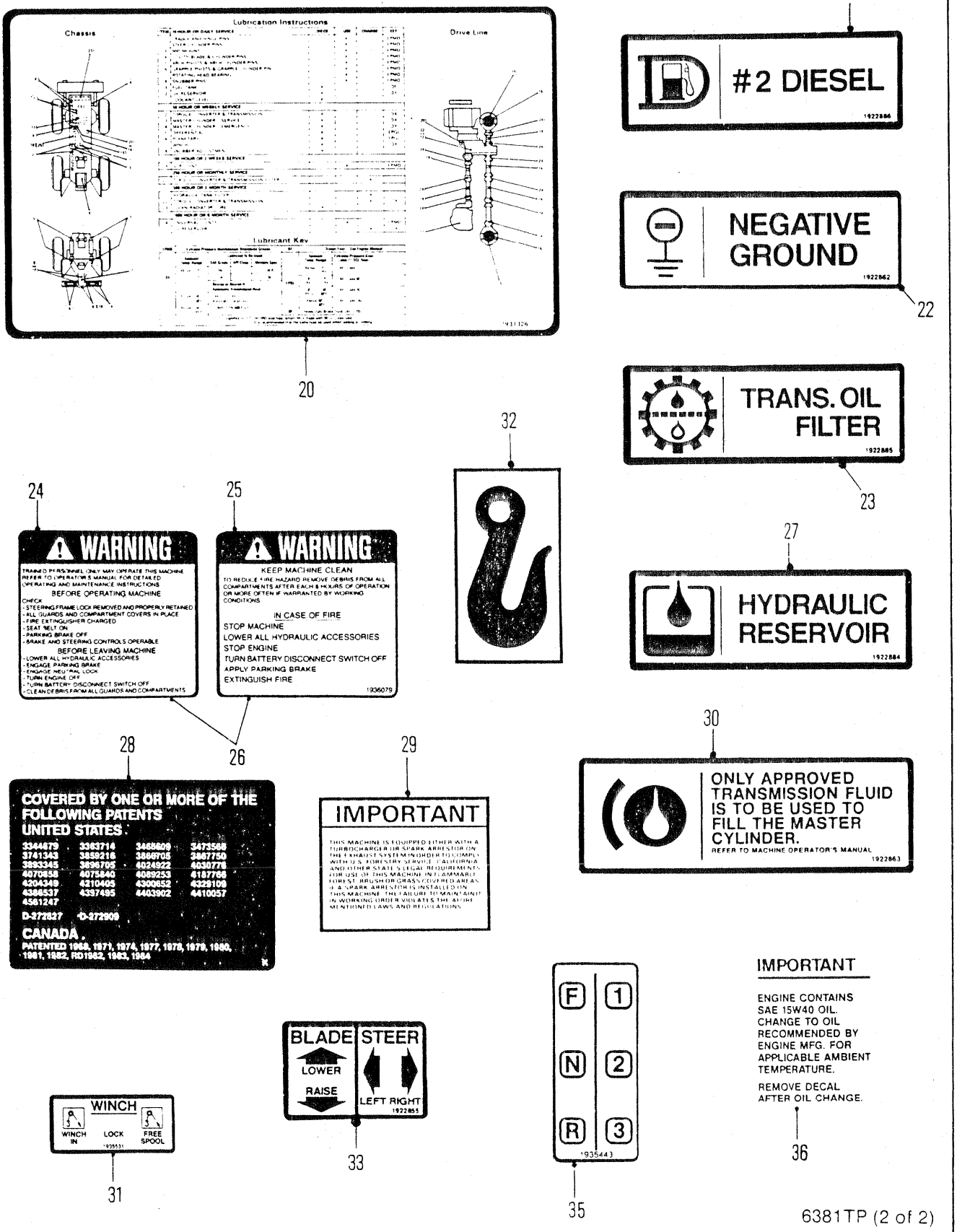
Lubrication Instructions
Chassis
Drive Line
Lubricant Key
20
21
#2 DIESEL
1922886
NEGATIVE GROUND
1922862
22
TRANS. OIL FILTER
1922885
23
32
24
25
WARNING
TRAINED PERSONNEL ONLY MAY OPERATE THIS MACHINE. REFER TO OPERATOR'S MANUAL FOR DETAILED OPERATING AND MAINTENANCE INSTRUCTIONS
BEFORE OPERATING MACHINE
CHECK
- STEERING FRAME LOCK REMOVED AND PROPERLY RETAINED
- ALL GUARDS AND COMPARTMENT COVERS IN PLACE
- FIRE EXTINGUISHER CHARGED
- SEAT BELT ON
- PARKING BRAKE OFF
- BRAKE AND STEERING CONTROLS OPERABLE
BEFORE LEAVING MACHINE
- LOWER ALL HYDRAULIC ACCESSORIES
- ENGAGE PARKING BRAKE
- ENGAGE NEUTRAL LOCK
- TURN ENGINE OFF
- TURN BATTERY DISCONNECT SWITCH OFF
- CLEAN DEBRIS FROM ALL GUARDS AND COMPARTMENTS
WARNING
KEEP MACHINE CLEAN
TO REDUCE FIRE HAZARD REMOVE DEBRIS FROM ALL COMPARTMENTS AFTER EACH 8 HOURS OF OPERATION OR MORE OFTEN IF WARRANTED BY WORKING CONDITIONS
IN CASE OF FIRE
STOP MACHINE
LOWER ALL HYDRAULIC ACCESSORIES
STOP ENGINE
TURN BATTERY DISCONNECT SWITCH OFF
APPLY PARKING BRAKE
EXTINGUISH FIRE
1936079
26
27
HYDRAULIC RESERVOIR
1922884
30
ONLY APPROVED TRANSMISSION FLUID IS TO BE USED TO FILL THE MASTER CYLINDER.
REFER TO MACHINE OPERATOR'S MANUAL
1922863
28
COVERED BY ONE OR MORE OF THE FOLLOWING PATENTS
UNITED STATES
3344875 3363714 3468809 3471568
3741343 3858218 3868705 3867750
3883345 3898705 4016022 4037778
4070858 4075940 4085253 4187706
4204348 4210405 4300852 4325109
4368537 4397495 4403902 4410057
4561247
D-272827 D-272909
CANADA
PATENTED 1968, 1971, 1974, 1977, 1978, 1979, 1980, 1981, 1982, RD1942, 1983, 1984
29
IMPORTANT
THIS MACHINE IS EQUIPPED EITHER WITH A TURBOCHARGER OR SPARK ARRESTOR ON THE EXHAUST SYSTEM IN ORDER TO COMPLY WITH U.S. FORESTRY SERVICE, CALIFORNIA AND OTHER STATE'S LEGAL REQUIREMENTS FOR USE OF THIS MACHINE IN FLAMMABLE FOREST, BRUSH OR GRASS COVERED AREAS. IF A SPARK ARRESTOR IS INSTALLED ON THIS MACHINE, THE FAILURE TO MAINTAIN IT IN WORKING ORDER VIOLATES THE ABOVE MENTIONED LAWS AND REGULATIONS.
BLADE
STEER
LOWER
RAISE
LEFT RIGHT
1922855
33
WINCH
WINCH IN
LOCK
FREE SPOOL
1935531
31
F 1
N 2
R 3
1935443
35
IMPORTANT
ENGINE CONTAINS SAE 15W40 OIL. CHANGE TO OIL RECOMMENDED BY ENGINE MFG. FOR APPLICABLE AMBIENT TEMPERATURE.
REMOVE DECAL AFTER OIL CHANGE.
36

6381TP (2 of 2)

DECALS
DÉCALQUES
ABZIEHBILD
DECALCOMANIAS
CALCOMANÍAS

No.	Part No.	Qty	Description	Description	Benennung	Descrição	Descripción
1	§1938587	1	Decal	décalcamanie	Abziehbild	decalcomania	calcomania
2	§1938588	1	Decal	décalcamanie	Abziehbild	decalcomania	calcomania
3	§1938595	2	Decal	décalcamanie	Abziehbild	decalcomania	calcomania
4	§1938589	1	Decal	décalcamanie	Abziehbild	decalcomania	calcomania
5	1931362	1	Decal	décalcamanie	Abziehbild	decalcomania	calcomania
6	1931359	1	Decal	décalcamanie	Abziehbild	decalcomania	calcomania
7	1931361	1	Decal	décalcamanie	Abziehbild	decalcomania	calcomania
8	1931360	1	Decal	décalcamanie	Abziehbild	decalcomania	calcomania
9	1513887	1	Tag Warning	étiquette davertis	Etikett Warnung	rótulo de aviso	etiqueta de adver
10	2557201	1	Decal	décalcamanie	Abziehbild	decalcomania	calcomania
11	1931358	1	Decal	décalcamanie	Abziehbild	decalcomania	calcomania
12	1931357	1	Decal	décalcamanie	Abziehbild	decalcomania	calcomania
13	[2]1936092	1	Decal	décalcamanie	Abziehbild	decalcomania	calcomania
14	1922839	1	Decal	décalcamanie	Abziehbild	decalcomania	calcomania
15	⊠1932365	1	Decal	décalcamanie	Abziehbild	decalcomania	calcomania
16	1922864	1	Decal	décalcamanie	Abziehbild	decalcomania	calcomania
17	1924109	1	Decal	décalcamanie	Abziehbild	decalcomania	calcomania
18	1931170	1	Decal	décalcamanie	Abziehbild	decalcomania	calcomania
19	1936078	1	Decal	décalcamanie	Abziehbild	decalcomania	calcomania
20	1931326	1	Decal	décalcamanie	Abziehbild	decalcomania	calcomania
21	1922886	1	Decal	décalcamanie	Abziehbild	decalcomania	calcomania
22	1922862	1	Decal	décalcamanie	Abziehbild	decalcomania	calcomania
23	1922885	1	Decal	décalcamanie	Abziehbild	decalcomania	calcomania
24	1931322	1	Decal	décalcamanie	Abziehbild	decalcomania	calcomania
25	1931321	1	Decal	décalcamanie	Abziehbild	decalcomania	calcomania
26	[1]1936079	1	Decal	décalcamanie	Abziehbild	decalcomania	calcomania
27	1922884	1	Decal	décalcamanie	Abziehbild	decalcomania	calcomania
28	2534215	1	Decal Patent	décal brevet	Abz Patentnummera	decal de patente	cal de patente
29	1932775	1	Label	etiquette	Beschriftung	etiqueta	etiqueta
30	1922863	1	Decal	décalcamanie	Abziehbild	decalcomania	calcomania
31	1927527	1	Decal	décalcamanie	Abziehbild	decalcomania	calcomania
32	2536249	4	Decal Lift	décal lever	Abziehbild Heben	decal levantar	calcom levantar
33	1922855	1	Decal	décalcamanie	Abziehbild	decalcomania	calcomania
34	[3]†1938606	1	Decal	décalcamanie	Abziehbild	decalcomania	calcomania
35	1935443	1	Decal	décalcamanie	Abziehbild	decalcomania	calcomania
36	2534199	1	Decal	décalcamanie	Abziehbild	decalcomania	calcomania

[1] □528B-101-CAC&➡, 551D-101-CAC&➡

[2] □528B-101-CAC&➡

[3] Inc 1➡4

664CUM 551D-101-CAC➡551G-9999-CAC
664DEUTZ 529B-101-CAC➡529C-9999-CAC
664GM 528A-101-CAC➡528D-9999-CAC

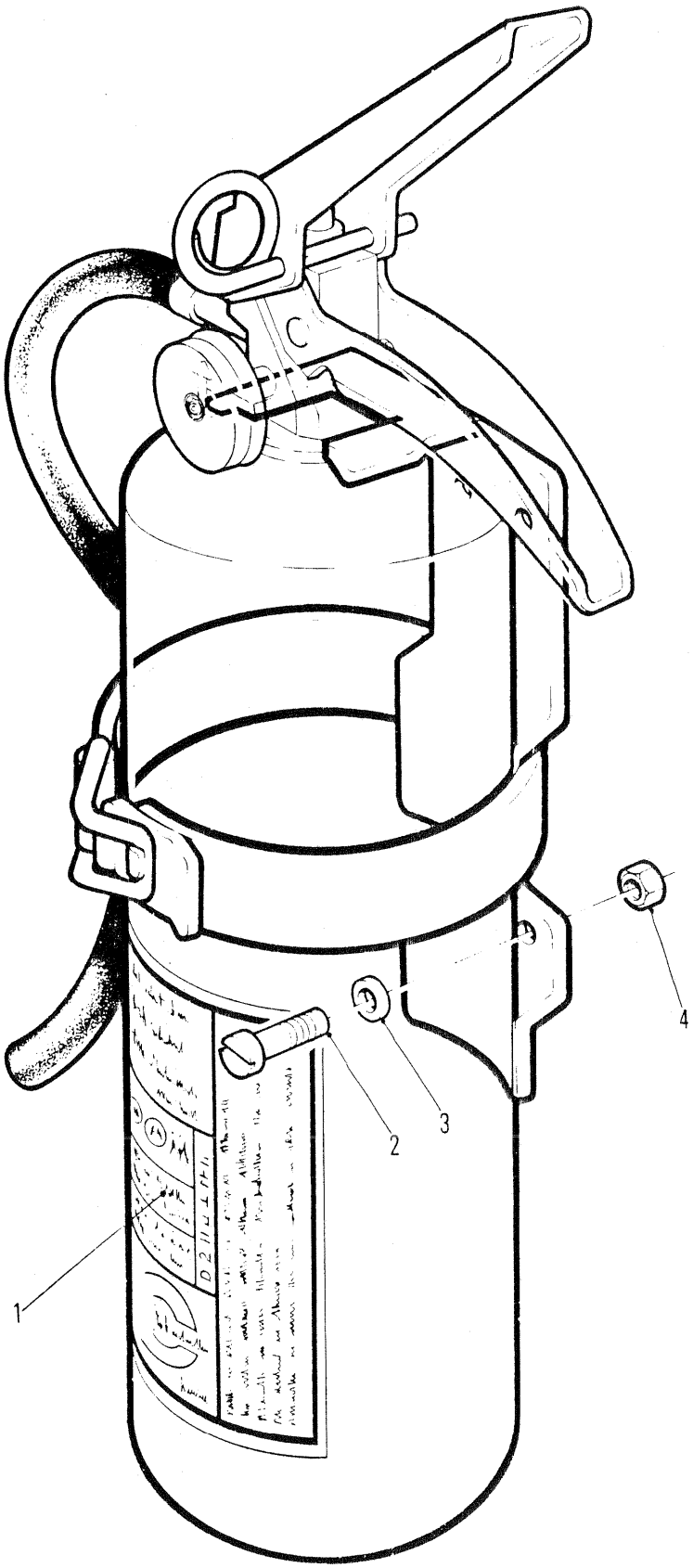
1
2
3
4
6607TP

FIRE EXTINGUISHER
EXTINCTEUR À INCENDIE
FEUERLÖSCHER
EXTINTOR DE INCÊNDIO
EXTINTOR DE FUEGO

No.	Part No.	Qty	Description	Description	Benennung	Descrição	Descripción
1	**1908806**	1	Fire extinguisher	extinct à incendie	Feuerlöscher	extintor incêndio	extintor de fuego
2	**85G001010**	-	Bolt	boulon	Bolzen	parafuso	bulón
3	**---------**	-	Washer	rondelle	Scheibe	arruela	arandela
4	**50D000010**	-	Nut	écrou	Mutter	porca	tuerca

664CUM 551D-101-CAC➡551G-9999-CAC
664DEUTZ 529B-101-CAC➡529C-9999-CAC
664GM 528A-101-CAC➡528D-9999-CAC

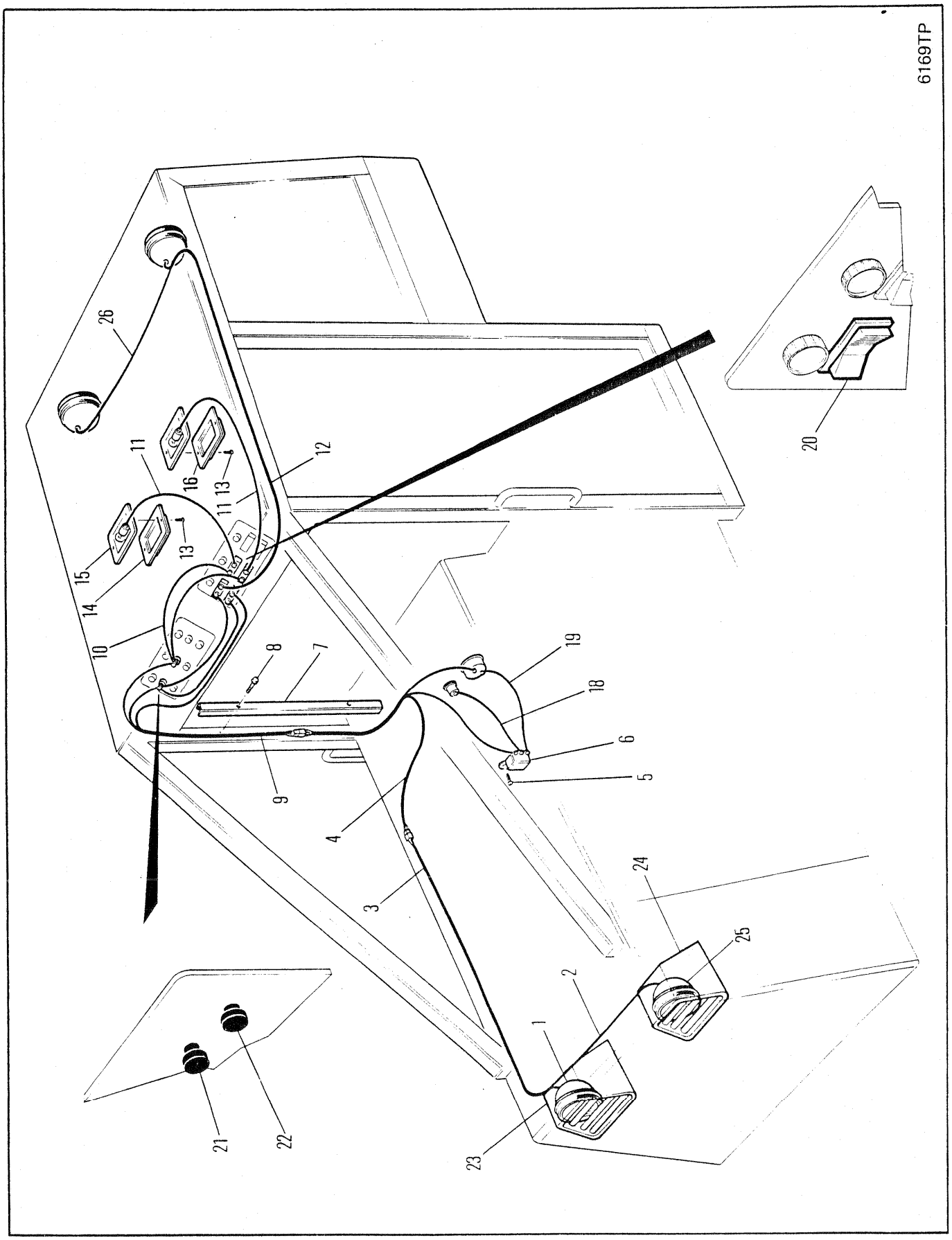
6169TP
1
2
3
4
5
6
7
8
9
10
11
12
13
14
15
16
18
19
20
21
22
23
24
25
26

LIGHTS ⊠
PHARES ⊠
SCHEINWERFER-LEUCHTEN ⊠
LUZES ⊠
LUCES ⊠

No.	Part No.	Qty	Description	Description	Benennung	Descrição	Descripción
1	[1]1917557	4	Light assy	assemblage élect	Lichteinheit	conj luzes	conj de luces
2	1936760	1	Wire assy	fil ens	Draht Ens	fio conj	cable conj
3	1936761	1	Wire assy	fil ens	Draht Ens	fio conj	cable conj
4	1931094	1	Wire harness	harnais fils	Kabelbaum	chicote fiação	mazo de cables
5	58G000812	2	Screw	vis	Schraube	parafuso	tornillo
6	1621889	1	Relay	relais	Relais	relé	relé
7	1932678	1	Channel	canal	Kanal	canelura	canal
8	84G001624	2	Screw	vis	Schraube	parafuso	tornillo
9	1931095	1	Wire harness	harnais fils	Kabelbaum	chicote fiação	mazo de cables
10	1931062	4	Wire assy	fil ens	Draht Ens	fio conj	cable conj
11	1931103	2	Wire assy	fil ens	Draht Ens	fio conj	cable conj
12	1933142	1	Wire assy	fil ens	Draht Ens	fio conj	cable conj
13	85G000803	4	Screw	vis	Schraube	parafuso	tornillo
14	1931091	1	Cover assy	couvercle ens	Deckel vollst	tampa conj	tapa conj
15	1931100	1	Base assy	base ens	Untergestell vollst	base conj	base conj
16	1931090	1	Cover assy	couvercle ens	Deckel vollst	tampa conj	tapa conj
17	†57G000812	4	Screw	vis	Schraube	parafuso	tornillo
18	1929878	1	Wire assy	fil ens	Draht Ens	fio conj	cable conj
19	1929879	1	Wire assy	fil ens	Draht Ens	fio conj	cable conj
20	2539289	4	Switch	interrupteur	Schalter	interruptor	interruptor
21	2537561	1	Circuit breaker	disjoncteur	Sicherungsautomat	disjuntor	cortacircuitos
22	2537565	1	Circuit breaker	disjoncteur	Sicherungsautomat	disjuntor	cortacircuitos
23	1936383	1	Bracket assy RH	ens support CD	Winkel vollst R	conj suporte LD	conj soporte LD
24	1936384	1	Bracket assy LH	ens support CG	Winkel vollst L	conj suporte LE	conj soporte LI
25	[1]877752	4	Light	lampe	Licht	lâmpada	lámpara
26	1936752	1	Wire assy	fil ens	Draht Ens	fio conj	cable conj

[1] Inc 28

664DEUTZ 529B-101-CAC→529C-9999-CAC
664GM 528A-101-CAC→528D-9999-CAC
664GMGR 540A-101-CAC→540A-9999-CAC

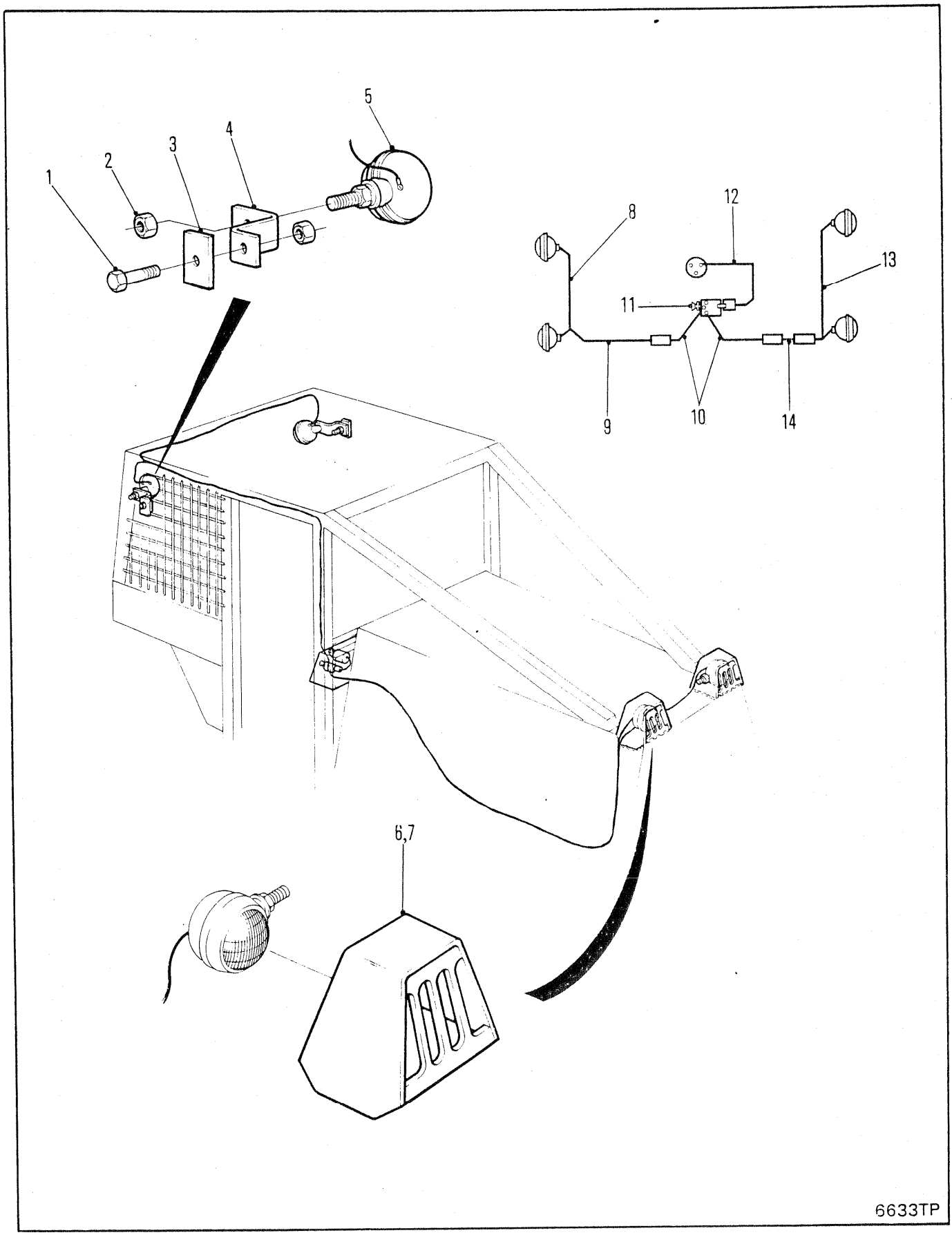
1
2
3
4
5
8
9
10
11
12
13
14
6,7
6633TP

LIGHTS ⊠
PHARES ⊠
SCHEINWERFER-LEUCHTEN ⊠
LUZES ⊠
LUCES ⊠

No.	Part No.	Qty	Description	Description	Benennung	Descrição	Descripción
1	**17C000824**	1	Bolt	boulon	Bolzen	parafuso	bulón
2	**85D000008**	1	Nut	écrou	Mutter	porca	tuerca
3	**1936525**	1	Flat	méplat	Fläche	bloco plano	planchuela
4	**1936526**	1	Bracket	support	Winkel	grampo	grampa
5	**1936827**	3	Lamp assy	lampe ens	Lampe vollst	lampada conj	lampara conj
6	**1936383**	1	Bracket assy RH	ens support CD	Winkel vollst R	conj suporte LD	conj soporte LD
7	**1936384**	1	Bracket assy LH	ens support CG	Winkel vollst L	conj suporte LE	conj soporte LI
8	**1936842**	1	Wire assy	fil ens	Draht Ens	fio conj	cable conj
9	**1937008**	1	Wire assy	fil ens	Draht Ens	fio conj	cable conj
10	**1925328**	1	Wire assy	fil ens	Draht Ens	fio conj	cable conj
11	**1701018**	1	Switch	interrupteur	Schalter	interruptor	interruptor
12	**1905939**	1	Wire assy	fil ens	Draht Ens	fio conj	cable conj
13	**1936760**	1	Wire assy	fil ens	Draht Ens	fio conj	cable conj
14	**1936761**	1	Wire assy	fil ens	Draht Ens	fio conj	cable conj

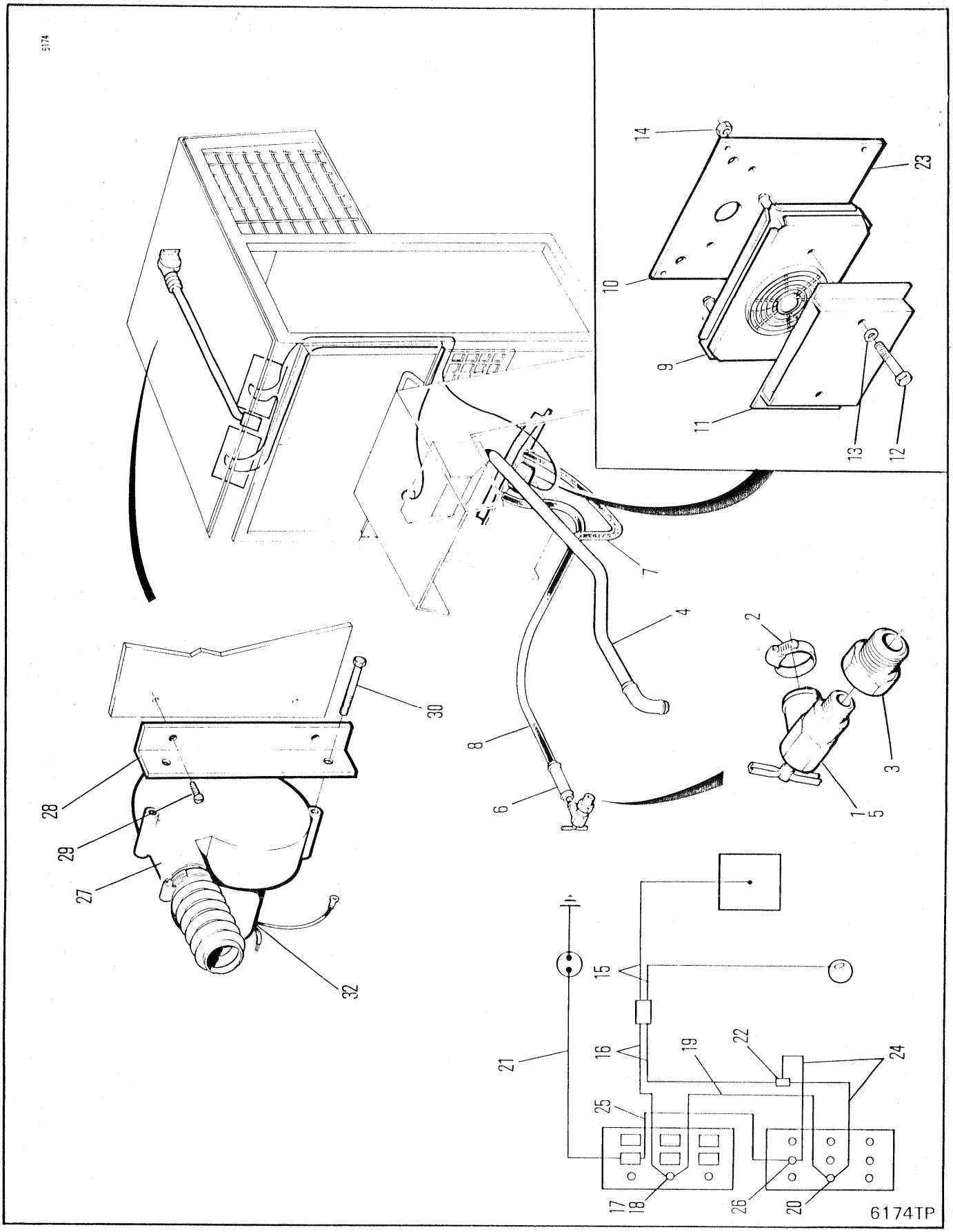
6174TP

HEATER ASSEMBLY ⊠
CHAUFFAGE ENSEMBLE ⊠
HEIZUNG VOLLSTÄNDIG ⊠
AQUEDOR CONJUNTO ⊠
CALEFACTOR CONJUNTO ⊠

No.	Part No.	Qty	Description	Description	Benennung	Descrição	Descripción
A	[1]1931173	1	Heater assy	chauffage ens	Heizung vollst	aquecedor conj	calefactor conj
1	1673052	1	Valve	soupape	Ventil	válvula	válvula
2	42H000010	6	Clamp	pince	Schelle	braçadeira	abrazadera
3	19F000006	1	Adaptor	adaptateur	Zwischenstück	adaptador	adaptador
4	1931146	1	Tube	tube	Rohr	tubo	tubo
5	[2]666842	1	Elbow	coude	Winkelrohr	cotovêlo	codo
6	1932071	1	Hose	tuyau flexible	Schlauch	mangueira	manguera
7	889269	1	Hose	tuyau flexible	Schlauch	mangueira	manguera
8	889269	2	Hose	tuyau flexible	Schlauch	mangueira	manguera
9	1992403	1	Heater core	noyau chauffage	Innenteil Heizungs	nucleo aquecedor	panal calefactor
10	1929686	1	Panel	panneau	Tafel	painel	panel
11	1930035	1	Cover	couvercle	Deckel	tampa	tapa
12	17C000564	2	Bolt	boulon	Bolzen	parafuso	bulón
13	25E000015	2	Washer	rondelle	Scheibe	arruela	arandela
14	85D000005	2	Locknut	contre-écrou	Gegenmutter	contra porca	contratuerca
15	1932766	1	Wire harness	harnais fils	Kabelbaum	chicote fiação	mazo de cables
16	1932679	1	Wire harness	harnais fils	Kabelbaum	chicote fiação	mazo de cables
17	1931161	1	Switch	interrupteur	Schalter	interruptor	interruptor
18	1930309	1	Knob	bouton	Knopf	manípula	botón
19	1931168	1	Wire assy	fil ens	Draht Ens	fio conj	cable conj
20	2537564	1	Circuit breaker	disjoncteur	Sicherungsautomat	disjuntor	cortacircuitos
21	1931065	1	Wire assy	fil ens	Draht Ens	fio conj	cable conj
22	1931055	1	Connector	raccord	Verbindungsstück	ligador	conector
23	1932118	1	Cover	couvercle	Deckel	tampa	tapa
24	1931061	1	Wire assy	fil ens	Draht Ens	fio conj	cable conj
25	1931062	1	Wire assy	fil ens	Draht Ens	fio conj	cable conj
26	2537563	1	Circuit breaker	disjoncteur	Sicherungsautomat	disjuntor	cortacircuitos
27	1931068	1	Blower	souflante	Gebläse	ventoinha	ventilador
28	1931066	1	Plate	plaque	Platte	placa	placa
29	58G000812	2	Screw	vis	Schraube	parafuso	tornillo
30	85G001036	2	Screw	vis	Schraube	parafuso	tornillo
31	[2]666842	1	Elbow	coude	Winkelrohr	cotovêlo	codo

[1] Inc 9➞14, 23 & 31

[2] □551D-101-CAC&➞

664GM 528A-101-CAC➞528D-9999-CAC
664GMGR 540A-101-CAC➞540A-9999-CAC

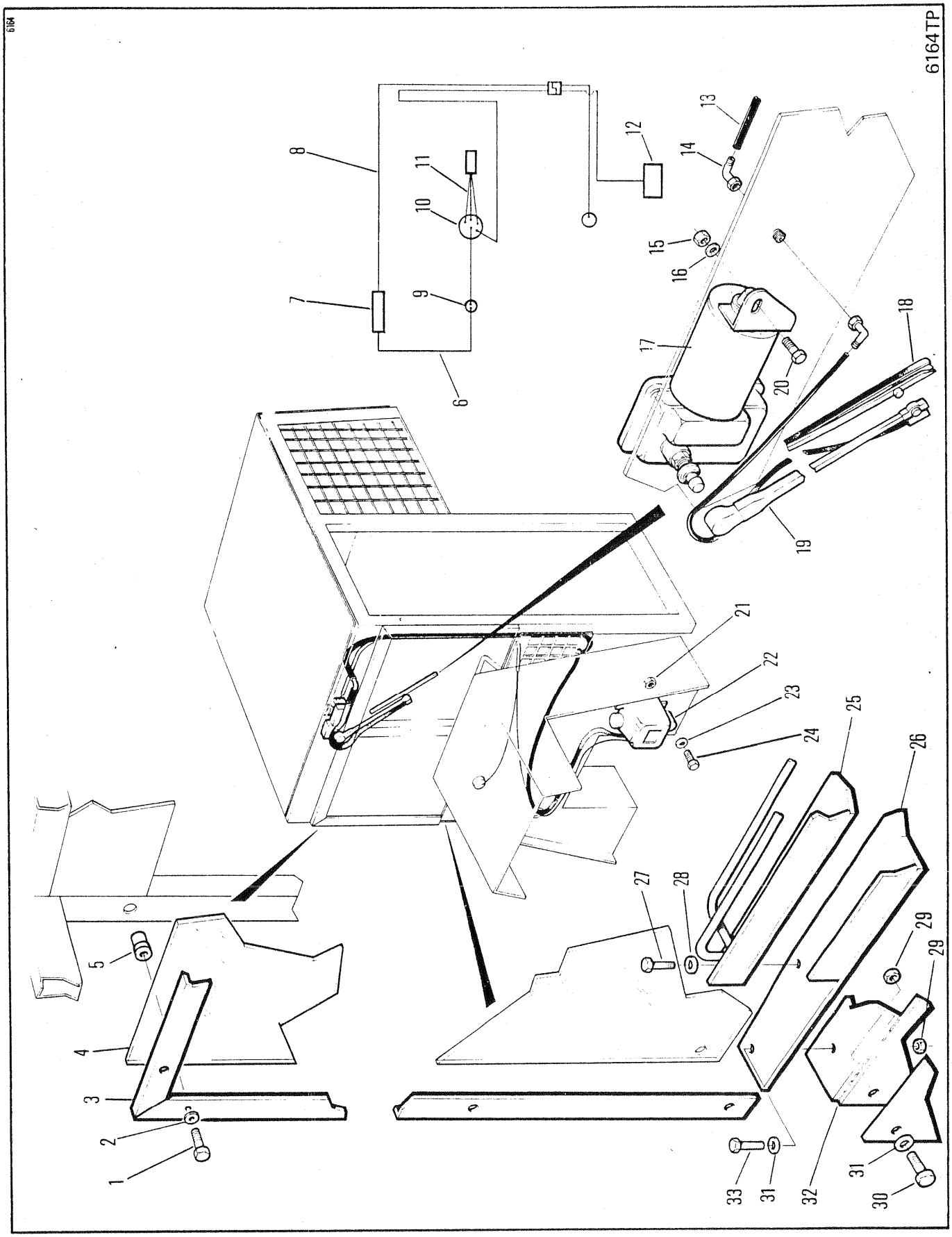
6164
6164TP
1
2
3
4
5
6
7
8
9
10
11
12
13
14
15
16
17
18
19
20
21
22
23
24
25
26
27
28
29
29
31
31
32
33
30

WINDSHIELD WIPER KIT⊠
TROUSSE RACLEUR PARE-BRISE⊠
WINDSCHUTZSCH SCHEIBENWISCHERSATZ⊠
CONJUNTO PARA BRISA LIMPADOR⊠
JG PARA BRISA LIMPIADOR⊠

No.	Part No.	Qty	Description	Description	Benennung	Descrição	Descripción
1	**33C000624**	10	Bolt	boulon	Bolzen	parafuso	bulón
2	**27E000006**	10	Flatwasher	rondelle plate	Unterlegscheibe	arruela chata	arandela plana
3	**1930146**	1	Clamp	pince	Schelle	braçadeira	abrazadera
4	**1930152**	1	Windshield	pare-brise	Windschutzsch	pára-brisa	parabrisa
5	**1929486**	6	Nut	écrou	Mutter	porca	tuerca
6	**1931061**	1	Wire assy	fil ens	Draht Ens	fio conj	cable conj
7	**1931055**	1	Connector	raccord	Verbindungsstück	ligador	conector
8	**1931060**	1	Wire harness	harnais fils	Kabelbaum	chicote fiação	mazo de cables
9	**2537563**	1	Circuit breaker	disjoncteur	Sicherungsautomat	disjuntor	cortacircuitos
10	**1927949**	1	Panel	panneau	Tafel	painel	panel
11	**1931064**	1	Wire assy	fil ens	Draht Ens	fio conj	cable conj
12	**962918**	1	Pump assy	ens pompe	Pumpeinheit	cj bomba	cj bomba
13	**1927959**	1	Hose	tuyau flexible	Schlauch	mangueira	manguera
14	**1929485**	2	Fitting	ajustage	Verbindung	ajuste	accesorio
15	**12D000010**	1	Nut	écrou	Mutter	porca	tuerca
16	**12E000010**	1	Lockwasher	rondelle frein	Sicherungsscheibe	arruela de pressão	arandela seguridad
17	**1936512**	1	Motor	moteur	Motor	motor	motor
18	**1930212**	1	Blade	lame	Schild	lâmina	cuchilla
19	**1929484**	1	Arm	bras	Arm	braço	brazo
20	**85G001010**	1	Screw	vis	Schraube	parafuso	tornillo
21	**85D000004**	3	Nut	écrou	Mutter	porca	tuerca
22	**962918**	1	Pump	pompe	Pumpe	bomba	bomba
23	**25E000013**	3	Flatwasher	rondelle plate	Unterlegscheibe	arruela chata	arandela plana
24	**17C000416**	3	Bolt	boulon	Bolzen	parafuso	bulón
25	**1930868**	1	Rail assy	assemblage du rail	Schieneneinheit	conj do trilho	conjunto riel
26	**1929457**	1	Support	support	Abstützung	suporte	soporte
27	**33C000620**	2	Bolt	boulon	Bolzen	parafuso	bulón
28	**27E000006**	2	Flatwasher	rondelle plate	Unterlegscheibe	arruela chata	arandela plana
29	**85D000006**	8	Nut	écrou	Mutter	porca	tuerca
30	**17C000624**	6	Bolt	boulon	Bolzen	parafuso	bulón
31	**27E000008**	8	Washer	rondelle	Scheibe	arruela	arandela
32	**1930929**	1	Panel	panneau	Tafel	painel	panel
33	**17C000620**	2	Bolt	boulon	Bolzen	parafuso	bulón

664DEUTZ 529B-101-CAC➡529C-9999-CAC
664GM 528A-101-CAC➡528D-9999-CAC

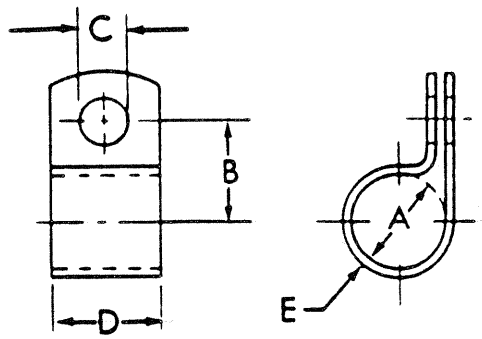

No.	Part No.	A		B		C		D		E	
1	6H-04	1/4	6.35	5/8	15.87	13/32	10.32	3/4	19.05	.032	0.81
2	6H-06	1/4	6.35	25/32	19.84	17/32	13.49	7/8	22.22	.032	0.81
3	6H-09	5/16	7.94	21/32	16.67	13/32	10.32	3/4	19.05	.032	0.81
4	6H-30	1/2	12.70	3/4	19.05	13/32	10.32	3/4	19.05	.048	1.22
5	6H-41	7/8	22.22	1-1/16	26.99	13/32	10.32	3/4	19.05	.060	1.52
6	6H-20	1	25.40	1-3/16	30.16	13/32	10.32	7/8	22.22	.060	1.52
7	6H-34	1-1/4	31.75	1-11/32	34.13	13/32	10.32	7/8	22.22	.060	1.52
8	6H-42	1-3/8	34.92	1-17/32	38.89	17/32	13.49	1-1/8	28.57	.060	1.52
9	6H-28	1-1/2	38.10	1-1/2	38.10	13/32	10.32	7/8	22.22	.060	1.52
10	6H-35	1-5/8	40.27	1-9/16	39.67	13/32	10.32	7/8	22.22	.060	1.52

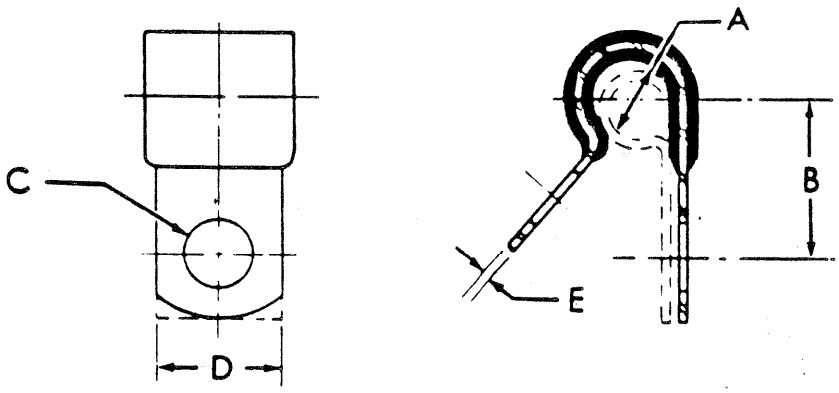

No.	Part No.	A		B		C		D		E	
11	30H-11	3/16	4.76	9/16	14.29	11/32	8.73	5/8	15.87	.032	0.81
12	30H-12	3/16	4.76	5/8	15.87	13/32	10.71	3/4	19.05	.032	0.81
13	30H-13	1/4	6.35	1/2	12.70	7/32	5.55	7/16	11.11	.032	0.81
14	30H-14	1/4	6.35	17/32	13.49	9/32	7.14	1/2	12.70	.032	0.81
15	30H-16	1/4	6.35	21/32	16.67	13/32	10.32	3/4	19.05	.032	0.81
16	30H-20	5/16	7.94	11/16	17.46	13/32	10.32	3/4	19.05	.032	0.81
17	30H-23	3/8	9.52	23/32	18.25	13/32	10.32	3/4	19.05	.032	0.81
18	30H-62	3/8	9.52	27/32	21.43	17/32	13.49	1	25.40	.032	0.81
19	30H-30	1/2	12.70	23/32	18.25	11/32	8.73	5/8	15.87	.048	1.22
20	30H-31	1/2	12.70	25/32	19.84	13/32	10.32	3/4	19.05	.048	1.22
21	30H-35	9/16	14.29	13/16	20.64	13/32	10.32	3/4	19.05	.048	1.22
22	30H-38	5/8	15.87	27/32	21.43	13/32	10.32	3/4	19.05	.048	1.22
23	30H-42	11/16	17.46	7/8	22.22	13/32	10.32	3/4	19.05	.048	1.22
24	30H-45	13/16	20.64	7/8	22.22	11/32	8.73	5/8	25.40	.048	1.22
25	30H-46	13/16	20.64	15/16	23.81	13/32	10.32	3/4	19.05	.048	1.22
26	30H-47	13/16	20.64	1	25.40	15/32	11.90	7/8	22.22	.048	1.22
27	30H-50	15/16	23.81	1	25.40	13/32	10.32	3/4	19.05	.048	1.22
28	30H-52	15/16	23.81	1-1/8	28.57	17/32	13.49	1	25.40	.048	1.22
29	30H-60	1-7/16	36.51	1-1/4	31.75	13/32	10.31	3/4	19.05	.048	1.22

5779TP (1 OF 2)

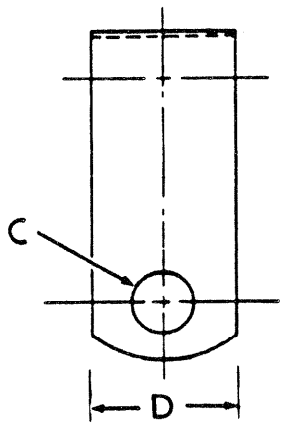

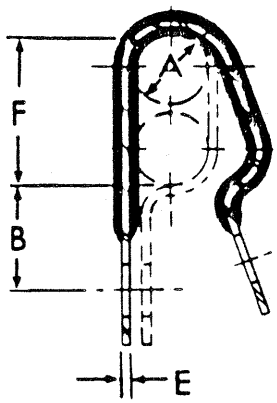

No.	Part No.	A		B		C		D		E		F	
30	31H-09	1/4	6.35	3/8	9.52	7/32	5.55	7/16	11.11	.050	1.27	1/2	12.70
31	31H-19	3/8	9.52	17/32	13.49	13/32	10.32	3/4	19.05	.050	1.27	3/4	19.05
32	31H-20	3/8	9.52	19/32	15.08	15/32	11.90	7/8	22.22	.050	1.27	3/4	19.05
33	31H-31	9/16	14.29	17/32	13.49	13/32	10.32	3/4	19.05	.050	1.27	1-1/8	28.57
34	31H-34	5/8	15.87	17/32	13.49	13/32	10.32	3/4	19.05	.050	1.27	1-1/4	31.75
35	31H-35	5/8	15.87	21/32	16.67	15/32	11.90	7/8	22.22	.050	1.27	1-1/4	31.75
36	31H-36	5/8	15.87	21/32	16.67	17/32	13.49	1	25.40	.050	1.27	1-1/4	31.75
37	31H-40	11/16	17.46	15/32	11.90	17/32	13.49	1	25.40	.050	1.27	1-3/8	34.92
38	31H-45	15/16	23.81	13/32	10.31	11/32	8.73	5/8	15.87	.062	1.57	1-7/8	47.62
39	31H-46	15/16	23.81	19/32	15.08	13/32	10.32	3/4	19.05	.062	1.57	1-7/8	47.62

5779TP(2 OF 2)

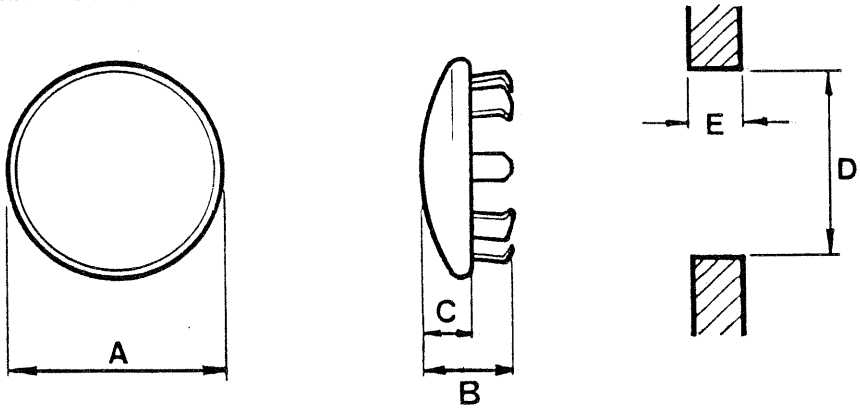

PART NO.	A		B		C		D		E	
	IN	MM	IN	MM	IN	MM	IN	MM	IN	MM
661862	1/2	12.7	1/4	6.35	1/16	15.24	13/62	10.319	.062 - .078	1.5748 - 1.9812
696073	51/64	20.638	19/64	7.541	5/64	1.984	5/8	15.875	.062 - .109	1.5748 - 2.7686
743208	1-1/16	26.98	3/8	9.525	5/64	1.984	7/8	22.2250	.125 - .171	3.175 - 4.318
1310761	21/32	16.669	7/32	5.556	5/64	1.984	7/16	11.112	.037 - .047	.9398 - 1.1938
743200	.62	15.798	.36	9.144	.06	1.524	.47	11.938	.083 - .125	2.1082 - 3.175
1300057	.656	16.662	.265	6.731	.078	1.981	1/2	12.700	.037 - .062	9.398 - 15.748

5993TP

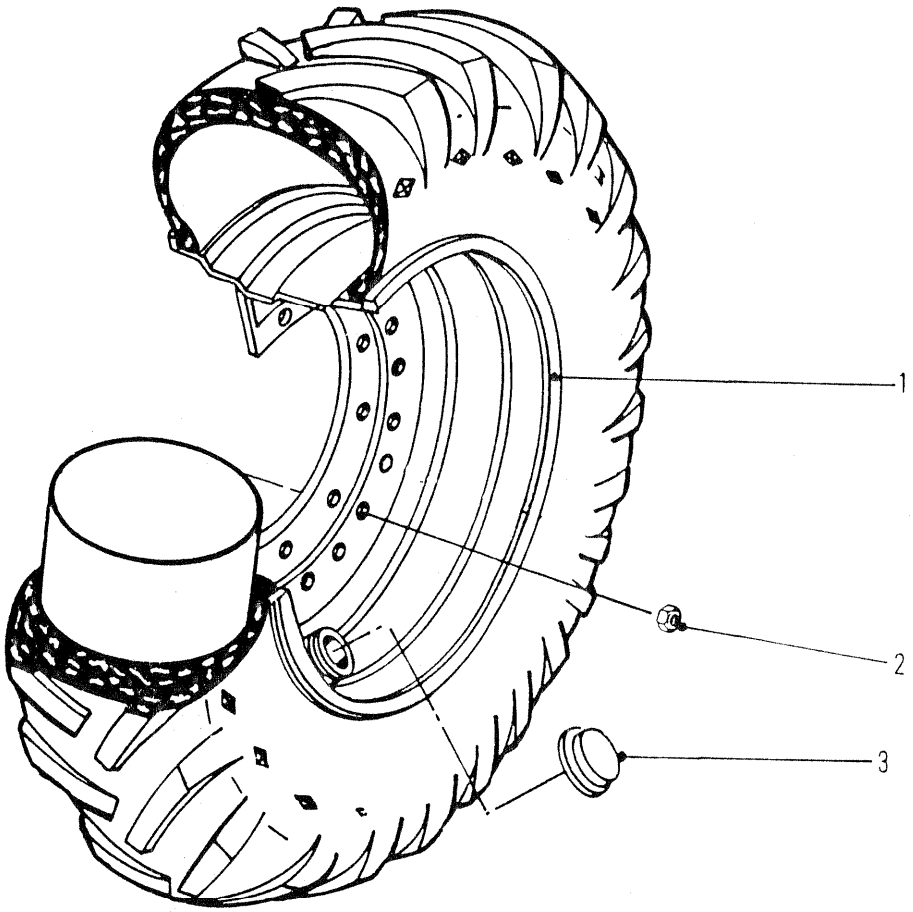

5988TP

RIM ASSEMBLY - 24.5 X 32 TIRES
ASSEMBLAGE DE LA JANTE - 24.5 X 32 PNEUMATIQUE
FELGENEINHEIT - 24.5 X 32 REIFEN
CONJUNTO DE AROS - 24.5 X 32 PNEUMÁTICO
CONJUNTO ILANTA - 24.5 X 32 NEUMÁTICO

No.	Part No.	Qty	Description	Description	Benennung	Descrição	Descripción
1	1927449	4	Rim	jante	Felgen	aros	llanta
2	1900649	40	Nut	écrou	Mutter	porca	tuerca
3	1914255	4	Cap	chapeau	Kappe	tampa	tapa

664DEUTZ 529B-101-CAC➡529C-9999-CAC
664GM 528A-101-CAC➡528C-9999-CAC
664GMGR 540A-101-CAC➡540A-9999-CAC

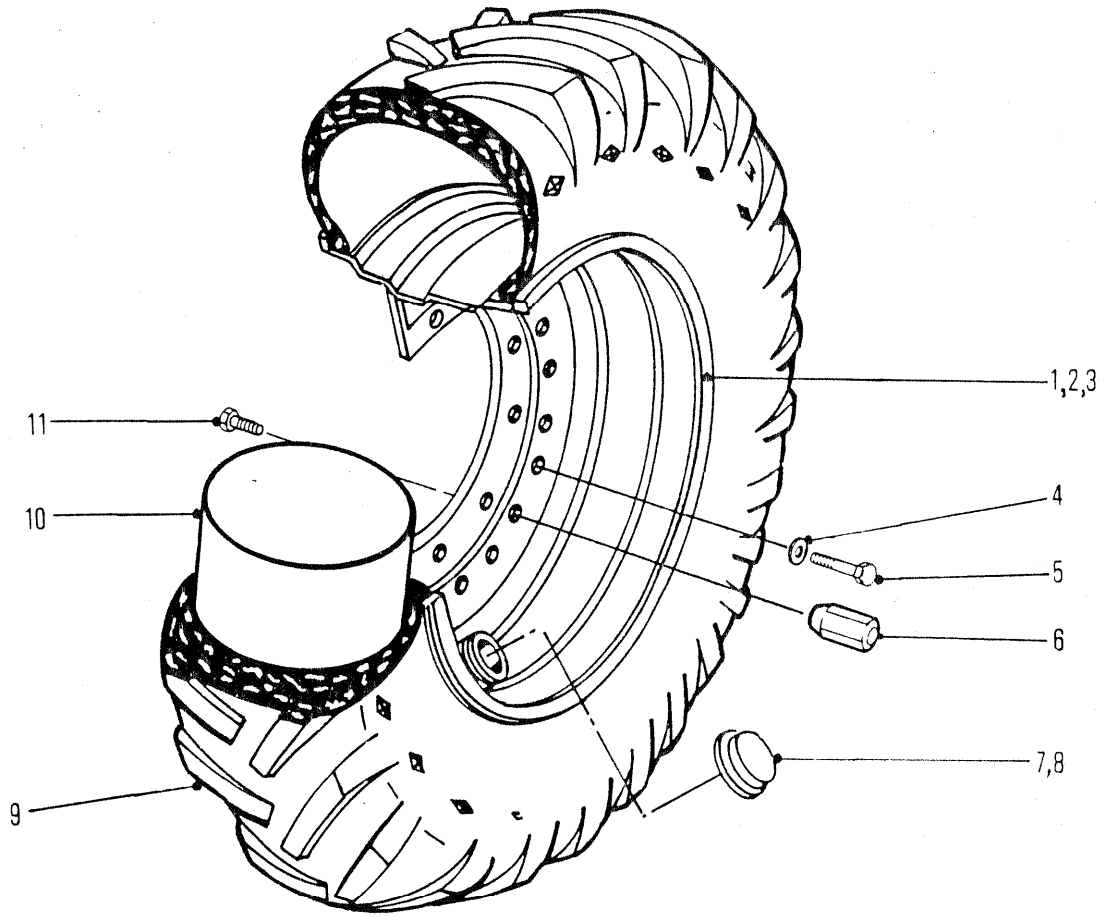

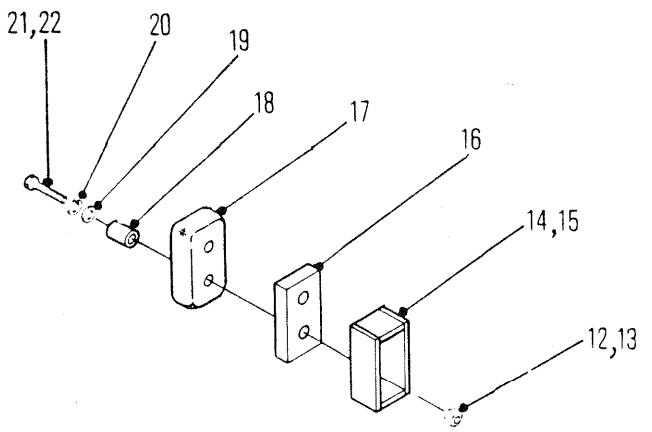

5988TP

RIM ASSEMBLY - 18.4 X 34 TIRES
ASSEMBLAGE DE LA JANTE - 18.4 X 34 PNEUMATIQUE
FELGENEINHEIT - 18.4 X 34 REIFEN
CONJUNTO DE AROS - 18.4 X 34 PNEUMÁTICO
CONJUNTO ILANTA - 18.4 X 34 NEUMÁTICO

No.	Part No.	Qty	Description	Description	Benennung	Descrição	Descripción
1	-------	-	Bolt	boulon	Bolzen	parafuso	bulón
2	**1927447**	4	Rim	jante	Felgen	aros	llanta
3	---------	-	Rim	jante	Felgen	aros	llanta
4	---------	-	Lockwasher	rondelle frein	Sicherungsscheibe	arruela de pressão	arandela seguridad
5	---------	-	Bolt	boulon	Bolzen	parafuso	bulón
6	**1900649**	40	Nut	écrou	Mutter	porca	tuerca
7	**1914255**	4	Cap	chapeau	Kappe	tampa	tapa
8	---------	-	Cap	chapeau	Kappe	tampa	tapa
9	---------	-	Tire	pneumatique	Reifen	pneumático	neumático
10	---------	-	Tube	tube	Rohr	tubo	tubo
11	---------	40	Bolt	boulon	Bolzen	parafuso	bulón
12	**17D000003**	4	Nut	écrou	Mutter	porca	tuerca
13	---------	-	Nut	écrou	Mutter	porca	tuerca
14	---------	-	Stop	butoir	Anschlag	batente	tope
15	---------	2	Stop	butoir	Anschlag	batente	tope
16	---------	-	Spacer	entretoise	Distanzteil	espaçador	espaciador
17	**1907930**	2	Stop	butoir	Anschlag	batente	tope
18	**1907935**	4	Spacer	entretoise	Distanzteil	espaçador	espaciador
19	**25E000018**	4	Washer	rondelle	Scheibe	arruela	arandela
20	---------	-	Lockwasher	rondelle frein	Sicherungsscheibe	arruela de pressão	arandela seguridad
21	**17C000632**	4	Bolt	boulon	Bolzen	parafuso	bulón
22	[1]**17C000620**	4	Bolt	boulon	Bolzen	parafuso	bulón

[1] □ 664Gr

664DEUTZ 529B-101-CAC→529C-9999-CAC
664GM 528A-101-CAC→528C-9999-CAC
664GMGR 540A-101-CAC→540A-9999-CAC

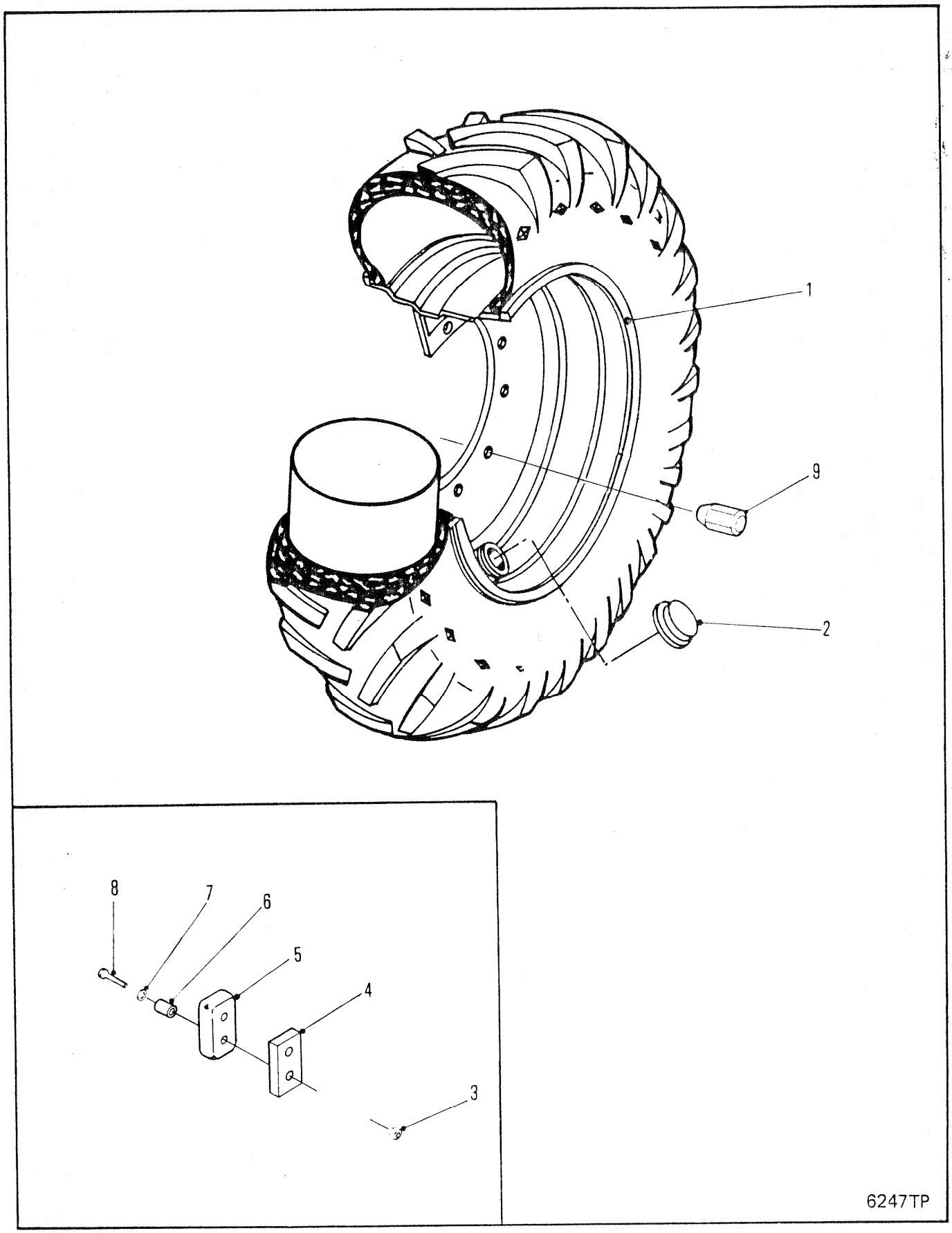
1
9
2
8
7
6
5
4
3
6247TP

RIM ASSEMBLY - 23.1 X 26 TIRES
ASSEMBLAGE DE LA JANTE - 23.1 X 26 PNEUMATIQUE
FELGENHEIT - 23.1 X 26 REIFEN
CONJUNTO DE AROS - 23.1 X 26 PNEUMÁTICO
CONJUNTO ILANTA - 23.1 X 26 PNEUMÃTICO

No.	Part No.	Qty	Description	Description	Benennung	Descrição	Descripción
1	**1929973**	4	Rim assy	ass de la jante	Felgeneinheit	conj de aros	conj llanta
2	**1914255**	4	Cap	chapeau	Kappe	tampa	tapa
3	**59D000008**	4	Nut	écrou	Mutter	porca	tuerca
4	**1928742**	2	Spacer	entretoise	Distanzteil	espaçador	espaciador
5	**1903679**	2	Stop	butoir	Anschlag	batente	tope
6	**1903680**	4	Spacer	entretoise	Distanzteil	espaçador	espaciador
7	**27E000010**	4	Washer	rondelle	Scheibe	arruela	arandela
8	**17C000836**	4	Bolt	boulon	Bolzen	parafuso	bulón
9	**1900649**	40	Wheel nuts	écrous de roue	Radmuttern	porcas da roda	tuerca de rueda

664DEUTZ 529B-101-CAC→529C-9999-CAC
664GM 528A-101-CAC→528C-9999-CAC

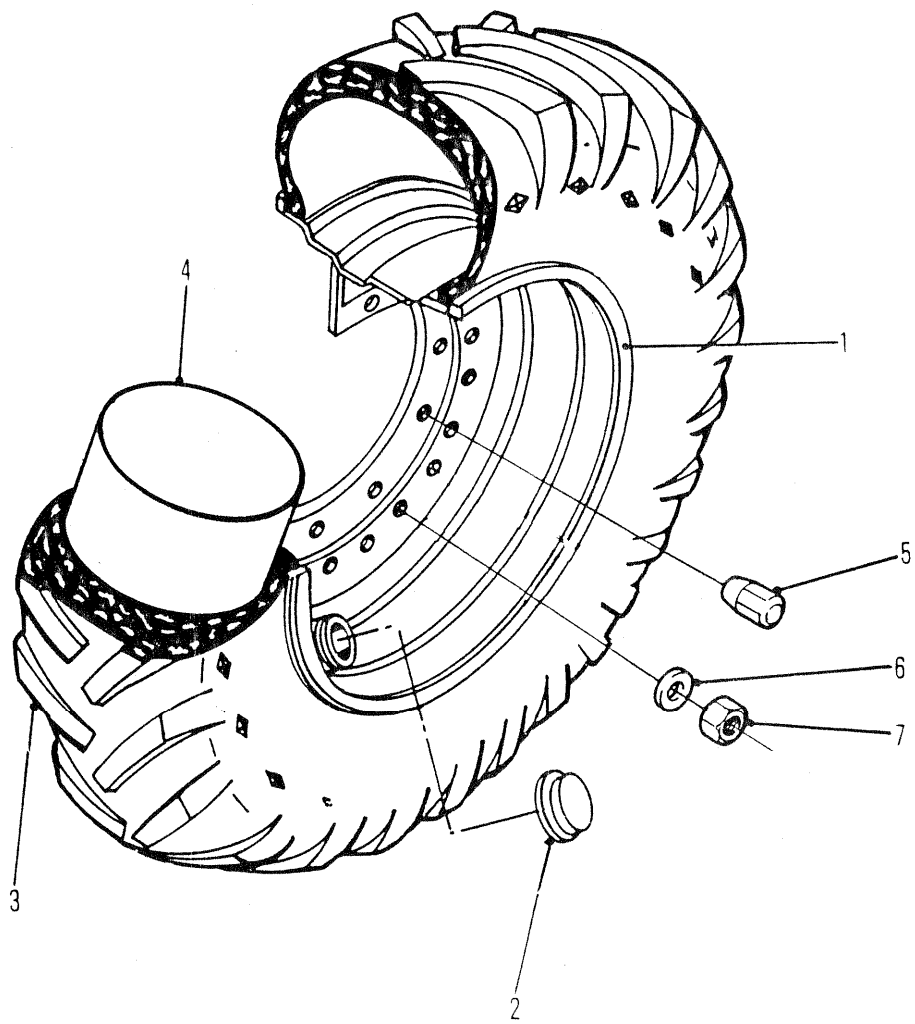

6545TP

RIM ASSEMBLY - 28.1 X 26 TIRES
ASSEMBLAGE DE LA JANTE - 28.1 X 26 PNEUMATIQUE
FELGENHEIT - 28.1 X 26 REIFEN
CONJUNTO DE AROS - 28.1 X 26 PNEUMÁTICO
CONJUNTO ILANTA - 28.1 X 26

No.	Part No.	Qty	Description	Description	Benennung	Descrição	Descripción
1	**1937058**	4	Rim assy	ass de la jante	Felgeneinheit	conj de aros	conj llanta
2	**1909047**	4	Cap	chapeau	Kappe	tampa	tapa
3	---------	4	Tube	tube	Rohr	tubo	tubo
4	---------	4	Tire	pneumatique	Reifen	pneumático	neumático
5	**1900649**	40	Wheel nuts	écrous de roue	Radmuttern	porcas da roda	tuerca de rueda
6	**27E000016**	40	Washer	rondelle	Scheibe	arruela	arandela
7	**86D000016**	40	Nut	écrou	Mutter	porca	tuerca

664CUM 551D-101-CAC→551F-9999-CAC
664GM 528D-101-CAC→528D-9999-CAC

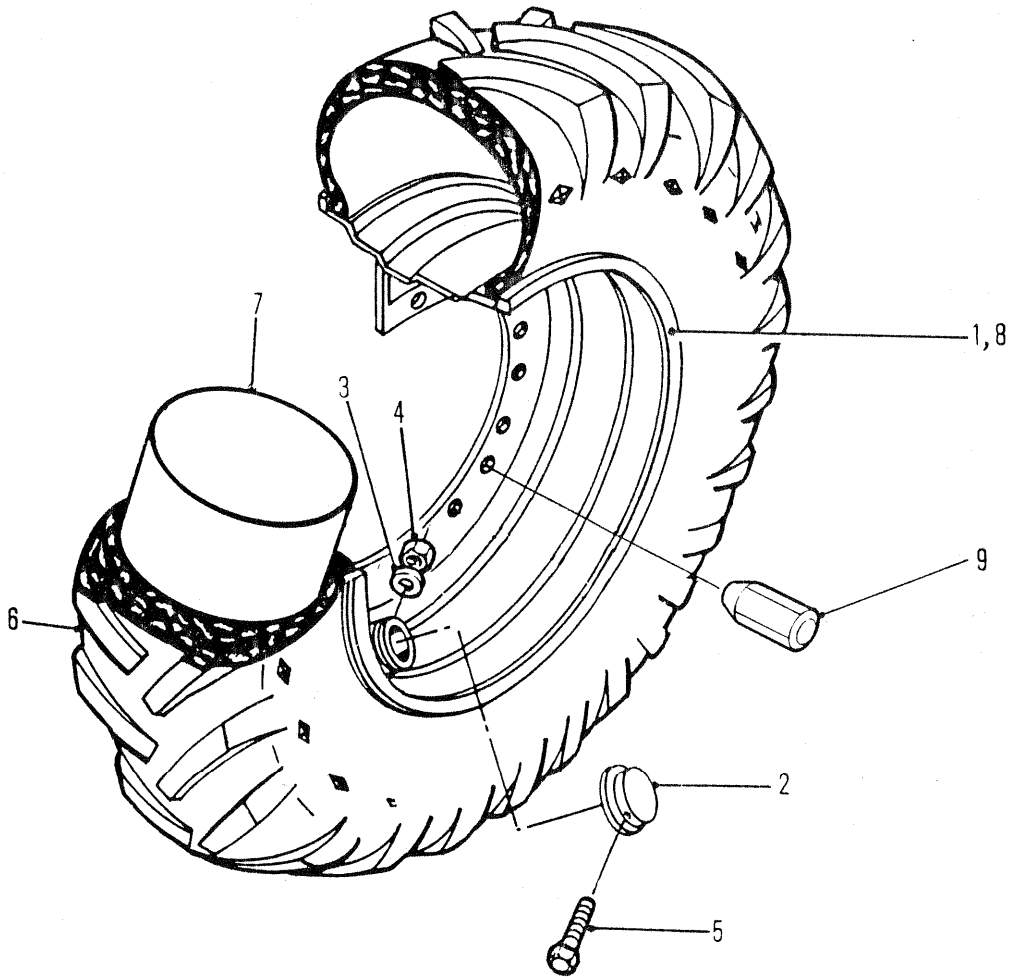

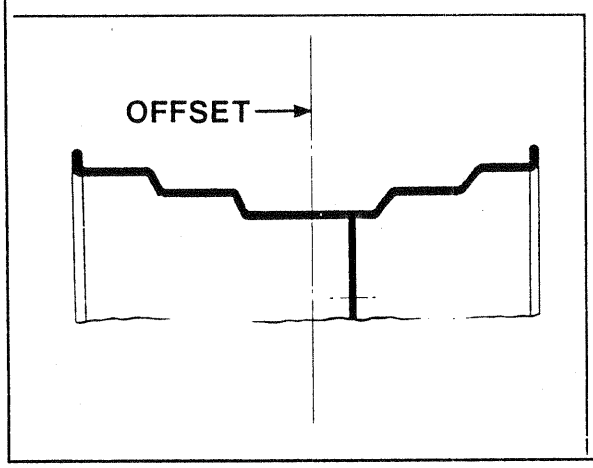

6567TP

RIM ASSEMBLY - 23.1 X 26 TIRES
ASSEMBLAGE DE LA JANTE - 23.1 X 26 PNEUMATIQUE
FELGENHEIT - 23.1 X 26 REIFEN
CONJUNTO DE AROS - 23.1 X 26 PNEUMÁTICO
CONJUNTO ILANTA - 23.1 X 26 PNEUMÁTICO

No.	Part No.	Qty	Description	Description	Benennung	Descrição	Descripción
1	[1]1930710	4	Rim assy	ass de la jante	Felgeneinheit	conj de aros	conj llanta
2	1934665	4	Cap	chapeau	Kappe	tampa	tapa
3	27E000008	4	Washer	rondelle	Scheibe	arruela	arandela
4	85D000008	4	Nut	écrou	Mutter	porca	tuerca
5	17C000856	4	Bolt	boulon	Bolzen	parafuso	bulón
6	---------	4	Tube	tube	Rohr	tubo	tubo
7	---------	4	Tire	pneumatique	Reifen	pneumático	neumático
8	[2]1935455	4	Rim assy	ass de la jante	Felgeneinheit	conj de aros	conj llanta
9	1928418	40	Wheel nuts	écrous de roue	Radmuttern	porcas da roda	tuerca de rueda

[1] Rim Offset (.31) Ref. Corner Illustration □664, 665

[2] Rim Offset (2.25) Ref. Corner Illustration □665

664CUM 551D-101-CAC➡551F-9999-CAC
664GM 528D-101-CAC➡528D-9999-CAC

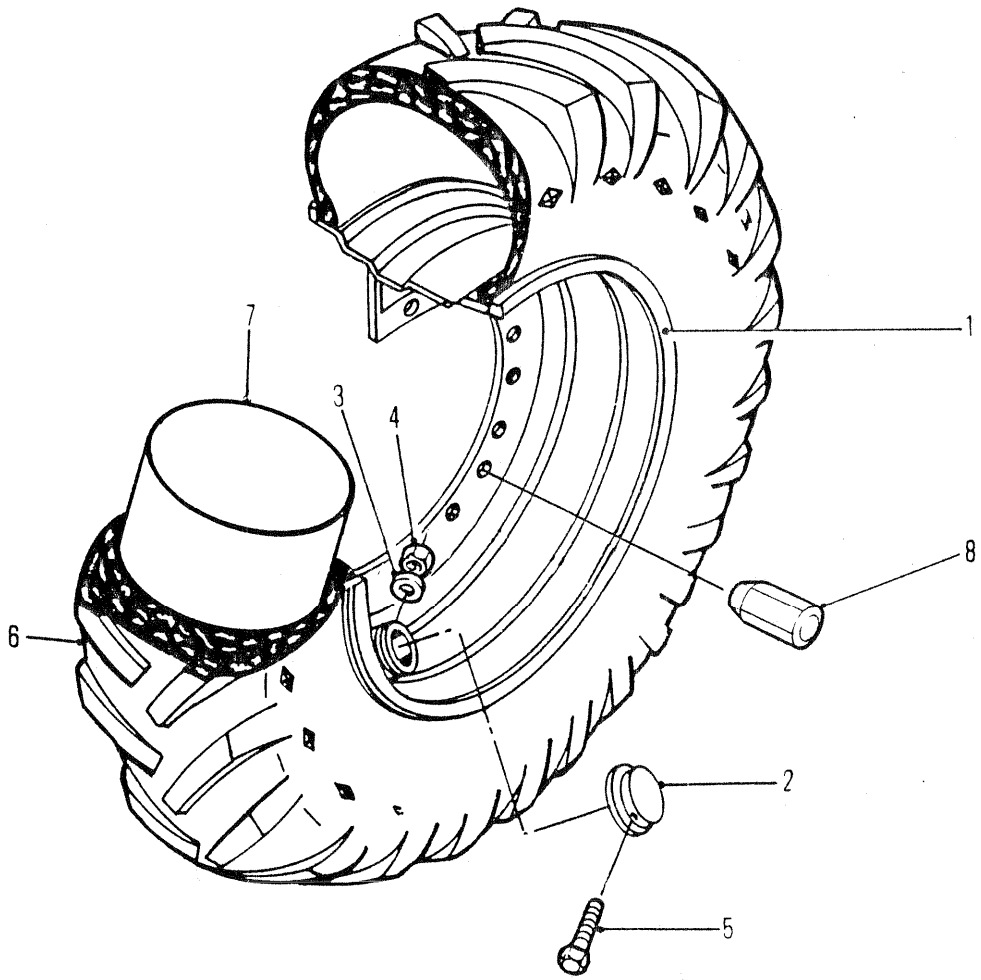

6545TP

RIM ASSEMBLY - 24.5 X 32 TIRES
ASSEMBLAGE DE LA JANTE - 24.5 X 32 PNEUMATIQUE
FELGENHEIT - 24.5 X 32 REIFEN
CONJUNTO DE AROS - 24.5 X 32 PNEUMÁTICO
CONJUNTO ILANTA - 24.5 X 32 PNEUMÁTICO

No.	Part No.	Qty	Description	Description	Benennung	Descrição	Descripción
1	**1930706**	4	Rim assy	ass de la jante	Felgeneinheit	conj de aros	conj llanta
2	**1934665**	4	Cap	chapeau	Kappe	tampa	tapa
3	**27E000008**	4	Washer	rondelle	Scheibe	arruela	arandela
4	**59D000008**	4	Nut	écrou	Mutter	porca	tuerca
5	**17C000860**	4	Bolt	boulon	Bolzen	parafuso	bulón
6	---------	4	Tube	tube	Rohr	tubo	tubo
7	---------	4	Tire	pneumatique	Reifen	pneumático	neumático
8	**1900649**	40	Wheel nuts	écrous de roue	Radmuttern	porcas da roda	tuerca de rueda

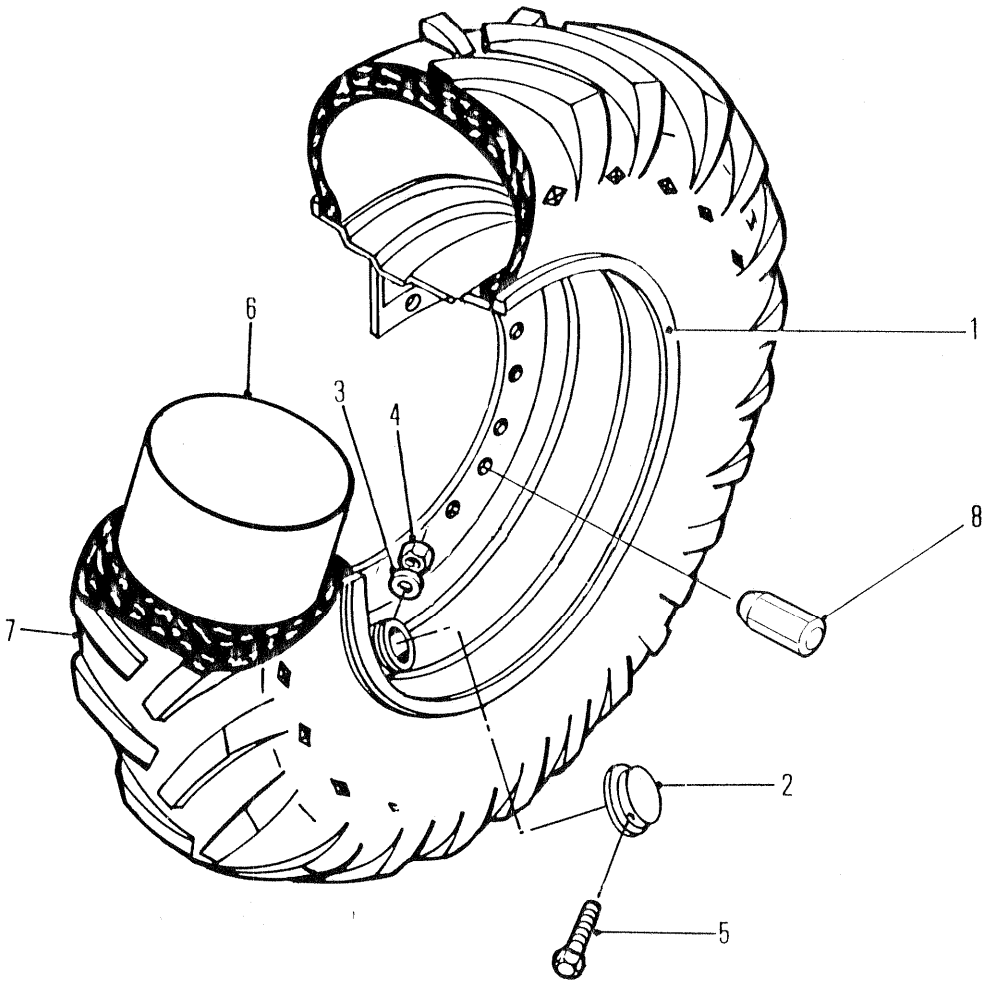

6545TP

RIM ASSEMBLY - 18.4 X 26 TIRES
ASSEMBLAGE DE LA JANTE - 18.4 X 26 PNEUMATIQUE
FELGENHEIT - 18.4 X 26 REIFEN
CONJUNTO DE AROS - 18.4 X 26 PNEUMÁTICO
CONJUNTO ILANTA - 18.4 X 26 PNEUMÁTICO

No.	Part No.	Qty	Description	Description	Benennung	Descrição	Descripción
1	**1930708**	4	Rim assy	ass de la jante	Felgeneinheit	conj de aros	conj llanta
2	**1934665**	4	Cap	chapeau	Kappe	tampa	tapa
3	**27E000008**	4	Washer	rondelle	Scheibe	arruela	arandela
4	**85D000008**	4	Nut	écrou	Mutter	porca	tuerca
5	**17C000856**	4	Bolt	boulon	Bolzen	parafuso	bulón
6	---------	4	Tire	pneumatique	Reifen	pneumático	neumático
7	---------	4	Tube	tube	Rohr	tubo	tubo
8	**1928418**	40	Wheel nuts	écrous de roue	Radmuttern	porcas da roda	tuerca de rueda

664CUM 551D-101-CAC➡551F-9999-CAC
664GM 528D-101-CAC➡528D-9999-CAC

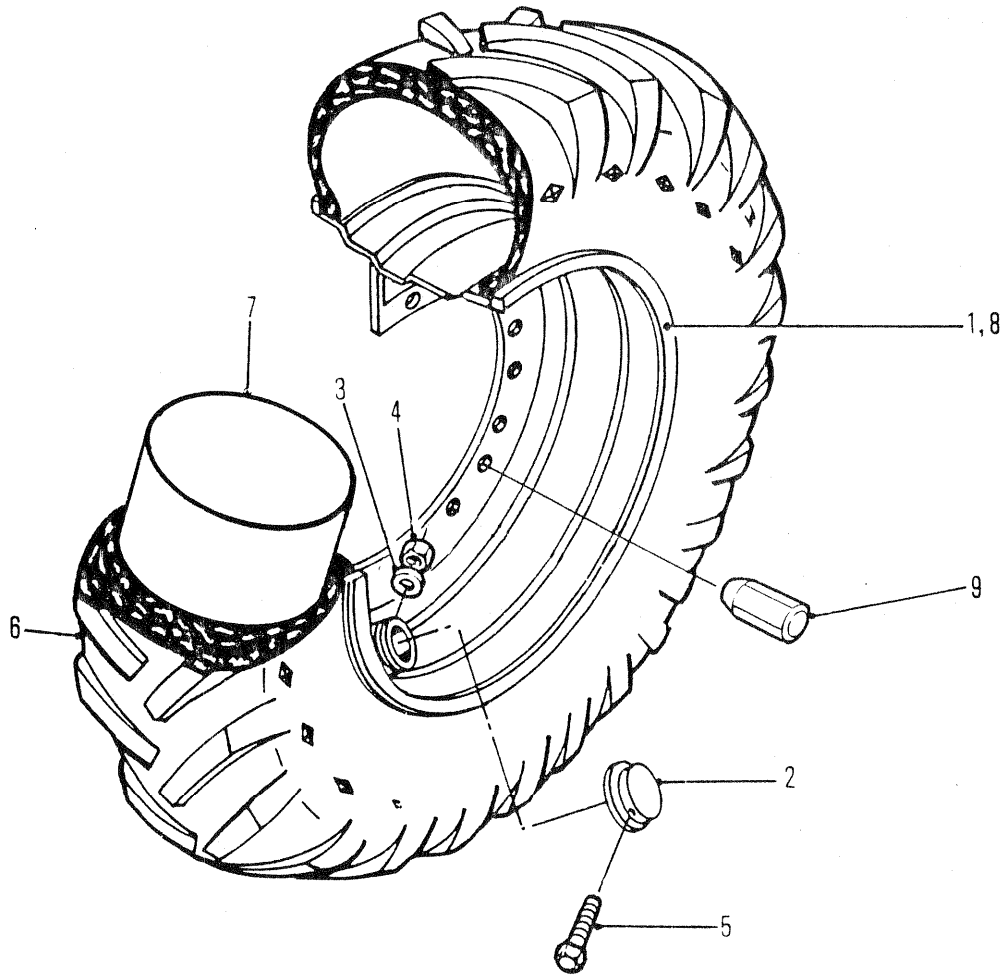

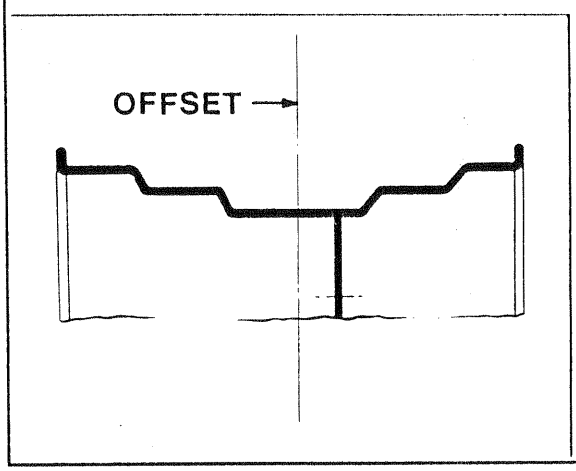

6569TP

RIM ASSEMBLY 18.4 X 34 TIRES
ASSEMBLAGE DE LA JANTE 18.4 X 34 PNEUMATIQUE
FELGENHEIT 18.4 X 34 REIFEN
CONJUNTO DE AROS 18.4 X 34 PNEUMÁTICO
CONJUNTO ILANTA 18.4 X 34 PNEUMÁTICO

No.	Part No.	Qty	Description	Description	Benennung	Descrição	Descripción
1	[1]1930716	4	Rim assy	ass de la jante	Felgeneinheit	conj de aros	conj llanta
2	1934665	4	Cap	chapeau	Kappe	tampa	tapa
3	27E000008	4	Washer	rondelle	Scheibe	arruela	arandela
4	85D000008	4	Nut	écrou	Mutter	porca	tuerca
5	17C000856	4	Bolt	boulon	Bolzen	parafuso	bulón
6	---------	4	Tube	tube	Rohr	tubo	tubo
7	---------	4	Tire	pneumatique	Reifen	pneumático	neumático
8	[2]1930714	4	Rim assy	ass de la jante	Felgeneinheit	conj de aros	conj llanta
9	1928418	40	Wheel nuts	écrous de roue	Radmuttern	porcas da roda	tuerca de rueda

[1] Rim offset (.31). Ref. Corner Illustration. □664,665.
[1] Compensation de la jante (0,31). Réf. illustration d-angle. □664,665.
[1] Felgenausgleich (0,31). Ref. Winkelillustration. □664,665.
[1] Coto vélo do aro (0.31). Illustração de referência no canto. □664,665.
[1] Contrapeso de la llanta (0.31). Ref. ilustración de la esquina. □664,665.

[2] Rim offset (-1.10). Ref. Corner Illustration. □665.
[2] Compensation de la jante (-1.10). Réf. illustration d-angle. □665.
[2] Felgenausgleich (-1.10). Ref. Winkelillustration. □665.
[2] Coto vélo do aro (-1.10). Illustração de referência no canto. □665.
[2] Contrapeso de la llanta (-1.10). Ref. ilustración de la esquina. □665.

664CUM 551D-101-CAC➡551F-9999-CAC
664GM 528D-101-CAC➡528D-9999-CAC

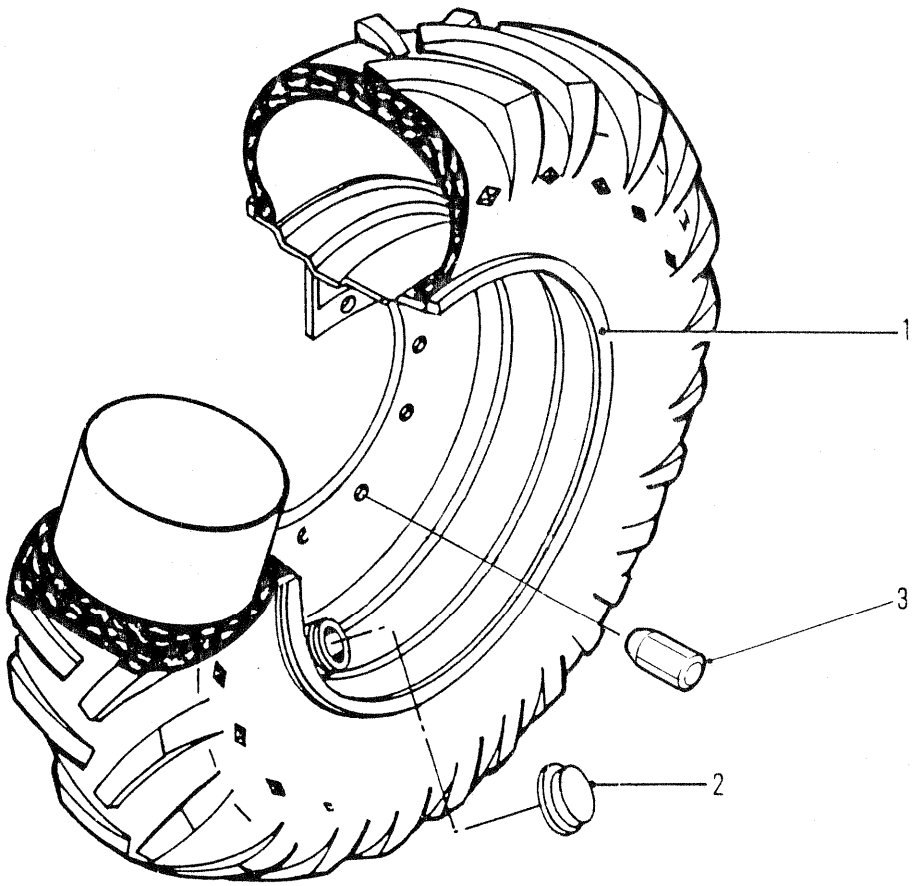

6571TP

RIM ASSEMBLY 18.4 X 26 TIRES
ASSEMBLAGE DE LA JANTE 18.4 X 26 PNEUMATIQUE
FELGENHEIT 18.4 X 26 REIFEN
CONJUNTO DE AROS 18.4 X 26 PNEUMÁTICO
CONJUNTO ILANTA 18.4 X 26 PNEUMÁTICO

No.	Part No.	Qty	Description	Description	Benennung	Descrição	Descripción
1	**1928605**	4	Rim assy	ass de la jante	Felgeneinheit	conj de aros	conj llanta
2	**1914255**	4	Cap	chapeau	Kappe	tampa	tapa
3	**1900649**	40	Wheel nuts	écrous de roue	Radmuttern	porcas da roda	tuerca de rueda

FAN BELT CHART

DATA-J1 10000-0183

664D

MODEL	MACHINE SERIAL NUMBER	BELT NO.	QUANTITY
662 FORD	501A-101-CAC→501B-9999-CAC	N/A	
662 GM	502A-101-CAC→502B-9999-CAC	1904600	1*
664 GM	C-9014-101→C-9044-9999	N/A	
664 GM	514E-101-CAC→514F-9999-CAC	3678178	1*
664 GM	514H-101-CAC→$14H-9999-CAC	1992017	1*
664 GM	528A-101-CAC→528D-9999-CAC	1992017	1*
664 CUM	551D-101-CAC→551G-9999-CAC	1992449	1
664 GM	546H-101-CAC→546H-9999-CAC	1904600	1*
664 DEUTZ	529B-101-CAC→529D-9999-CAC	1992340	1
---			
664 GM GR	508A-101-CAC→508A-9999-CAC	N/A	
664 GM GR	508B-101-CAC→508B-9999-CAC	3678178	1*
664 GM GR	508H-101-CAC→508H-9999-CAC	1992017	1*
665 GM	541B-101-CAC→541F-9999-CAC	1992017	1*
665 CUM	553G-101-CAC→553G-9999-CAC	1992449	1
665 GM GR	543B-101-CAC→543F-9999-CAC	1992017	1*
665 GM GR	558F-101-CAC→558G-9999-CAC	1992017	1
665 CUM GR	554G-101-CAC→554G-9999-CAC	1992449	1
666 GM	C-9016-101→C-9046-9999	N/A	
666 GM	513E-101-CAC→513G-9999-CAC	3678231	1*
666 GM	513H-101-CAC→513H-9999-CAC	1904600	1*
666 GM	548A-101-CAC→548A-9999-CAC	1904600	1*
666 GM SWB	526A-101-CAC→526A-9999-CAC	3678231	1*
666 CUM	500D-101-CAC→500G-9999-CAC	1501855	1*
666 CUM	500H-101-CAC→500H-9999-CAC	947289	1*
666 CUM	559A-101-CAC→559B-9999-CAC	1992449	1
666 CUM SWB	527A-101-CAC→527A-9999-CAC	1501855	1*
---			
666 GM GR	515A-101-CAC→515A-9999-CAC	3678231	1*
666 GM GR	515H-101-CAC→515H-9999-CAC	1904600	1*
666 GM GR Ext	542H-101-CAC→542H-9999-CAC	1904600	1*
666 GM GR	549A-101-CAC→549A-9999-CAC	1904600	1*
666 GM GR	552A-101-CAC→552A-9999-CAC	1904600	1*
666 CUM GR	555A-101-CAC→555B-9999-CAC	1992449	1
666 CUM GR	564A-101-CAC→564B-9999-CAC	1992449	1
667 GM	503A-101-CAC→503A-9999-CAC	3678231	1*
667 GM	503B-101-CAC→503B-9999-CAC	1904600	1*
667 GM	534B-101-CAC→534E-9999-CAC	1904600	1*
667 GM	556F-101-CAC→556G-9999-CAC	1904600	1*
667 GM FWD	521A-101-CAC→521A-9999-CAC	3678231	1*

*Matched-set of two (2) belts

FAN BELT CHART (Cont'd)

DATA-J1 10000-0183

664D

MODEL	MACHINE SERIAL NUMBER	BELT NO.	QUANTITY
667 CUM	504A-101-CAC→504A-9999-CAC	1990515	1*
667 CUM	504B-101-CAC→504C-9999-CAC	1992140	1*
667 CUM	535A-101-CAC→535G-9999-CAC	1990515	1*
667 CUM	561H-101-CAC→561H-9999-CAC	1992593	1
667 CUM FWD	522A-101-CAC→522A-9999-CAC	1990515	1*
667 GM GR	509A-101-CAC→509A-9999-CAC	3678231	1*
667 GM GR	509B-101-CAC→509B-9999-CAC	1904600	1*
667 GM GR	536B-101-CAC→536E-9999-CAC	1904600	1*
667 GM GR	557F-101-CAC→557G-9999-CAC	1904600	1*
667 CUM GR	510A-101-CAC→510A-9999-CAC	1990515	1*
667 CUM GR	510B-101-CAC→510C-9999-CAC	1992140	1*
667 CUM GR	537A-101-CAC→537G-9999-CAC	1990515	1*
667 CUM GR	560H-101-CAC→560H-9999-CAC	1992593	1
668 GM	505A-101-CAC→505B-9999-CAC	541736	1*
668 GM	505C-101-CAC→505C-9999-CAC	1992018	1*
668 CUM	507A-101-CAC→507B-9999-CAC	1990515	1*
668 CUM	507C-101-CAC→507E-9999-CAC	2502452	1*
------			
668 GM GR	533A-101-CAC→533A-9999-CAC	1992018	1*
668 GM GR	538C-101-CAC→538C-9999-CAC	1992018	1*
668 CUM GR	532A-101-CAC→532E-9999-CAC	2502452	1*
668 CUM GR	539C-101-CAC→539E-9999-CAC	2502452	1*

*Matched-set of two (2) belts

ALTERNATOR DRIVE BELT CHART

DATA-J1 20000-0183

664D

MODEL	MACHINE SERIAL NUMBER	BELT NO.	QUANTITY
662 FORD	501A-101-CAC→501B-9999-CAC	1305202	1
662 GM	502A-101-CAC→502B-9999-CAC	1305106	1*
664 GM	C-9014-101→C-9044-9999	1305106	1*
664 GM	514E-101-CAC→514F-9999-CAC	1305106	1*
664 GM	514H-101→1935-CAC	1922597	2
664 GM	514H-1936→9999-CAC	961262	1*
664 GM	528A-101-CAC→528D-9999-CAC	961262	1*
664 CUM	551D-101-CAC→551G-9999-CAC	1992449	1
664 GM	546H-101-CAC→546H-9999-CAC	1922597	2
664 DEUTZ	529B-101-CAC→529D-9999-CAC	1931218	1
------			
664 GM GR	508A-101-CAC→508B-9999-CAC	1305106	1*
664 GM GR	508H-101→212-CAC	1922597	2
664 GM GR	508H-213→9999-CAC	961262	1*
665 GM	541B-101-CAC→541F-9999-CAC	961262	1*
665 CUM	553G-101-CAC→553G-9999-CAC	1992449	**
665 GM GR	543B-101-CAC→543F-9999-CAC	961262	1*
665 GM GR	558F-101-CAC→558G-9999-CAC	961262	1
665 CUM GR	554G-101-CAC→554G-9999-CAC	1992449	**
666 GM	C-9016-101→C-9046-9999	1305106	1*
666 GM	513E-101-CAC→513G-9999-CAC	1305106	1*
666 GM	513H-101→3136-CAC	1922597	2
666 GM	513H-3137→9999-CAC	961262	1*
666 GM	548A-101-CAC→548A-9999-CAC	961262	1*
666 CUM	500D-101-CAC→500H-9999-CAC	949985	1*
------			
666 CUM	559A-101-CAC→559B-9999-CAC	1992449	1
666 GM GR	515A-101-CAC→515A-9999-CAC	1305106	1*
666 GM GR	515H-101→1020-CAC	1922597	2
666 GM GR	515H-1021→9999-CAC	961262	1*
666 GM GR Ext	542H-101→522-CAC	1922597	2
666 GM GR Ext	542H-523-CAC→542H-9999-CAC	961262	1*
666 GM GR	549A-101-CAC→549A-9999-CAC	961262	1*
666 GM GR	552A-101-CAC→552A-9999-CAC	961262	1*
666 GM SWB	526A-101-CAC→526H-9999-CAC	961262	1*
666 CUM SWB	527A-101-CAC→527A-9999-CAC	949985	1*
666 CUM GR	555A-101-CAC→555B-9999-CAC	1992449	1
666 CUM GR	564A-101-CAC→564B-9999-CAC	1992449	1
667 GM	503A-101-CAC→503A-9999-CAC	1305106	1*
667 GM	503B-101-CAC→503B-9999-CAC	1922597	2

**See Fan Belt Chart
*Matched-set of two (2) belts

ALTERNATOR DRIVE BELT CHART (Cont'd)

DATA-J1 20000-0183

664D

MODEL	MACHINE SERIAL NUMBER	BELT NO.	QUANTITY
667 GM	534B-101-CAC→710-CAC	557527	1*
667 GM	534B-711-CAC→534E-9999-CAC	3678218	1*
667 GM	556G-101-CAC→556G-9999-CAC	3678218	1*
667 GM FWD	521A-101-CAC→521A-9999-CAC	1305106	1*
667 CUM	504A-101-CAC→504A-9999-CAC	949985	1*
667 CUM	504B-101-CAC→504C-9999-CAC	960419	1*
667 CUM	535A-101-CAC→535E-9999-CAC	960419	1*
667 CUM	561H-101-CAC→561H-9999-CAC	1992593	1
667 CUM FWD	522A-101-CAC→522A-9999-CAC	949985	1*
667 GM GR	509A-101-CAC→509A-9999-CAC	1305106	1*
667 GM GR	509B-101-CAC→509B-9999-CAC	1922597	2
667 GM GR	536B-101→210-CAC	557527	1*
667 GM GR	536B-211-CAC→536E-9999-CAC	3678218	1*
667 GM GR	557G-101-CAC→557G-9999-CAC	3678218	1*
667 CUM GR	510A-101-CAC→510A-9999-CAC	949985	1*
667 CUM GR	510B-101-CAC→510C-9999-CAC	960419	1*
667 CUM GR	537A-101-CAC→537G-9999-CAC	960419	1*
667 CUM GR	560H-101-CAC→560H-9999-CAC	1992593	1
668 GM	505A-101-CAC→505D-9999-CAC	557527	1*
668 CUM	507A-101-CAC→507A-9999-CAC	1990436	1*
668 CUM	507B-101-CAC→507B-9999-CAC	1992354	1*
668 CUM	507C-101-CAC→507E-9999-CAC	1991995	1*
------			
668 GM GR	533A-101-CAC→533A-9999-CAC	557527	1*
668 GM GR	538C-101-CAC→538C-9999-CAC	557527	1*
668 CUM GR	532A-101-CAC→532E-9999-CAC	1991995	1*
668 CUM GR	539C-101-CAC→539E-9999-CAC	1991995	1*
880 GM	511A-101-CAC→511B-9999-CAC	961658	1*
880 CUM	512A-101-CAC→512B-9999-CAC	N/A	

**See Fan Belt Chart
*Matched-set of two (2) belts

ENGINE FILTERS - DETROIT DIESEL

SPIN-ON

DATA-J1 50000-0183 664D

ENGINE	LUBE OIL	FUEL FILTER	
		PRIMARY	SECONDARY
3-53	1992247	1992217	1992215
3-53T	1992247	1992217	1992215
4-53	1992248	1992217	1992215
4-53T	1992248	1992217	1992215
6V-53	1992248	1992216	1992214

CARTRIDGE

ENGINE	LUBE OIL	FUEL FILTER	
		PRIMARY	SECONDARY
3-53	946008	945444	944408
3-53T	946008	945444	944408
4-53	215502	945444	944408
4-53T	215502	945444	944408
6V-53	215502	945446	945445

ENGINE FILTERS - DEUTZ

SPIN-ON

ENGINE	LUBE OIL	FUEL FILTER
F5L912	1992338	4111378

ENGINE FILTERS - CUMMINS

SPIN-ON

DATA-J1 50000-0183

664D

ENGINE MODEL	FULL-FLOW OIL FILTER ELEMENT	BY-PASS OIL FILTER ELEMENT	CORROSION RESISTOR ELEMENT	FUEL FILTER ELEMENT
4BT3.9	1992368	N/A	N/A	1992367 *1992366
6BT5.9	1992450	N/A	N/A	1992367 *1992366
VT-378-C	1992235	963023	961028	949095
V-504	1992235	963023	961028	949095
VT-555C	1992235	963023	961028	949095

*Water Separator

CARTRIDGE

ENGINE MODEL	FULL-FLOW OIL FILTER ELEMENT	BY-PASS OIL FILTER ELEMENT
V-378C	949096	949098 947293 (LARGE)
V-504	949096	949098
VT-555C	946011	949098

*Spin-on

PRE FUEL

ENGINE MODEL	IN-LINE FUEL FILTER
4BTA3.9	1992594
6BT.5.9	1992594
6BTA.5.9	1992594

NUMERICAL INDEX

RANGER

Part No.	Group No.	Microfiche Loc.
100176	A 4 15015	1 F 20
	A 4 15020	1 F 22
	A 4 15030	1 F 24
	A 4 15040	1 G 2
	A 4 16200	1 G 4
	A 4 21610	1 G 14
	A 4 21615	1 G 17
	A 4 21620	1 G 19
	A 4 26100	1 G 24
	A 4 26300	1 H 2
	A 4 26475	1 H 4
100593	A 4 11300	1 F 12
	A 4 11325	1 F 14
	A 4 11350	1 F 16
	A 4 11500	1 F 18
	A 4 19000	1 G 6
	A 4 19050	1 G 8
	A 4 19200	1 G 10
100941	A 4 15040	1 G 2
	A 4 21620	1 G 19
	A 4 26100	1 G 24
	A 4 26475	1 H 4
100950	A 4 26100	1 G 24
101274	A 4 11500	1 F 18
	A 4 19200	1 G 10
102745	A 3 63000	1 E 10
	A 6 50000	1 K 13
	A 6 50050	1 K 18
	A 6 50100	1 K 22
103216	A 4 11300	1 F 12
	A 4 11325	1 F 14
	A 4 11350	1 F 16
	A 4 11500	1 F 18
	A 4 19000	1 G 6
	A 4 19050	1 G 8
	A 4 19200	1 G 10
104412	A 4 11300	1 F 12
	A 4 11325	1 F 14
	A 4 11350	1 F 16
	A 4 11500	1 F 18
	A 4 19000	1 G 6
	A 4 19050	1 G 8
	A 4 19200	1 G 10
106081	A 4 15015	1 F 20
	A 4 15020	1 F 22
	A 4 15030	1 F 24
	A 4 15040	1 G 2
	A 4 16200	1 G 4
	A 4 21615	1 G 17
106349	A 4 30150	1 H 10
106350	A 4 30150	1 H 10
106351	A 4 30150	1 H 10
106352	A 4 30150	1 H 10
106357	A 6 50000	1 K 13
	A 6 50050	1 K 17
	A 6 50100	1 K 21
106455	A 4 11500	1 F 18
	A 4 19200	1 G 10
106762	A 4 11300	1 F 12
	A 4 11325	1 F 14
	A 4 11350	1 F 16
	A 4 11500	1 F 18
	A 4 15015	1 F 20
	A 4 15020	1 F 22
	A 4 15030	1 F 24
	A 4 15040	1 G 2
	A 4 16200	1 G 4
	A 4 19000	1 G 6
	A 4 19050	1 G 8
	A 4 19200	1 G 10
	A 4 21610	1 G 14
	A 4 21615	1 G 17
	A 4 21620	1 G 20
	A 4 26100	1 G 24
	A 4 26300	1 H 2

Part No.	Group No.	Microfiche Loc.
106762	A 4 26475	1 H 4
106998	A 4 11300	1 F 12
	A 4 11325	1 F 14
	A 4 11350	1 F 16
	A 4 11500	1 F 18
	A 4 19000	1 G 6
	A 4 19050	1 G 8
	A 4 19200	1 G 10
107348	A 4 11300	1 F 12
	A 4 11325	1 F 14
	A 4 11350	1 F 16
	A 4 19000	1 G 6
	A 4 19050	1 G 8
109088	A 4 30150	1 H 10
110127	A 4 15030	1 F 24
	A 4 21610	1 G 14
111111	A 4 16200	1 G 4
	A 4 26100	1 G 24
	A 4 26475	1 H 4
111116	A 4 15020	1 F 22
	A 4 15040	1 G 2
	A 4 26100	1 G 24
	A 4 26300	1 H 2
111656	A 4 21610	1 G 15
	A 4 21620	1 G 20
	A 4 26100	1 G 24
	A 4 26300	1 H 2
112055	A 6 50000	1 K 12
	A 6 50050	1 K 16
	A 6 50100	1 K 20
112278	A 4 11300	1 F 12
	A 4 11325	1 F 14
	A 4 11350	1 F 16
	A 4 11500	1 F 18
	A 4 19000	1 G 6
	A 4 19050	1 G 8
	A 4 19200	1 G 10
	A 7 30500	1 L 16
	A 7 30575	1 L 20
112279	A 4 15015	1 F 20
	A 4 15020	1 F 22
	A 4 15030	1 F 24
	A 4 15040	1 G 2
	A 4 16200	1 G 4
	A 4 21615	1 G 17
112287	A 4 11500	1 F 18
	A 4 19200	1 G 10
112352	A 4 15015	1 F 20
	A 4 15020	1 F 22
	A 4 15030	1 F 24
	A 4 16200	1 G 4
	A 4 21610	1 G 15
	A 4 21615	1 G 17
	A 4 21620	1 G 19
	A 4 26100	1 G 24
	A 4 26300	1 H 2
112354	A 4 15015	1 F 20
	A 4 15020	1 F 22
	A 4 15030	1 F 24
	A 4 16200	1 G 4
	A 4 21610	1 G 14
	A 4 21615	1 G 17
	A 4 21620	1 G 19
	A 4 26100	1 G 24
	A 4 26300	1 H 2
113850	A 4 11500	1 F 18
	A 4 19200	1 G 10
113883	A 4 11300	1 F 12
	A 4 11500	1 F 18
	A 4 19000	1 G 6
	A 4 19200	1 G 10
113888	A 4 11300	1 F 12
	A 4 11325	1 F 14
	A 4 11350	1 F 16
	A 4 19000	1 G 6

Part No.	Group No.	Microfiche Loc.
113888	A 4 19050	1 G 8
113929	A 4 11300	1 F 12
114089	A 4 11500	1 F 18
	A 4 19200	1 G 10
114119	A 4 11500	1 F 18
	A 4 19200	1 G 10
114433	A 4 11500	1 F 18
	A 4 19200	1 G 10
117336	A 4 11300	1 F 12
	A 4 11325	1 F 14
	A 4 11350	1 F 16
	A 4 11500	1 F 18
	A 4 19000	1 G 6
	A 4 19050	1 G 8
	A 4 19200	1 G 10
118150	A 4 15015	1 F 20
	A 4 21615	1 G 17
	A 4 21620	1 G 19
119270	A 4 11300	1 F 12
	A 4 11325	1 F 14
	A 4 11350	1 F 16
	A 4 11500	1 F 18
	A 4 19000	1 G 6
	A 4 19050	1 G 8
	A 4 19200	1 G 10
119298	A 4 26100	1 G 24
119469	A 4 11300	1 F 12
	A 4 11325	1 F 14
	A 4 11350	1 F 16
	A 4 11500	1 F 18
	A 4 19000	1 G 6
	A 4 19050	1 G 8
	A 4 19200	1 G 10
120707	A 4 11300	1 F 12
	A 4 11325	1 F 14
	A 4 11350	1 F 16
	A 4 11500	1 F 18
	A 4 19000	1 G 6
	A 4 19050	1 G 8
	A 4 19200	1 G 10
121013	A 4 11300	1 F 12
	A 4 11325	1 F 14
	A 4 11350	1 F 16
	A 4 19000	1 G 6
	A 4 19050	1 G 8
121014	A 4 11300	1 F 12
	A 4 11325	1 F 14
	A 4 11350	1 F 16
	A 4 19000	1 G 6
	A 4 19050	1 G 8
121166	A 4 30110	1 H 6
	A 4 30120	1 H 8
122664	A 4 11500	1 F 18
	A 4 19200	1 G 10
122765	A 4 15015	1 F 20
	A 4 15020	1 F 22
	A 4 15030	1 F 24
	A 4 15040	1 G 2
	A 4 16200	1 G 4
	A 4 21610	1 G 15
	A 4 21615	1 G 17
	A 4 21620	1 G 20
	A 4 26100	1 G 24
	A 4 26300	1 H 2
	A 4 26475	1 H 4
123800	A 4 15015	1 F 20
	A 4 15020	1 F 22
	A 4 15030	1 F 24
	A 4 15040	1 G 2
	A 4 16200	1 G 4
	A 4 21610	1 G 15
	A 4 21615	1 G 17
	A 4 21620	1 G 20
	A 4 26100	1 G 24
	A 4 26300	1 H 2

Part No.	Group No.	Microfiche Loc.
123800	A 4 26475	1 H 4
123830	A 4 15015	1 F 20
	A 4 15020	1 F 22
	A 4 15030	1 F 24
	A 4 15040	1 G 2
	A 4 16200	1 G 4
	A 4 21610	1 G 14
	A 4 21615	1 G 17
	A 4 21620	1 G 20
	A 4 26100	1 G 24
	A 4 26300	1 H 2
	A 4 26475	1 H 4
123904	A 4 11300	1 F 12
	A 4 11350	1 F 16
	A 4 19000	1 G 6
124041	A 4 15015	1 F 20
	A 4 15020	1 F 22
	A 4 15030	1 F 24
	A 4 15040	1 G 2
	A 4 16200	1 G 4
	A 4 21610	1 G 14
	A 4 21615	1 G 17
	A 4 21620	1 G 19
	A 4 26100	1 G 24
	A 4 26300	1 H 2
	A 4 26475	1 H 4
124573	A 4 30110	1 H 6
	A 4 30120	1 H 8
124574	A 4 30110	1 H 6
	A 4 30120	1 H 8
124575	A 4 30110	1 H 6
124576	A 4 30110	1 H 6
	A 4 30120	1 H 8
124577	A 4 30110	1 H 6
	A 4 30120	1 H 8
125576	A 4 15015	1 F 20
	A 4 15020	1 F 22
	A 4 15030	1 F 24
	A 4 15040	1 G 2
	A 4 16200	1 G 4
	A 4 21610	1 G 14
	A 4 21615	1 G 17
	A 4 21620	1 G 19
	A 4 26100	1 G 24
	A 4 26300	1 H 2
	A 4 26475	1 H 4
125577	A 4 15015	1 F 20
	A 4 15020	1 F 22
	A 4 15030	1 F 24
	A 4 15040	1 G 2
	A 4 16200	1 G 4
	A 4 21610	1 G 14
	A 4 21615	1 G 17
	A 4 21620	1 G 19
	A 4 26100	1 G 24
	A 4 26300	1 H 2
	A 4 26475	1 H 4
126028	A 4 11500	1 F 18
	A 4 19200	1 G 10
126133	A 4 15015	1 F 20
	A 4 15030	1 F 24
	A 4 21610	1 G 14
	A 4 21615	1 G 17
	A 4 21620	1 G 19
126136	A 4 15015	1 F 20
	A 4 15020	1 F 22
	A 4 15030	1 F 24
	A 4 15040	1 G 2
	A 4 16200	1 G 4
	A 4 21610	1 G 14
	A 4 21615	1 G 17
	A 4 21620	1 G 19
	A 4 26100	1 G 24
	A 4 26300	1 H 2
	A 4 26475	1 H 4

Part No.	Group No.	Microfiche Loc.
126165	A 4 15020	1 F 22
	A 4 15040	1 G 2
	A 4 16200	1 G 4
	A 4 26100	1 G 24
	A 4 26300	1 H 2
	A 4 26475	1 H 4
126416	A 4 11500	1 F 18
	A 4 19200	1 G 10
126463	A 4 11300	1 F 12
	A 4 11350	1 F 16
	A 4 19000	1 G 6
126468	A 4 15015	1 F 20
	A 4 15020	1 F 22
	A 4 15030	1 F 24
	A 4 16200	1 G 4
	A 4 21610	1 G 14
	A 4 21615	1 G 17
	A 4 26300	1 H 2
126894	A 4 15015	1 F 20
	A 4 15030	1 F 24
	A 4 21610	1 G 14
	A 4 21615	1 G 17
	A 4 21620	1 G 19
126897	A 4 15020	1 F 22
	A 4 15040	1 G 2
	A 4 16200	1 G 4
	A 4 26100	1 G 24
	A 4 26300	1 H 2
	A 4 26475	1 H 4
127203	A 4 15030	1 F 24
127205	A 4 15015	1 F 20
	A 4 15020	1 F 22
	A 4 21615	1 G 17
127314	A 4 30150	1 H 10
127315	A 4 30150	1 H 10
127398	A 4 30110	1 H 6
127399	A 4 30110	1 H 6
127989	A 4 15015	1 F 20
	A 4 15020	1 F 22
	A 4 15030	1 F 24
	A 4 15040	1 G 2
	A 4 16200	1 G 4
	A 4 21610	1 G 15
	A 4 21615	1 G 17
	A 4 21620	1 G 19
	A 4 26100	1 G 24
	A 4 26300	1 H 2
	A 4 26475	1 H 4
128117	A 4 11300	1 F 12
	A 4 11325	1 F 14
	A 4 11350	1 F 16
	A 4 19000	1 G 6
	A 4 19050	1 G 8
128300	A 4 15015	1 F 20
	A 4 21615	1 G 17
128441	A 4 11500	1 F 18
	A 4 19200	1 G 10
128830	A 4 11300	1 F 12
	A 4 11325	1 F 14
	A 4 11350	1 F 16
	A 4 19000	1 G 6
	A 4 19050	1 G 8
128975	A 4 21610	1 G 15
	A 4 21620	1 G 20
	A 4 26100	1 G 24
	A 4 26475	1 H 4
128981	A 4 21610	1 G 14
	A 4 21620	1 G 19
	A 4 26100	1 G 24
	A 4 26300	1 H 2
	A 4 26475	1 H 4
128990	A 4 21610	1 G 14
129267	A 4 11300	1 F 12
	A 4 11325	1 F 14
	A 4 11350	1 F 16

Part No.	Group No.	Microfiche Loc.
129267	A 4 19000	1 G 6
	A 4 19050	1 G 8
135065	A 6 50100	1 K 22
188402	A 4 19000	1 G 6
195829	A 4 11500	1 F 18
195830	A 4 19200	1 G 10
195837	A 4 11300	1 F 12
195969	A 4 11300	1 F 12
195970	A 4 19000	1 G 6
195980	A 4 11500	1 F 18
195981	A 4 11350	1 F 16
195983	A 4 19200	1 G 10
195984	A 4 19000	1 G 6
196046	A 4 11325	1 F 14
196048	A 4 19050	1 G 8
201413	A 6 50000	1 K 12
	A 6 50050	1 K 17
	A 6 50100	1 K 21
202200	A 6 15100	1 K 6
	A 6 15150	1 K 8
	A 6 15200	1 K 10
206864	A 3 63000	1 E 10
207873	A 6 50000	1 K 13
	A 6 50050	1 K 17
	A 6 50100	1 K 21
209313	A 3 61000	1 D 20
	A 3 61025	1 D 23
209560	A 3 63000	1 E 10
209915	A 7 29400	1 L 10
214295	A 3 60000	1 D 9
	A 3 60050	1 D 11
	A 3 60075	1 D 14
214337	E 2 70050	2 I 19
214805	A 6 15100	1 K 6
215183	A 3 62000	1 E 2
	A 3 62025	1 E 6
215502	J 1 50000	3 E 5
215757	A 3 60000	1 D 9
	A 3 60050	1 D 12
	A 3 60075	1 D 15
215909	A 3 61000	1 D 20
	A 3 61025	1 D 23
216058	A 3 63000	1 E 10
	A 6 50000	1 K 13
	A 6 50050	1 K 18
	A 6 50100	1 K 22
217509	A 3 64000	1 E 12
	A 3 64010	1 E 14
217657	A 6 15100	1 K 6
	A 6 15150	1 K 8
	A 6 15200	1 K 10
219373	A 3 60000	1 D 8
	A 3 60050	1 D 11
	A 3 60075	1 D 14
219430	A 3 64000	1 E 12
	A 3 64010	1 E 14
221391	A 6 50000	1 K 13
	A 6 50050	1 K 17
	A 6 50100	1 K 21
221871	A 3 60050	1 D 12
	A 3 60075	1 D 15
222029	A 3 62000	1 E 4
	A 3 62025	1 E 8
222067	A 3 60000	1 D 8
	A 3 60050	1 D 11
	A 3 60075	1 D 14
222104	A 3 62000	1 E 4
	A 3 62025	1 E 8
222179	A 3 62000	1 E 4
	A 3 62025	1 E 8
222233	A 3 62025	1 E 8
222960	A 3 62000	1 E 4
	A 3 62025	1 E 8
223015	A 3 61000	1 D 20
	A 3 61025	1 D 23

Part No.	Group No.	Microfiche Loc.
223085	A 3 61000	1 D 19
	A 3 61025	1 D 22
223349	A 3 62000	1 E 2
	A 3 62025	1 E 6
223878	A 3 61000	1 D 19
	A 3 61025	1 D 22
223922	A 3 61000	1 D 19
	A 3 61025	1 D 22
223964	A 3 62000	1 E 3
	A 3 62025	1 E 7
223997	A 3 62000	1 E 3
	A 3 62025	1 E 7
224026	A 4 11300	1 F 12
	A 4 11325	1 F 14
	A 4 11350	1 F 16
	A 4 11500	1 F 18
	A 4 19000	1 G 6
	A 4 19050	1 G 8
	A 4 19200	1 G 10
224083	A 3 62000	1 E 2
	A 3 62025	1 E 6
224173	A 3 62000	1 E 4
	A 3 62025	1 E 8
224203	A 3 63000	1 E 10
225605	A 3 62000	1 E 3
	A 3 62025	1 E 7
225763	A 6 50000	1 K 12
	A 6 50050	1 K 16
	A 6 50100	1 K 20
225825	A 3 63000	1 E 10
225843	A 3 62000	1 E 3
	A 3 62025	1 E 7
226862	A 3 62000	1 E 4
	A 3 62025	1 E 8
227495	A 3 64000	1 E 12
	A 3 64010	1 E 14
227881	A 3 64000	1 E 12
	A 3 64010	1 E 14
228742	A 8 11300	2 A 19
230067	A 3 62000	1 E 4
	A 3 62025	1 E 8
230469	A 6 50000	1 K 13
	A 6 50050	1 K 17
	A 6 50100	1 K 21
230829	A 3 62000	1 E 2
	A 3 62025	1 E 6
230885	A 3 62000	1 E 3
	A 3 62025	1 E 7
230889	A 3 62000	1 E 2
	A 3 62025	1 E 6
230954	A 3 62000	1 E 4
	A 3 62025	1 E 8
231034	A 3 64000	1 E 12
	A 3 64010	1 E 14
231059	A 3 63000	1 E 10
	A 6 50000	1 K 13
	A 6 50050	1 K 18
	A 6 50100	1 K 21
231283	A 6 50000	1 K 13
	A 6 50050	1 K 17
	A 6 50100	1 K 21
231284	A 6 50000	1 K 13
	A 6 50050	1 K 17
	A 6 50100	1 K 21
231285	A 6 50000	1 K 13
	A 6 50050	1 K 17
	A 6 50100	1 K 21
231319	A 6 15100	1 K 6
	A 6 15150	1 K 8
	A 6 15200	1 K 10
231320	A 6 15100	1 K 6
	A 6 15150	1 K 8
	A 6 15200	1 K 10
231387	A 6 15100	1 K 6
	A 6 15150	1 K 8

Part No.	Group No.	Microfiche Loc.
231387	A 6 15200	1 K 10
231390	A 3 60000	1 D 8
	A 3 60050	1 D 11
	A 3 60075	1 D 14
231624	A 3 61000	1 D 19
	A 3 61025	1 D 22
231701	A 3 64000	1 E 12
	A 3 64010	1 E 14
231776	A 3 61000	1 D 19
	A 3 61025	1 D 22
232394	A 3 64000	1 E 12
	A 3 64010	1 E 14
232535	A 3 61000	1 D 20
	A 3 61025	1 D 23
232628	A 6 50000	1 K 12
	A 6 50050	1 K 16
	A 6 50100	1 K 20
232640	A 3 64000	1 E 12
	A 3 64010	1 E 14
232903	A 6 50000	1 K 12
	A 6 50050	1 K 17
	A 6 50100	1 K 21
232904	A 6 50000	1 K 12
	A 6 50050	1 K 17
	A 6 50100	1 K 21
232947	A 6 50000	1 K 12
	A 6 50050	1 K 17
	A 6 50100	1 K 20
233065	A 3 62000	1 E 2
	A 3 62025	1 E 6
	A 3 63000	1 E 10
233128	A 3 61000	1 D 20
	A 3 61025	1 D 23
233389	A 3 62000	1 E 2
	A 3 62025	1 E 6
233778	A 3 65000	1 E 18
	A 3 65010	1 E 20
233779	A 3 65000	1 E 18
	A 3 65010	1 E 20
233894	A 6 50000	1 K 12
	A 6 50050	1 K 16
	A 6 50100	1 K 20
234099	A 3 60000	1 D 8
	A 3 60050	1 D 11
	A 3 60075	1 D 14
234109	A 3 62000	1 E 2
	A 3 62025	1 E 6
	A 3 63000	1 E 10
234111	A 3 62000	1 E 2
	A 3 62025	1 E 6
	A 3 63000	1 E 10
234113	A 3 62000	1 E 2
	A 3 62025	1 E 6
	A 3 63000	1 E 10
234130	A 3 62000	1 E 4
	A 3 62025	1 E 8
	A 3 63000	1 E 10
234141	A 3 62000	1 E 2
	A 3 62025	1 E 6
234145	A 3 62000	1 E 3
	A 3 62025	1 E 7
234157	A 3 60000	1 D 8
	A 3 60050	1 D 11
	A 3 60075	1 D 14
234167	A 3 65000	1 E 18
	A 3 65010	1 E 20
234169	A 3 65000	1 E 18
	A 3 65010	1 E 20
234170	A 3 65000	1 E 18
	A 3 65010	1 E 20
234181	A 3 65000	1 E 18
	A 3 65010	1 E 20
234185	A 3 65000	1 E 18
	A 3 65010	1 E 20
234210	A 3 61000	1 D 20

Part No.	Group No.	Microfiche Loc.
234210	A 3 61025	1 D 23
234215	A 3 61000	1 D 20
	A 3 61025	1 D 23
234216	A 3 61000	1 D 20
	A 3 61025	1 D 23
234226	A 3 61000	1 D 20
	A 3 61025	1 D 23
234229	A 3 61000	1 D 19
	A 3 61025	1 D 22
234230	A 3 61000	1 D 19
	A 3 61025	1 D 22
	A 3 62000	1 E 4
	A 3 62025	1 E 8
234238	A 3 61000	1 D 20
	A 3 61025	1 D 23
234248	A 3 61000	1 D 19
	A 3 61025	1 D 22
234265	A 3 60000	1 D 8
	A 3 60050	1 D 11
	A 3 60075	1 D 14
234279	A 3 65010	1 E 20
234286	A 3 61000	1 D 20
	A 3 61025	1 D 23
234299	A 3 61000	1 D 19
	A 3 61025	1 D 22
234304	A 3 62000	1 E 2
	A 3 62025	1 E 6
234305	A 3 62000	1 E 3
	A 3 62025	1 E 7
234309	A 3 61000	1 D 19
	A 3 61025	1 D 22
234327	A 3 61000	1 D 19
	A 3 61025	1 D 22
234328	A 3 62000	1 E 2
	A 3 62025	1 E 6
234336	A 3 62000	1 E 3
	A 3 62025	1 E 7
234347	A 3 62000	1 E 2
	A 3 62025	1 E 6
	A 3 63000	1 E 10
234350	A 3 62000	1 E 2
	A 3 62025	1 E 6
234356	A 3 65010	1 E 20
234362	A 3 61000	1 D 19
	A 3 61025	1 D 22
234375	A 3 60050	1 D 11
234650	A 3 65000	1 E 18
	A 3 65010	1 E 20
234651	A 6 15100	1 K 6
	A 6 15150	1 K 8
	A 6 15200	1 K 10
234761	A 6 50000	1 K 12
	A 6 50050	1 K 16
	A 6 50100	1 K 20
234908	A 3 61000	1 D 19
	A 3 61025	1 D 22
234918	A 3 61000	1 D 19
	A 3 61025	1 D 22
234922	A 3 62000	1 E 4
	A 3 62025	1 E 8
234973	A 3 61000	1 D 20
	A 3 61025	1 D 23
235283	A 3 60000	1 D 8
	A 3 60050	1 D 11
	A 3 60075	1 D 14
235297	A 3 60000	1 D 8
	A 3 60050	1 D 11
	A 3 60075	1 D 14
235473	A 3 60000	1 D 8
	A 3 60050	1 D 11
	A 3 60075	1 D 14
	A 3 65000	1 E 18
	A 3 65010	1 E 20
235591	A 3 61000	1 D 20
	A 3 61025	1 D 23
235593	A 3 61000	1 D 19
	A 3 61025	1 D 22
235685	A 3 61025	1 D 23
235763	A 3 62000	1 E 2
	A 3 62025	1 E 6
235764	A 3 62000	1 E 4
	A 3 62025	1 E 8
235910	A 3 62000	1 E 4
	A 3 62025	1 E 8
235959	A 3 62000	1 E 2
	A 3 62025	1 E 6
235960	A 3 62000	1 E 2
	A 3 62025	1 E 6
236150	A 3 62000	1 E 2
	A 3 62025	1 E 7
236178	A 3 62000	1 E 2
	A 3 62025	1 E 6
236395	A 3 64000	1 E 12
	A 3 64010	1 E 14
236582	A 3 61000	1 D 20
	A 3 61025	1 D 23
236583	A 3 61000	1 D 19
	A 3 61025	1 D 22
236584	A 3 61000	1 D 19
	A 3 61025	1 D 22
236585	A 3 61000	1 D 19
	A 3 61025	1 D 22
236606	A 3 62000	1 E 4
	A 3 62025	1 E 8
236611	A 3 62000	1 E 3
	A 3 62025	1 E 7
236612	A 3 62000	1 E 3
	A 3 62025	1 E 7
236614	A 3 62000	1 E 3
	A 3 62025	1 E 7
236622	A 3 62000	1 E 3
	A 3 62025	1 E 7
236623	A 3 60000	1 D 9
	A 3 60075	1 D 14
236624	A 3 60000	1 D 9
	A 3 60050	1 D 11
	A 3 60075	1 D 14
236625	A 3 62000	1 E 3
	A 3 62025	1 E 7
236629	A 3 62000	1 E 4
	A 3 62025	1 E 8
236637	A 3 60000	1 D 9
	A 3 60050	1 D 11
	A 3 60075	1 D 14
236646	A 3 60000	1 D 9
	A 3 60050	1 D 12
	A 3 60075	1 D 15
236651	A 3 60000	1 D 9
	A 3 60050	1 D 12
	A 3 60075	1 D 15
236670	A 3 65000	1 E 18
236737	A 3 65000	1 E 18
236847	A 3 62000	1 E 2
	A 3 62025	1 E 6
	A 3 63000	1 E 10
236893	A 3 64000	1 E 12
	A 3 64010	1 E 14
237032	A 3 62000	1 E 2
	A 3 62025	1 E 6
	A 3 63000	1 E 10
237110	A 3 62000	1 E 3
	A 3 62025	1 E 7
237144	A 3 61000	1 D 20
	A 3 61025	1 D 23
237271	A 3 62000	1 E 4
	A 3 62025	1 E 8
237291	A 3 64000	1 E 12
	A 3 64010	1 E 14
237297	A 3 64000	1 E 12
	A 3 64010	1 E 14

Part No.	Group No.	Microfiche Loc.
237298	A 3 64000	1 E 12
	A 3 64010	1 E 14
237299	A 3 64000	1 E 12
	A 3 64010	1 E 14
237300	A 3 64010	1 E 14
237301	A 3 64000	1 E 12
	A 3 64010	1 E 14
237302	A 3 64000	1 E 12
	A 3 64010	1 E 14
237304	A 3 64000	1 E 12
	A 3 64010	1 E 14
237305	A 3 64000	1 E 12
	A 3 64010	1 E 14
237306	A 3 64000	1 E 12
	A 3 64010	1 E 14
237310	A 3 60000	1 D 9
	A 3 60050	1 D 12
	A 3 60075	1 D 15
237331	A 3 64000	1 E 12
	A 3 64010	1 E 14
237377	A 3 61000	1 D 19
	A 3 61025	1 D 22
237378	A 3 61000	1 D 19
	A 3 61025	1 D 22
237441	A 3 60050	1 D 12
237442	A 3 62000	1 E 2
	A 3 62025	1 E 6
237443	A 3 62000	1 E 2
	A 3 62025	1 E 6
	A 3 63000	1 E 10
237450	A 3 62025	1 E 6
237453	A 3 62025	1 E 6
237454	A 3 60000	1 D 8
	A 3 60050	1 D 11
	A 3 60075	1 D 14
237515	A 3 60050	1 D 12
	A 3 60075	1 D 15
237516	A 3 65010	1 E 20
237530	A 3 65010	1 E 20
237595	A 3 62000	1 E 2
	A 3 62025	1 E 6
237669	A 3 62000	1 E 2
	A 3 62025	1 E 6
	A 3 63000	1 E 10
237757	A 3 64010	1 E 14
237828	A 3 62000	1 E 4
	A 3 62025	1 E 8
237829	A 3 62000	1 E 4
	A 3 62025	1 E 8
237840	A 3 62000	1 E 4
	A 3 62025	1 E 8
237860	A 3 60000	1 D 9
	A 3 60075	1 D 15
237875	A 3 65010	1 E 20
237876	A 3 65010	1 E 20
237877	A 3 65010	1 E 20
237878	A 3 65010	1 E 20
237879	A 3 65010	1 E 20
237881	A 3 65010	1 E 20
237972	A 6 50000	1 K 13
	A 6 50050	1 K 18
	A 6 50100	1 K 21
238026	A 4 15015	1 F 20
	A 4 15020	1 F 22
	A 4 15030	1 F 24
	A 4 15040	1 G 2
	A 4 21610	1 G 15
	A 4 21615	1 G 17
	A 4 21620	1 G 20
	A 4 26300	1 H 2
	A 4 26475	1 H 4
238028	A 6 15100	1 K 6
238034	A 3 62000	1 E 3
	A 3 62025	1 E 7
238230	A 3 60050	1 D 12

Part No.	Group No.	Microfiche Loc.
238230	A 3 60075	1 D 15
238231	A 3 60000	1 D 8
	A 3 60050	1 D 11
	A 3 60075	1 D 14
238270	A 3 64000	1 E 12
	A 3 64010	1 E 14
238283	A 3 64000	1 E 12
238439	A 6 15100	1 K 6
238440	A 6 15100	1 K 6
238444	A 3 63000	1 E 10
238445	A 3 63000	1 E 10
238451	A 3 63000	1 E 10
238455	A 3 63000	1 E 10
238456	A 6 50000	1 K 13
	A 6 50050	1 K 17
	A 6 50100	1 K 21
238458	A 6 50000	1 K 12
	A 6 50050	1 K 17
	A 6 50100	1 K 21
238459	A 6 50000	1 K 12
	A 6 50050	1 K 16
	A 6 50100	1 K 20
238460	A 6 50000	1 K 12
	A 6 50050	1 K 16
	A 6 50100	1 K 20
238461	A 6 50000	1 K 12
	A 6 50050	1 K 16
	A 6 50100	1 K 20
238463	A 6 50000	1 K 12
238464	A 6 50000	1 K 12
	A 6 50050	1 K 16
	A 6 50100	1 K 20
238466	A 6 50000	1 K 12
	A 6 50050	1 K 16
	A 6 50100	1 K 20
238468	A 6 50000	1 K 12
	A 6 50050	1 K 17
	A 6 50100	1 K 20
238471	A 6 50000	1 K 12
	A 6 50050	1 K 17
	A 6 50100	1 K 20
238472	A 6 50000	1 K 13
	A 6 50050	1 K 17
	A 6 50100	1 K 21
238473	A 6 50000	1 K 13
	A 6 50050	1 K 17
	A 6 50100	1 K 21
238474	A 6 50000	1 K 13
	A 6 50050	1 K 17
	A 6 50100	1 K 21
238475	A 6 50000	1 K 13
	A 6 50050	1 K 17
	A 6 50100	1 K 21
238476	A 6 50000	1 K 13
	A 6 50050	1 K 17
	A 6 50100	1 K 21
238477	A 6 50000	1 K 13
	A 6 50050	1 K 17
	A 6 50100	1 K 21
238480	A 6 50000	1 K 13
	A 6 50050	1 K 18
	A 6 50100	1 K 22
238481	A 6 50000	1 K 12
	A 6 50050	1 K 16
	A 6 50100	1 K 20
238482	A 6 50000	1 K 13
	A 6 50050	1 K 18
	A 6 50100	1 K 22
238483	A 6 50000	1 K 12
	A 6 50050	1 K 16
	A 6 50100	1 K 20
238484	A 6 50000	1 K 12
	A 6 50050	1 K 16
	A 6 50100	1 K 20
238485	A 6 50000	1 K 13

Part No.	Group No.	Microfiche Loc.
238485	A 6 50050	1 K 18
	A 6 50100	1 K 22
238486	A 6 50000	1 K 12
	A 6 50050	1 K 16
	A 6 50100	1 K 20
238487	A 6 50000	1 K 12
	A 6 50050	1 K 16
	A 6 50100	1 K 20
238488	A 6 50000	1 K 12
	A 6 50050	1 K 16
	A 6 50100	1 K 20
238491	A 6 50000	1 K 12
	A 6 50050	1 K 16
	A 6 50100	1 K 20
238493	A 6 50000	1 K 13
	A 6 50050	1 K 17
	A 6 50100	1 K 21
238499	A 6 50000	1 K 13
	A 6 50050	1 K 17
	A 6 50100	1 K 21
238500	A 6 50000	1 K 13
	A 6 50050	1 K 17
238502	A 6 50100	1 K 21
238503	A 6 50000	1 K 13
	A 6 50050	1 K 17
	A 6 50100	1 K 21
238515	A 3 64000	1 E 12
238529	A 6 50000	1 K 12
	A 6 50050	1 K 17
	A 6 50100	1 K 20
238535	A 3 60000	1 D 8
	A 3 60050	1 D 11
	A 3 60075	1 D 14
	A 6 50000	1 K 12
	A 6 50050	1 K 16
	A 6 50100	1 K 20
238884	A 3 61000	1 D 19
	A 3 61025	1 D 22
238885	A 3 61000	1 D 19
	A 3 61025	1 D 22
238886	A 3 60000	1 D 8
238887	A 3 61000	1 D 19
	A 3 61025	1 D 22
238899	A 3 61000	1 D 20
	A 3 61025	1 D 23
238900	A 3 61000	1 D 19
	A 3 61025	1 D 22
238903	A 3 62000	1 E 4
	A 3 62025	1 E 8
238905	A 3 64000	1 E 12
	A 3 64010	1 E 14
239043	A 3 60050	1 D 11
	A 3 60075	1 D 14
239170	A 6 50000	1 K 13
	A 6 50050	1 K 17
	A 6 50100	1 K 21
239173	A 6 50000	1 K 13
	A 6 50050	1 K 18
	A 6 50100	1 K 21
239174	A 6 50000	1 K 13
	A 6 50050	1 K 18
	A 6 50100	1 K 21
239175	A 6 50000	1 K 13
	A 6 50050	1 K 18
	A 6 50100	1 K 21
239176	A 6 50000	1 K 14
	A 6 50050	1 K 18
	A 6 50100	1 K 22
239196	A 3 64000	1 E 12
	A 3 64010	1 E 14
239197	A 3 64010	1 E 14
239198	A 3 64000	1 E 12
	A 3 64010	1 E 14
239199	A 3 64000	1 E 12
	A 3 64010	1 E 14
239200	A 3 64000	1 E 12
	A 3 64010	1 E 14
239231	A 3 64000	1 E 12
	A 3 64010	1 E 14
239243	A 3 65000	1 E 18
239244	A 3 60000	1 D 8
	A 3 60050	1 D 11
	A 3 60075	1 D 14
239245	A 3 60000	1 D 8
	A 3 60050	1 D 11
	A 3 60075	1 D 14
239493	A 3 64000	1 E 12
	A 3 64010	1 E 14
239577	A 3 61000	1 D 20
239616	A 3 64000	1 E 12
239626	A 3 61000	1 D 20
	A 3 61025	1 D 23
239627	A 3 61000	1 D 20
	A 3 61025	1 D 23
239741	A 3 62000	1 E 4
	A 3 62025	1 E 8
239742	A 3 61000	1 D 19
	A 3 61025	1 D 22
239776	A 3 61000	1 D 20
	A 3 61025	1 D 23
239962	A 6 50000	1 K 12
	A 6 50050	1 K 16
	A 6 50100	1 K 20
239963	A 6 50000	1 K 12
	A 6 50050	1 K 16
	A 6 50100	1 K 20
239964	A 6 50000	1 K 12
	A 6 50050	1 K 16
	A 6 50100	1 K 20
239965	A 6 50000	1 K 12
	A 6 50050	1 K 16
	A 6 50100	1 K 20
239966	A 6 50000	1 K 12
	A 6 50050	1 K 16
	A 6 50100	1 K 20
239967	A 6 50000	1 K 12
	A 6 50050	1 K 16
	A 6 50100	1 K 20
240133	A 6 50050	1 K 16
	A 6 50100	1 K 20
240230	A 6 50000	1 K 12
	A 6 50050	1 K 16
	A 6 50100	1 K 20
240608	A 3 62000	1 E 2
	A 3 62025	1 E 6
240617	A 3 62000	1 E 4
	A 3 62025	1 E 8
240626	A 3 62000	1 E 2
	A 3 62025	1 E 6
240628	A 3 62000	1 E 3
	A 3 62025	1 E 7
240744	A 3 62000	1 E 4
	A 3 62025	1 E 8
240772	A 3 61000	1 D 19
	A 3 61025	1 D 22
240815	A 3 62000	1 E 4
	A 3 62025	1 E 8
240866	A 6 50000	1 K 12
	A 6 50050	1 K 16
	A 6 50100	1 K 20
240978	A 3 64000	1 E 12
	A 3 64010	1 E 14
240979	A 3 64000	1 E 12
	A 3 64010	1 E 14
241026	A 3 63000	1 E 10
241037	A 3 62000	1 E 4
	A 3 62025	1 E 8
241038	A 3 61000	1 D 19
	A 3 61025	1 D 22
241087	A 6 15150	1 K 8

Part No.	Group No.	Microfiche Loc.
241104	A 6 15150	1 K 8
241105	A 6 15100	1 K 6
	A 6 15150	1 K 8
241145	A 3 62000	1 E 3
	A 3 62025	1 E 7
241593	A 6 50000	1 K 13
	A 6 50050	1 K 18
	A 6 50100	1 K 21
241666	A 3 65010	1 E 20
241670	A 3 65010	1 E 20
241748	A 3 63000	1 E 10
241819	A 3 62000	1 E 4
	A 3 62025	1 E 8
242042	A 6 15200	1 K 10
242043	A 6 15200	1 K 10
242044	A 6 15200	1 K 10
242101	A 3 62000	1 E 2
	A 3 62025	1 E 6
	A 3 63000	1 E 10
242147	A 3 62000	1 E 4
	A 3 62025	1 E 8
242155	A 3 63000	1 E 10
242369	A 3 62000	1 E 2
242434	A 6 50000	1 K 12
	A 6 50050	1 K 16
	A 6 50100	1 K 20
242495	A 3 63000	1 E 10
243081	A 6 50000	1 K 12
	A 6 50050	1 K 16
	A 6 50100	1 K 20
243083	A 6 50000	1 K 12
	A 6 50050	1 K 16
	A 6 50100	1 K 20
244002	A 3 60000	1 D 8
	A 3 60050	1 D 11
	A 3 60075	1 D 14
	A 3 65000	1 E 18
244261	A 6 50000	1 K 12
	A 6 50050	1 K 16
	A 6 50100	1 K 20
244937	A 6 50000	1 K 12
	A 6 50050	1 K 16
	A 6 50100	1 K 20
244940	A 6 50000	1 K 12
	A 6 50050	1 K 17
	A 6 50100	1 K 20
245080	A 6 50100	1 K 22
286092	A 6 50000	1 K 12
286783	A 3 60000	1 D 8
287654	A 3 60000	1 D 8
287861	A 3 60000	1 D 8
288847	A 3 60075	1 D 14
288849	A 3 60050	1 D 11
289786	A 6 50100	1 K 20
302568	A 7 26010	1 K 24
	A 7 26025	1 L 2
	A 7 27000	1 L 4
	A 7 30500	1 L 16
316480	A 7 26010	1 K 24
	A 7 26025	1 L 2
	A 7 27000	1 L 4
	A 7 27250	1 L 6
	A 7 27650	1 L 8
	A 7 30500	1 L 16
	A 7 30575	1 L 20
348654	D 1 30100	2 H 2
349564	D 1 30100	2 H 2
356622	D 1 11000	2 F 24
	D 1 11100	2 G 2
358394	D 1 11000	2 F 24
	D 1 11100	2 G 2
	D 1 11150	2 G 6
	D 1 11170	2 G 10
	D 1 11800	2 G 18
	D 1 11825	2 G 20
399081	D 1 30100	2 H 2
	D 1 30150	2 H 6
	D 1 30400	2 H 10
	D 1 30450	2 H 12
399469	A 1 23000	1 B 24
	A 1 23050	1 C 2
507691	A 6 50000	1 K 12
	A 6 50050	1 K 16
	A 6 50100	1 K 20
511512	A 1 25150	1 C 14
525293	A 9 16310	2 B 14
	A 9 16325	2 B 16
	D 1 11000	2 F 24
	D 1 11100	2 G 2
527096	A 1 23000	1 B 24
530887	D 1 30100	2 H 2
544512	A 7 29420	1 L 14
545005	A 7 29400	1 L 10
	A 7 29415	1 L 12
	A 9 13450	2 B 12
551530	F 2 51100	2 L 4
	F 2 51900	2 L 6
	F 2 51920	2 L 10
	F 2 51960	2 L 14
	F 2 52100	2 L 18
	F 2 52200	3 A 14
551660	A 1 23200	1 C 10
552914	A 7 29415	1 L 12
	A 7 29420	1 L 14
	A 9 11150	2 B 8
	A 9 22350	2 B 18
556690	A 9 13100	2 B 10
557527	J 1 20000	3 E 3
561912	A 7 26010	1 K 24
	A 7 27000	1 L 4
	A 7 30500	1 L 16
	A 9 22350	2 B 18
563328	A 9 13100	2 B 10
	A 9 13450	2 B 12
565295	D 1 11150	2 G 6
	D 1 11170	2 G 10
	D 1 11800	2 G 18
	D 1 11825	2 G 20
565389	A 3 66000	1 E 22
	A 3 66100	1 F 2
	A 3 66200	1 F 6
	A 6 12060	1 J 20
	A 6 12100	1 J 22
	A 6 12110	1 J 24
	A 6 12150	1 K 2
	A 9 22350	2 B 18
	A 10 20160	2 C 6
	F 2 32300	2 K 10
567806	A 1 16280	1 B 12
569739	A 1 11450	1 A 11
	A 1 11460	1 A 14
	A 1 11800	1 A 19
	A 1 11850	1 A 21
584502	D 1 30150	2 H 6
586452	B 5 10070	2 F 6
	E 1 13060	2 H 22
587613	D 1 11000	2 F 24
	D 1 11100	2 G 2
588680	A 1 16270	1 B 10
588820	A 9 11000	2 A 24
	A 9 11100	2 B 6
600259	F 1 20900	2 J 14
601783	A 3 66000	1 E 22
	A 3 66100	1 F 2
	A 3 66200	1 F 6
613750	A 7 26025	1 L 2
	A 7 27250	1 L 6
	A 7 27650	1 L 8
616775	A 7 26010	1 K 24
	A 7 26025	1 L 2

Part No.	Group No.	Microfiche Loc.
616775	A 7 27000	1 L 4
	A 7 30500	1 L 16
616792	A 6 12250	1 K 4
616796	A 1 11450	1 A 11
	A 1 11460	1 A 14
	A 1 11800	1 A 19
	A 1 11850	1 A 21
619021	A 1 16270	1 B 10
	A 1 23000	1 B 24
	A 1 23050	1 C 2
620236	A 7 26025	1 L 2
620238	A 7 26025	1 L 2
	A 7 27250	1 L 6
	A 7 27650	1 L 8
636260	F 2 51100	2 L 4
	F 2 51900	2 L 6
	F 2 51920	2 L 10
	F 2 51960	2 L 14
	F 2 52100	2 L 18
	F 2 52200	3 A 14
640202	A 7 26025	1 L 2
	A 7 27000	1 L 4
	A 7 30500	1 L 16
	A 7 30575	1 L 20
645092	A 7 29420	1 L 14
654141	A 6 50000	1 K 13
	A 6 50050	1 K 17
	A 6 50100	1 K 21
654613	A 3 62000	1 E 3
	A 3 62025	1 E 7
656248	A 1 16280	1 B 12
658040	A 3 62000	1 E 4
	A 3 62025	1 E 8
658740	A 6 50000	1 K 13
	A 6 50050	1 K 17
	A 6 50100	1 K 21
658977	A 6 50000	1 K 13
	A 6 50050	1 K 17
	A 6 50100	1 K 21
658985	A 4 11500	1 F 18
	A 4 19200	1 G 10
660148	D 1 30450	2 H 12
660407	A 8 11300	2 A 19
660738	A 1 21800	1 B 20
660896	D 1 30100	2 H 2
661862	F 2 95050	3 B 15
662003	A 6 50000	1 K 13
	A 6 50050	1 K 18
	A 6 50100	1 K 21
663350	A 9 22350	2 B 18
663607	A 9 22350	2 B 18
	D 1 30100	2 H 2
	D 1 30150	2 H 6
663823	A 6 50000	1 K 13
	A 6 50050	1 K 18
	A 6 50100	1 K 22
664131	A 3 62000	1 E 3
	A 3 62025	1 E 7
664140	A 6 15100	1 K 6
	A 6 15150	1 K 8
	A 6 15200	1 K 10
664141	A 3 61000	1 D 20
	A 3 61025	1 D 23
664813	A 3 64000	1 E 12
	A 3 64010	1 E 14
666838	A 1 11450	1 A 11
	A 1 11460	1 A 15
666842	F 2 93400	3 B 8
666863	A 1 11450	1 A 11
	A 1 11460	1 A 14
666865	A 8 11300	2 A 19
667277	A 4 15015	1 F 20
	A 4 15020	1 F 22
	A 4 15030	1 F 24
	A 4 15040	1 G 2

Part No.	Group No.	Microfiche Loc.
667277	A 4 16200	1 G 4
	A 4 21610	1 G 14
	A 4 21615	1 G 17
	A 4 21620	1 G 20
	A 4 26100	1 G 24
	A 4 26300	1 H 2
	A 4 26475	1 H 4
667278	A 4 15015	1 F 20
	A 4 15020	1 F 22
	A 4 15030	1 F 24
	A 4 15040	1 G 2
	A 4 16200	1 G 4
	A 4 21610	1 G 14
	A 4 21615	1 G 17
	A 4 26100	1 G 24
	A 4 26300	1 H 2
	A 4 26475	1 H 4
667288	A 1 11450	1 A 11
	A 1 11460	1 A 14
668385	A 8 11000	2 A 13
	A 8 11050	2 A 17
	A 8 11300	2 A 19
	A 8 11500	2 A 22
668553	A 4 11300	1 F 12
	A 4 11325	1 F 14
	A 4 11350	1 F 16
	A 4 19000	1 G 6
	A 4 19050	1 G 8
669863	A 6 50000	1 K 14
	A 6 50050	1 K 18
	A 6 50100	1 K 22
672004	A 4 11300	1 F 12
	A 4 11325	1 F 14
	A 4 11350	1 F 16
	A 4 19000	1 G 6
	A 4 19050	1 G 8
672005	A 4 11300	1 F 12
	A 4 11325	1 F 14
	A 4 11350	1 F 16
	A 4 19000	1 G 6
672181	A 4 11500	1 F 18
	A 4 19200	1 G 10
672182	A 4 11500	1 F 18
	A 4 19200	1 G 10
672572	A 3 62000	1 E 4
	A 3 62025	1 E 8
672907	A 4 30110	1 H 6
	A 4 30120	1 H 8
675227	A 7 26010	1 K 24
	A 7 27000	1 L 4
	A 7 30500	1 L 16
	A 9 22350	2 B 18
	D 1 30150	2 H 6
675248	A 4 15015	1 F 20
	A 4 15020	1 F 22
	A 4 15030	1 F 24
	A 4 15040	1 G 2
	A 4 16200	1 G 4
	A 4 21610	1 G 14
	A 4 21615	1 G 17
	A 4 21620	1 G 19
	A 4 26100	1 G 24
	A 4 26300	1 H 2
	A 4 26475	1 H 4
675249	A 4 15015	1 F 20
	A 4 15020	1 F 22
	A 4 15030	1 F 24
	A 4 15040	1 G 2
	A 4 16200	1 G 4
	A 4 21610	1 G 14
	A 4 21615	1 G 17
	A 4 21620	1 G 19
	A 4 26100	1 G 24
	A 4 26300	1 H 2
	A 4 26475	1 H 4

Part No.	Group No.	Microfiche Loc.
675257	A 4 15015	1 F 20
	A 4 15020	1 F 22
	A 4 15030	1 F 24
	A 4 15040	1 G 2
	A 4 16200	1 G 4
	A 4 21610	1 G 14
	A 4 21615	1 G 17
	A 4 21620	1 G 19
	A 4 26100	1 G 24
	A 4 26300	1 H 2
	A 4 26475	1 H 4
675261	A 4 11300	1 F 12
	A 4 11325	1 F 14
	A 4 11350	1 F 16
	A 4 19000	1 G 6
	A 4 19050	1 G 8
675467	B 1 21050	2 D 14
675536	A 4 15015	1 F 20
	A 4 15020	1 F 22
	A 4 15030	1 F 24
	A 4 15040	1 G 2
	A 4 16200	1 G 4
	A 4 21610	1 G 14
	A 4 21615	1 G 17
	A 4 21620	1 G 19
	A 4 26100	1 G 24
	A 4 26300	1 H 2
	A 4 26475	1 H 4
692722	A 7 27250	1 L 6
	A 7 27650	1 L 8
695695	A 7 27250	1 L 6
	A 7 27650	1 L 8
696073	F 1 20850	2 J 10
	F 1 20860	2 J 12
	F 1 20900	2 J 14
	F 1 21100	2 J 18
	F 2 95050	3 B 15
710047	A 3 61000	1 D 19
	A 3 61025	1 D 22
710288	A 4 15015	1 F 20
	A 4 15020	1 F 22
	A 4 15030	1 F 24
	A 4 15040	1 G 2
	A 4 16200	1 G 4
	A 4 21610	1 G 15
	A 4 21615	1 G 17
	A 4 21620	1 G 19
	A 4 26100	1 G 24
	A 4 26300	1 H 2
	A 4 26475	1 H 4
710749	A 3 63000	1 E 10
711022	A 3 63000	1 E 10
712578	B 1 18700	2 D 10
712833	A 7 26010	1 K 24
713967	A 9 11150	2 B 8
725784	D 1 30100	2 H 2
730668	A 7 29400	1 L 10
731794	A 10 16200	2 C 2
742672	D 1 11800	2 G 18
743200	F 2 95050	3 B 15
743208	F 2 95050	3 B 15
743458	A 3 61000	1 D 19
	A 3 61025	1 D 22
743835	A 6 50100	1 K 20
755054	A 9 11150	2 B 8
	A 10 16200	2 C 2
755055	A 10 16200	2 C 2
762746	A 3 60000	1 D 8
	A 3 60050	1 D 11
	A 3 60075	1 D 14
	A 9 11000	2 A 24
	A 9 11100	2 B 6
	A 9 11150	2 B 8
763810	F 2 32300	2 K 10
763882	E 2 70050	2 I 19
774483	A 3 66000	1 E 22
	A 3 66100	1 F 2
	A 3 66200	1 F 6
	A 6 12060	1 J 20
	A 6 12100	1 J 22
	A 6 12110	1 J 24
	A 6 12250	1 K 4
784089	E 1 13060	2 H 22
784950	F 2 50150	2 K 24
791457	B 1 18500	2 D 2
	B 1 18550	2 D 4
	B 1 18560	2 D 6
	B 1 18575	2 D 8
	B 1 18700	2 D 10
791585	F 2 32300	2 K 10
799408	A 4 11500	1 F 18
	A 4 19200	1 G 10
801979	A 3 61000	1 D 19
	A 3 61025	1 D 22
801981	A 3 60000	1 D 8
	A 3 60050	1 D 11
	A 3 60075	1 D 14
802042	A 3 61025	1 D 23
802070	A 6 50000	1 K 12
	A 6 50050	1 K 16
	A 6 50100	1 K 20
802232	A 3 61000	1 D 20
815040	A 4 15040	1 G 2
	A 4 16200	1 G 4
	A 4 26100	1 G 24
	A 4 26300	1 H 2
	A 4 26475	1 H 4
840446	A 4 15015	1 F 20
	A 4 15020	1 F 22
	A 4 15030	1 F 24
	A 4 21610	1 G 14
	A 4 21615	1 G 17
	A 4 21620	1 G 20
853847	F 2 50150	2 K 24
856250	A 6 50000	1 K 13
	A 6 50050	1 K 17
	A 6 50100	1 K 21
857944	A 7 27250	1 L 6
	A 7 27650	1 L 8
862738	D 1 30400	2 H 10
	D 1 30450	2 H 12
872229	E 2 70050	2 I 18
877752	F 2 90800	3 B 2
879768	D 1 11150	2 G 6
	D 1 11170	2 G 10
	D 1 11800	2 G 18
886267	E 2 20050	2 I 2
886569	A 1 25150	1 C 14
886570	A 1 25170	1 C 18
887737	A 5 13000	1 I 2
	A 5 53000	1 I 18
889269	F 2 93400	3 B 8
891328	A 1 25170	1 C 18
892250	A 3 64000	1 E 12
	A 3 64010	1 E 14
	A 7 27250	1 L 6
	A 7 27650	1 L 8
	A 7 35110	2 A 9
892833	A 1 25150	1 C 14
896978	F 2 50150	2 K 24
896979	F 2 50150	2 K 24
896981	F 2 50150	2 K 24
896982	F 2 50150	2 K 24
896983	F 2 50150	2 K 24
896984	F 2 50150	2 K 24
896985	F 2 50150	2 K 24
896986	F 2 50150	2 K 24
896987	F 2 50150	2 K 24
896988	F 2 50150	2 K 24
896989	F 2 50150	2 K 24

Part No.	Group No.	Microfiche Loc.
896990	F 2 50150	2 K 24
896991	F 2 50150	2 K 24
896992	F 2 50150	2 K 24
896994	F 2 50150	2 K 24
896996	F 2 50150	2 K 24
897109	A 7 35110	2 A 9
897247	F 2 50150	2 K 24
898224	E 2 20050	2 I 2
899319	A 1 28300	1 D 6
940081	A 5 13000	1 I 2
	A 5 53000	1 I 18
940090	A 5 30400	1 I 6
	A 5 60100	1 I 22
	A 5 80300	1 J 18
940654	A 5 13000	1 I 2
	A 5 53000	1 I 18
941474	A 1 23000	1 B 24
	A 1 23050	1 C 2
943957	D 1 11000	2 F 24
	D 1 11100	2 G 2
	D 1 11150	2 G 6
	D 1 11170	2 G 10
	D 1 11800	2 G 18
	D 1 11825	2 G 20
944408	J 1 50000	3 E 5
944862	A 5 30400	1 I 6
	A 5 45000	1 I 10
	A 5 60100	1 I 22
	A 5 80100	1 J 10
	A 5 80300	1 J 18
945060	A 1 25150	1 C 14
945444	J 1 50000	3 E 5
945445	J 1 50000	3 E 5
945446	J 1 50000	3 E 5
946008	J 1 50000	3 E 5
946011	J 1 50000	3 E 5
946860	A 1 25170	1 C 18
947044	E 2 44000	2 I 14
947045	E 2 44000	2 I 14
947046	E 2 44000	2 I 14
947048	E 2 44000	2 I 14
947091	E 2 44000	2 I 14
947098	E 2 44000	2 I 14
947289	J 1 10000	3 E 1
947293	J 1 50000	3 E 5
948390	E 2 30575	2 I 8
948393	E 2 30575	2 I 8
948498	E 2 30575	2 I 8
949090	A 5 80100	1 J 10
949095	J 1 50000	3 E 5
949096	J 1 50000	3 E 5
949098	J 1 50000	3 E 5
949985	J 1 20000	3 E 3
952134	E 1 10400	2 H 14
	E 1 12080	2 H 18
954597	A 7 35000	1 L 22
955743	A 4 11300	1 F 12
	A 4 11350	1 F 16
	A 4 11500	1 F 18
	A 4 19000	1 G 6
	A 4 19200	1 G 10
960373	E 2 20050	2 I 2
960419	J 1 20000	3 E 3
961000	A 1 25500	1 C 22
961001	A 1 25500	1 C 22
961002	A 1 25500	1 C 22
961028	J 1 50000	3 E 5
961172	J 1 50000	3 E 5
961262	J 1 20000	3 E 3
961658	J 1 20000	3 E 3
961906	A 4 90000	1 H 14
	A 4 90020	1 H 16
	A 4 90030	1 H 18
961909	A 4 90000	1 H 14
	A 4 90020	1 H 16

Part No.	Group No.	Microfiche Loc.
961909	A 4 90030	1 H 18
962918	F 2 94000	3 B 12
962928	F 2 11000	2 J 22
	F 2 11050	2 J 24
962929	F 2 11000	2 J 22
	F 2 11050	2 J 24
963023	J 1 50000	3 E 5
963088	A 5 30400	1 I 6
966375	F 2 50200	2 L 2
990023	A 1 25170	1 C 18
990087	E 2 20050	2 I 2
990694	A 6 50000	1 K 14
	A 6 50050	1 K 18
992313	E 2 20050	2 I 2
993688	A 1 25150	1 C 14
993689	A 1 25150	1 C 14
1300057	F 2 95050	3 B 15
1300309	A 9 26000	2 B 22
1300688	A 3 61000	1 D 20
	A 3 61025	1 D 23
1301242	A 8 11000	2 A 13
	A 8 11050	2 A 17
	A 8 11300	2 A 20
	A 8 11500	2 A 22
1302005	A 10 16200	2 C 2
1304365	A 9 26000	2 B 22
1305106	J 1 20000	3 E 3
1305202	J 1 20000	3 E 3
1306142	A 8 11000	2 A 13
	A 8 11050	2 A 17
	A 8 11300	2 A 19
	A 9 11000	2 A 24
	A 9 11100	2 B 6
	A 9 11150	2 B 8
	A 9 26000	2 B 22
	A 10 16200	2 C 2
1307059	A 1 16270	1 B 10
1309037	A 3 66000	1 E 22
	A 3 66200	1 F 6
1309108	F 2 50150	2 K 24
1310318	B 1 21000	2 D 12
1310469	A 8 11050	2 A 17
	A 9 13100	2 B 10
1310711	A 3 67000	1 F 8
1310761	F 2 95050	3 B 15
1310799	A 9 26000	2 B 22
1315740	E 1 13060	2 H 22
1316343	A 9 11150	2 B 8
1317062	D 1 11800	2 G 18
	D 1 11825	2 G 20
1317408	D 1 30150	2 H 6
1317537	B 1 21000	2 D 12
1317586	A 10 16200	2 C 2
1318083	E 2 70050	2 I 19
1318084	E 2 70050	2 I 19
1319138	A 8 11000	2 A 13
1319687	A 8 11000	2 A 13
	A 8 11050	2 A 17
	A 8 11500	2 A 22
1321234	A 3 61000	1 D 20
	A 3 61025	1 D 23
1321522	A 9 26000	2 B 22
1322455	A 7 27250	1 L 6
	A 7 27650	1 L 8
1322484	A 10 16200	2 C 2
1322622	A 9 11000	2 A 24
	A 9 11100	2 B 6
	A 9 11150	2 B 8
1323035	A 9 13450	2 B 12
1325835	A 8 11300	2 A 19
	A 8 11500	2 A 22
1326098	D 1 11170	2 G 10
1501855	J 1 10000	3 E 1
1503012	E 1 13060	2 H 22
1503251	A 7 26010	1 K 24

Part No.	Group No.	Microfiche Loc.
1503251	A 7 27000	1 L 4
	A 9 22350	2 B 18
	D 1 30150	2 H 6
1503463	E 1 13060	2 H 22
1513819	F 2 51100	2 L 4
	F 2 51900	2 L 6
	F 2 51920	2 L 10
	F 2 51960	2 L 14
	F 2 52200	3 A 14
1513887	F 2 60100	3 A 17
1520193	D 1 30100	2 H 2
	D 1 30150	2 H 6
1522535	A 7 26010	1 K 24
	A 7 27000	1 L 4
	A 7 30500	1 L 16
	A 9 22350	2 B 18
	D 1 30150	2 H 6
1522575	A 9 11000	2 A 24
	A 9 11100	2 B 6
	A 10 16200	2 C 2
1523209	D 1 30100	2 H 2
	D 1 30150	2 H 6
1523210	D 1 30100	2 H 2
	D 1 30400	2 H 10
	D 1 30450	2 H 12
1529625	A 1 23000	1 B 24
	A 1 23050	1 C 2
1530361	F 2 51100	2 L 4
	F 2 51900	2 L 6
	F 2 51920	2 L 10
	F 2 51960	2 L 14
	F 2 52100	2 L 18
	F 2 52200	3 A 14
1539058	A 1 11450	1 A 12
	A 1 11460	1 A 15
	B 1 18500	2 D 2
	B 1 18550	2 D 4
	B 1 18560	2 D 6
1539181	A 6 12110	1 J 24
	A 6 12250	1 K 4
1558644	D 1 11000	2 F 24
	D 1 11100	2 G 2
	D 1 11150	2 G 6
	D 1 11170	2 G 10
	D 1 11800	2 G 18
	D 1 11825	2 G 20
1564693	B 1 10250	2 C 10
	B 1 15600	2 C 22
	B 1 15620	2 C 24
	B 1 21000	2 D 12
	B 1 21050	2 D 14
1566194	E 1 13060	2 H 22
1566887	E 2 30420	2 I 6
1566888	E 2 30420	2 I 6
	E 2 30575	2 I 8
1573309	B 1 21000	2 D 12
	B 3 12500	2 E 2
	E 1 12080	2 H 18
	E 1 13060	2 H 22
1574466	E 1 10400	2 H 14
	E 1 12080	2 H 18
1601636	A 7 29415	1 L 12
1610636	A 3 66000	1 E 22
	A 3 66100	1 F 2
	A 3 66200	1 F 6
	A 6 12060	1 J 20
	A 6 12100	1 J 22
	A 6 12110	1 J 24
	A 6 12150	1 K 2
	A 6 12250	1 K 4
	A 7 26025	1 L 2
	A 7 27250	1 L 6
	A 7 27650	1 L 8
	A 7 29400	1 L 10
	A 7 30575	1 L 20

Part No.	Group No.	Microfiche Loc.
1610636	A 10 20160	2 C 6
1621889	F 2 90800	3 B 2
1631632	A 8 11300	2 A 19
1644668	D 1 30100	2 H 2
1673052	A 1 16270	1 B 10
	A 1 16280	1 B 12
	F 2 93400	3 B 8
1701018	F 2 90850	3 B 4
1736910	A 1 11450	1 A 11
	A 1 11460	1 A 14
1800613	F 1 11000	2 I 23
1900194	B 2 10085	2 D 20
	B 2 10090	2 D 22
	B 2 10095	2 D 24
	B 5 10070	2 F 6
1900603	A 8 11000	2 A 13
1900649	F 2 96870	3 B 18
	F 2 96970	3 B 20
	F 2 97560	3 B 22
	F 2 97650	3 B 24
	F 2 97750	3 C 18
	F 2 97950	3 D 2
1901464	A 9 16310	2 B 14
1901550	B 2 10085	2 D 20
	B 2 10090	2 D 22
	B 2 10095	2 D 24
	B 5 10070	2 F 6
1901632	A 1 11450	1 A 11
	A 1 11460	1 A 14
	A 1 11800	1 A 19
	F 1 20850	2 J 10
	F 1 20860	2 J 12
	F 1 20900	2 J 14
	F 2 25010	2 K 6
1901749	F 2 51100	2 L 4
	F 2 51920	2 L 10
	F 2 51960	2 L 14
	F 2 52100	2 L 18
	F 2 52200	3 A 14
1902171	A 1 21800	1 B 20
	A 1 23000	1 B 24
	A 1 23050	1 C 2
1902246	A 1 11800	1 A 19
1902275	F 2 51100	2 L 4
	F 2 51900	2 L 6
	F 2 51920	2 L 10
	F 2 51960	2 L 14
	F 2 52100	2 L 18
	F 2 52200	3 A 14
1902863	A 6 12250	1 K 4
	A 8 11300	2 A 20
1902877	B 2 10085	2 D 20
	B 2 10090	2 D 22
	B 2 10095	2 D 24
	B 5 10070	2 F 6
1903262	B 5 10070	2 F 6
	E 1 13060	2 H 22
1903539	E 1 13060	2 H 22
1903543	E 1 13060	2 H 22
1903679	F 2 97560	3 B 22
1903680	F 2 97560	3 B 22
1903717	B 5 10070	2 F 6
1904058	A 1 11850	1 A 21
1904600	J 1 10000	3 E 1
1905070	A 8 11000	2 A 13
1905176	B 3 12500	2 E 2
1905687	D 1 11000	2 F 24
	D 1 11100	2 G 2
1905939	F 2 90850	3 B 4
1905942	A 10 16200	2 C 2
1906804	F 2 51100	2 L 4
	F 2 51900	2 L 6
	F 2 51920	2 L 10
	F 2 51960	2 L 14
	F 2 52100	2 L 18

Part No.	Group No.	Microfiche Loc.
1906804	F 2 52200	3 A 14
1906824	F 2 51100	2 L 4
	F 2 51900	2 L 6
	F 2 51920	2 L 10
1907270	A 9 26000	2 B 22
1907930	F 2 96970	3 B 20
1907935	F 2 96970	3 B 20
1908365	B 5 10070	2 F 6
1908545	A 1 23200	1 C 10
1908806	C 1 11050	2 F 22
	F 2 80000	3 A 22
1909047	F 2 97650	3 B 24
1909699	C 1 11000	2 F 20
	C 1 11050	2 F 22
1911588	A 9 22350	2 B 18
1913847	B 1 10250	2 C 10
	B 1 10400	2 C 14
	B 1 10420	2 C 16
	B 1 10430	2 C 18
	B 1 21000	2 D 12
1913913	A 1 25150	1 C 14
1914223	A 8 11300	2 A 19
	A 8 11500	2 A 22
1914255	F 2 96870	3 B 18
	F 2 96970	3 B 20
	F 2 97560	3 B 22
	F 2 97950	3 D 2
1914284	B 4 10090	2 E 4
	B 4 11000	2 E 10
	B 4 11050	2 E 14
	B 4 11100	2 E 18
1914646	A 1 25150	1 C 14
1915267	B 4 10090	2 E 4
	B 4 11000	2 E 10
	B 4 11050	2 E 14
	B 4 11100	2 E 18
	B 4 11400	2 E 22
1917557	F 2 90800	3 B 2
1917837	A 1 11450	1 A 12
	A 1 11460	1 A 14
1917921	A 9 16325	2 B 16
1917922	A 9 13100	2 B 10
	A 9 16310	2 B 14
	A 9 16325	2 B 16
1918694	A 9 16325	2 B 16
1920198	A 5 53000	1 I 18
1920497	A 7 30500	1 L 16
1920612	F 2 51900	2 L 6
1921066	A 1 23000	1 B 24
	A 1 23050	1 C 2
1921221	A 1 16270	1 B 10
	A 1 16280	1 B 12
	A 1 16750	1 B 16
	A 3 67000	1 F 8
	A 3 67050	1 F 10
1921801	A 4 90000	1 H 14
	A 4 90020	1 H 16
	A 4 90030	1 H 18
1921812	A 9 16310	2 B 14
1921912	A 7 30500	1 L 16
1921914	A 7 30500	1 L 16
	A 7 30575	1 L 20
1922370	A 1 11450	1 A 11
	A 1 12450	1 A 23
1922372	A 1 11450	1 A 11
	A 1 11460	1 A 14
1922374	A 1 11450	1 A 11
1922375	A 1 11450	1 A 11
1922486	A 1 16270	1 B 10
	A 1 16280	1 B 12
	A 1 16750	1 B 16
	A 3 67000	1 F 8
	A 3 67050	1 F 10
1922597	J 1 20000	3 E 3
1922712	A 9 16310	2 B 14
1922839	F 2 60100	3 A 17
1922855	F 2 60100	3 A 17
1922862	F 2 60100	3 A 17
1922863	F 2 60100	3 A 17
1922864	F 2 60100	3 A 17
1922878	A 9 22350	2 B 18
1922884	F 2 60100	3 A 17
1922885	F 2 60100	3 A 17
1922886	F 2 60100	3 A 17
1922969	F 1 20800	2 J 6
	F 1 20850	2 J 10
	F 1 20860	2 J 12
	F 1 20900	2 J 14
	F 1 21100	2 J 18
1922971	F 1 20800	2 J 6
	F 1 20850	2 J 10
	F 1 20860	2 J 12
	F 1 20900	2 J 14
	F 1 21100	2 J 18
1922993	F 1 20800	2 J 6
	F 1 20850	2 J 10
	F 1 20860	2 J 12
	F 1 20900	2 J 14
	F 1 21100	2 J 18
1923151	A 10 20160	2 C 6
1923221	A 3 66000	1 E 22
	A 3 66200	1 F 6
1923545	F 1 20800	2 J 6
	F 1 20850	2 J 10
	F 1 20860	2 J 12
	F 1 20900	2 J 14
	F 1 21100	2 J 18
1923654	A 1 25170	1 C 18
1923862	A 1 11450	1 A 11
	A 1 11460	1 A 14
1923957	A 1 25150	1 C 14
1923978	A 7 26010	1 K 24
	A 7 26025	1 L 2
	A 7 27000	1 L 4
1924109	F 2 60100	3 A 17
1924495	A 7 29400	1 L 10
	A 7 29415	1 L 12
1924497	A 7 29400	1 L 10
	A 7 29415	1 L 12
1924500	A 7 29400	1 L 10
	A 7 29415	1 L 12
1924619	A 7 30500	1 L 16
1924733	D 1 30150	2 H 6
1924806	A 9 22350	2 B 18
1925018	A 7 26010	1 K 24
	A 7 26025	1 L 2
	A 7 27000	1 L 4
1925199	A 1 23000	1 B 24
	A 1 23050	1 C 2
	A 1 23200	1 C 10
1925328	F 2 90850	3 B 4
1925354	A 3 66000	1 E 22
	A 3 66100	1 F 2
	A 3 66200	1 F 6
	A 6 12150	1 K 2
1925695	A 1 11450	1 A 11
	A 1 11460	1 A 14
1925699	A 1 11450	1 A 12
	A 1 11460	1 A 15
1925801	A 3 66100	1 F 2
1925966	A 3 66000	1 E 22
	A 3 66100	1 F 2
	A 3 66200	1 F 6
	A 6 12100	1 J 22
	A 6 12110	1 J 24
	A 6 12150	1 K 2
1925969	A 3 66000	1 E 22
	A 3 66200	1 F 6
1926393	A 9 13100	2 B 10
	A 9 13450	2 B 12

Part No.	Group No.	Microfiche Loc.
1926961	A 1 11450	1 A 12
	A 1 11460	1 A 15
1926966	A 3 66100	1 F 2
1926996	A 6 12060	1 J 20
	A 6 12100	1 J 22
	A 6 12110	1 J 24
1926997	A 3 66000	1 E 22
	A 3 66100	1 F 2
	A 3 66200	1 F 6
	A 6 12250	1 K 4
1926999	A 3 66000	1 E 22
	A 3 66100	1 F 2
	A 3 66200	1 F 6
1927021	A 3 66000	1 E 22
	A 3 66100	1 F 2
	A 3 66200	1 F 6
1927058	A 9 16310	2 B 14
1927158	A 3 66100	1 F 2
1927224	A 1 11450	1 A 11
	A 1 11460	1 A 14
	A 1 11800	1 A 19
1927271	E 2 70050	2 I 18
1927276	E 1 13060	2 H 22
1927303	A 1 11450	1 A 11
	A 1 11460	1 A 14
1927304	A 1 11450	1 A 11
	A 1 11460	1 A 14
1927359	B 5 10070	2 F 6
1927369	A 5 45000	1 I 10
1927370	A 5 60100	1 I 22
1927372	A 4 90000	1 H 14
	A 4 90020	1 H 16
1927402	A 10 16200	2 C 2
1927424	A 1 11450	1 A 11
1927427	A 1 11450	1 A 11
	A 1 11460	1 A 14
1927447	F 2 96970	3 B 20
1927449	F 2 96870	3 B 18
1927489	A 3 66000	1 E 22
	A 3 66100	1 F 2
	A 3 66200	1 F 6
1927518	A 3 66000	1 E 22
1927524	A 3 66000	1 E 22
	A 3 66100	1 F 2
1927525	A 3 66000	1 E 22
	A 3 66100	1 F 2
1927527	F 2 60100	3 A 17
1927614	A 9 11000	2 A 24
	A 9 11100	2 B 6
1927676	A 1 25150	1 C 14
1927739	B 1 21000	2 D 12
1927743	B 1 21000	2 D 12
1927780	B 1 15600	2 C 22
	B 1 15620	2 C 24
1927785	B 1 10250	2 C 10
	B 1 15600	2 C 22
	B 1 15620	2 C 24
	B 1 21000	2 D 12
	B 1 21050	2 D 14
1927805	B 1 15600	2 C 22
1927806	B 1 15600	2 C 22
1927821	A 7 35000	1 L 22
1927861	B 1 15600	2 C 22
	B 1 15620	2 C 24
1927949	F 2 94000	3 B 12
1927953	F 2 11000	2 J 22
	F 2 11050	2 J 24
	F 2 11200	2 K 4
1927959	F 2 94000	3 B 12
1928004	E 1 13060	2 H 22
1928005	E 1 13060	2 H 22
1928007	E 1 13060	2 H 22
1928120	E 2 70050	2 I 19
1928291	A 5 13000	1 I 2
1928418	F 2 97700	3 C 16
1928418	F 2 97800	3 C 20
	F 2 97850	3 C 22
1928427	F 1 11000	2 I 23
1928430	F 1 11000	2 I 23
1928432	F 2 51100	2 L 4
	F 2 51900	2 L 6
1928433	F 2 51100	2 L 4
	F 2 51900	2 L 6
1928434	F 2 51900	2 L 6
1928435	F 2 51100	2 L 4
	F 2 51900	2 L 6
	F 2 51920	2 L 10
1928436	F 2 51100	2 L 4
	F 2 51900	2 L 6
1928437	F 2 51100	2 L 4
	F 2 51900	2 L 6
	F 2 51920	2 L 10
1928439	F 2 51100	2 L 4
	F 2 51900	2 L 6
	F 2 51920	2 L 10
	F 2 52100	2 L 18
	F 2 52200	3 A 14
1928440	F 2 51100	2 L 4
	F 2 51900	2 L 6
	F 2 51920	2 L 10
	F 2 52100	2 L 18
	F 2 52200	3 A 14
1928441	F 2 51900	2 L 6
1928452	A 7 26010	1 K 24
	A 7 26025	1 L 2
	A 7 27000	1 L 4
	A 7 27250	1 L 6
1928507	A 9 16310	2 B 14
1928513	A 9 11000	2 A 24
	A 9 11100	2 B 6
1928580	A 3 66200	1 F 6
	A 6 12150	1 K 2
1928581	A 1 11450	1 A 11
1928605	F 2 97950	3 D 2
1928655	C 1 11000	2 F 20
	C 1 11050	2 F 22
1928656	C 1 11000	2 F 20
	C 1 11050	2 F 22
1928657	C 1 11000	2 F 20
	C 1 11050	2 F 22
1928660	C 1 11000	2 F 20
	C 1 11050	2 F 22
1928663	C 1 11000	2 F 20
	C 1 11050	2 F 22
1928693	D 1 11000	2 F 24
1928723	D 1 11100	2 G 2
1928742	F 2 97560	3 B 22
1928751	A 9 22350	2 B 18
1928772	B 3 12500	2 E 2
1928836	A 9 26000	2 B 22
	A 10 16200	2 C 2
1928838	A 9 11000	2 A 24
	A 9 11100	2 B 6
1928859	B 1 18500	2 D 2
	B 1 18550	2 D 4
	B 1 18560	2 D 6
	B 1 18575	2 D 8
	B 1 18700	2 D 10
1928862	A 9 11000	2 A 24
	A 9 11100	2 B 6
1928863	A 9 11000	2 A 24
	A 9 11100	2 B 6
1928864	A 9 11000	2 A 24
	A 9 11100	2 B 6
1928867	A 9 11000	2 A 24
	A 9 11100	2 B 6
1928874	B 5 10070	2 F 6
1928889	D 1 30100	2 H 2
1929048	A 1 16270	1 B 10
1929080	A 10 16200	2 C 2

Part No.	Group No.	Microfiche Loc.
1929081	A 10 16200	2 C 2
1929168	B 4 11000	2 E 10
1929170	B 4 11000	2 E 10
	B 4 11050	2 E 14
	B 4 11100	2 E 18
1929172	B 4 11000	2 E 10
	B 4 11050	2 E 14
	B 4 11100	2 E 18
1929174	B 4 11000	2 E 10
	B 4 11050	2 E 14
	B 4 11100	2 E 18
1929195	B 1 18500	2 D 2
	B 1 18700	2 D 10
1929207	A 9 11000	2 A 24
	A 9 11100	2 B 6
1929306	A 1 16280	1 B 12
	A 3 67000	1 F 8
	A 3 67050	1 F 10
1929359	A 8 11000	2 A 13
	A 8 11050	2 A 17
	A 8 11500	2 A 22
1929368	A 10 16200	2 C 2
1929376	A 10 16200	2 C 2
1929380	E 1 10400	2 H 14
	E 1 12080	2 H 18
1929382	B 2 10085	2 D 20
1929403	F 2 51100	2 L 4
	F 2 51900	2 L 6
	F 2 51920	2 L 10
	F 2 51960	2 L 14
	F 2 52100	2 L 18
	F 2 52200	3 A 14
1929405	D 1 11000	2 F 24
	D 1 11100	2 G 2
	D 1 11150	2 G 6
	D 1 11170	2 G 10
1929408	D 1 11000	2 F 24
	D 1 11100	2 G 2
1929409	D 1 11000	2 F 24
	D 1 11100	2 G 2
	D 1 11150	2 G 6
	D 1 11170	2 G 10
	D 1 11800	2 G 18
	D 1 11825	2 G 20
1929410	D 1 11000	2 F 24
	D 1 11100	2 G 2
	D 1 11150	2 G 6
1929411	D 1 11000	2 F 24
	D 1 11100	2 G 2
1929435	A 1 23050	1 C 2
1929438	D 1 11000	2 F 24
	D 1 11100	2 G 2
	D 1 11150	2 G 6
	D 1 11170	2 G 10
1929439	D 1 11000	2 F 24
	D 1 11100	2 G 2
	D 1 11150	2 G 6
	D 1 11170	2 G 10
1929457	F 2 94000	3 B 12
1929469	F 2 32300	2 K 10
1929470	F 2 32300	2 K 10
1929471	F 2 32300	2 K 10
1929472	F 2 32300	2 K 10
1929477	F 2 32300	2 K 10
1929484	F 2 94000	3 B 12
1929485	F 2 94000	3 B 12
1929486	F 2 33000	2 K 14
	F 2 94000	3 B 12
1929509	A 1 11450	1 A 11
	A 1 11460	1 A 14
1929516	F 2 32300	2 K 10
1929544	A 9 13100	2 B 10
	A 9 13450	2 B 12
1929568	A 9 11000	2 A 24
	A 9 11100	2 B 6
1929579	A 9 11000	2 A 24
	A 9 11100	2 B 6
1929586	A 7 29400	1 L 10
1929589	D 1 30100	2 H 2
1929619	A 1 11800	1 A 19
	A 1 11850	1 A 21
	B 4 10090	2 E 4
	B 4 10095	2 E 6
	B 4 11000	2 E 10
	B 4 11050	2 E 14
	B 4 11100	2 E 18
	B 4 11400	2 E 22
1929629	A 7 30500	1 L 16
1929630	A 7 30500	1 L 16
1929636	B 1 18500	2 D 2
1929637	B 1 18500	2 D 2
1929686	F 2 93400	3 B 8
1929711	F 1 20800	2 J 6
	F 1 20850	2 J 10
	F 1 20860	2 J 12
	F 1 20900	2 J 14
	F 1 21100	2 J 18
1929817	A 10 20160	2 C 6
1929840	F 2 32300	2 K 10
1929868	A 10 20160	2 C 6
1929869	A 10 20160	2 C 6
1929870	A 10 20160	2 C 6
1929878	F 2 90800	3 B 2
1929879	F 2 90800	3 B 2
1929926	F 2 32300	2 K 10
1929933	F 2 32300	2 K 10
1929973	F 2 97560	3 B 22
1929991	C 1 11000	2 F 20
1929992	C 1 11000	2 F 20
1930035	F 2 93400	3 B 8
1930036	A 7 26010	1 K 24
	A 7 27000	1 L 4
1930037	A 7 30500	1 L 16
1930054	A 7 30500	1 L 16
1930071	F 2 11000	2 J 22
	F 2 11050	2 J 24
1930072	F 2 11000	2 J 22
	F 2 11050	2 J 24
1930086	A 9 11100	2 B 6
	A 9 11150	2 B 8
1930087	A 3 66100	1 F 2
	A 6 12060	1 J 20
	A 6 12100	1 J 22
	A 6 12150	1 K 2
1930091	A 6 12060	1 J 20
	A 6 12150	1 K 2
1930092	A 3 66000	1 E 22
	A 3 66100	1 F 2
	A 3 66200	1 F 6
	A 6 12100	1 J 22
	A 6 12110	1 J 24
	A 6 12250	1 K 4
1930093	A 6 12150	1 K 2
	A 8 11000	2 A 13
	A 8 11050	2 A 17
	A 8 11500	2 A 22
1930146	F 2 94000	3 B 12
1930152	F 2 94000	3 B 12
1930196	B 1 18500	2 D 2
	B 1 18550	2 D 4
	B 1 18560	2 D 6
	B 1 18575	2 D 8
	B 1 18700	2 D 10
1930212	F 2 94000	3 B 12
1930230	A 1 23050	1 C 2
1930231	A 1 23000	1 B 24
1930282	F 2 11000	2 J 22
	F 2 11050	2 J 24
1930283	F 2 11000	2 J 22
	F 2 11050	2 J 24

Part No.	Group No.	Microfiche Loc.
1930284	F 2 11000	2 J 22
	F 2 11050	2 J 24
1930285	F 2 11000	2 J 22
	F 2 11050	2 J 24
1930286	F 2 11000	2 J 22
	F 2 11050	2 J 24
1930299	A 7 30500	1 L 16
1930300	A 7 26010	1 K 24
	A 7 26025	1 L 2
	A 7 27000	1 L 4
1930309	F 2 93400	3 B 8
1930311	A 7 26010	1 K 24
1930312	A 7 30500	1 L 16
1930333	A 8 11000	2 A 13
	A 8 11050	2 A 17
1930348	F 1 20850	2 J 10
	F 1 20860	2 J 12
	F 1 20900	2 J 14
	F 1 21100	2 J 18
1930393	D 1 30100	2 H 2
	D 1 30150	2 H 6
1930456	A 7 30500	1 L 16
1930477	C 1 11000	2 F 20
1930555	A 9 26000	2 B 22
	A 9 26100	2 B 24
1930566	B 1 10250	2 C 10
	B 1 15600	2 C 22
	B 1 15620	2 C 24
	B 1 21000	2 D 12
	B 1 21050	2 D 14
1930600	B 1 10250	2 C 10
	B 1 21000	2 D 12
	B 1 21050	2 D 14
1930621	B 1 10250	2 C 10
	B 1 21000	2 D 12
	B 1 21050	2 D 14
1930624	F 2 40150	2 K 18
1930639	D 1 30100	2 H 2
1930643	C 1 11000	2 F 20
1930663	B 1 21000	2 D 12
1930665	A 1 11450	1 A 12
1930674	A 1 23000	1 B 24
	A 1 23050	1 C 2
1930687	A 1 21800	1 B 20
	A 1 23000	1 B 24
1930696	A 9 11000	2 A 24
	A 9 11100	2 B 6
1930706	F 2 97750	3 C 18
1930708	F 2 97800	3 C 20
1930710	F 2 97700	3 C 16
1930714	F 2 97850	3 C 22
1930716	F 2 97850	3 C 22
1930742	E 2 70050	2 I 19
1930772	B 5 10070	2 F 6
1930802	A 1 11450	1 A 11
	A 1 11460	1 A 14
1930804	A 1 11450	1 A 11
1930810	B 1 10250	2 C 10
	B 1 15600	2 C 22
	B 1 15620	2 C 24
	B 1 21000	2 D 12
	B 1 21050	2 D 14
1930813	B 1 21000	2 D 12
1930839	B 4 11000	2 E 10
1930860	B 4 11000	2 E 10
1930861	B 4 10090	2 E 4
	B 4 11000	2 E 10
	B 4 11050	2 E 14
	B 4 11100	2 E 18
1930862	B 4 11000	2 E 10
	B 4 11050	2 E 14
	B 4 11100	2 E 18
1930863	B 4 11000	2 E 10
	B 4 11050	2 E 14
1930868	B 4 10090	2 E 4

Part No.	Group No.	Microfiche Loc.
1930868	B 4 11000	2 E 10
	B 4 11050	2 E 14
	B 4 11100	2 E 18
	F 2 94000	3 B 12
1930909	E 2 70050	2 I 19
1930917	B 4 11000	2 E 10
	B 4 11050	2 E 14
	B 4 11100	2 E 18
1930918	B 4 11000	2 E 10
	B 4 11050	2 E 14
	B 4 11100	2 E 18
1930919	B 4 11000	2 E 10
	B 4 11050	2 E 14
	B 4 11100	2 E 18
1930920	B 4 11000	2 E 10
	B 4 11050	2 E 14
	B 4 11100	2 E 18
1930927	B 4 11000	2 E 10
1930928	B 4 11000	2 E 10
1930929	B 4 11000	2 E 10
	F 2 94000	3 B 12
1930948	B 4 11000	2 E 10
	B 4 11050	2 E 14
	B 4 11100	2 E 18
1930963	A 8 11000	2 A 13
1930964	A 6 12060	1 J 20
	A 6 12100	1 J 22
	A 6 12110	1 J 24
1930968	A 8 11000	2 A 13
	A 8 11050	2 A 17
	A 8 11300	2 A 19
	A 8 11500	2 A 22
1930986	A 10 16200	2 C 2
1930987	A 10 16200	2 C 2
1930988	D 1 11000	2 F 24
	D 1 11100	2 G 2
	D 1 11170	2 G 10
1930989	D 1 11000	2 F 24
	D 1 11100	2 G 2
	D 1 11170	2 G 10
1930999	A 7 29400	1 L 10
	A 7 29415	1 L 12
1931003	B 1 10250	2 C 10
	B 1 10400	2 C 14
	B 1 10420	2 C 16
	B 1 10430	2 C 18
	B 1 10450	2 C 20
1931005	B 1 10250	2 C 10
	B 1 10400	2 C 14
	B 1 10420	2 C 16
	B 1 10430	2 C 18
	B 1 10450	2 C 20
1931033	A 3 67000	1 F 8
	A 3 67050	1 F 10
1931036	A 1 23000	1 B 24
	A 1 23050	1 C 2
1931037	A 3 67000	1 F 8
	A 3 67050	1 F 10
1931039	A 1 23000	1 B 24
	A 1 23050	1 C 2
	A 1 23200	1 C 10
1931043	B 5 10070	2 F 6
1931055	F 2 93400	3 B 8
	F 2 94000	3 B 12
1931060	F 2 94000	3 B 12
1931061	F 2 93400	3 B 8
	F 2 94000	3 B 12
1931062	F 2 90800	3 B 2
	F 2 93400	3 B 8
1931064	F 2 94000	3 B 12
1931065	F 2 93400	3 B 8
1931066	F 2 93400	3 B 8
1931068	F 2 93400	3 B 8
1931090	F 2 90800	3 B 2
1931091	F 2 90800	3 B 2

Part No.	Group No.	Microfiche Loc.
1931094	F 2 90800	3 B 2
1931095	F 2 90800	3 B 2
1931100	F 2 90800	3 B 2
1931103	F 2 90800	3 B 2
1931146	F 2 93400	3 B 8
1931151	F 1 20800	2 J 6
1931161	F 2 93400	3 B 8
1931168	F 2 93400	3 B 8
1931169	F 2 51900	2 L 6
1931170	F 2 60100	3 A 17
1931173	F 2 93400	3 B 8
1931174	B 4 11000	2 E 10
	B 4 11050	2 E 14
	B 4 11100	2 E 18
1931175	B 4 10090	2 E 4
	B 4 10095	2 E 6
	B 4 11000	2 E 10
	B 4 11050	2 E 14
	B 4 11100	2 E 18
1931176	F 2 11000	2 J 22
	F 2 11050	2 J 24
1931185	A 10 16200	2 C 2
1931186	A 9 11000	2 A 24
	A 9 11100	2 B 6
	A 9 26000	2 B 22
	A 10 16200	2 C 2
1931189	B 4 10090	2 E 4
	B 4 10095	2 E 6
	B 4 11000	2 E 10
	B 4 11050	2 E 14
	B 4 11100	2 E 18
	B 4 11400	2 E 22
1931218	J 1 20000	3 E 3
1931265	C 1 11000	2 F 20
1931313	B 5 10070	2 F 6
1931321	F 2 60100	3 A 17
1931322	F 2 60100	3 A 17
1931326	F 2 60100	3 A 17
1931338	A 1 16280	1 B 12
1931348	A 8 11050	2 A 17
1931352	D 1 30150	2 H 6
1931353	D 1 30150	2 H 6
1931357	F 2 60100	3 A 17
1931358	F 2 60100	3 A 17
1931359	F 2 60100	3 A 17
1931360	F 2 60100	3 A 17
1931361	F 2 60100	3 A 17
1931362	F 2 60100	3 A 17
1931370	A 1 23200	1 C 10
1931378	A 7 30575	1 L 20
1931382	F 2 25010	2 K 6
1931383	F 2 25010	2 K 6
1931384	F 2 25010	2 K 6
1931397	A 8 11050	2 A 17
1931398	A 8 11050	2 A 17
1931399	A 8 11050	2 A 17
1931409	F 2 33000	2 K 14
1931419	F 2 25010	2 K 6
1931426	D 1 30100	2 H 2
1931433	F 2 33000	2 K 14
1931434	F 2 33000	2 K 14
1931502	A 9 11000	2 A 24
	A 9 11100	2 B 6
1931514	D 1 11170	2 G 10
	F 2 51960	2 L 14
1931515	D 1 11170	2 G 10
1931524	A 8 11050	2 A 17
1931526	B 1 21000	2 D 12
	B 1 21050	2 D 14
1931568	F 2 25010	2 K 6
1931613	F 2 25010	2 K 6
1931644	A 10 16200	2 C 2
1931645	A 10 16200	2 C 2
1931646	F 2 25010	2 K 6
1931647	F 2 25010	2 K 6
1931676	F 2 33000	2 K 14
1931679	F 2 11000	2 J 22
1931698	E 2 70050	2 I 19
1931852	A 1 11460	1 A 14
1931853	A 4 90000	1 H 14
1931865	F 2 25010	2 K 6
1931866	A 9 26000	2 B 22
1931882	A 7 27250	1 L 6
	A 7 27650	1 L 8
1931884	F 2 25010	2 K 6
1931896	E 2 44000	2 I 14
1931897	A 10 16200	2 C 2
1931901	A 9 26000	2 B 22
1931902	A 9 26000	2 B 22
1931929	A 9 26000	2 B 22
1931951	B 3 12500	2 E 2
1931997	B 2 10085	2 D 20
1932014	B 4 10090	2 E 4
	B 4 10095	2 E 6
	B 4 11050	2 E 14
	B 4 11100	2 E 19
	B 4 11400	2 E 22
1932053	A 1 23200	1 C 10
1932059	A 1 23000	1 B 24
	A 1 23050	1 C 2
1932071	F 2 93400	3 B 8
1932075	B 4 10090	2 E 4
	B 4 10095	2 E 6
	B 4 11000	2 E 10
	B 4 11100	2 E 18
1932077	B 4 11000	2 E 10
	B 4 11100	2 E 18
1932092	B 1 21000	2 D 12
1932113	F 1 20850	2 J 10
	F 1 20860	2 J 12
	F 1 20900	2 J 14
1932114	F 1 20850	2 J 10
	F 1 20860	2 J 12
1932115	F 1 20850	2 J 10
	F 1 20860	2 J 12
	F 1 20900	2 J 14
1932118	F 2 93400	3 B 8
1932122	B 4 11050	2 E 14
1932134	B 4 11050	2 E 14
	B 4 11100	2 E 18
	B 4 11500	2 E 24
	B 4 11550	2 F 2
1932179	B 4 11050	2 E 14
	B 4 11100	2 E 18
1932240	B 1 18500	2 D 2
	B 1 18550	2 D 4
	B 1 18560	2 D 6
	B 1 18700	2 D 10
1932241	B 1 18550	2 D 4
	B 1 18560	2 D 6
1932336	F 2 51100	2 L 4
	F 2 51920	2 L 10
	F 2 52100	2 L 18
	F 2 52200	3 A 14
1932338	F 2 51100	2 L 4
	F 2 51920	2 L 10
	F 2 52100	2 L 18
	F 2 52200	3 A 14
1932339	A 9 13450	2 B 12
	F 2 51100	2 L 4
	F 2 51920	2 L 10
	F 2 52100	2 L 18
	F 2 52200	3 A 14
1932365	F 2 60100	3 A 17
1932369	B 3 12500	2 E 2
1932417	D 1 30100	2 H 2
1932425	F 2 51920	2 L 10
1932519	A 7 26010	1 K 24
	A 7 26025	1 L 2
1932577	B 1 10250	2 C 10

Part No.	Group No.	Microfiche Loc.
1932577	B 1 10400	2 C 14
	B 1 10420	2 C 16
	B 1 21000	2 D 12
	B 1 21050	2 D 14
1932676	A 9 26000	2 B 22
1932678	F 2 90800	3 B 2
1932679	F 2 93400	3 B 8
1932698	A 6 12060	1 J 20
	A 6 12100	1 J 22
	A 6 12110	1 J 24
	A 6 12150	1 K 2
1932715	A 9 26000	2 B 22
1932747	A 1 11450	1 A 11
	A 1 11460	1 A 14
	B 4 11400	2 E 22
1932766	F 2 93400	3 B 8
1932775	F 2 60100	3 A 17
1932839	B 1 10430	2 C 18
1932840	B 1 10250	2 C 10
	B 1 10420	2 C 16
1932949	A 1 23000	1 B 24
	A 1 23050	1 C 2
	A 1 23200	1 C 10
1933002	B 1 10250	2 C 10
	B 1 15600	2 C 22
	B 1 15620	2 C 24
	B 1 21000	2 D 12
	B 1 21050	2 D 14
1933003	B 1 10250	2 C 10
	B 1 15600	2 C 22
	B 1 15620	2 C 24
	B 1 21000	2 D 12
	B 1 21050	2 D 14
1933004	A 3 67000	1 F 8
1933005	A 3 67000	1 F 8
	A 8 11050	2 A 17
1933099	F 2 51920	2 L 10
1933100	F 2 51920	2 L 10
1933107	A 9 13100	2 B 10
	A 9 13450	2 B 12
	F 2 51100	2 L 4
1933115	A 1 11430	1 A 9
1933119	A 1 11430	1 A 9
1933120	A 1 11430	1 A 9
1933128	A 1 23200	1 C 10
1933130	A 1 16280	1 B 12
1933131	F 2 51920	2 L 10
	F 2 51960	2 L 14
	F 2 52100	2 L 18
	F 2 52200	3 A 14
1933140	F 2 51920	2 L 10
1933142	F 2 90800	3 B 2
1933179	F 2 51100	2 L 4
	F 2 51920	2 L 10
	F 2 51960	2 L 14
	F 2 52100	2 L 18
	F 2 52200	3 A 14
1933227	B 1 21000	2 D 12
1933284	F 1 20800	2 J 6
	F 1 20850	2 J 10
	F 1 20860	2 J 12
	F 1 21100	2 J 18
1933302	A 1 23000	1 B 24
	A 1 23050	1 C 2
	A 1 23200	1 C 10
1933332	B 4 10090	2 E 4
	B 4 11050	2 E 14
1933334	B 4 10090	2 E 4
	B 4 11050	2 E 14
1933368	D 1 11170	2 G 10
1933369	F 2 32300	2 K 10
1933370	F 2 32300	2 K 10
1933420	B 1 18575	2 D 8
	B 1 18700	2 D 10
1933426	A 9 13100	2 B 10

Part No.	Group No.	Microfiche Loc.
1933430	A 9 13100	2 B 10
	A 9 13450	2 B 12
1933432	F 2 51960	2 L 14
1933436	F 2 11050	2 J 24
	F 2 11100	2 K 2
	F 2 11200	2 K 4
1933437	F 2 11050	2 J 24
	F 2 11100	2 K 2
	F 2 11200	2 K 4
1933443	B 4 10090	2 E 4
	B 4 10095	2 E 6
1933444	B 4 10090	2 E 4
	B 4 10095	2 E 6
1933445	B 4 10090	2 E 4
	B 4 10095	2 E 6
1933462	A 1 16280	1 B 12
1933463	A 1 16280	1 B 12
1933494	A 9 13100	2 B 10
1933499	B 1 21050	2 D 14
1933507	F 1 20900	2 J 14
1933510	B 4 10090	2 E 4
1933513	B 1 10250	2 C 10
1933515	A 9 13100	2 B 10
1933522	C 1 11000	2 F 20
	C 1 11050	2 F 22
1933532	B 4 10090	2 E 4
1933533	B 4 10090	2 E 4
1933534	B 4 10090	2 E 4
1933541	C 1 11000	2 F 20
	C 1 11050	2 F 22
1933564	B 1 10250	2 C 10
	B 1 10420	2 C 16
	B 1 10430	2 C 18
1933574	F 1 11050	2 J 2
1933581	F 1 11050	2 J 2
1933584	F 2 11000	2 J 22
	F 2 11050	2 J 24
1933595	F 1 20900	2 J 14
1933601	F 2 51960	2 L 14
1933602	F 2 51920	2 L 10
	F 2 51960	2 L 14
1933603	F 2 51920	2 L 10
1933604	F 2 52200	3 A 14
1933607	A 9 13100	2 B 10
	A 9 13450	2 B 12
1933608	A 9 13100	2 B 10
1933609	A 9 13100	2 B 10
1933610	A 9 13100	2 B 10
1933615	A 9 13100	2 B 10
	A 9 13450	2 B 12
1933617	A 9 13100	2 B 10
	A 9 13450	2 B 12
1933638	F 1 20900	2 J 14
1933654	F 2 51960	2 L 14
1933718	B 4 10090	2 E 4
1933734	A 9 26000	2 B 22
1933737	A 9 26000	2 B 22
1933740	A 9 26000	2 B 22
1933746	B 1 15600	2 C 22
	B 1 15620	2 C 24
1933747	B 1 15600	2 C 22
	B 1 15620	2 C 24
1933756	D 1 11150	2 G 6
	D 1 11170	2 G 10
1933759	D 1 11150	2 G 6
1933783	A 8 11050	2 A 17
	A 8 11300	2 A 19
	A 8 11500	2 A 22
1933786	A 1 11460	1 A 15
1933790	A 8 11300	2 A 19
	A 8 11500	2 A 22
1933793	A 9 22350	2 B 18
1933795	A 9 22350	2 B 18
1933797	D 1 30400	2 H 10
	D 1 30450	2 H 12

Part No.	Group No.	Microfiche Loc.
1933807	A 1 11460	1 A 14
	A 1 11800	1 A 19
1933835	A 4 90000	1 H 14
1933917	A 9 26000	2 B 22
1933918	A 6 12060	1 J 20
	A 6 12100	1 J 22
	A 6 12110	1 J 24
	A 6 12150	1 K 2
1933941	A 4 90000	1 H 14
	A 4 90020	1 H 16
	A 4 90030	1 H 18
1933951	A 4 90000	1 H 14
1933975	B 1 18500	2 D 2
	B 1 18550	2 D 4
	B 1 18560	2 D 6
1933976	A 6 12060	1 J 20
1933983	A 6 12060	1 J 20
1933999	A 9 26000	2 B 22
1934007	A 9 26000	2 B 22
1934031	B 1 18550	2 D 4
	B 1 18700	2 D 10
1934067	A 7 27250	1 L 6
	A 7 27650	1 L 8
1934186	A 4 90030	1 H 18
1934219	A 1 23200	1 C 10
1934250	A 1 11800	1 A 19
	A 1 11850	1 A 21
1934251	A 1 11800	1 A 19
	A 1 11850	1 A 21
1934258	A 1 16750	1 B 16
1934259	F 2 51960	2 L 14
1934266	F 1 20900	2 J 14
1934289	D 1 30400	2 H 10
	D 1 30450	2 H 12
1934326	A 9 26000	2 B 22
1934333	F 2 51960	2 L 14
1934364	F 2 51960	2 L 14
1934365	F 2 51960	2 L 14
1934366	F 2 51960	2 L 14
1934369	F 2 51960	2 L 14
1934427	F 2 51960	2 L 14
1934431	B 4 10090	2 E 4
	B 4 10095	2 E 6
1934451	D 1 11150	2 G 6
	D 1 11170	2 G 10
	D 1 11800	2 G 18
1934458	A 1 23200	1 C 10
1934494	B 1 21050	2 D 14
1934516	F 2 25010	2 K 6
1934518	F 2 11000	2 J 22
	F 2 11050	2 J 24
1934568	A 5 80300	1 J 18
1934626	A 9 13450	2 B 12
1934632	A 7 26010	1 K 24
1934633	A 9 16310	2 B 14
	A 9 16325	2 B 16
1934638	B 2 10085	2 D 20
	B 2 10090	2 D 22
1934639	B 2 10095	2 D 24
1934650	A 9 16310	2 B 14
1934665	F 2 97700	3 C 16
	F 2 97750	3 C 18
	F 2 97800	3 C 20
	F 2 97850	3 C 22
1934753	F 2 51920	2 L 10
	F 2 51960	2 L 14
	F 2 52100	2 L 18
	F 2 52200	3 A 14
1934755	F 2 51960	2 L 14
1934759	B 1 21000	2 D 12
1934875	E 2 70050	2 I 19
1934921	A 7 26010	1 K 24
	A 7 26025	1 L 2
1935015	B 1 21000	2 D 12
1935048	F 2 11000	2 J 22

Part No.	Group No.	Microfiche Loc.
1935159	A 9 11000	2 A 24
	A 9 11100	2 B 6
1935208	A 1 23050	1 C 2
1935249	A 3 66200	1 F 6
	A 6 12100	1 J 22
	A 6 12110	1 J 24
1935250	A 6 12250	1 K 4
1935265	F 2 51920	2 L 10
1935268	A 7 30575	1 L 20
1935270	A 7 30575	1 L 20
1935313	A 6 12250	1 K 4
1935319	A 7 29415	1 L 12
	A 7 29420	1 L 14
1935331	F 1 21100	2 J 18
1935343	B 1 18550	2 D 4
	B 1 18560	2 D 6
1935363	B 4 10095	2 E 6
1935364	B 4 10095	2 E 6
1935365	A 3 66000	1 E 22
	A 3 66100	1 F 2
	A 3 66200	1 F 6
1935366	A 6 12060	1 J 20
	A 6 12150	1 K 2
1935367	B 4 10095	2 E 6
1935368	B 4 10095	2 E 6
	B 4 11100	2 E 18
1935369	B 4 10095	2 E 6
1935370	B 4 10095	2 E 6
1935381	E 2 70050	2 I 19
1935392	B 4 10095	2 E 6
1935393	B 4 10095	2 E 6
	B 4 11100	2 E 18
1935409	B 4 11100	2 E 18
1935443	F 2 60100	3 A 17
1935453	B 2 10085	2 D 20
	B 2 10090	2 D 22
	B 2 10095	2 D 24
1935454	E 2 70050	2 I 18
1935455	F 2 97700	3 C 16
1935470	E 2 70050	2 I 19
1935482	A 1 11800	1 A 19
1935502	F 2 51960	2 L 14
1935505	B 4 11100	2 E 18
1935537	B 1 15600	2 C 22
	B 1 15620	2 C 24
	B 1 21000	2 D 12
	B 1 21050	2 D 14
1935551	A 7 26025	1 L 2
1935591	A 3 66000	1 E 22
	A 3 66200	1 F 6
1935599	A 3 66000	1 E 22
	A 3 66200	1 F 6
1935600	A 3 66000	1 E 22
	A 3 66200	1 F 6
1935636	A 1 11800	1 A 19
1935663	D 1 30400	2 H 10
1935673	A 8 11500	2 A 22
1935674	D 1 11800	2 G 18
1935679	B 4 11400	2 E 22
1935681	B 4 11400	2 E 22
1935683	B 4 11400	2 E 22
1935685	B 4 11400	2 E 22
1935706	B 4 11400	2 E 22
1935708	D 1 30400	2 H 10
	D 1 30450	2 H 12
1935723	B 4 11400	2 E 22
1935815	B 4 11400	2 E 22
1935823	B 4 11400	2 E 22
1935841	F 2 11100	2 K 2
	F 2 11200	2 K 4
1935847	A 9 16325	2 B 16
1935858	A 7 27250	1 L 6
1935860	B 4 11400	2 E 22
	B 4 11500	2 E 24
	B 4 11550	2 F 2

Part No.	Group No.	Microfiche Loc.
1935871	A 8 11500	2 A 22
1935900	A 1 21800	1 B 20
1935902	A 1 21800	1 B 20
1935919	A 1 21800	1 B 20
1935935	D 1 11800	2 G 18
1935937	D 1 11800	2 G 18
1935940	D 1 11800	2 G 18
1935941	A 8 11500	2 A 22
1935942	A 1 11800	1 A 19
1935976	A 1 21800	1 B 20
1935980	F 2 11100	2 K 2
1935994	F 2 52100	2 L 18
	F 2 52200	3 A 14
1936006	F 2 52100	2 L 18
	F 2 52200	3 A 14
1936009	F 2 52100	2 L 18
	F 2 52200	3 A 14
1936012	F 2 52200	3 A 14
1936015	A 7 30575	1 L 20
1936016	A 3 66000	1 E 22
	A 3 66200	1 F 6
1936078	F 2 60100	3 A 17
1936079	F 2 60100	3 A 17
1936091	F 2 51960	2 L 14
1936092	F 2 60100	3 A 17
1936103	A 9 16325	2 B 16
1936130	F 2 25010	2 K 6
1936182	F 2 52100	2 L 18
	F 2 52200	3 A 14
1936184	A 10 16200	2 C 2
1936185	A 10 16200	2 C 2
1936186	A 1 16270	1 B 10
1936191	B 4 11100	2 E 19
1936192	B 4 11100	2 E 19
1936193	B 4 11100	2 E 19
1936194	B 4 11100	2 E 19
1936209	E 2 70050	2 I 19
1936259	A 3 67050	1 F 10
1936266	A 6 12100	1 J 22
	A 6 12110	1 J 24
1936277	A 3 66200	1 F 6
1936286	A 9 16325	2 B 16
1936316	A 9 11150	2 B 8
1936338	F 2 52100	2 L 18
	F 2 52200	3 A 14
1936339	F 2 52100	2 L 18
1936340	A 1 12550	1 B 4
1936343	B 1 18575	2 D 8
1936383	F 2 90800	3 B 2
	F 2 90850	3 B 4
1936384	F 2 90800	3 B 2
	F 2 90850	3 B 4
1936393	A 9 11000	2 A 24
	A 9 11100	2 B 6
1936399	A 7 29420	1 L 14
1936469	D 1 30400	2 H 10
	D 1 30450	2 H 12
1936475	A 1 16270	1 B 10
1936492	A 9 11000	2 A 24
	A 9 11100	2 B 6
1936512	F 2 94000	3 B 12
1936519	F 2 11100	2 K 2
1936525	F 2 90850	3 B 4
1936526	F 2 90850	3 B 4
1936539	F 2 11200	2 K 4
1936614	A 3 67050	1 F 10
1936626	D 1 11825	2 G 20
1936627	D 1 11825	2 G 20
1936630	A 6 12110	1 J 24
1936660	A 8 11000	2 A 13
	A 8 11500	2 A 22
1936661	A 8 11300	2 A 19
1936670	A 9 22350	2 B 18
1936684	E 2 30575	2 I 8
1936717	B 4 11500	2 E 24
1936719	B 4 11500	2 E 24
	B 4 11550	2 F 2
1936721	B 4 11500	2 E 24
	B 4 11550	2 F 2
1936723	B 4 11500	2 E 24
	B 4 11550	2 F 2
1936725	B 4 11500	2 E 24
	B 4 11550	2 F 2
1936739	F 1 20860	2 J 12
1936740	F 1 20860	2 J 12
1936741	F 1 20860	2 J 12
1936747	B 4 11500	2 E 24
1936752	F 2 90800	3 B 2
1936756	F 2 51920	2 L 10
1936760	F 2 90800	3 B 2
	F 2 90850	3 B 4
1936761	F 2 90800	3 B 2
	F 2 90850	3 B 4
1936767	A 3 66200	1 F 6
1936799	A 6 12250	1 K 4
1936822	E 1 10400	2 H 14
1936824	A 9 11150	2 B 8
1936826	A 9 11150	2 B 8
1936827	F 2 90850	3 B 4
1936842	F 2 90850	3 B 4
1936845	B 1 18575	2 D 8
1936910	A 9 13450	2 B 12
1936915	A 9 13450	2 B 12
1936918	B 4 11500	2 E 24
	B 4 11550	2 F 2
1936919	B 4 11500	2 E 24
	B 4 11550	2 F 2
1936922	A 7 30575	1 L 20
1936923	A 7 30575	1 L 20
1936925	A 7 35110	2 A 9
1937008	F 2 90850	3 B 4
1937058	F 2 97650	3 B 24
1937129	B 2 10085	2 D 20
	B 2 10090	2 D 22
	B 2 10095	2 D 24
1937131	B 2 10085	2 D 20
	B 2 10090	2 D 22
	B 2 10095	2 D 24
1937132	B 2 10085	2 D 20
	B 2 10090	2 D 22
	B 2 10095	2 D 24
1937197	B 1 21000	2 D 12
	B 1 21050	2 D 14
1937203	B 1 10450	2 C 20
	B 1 21050	2 D 14
1937211	B 1 21000	2 D 12
	B 1 21050	2 D 14
1937234	B 5 10070	2 F 6
1937279	D 1 11825	2 G 20
1937360	B 1 10450	2 C 20
1937367	D 1 30400	2 H 10
1937419	E 2 30380	2 I 4
1937420	E 2 30620	2 I 10
1937433	C 1 11050	2 F 22
1937460	E 2 70050	2 I 19
1937480	A 8 11300	2 A 19
1937482	B 1 10250	2 C 10
	B 1 15600	2 C 22
	B 1 15620	2 C 24
	B 1 21000	2 D 12
	B 1 21050	2 D 14
1937509	A 9 11150	2 B 8
1937557	A 8 11300	2 A 20
1937558	B 1 10250	2 C 10
	B 1 15620	2 C 24
1937569	A 9 13450	2 B 12
1937570	F 2 11050	2 J 24
1937588	B 1 21050	2 D 14
1937615	A 1 11850	1 A 21
1937629	A 9 11150	2 B 8

Part No.	Group No.	Microfiche Loc.
1937643	A 1 11850	1 A 21
1937658	A 9 11000	2 A 24
	A 9 11100	2 B 6
1937671	A 1 21800	1 B 20
1937694	A 1 21800	1 B 20
1937715	B 4 11550	2 F 2
1937718	A 6 12250	1 K 4
1937794	A 8 11300	2 A 19
1937795	A 8 11300	2 A 19
1937889	B 2 10095	2 D 24
1937903	A 6 12250	1 K 4
1937917	B 1 10450	2 C 20
1937951	A 7 27650	1 L 8
1937964	A 1 16750	1 B 16
1937965	B 2 10095	2 D 24
1937976	A 1 16750	1 B 16
1938020	A 4 90000	1 H 14
	A 4 90020	1 H 16
	A 4 90030	1 H 18
1938022	A 1 11850	1 A 21
1938023	A 1 11850	1 A 21
1938024	A 1 11850	1 A 21
1938040	A 1 21800	1 B 20
1938053	F 2 11200	2 K 4
1938060	A 9 11150	2 B 8
1938061	A 9 11150	2 B 8
1938062	A 9 11150	2 B 8
1938070	B 4 11500	2 E 24
	B 4 11550	2 F 2
1938097	B 4 11550	2 F 2
1938166	A 4 90000	1 H 14
	A 4 90020	1 H 16
	A 4 90030	1 H 18
1938237	A 9 13450	2 B 12
1938279	A 1 16750	1 B 16
1938292	A 9 13450	2 B 12
1938297	F 2 11100	2 K 2
	F 2 11200	2 K 4
1938410	F 2 50200	2 L 2
1938458	A 9 26100	2 B 24
1938470	A 6 12250	1 K 4
1938482	D 1 30100	2 H 2
	D 1 30150	2 H 6
	D 1 30400	2 H 10
	D 1 30450	2 H 12
1938483	D 1 30100	2 H 2
	D 1 30150	2 H 6
	D 1 30400	2 H 10
	D 1 30450	2 H 12
1938523	A 6 12110	1 J 24
	A 6 12250	1 K 4
1938549	B 1 21050	2 D 14
1938587	F 2 60100	3 A 17
1938588	F 2 60100	3 A 17
1938589	F 2 60100	3 A 17
1938595	F 2 60100	3 A 17
1938606	F 2 60100	3 A 17
1938715	A 9 26100	2 B 24
1938716	A 9 26100	2 B 24
1938717	A 9 26100	2 B 24
1938718	A 9 26100	2 B 24
1938720	A 9 26100	2 B 24
1938734	A 9 26100	2 B 24
1938743	A 10 16200	2 C 2
1938784	A 9 26100	2 B 24
1938886	B 4 11550	2 F 2
1938888	B 4 11550	2 F 2
1938902	A 9 26100	2 B 24
1938907	A 9 26100	2 B 24
1938908	A 9 26100	2 B 24
1938910	A 9 26100	2 B 24
1938911	A 9 26100	2 B 24
1938914	A 9 26100	2 B 24
1938926	F 2 40350	2 K 22
1938931	E 2 70050	2 I 19
1939487	A 1 21800	1 B 20
1939605	E 2 30420	2 I 6
1939608	A 9 22350	2 B 18
1939609	A 9 22350	2 B 18
1990105	F 2 50150	2 K 24
1990183	E 2 30380	2 I 4
	E 2 30620	2 I 10
1990184	E 2 30380	2 I 4
	E 2 30620	2 I 10
1990185	E 2 30620	2 I 10
1990249	A 1 25150	1 C 14
1990266	E 2 30380	2 I 4
1990436	J 1 20000	3 E 3
1990476	J 1 10000	3 E 1
1990500	F 2 50150	2 K 24
1990501	F 2 50150	2 K 24
1990502	F 2 50150	2 K 24
1990515	J 1 10000	3 E 1
1990974	E 2 20050	2 I 2
1990975	E 2 20050	2 I 2
1990976	E 2 20050	2 I 2
1990978	E 2 20050	2 I 2
1990979	E 2 20050	2 I 2
1990980	E 2 20050	2 I 2
1990981	E 2 20050	2 I 2
1990982	E 2 20050	2 I 2
1990983	E 2 20050	2 I 2
1991034	F 2 50200	2 L 2
1991035	F 2 50150	2 K 24
1991037	F 2 50200	2 L 2
1991038	F 2 50200	2 L 2
1991043	E 2 30620	2 I 10
1991048	F 2 50150	2 K 24
1991211	A 7 35000	1 L 22
1991302	A 1 25150	1 C 14
1991313	A 5 80100	1 J 10
	A 5 80300	1 J 18
1991318	A 5 60100	1 I 22
1991323	A 7 35000	1 L 22
1991325	A 7 35000	1 L 22
1991327	A 7 35000	1 L 22
1991912	A 7 26025	1 L 2
	A 7 27250	1 L 6
	A 7 27650	1 L 8
1991913	A 7 27250	1 L 6
	A 7 27650	1 L 8
1991954	A 5 13000	1 I 2
	A 5 53000	1 I 18
1991995	J 1 20000	3 E 3
1992007	A 7 35000	1 L 22
1992008	A 7 35000	1 L 22
1992009	A 7 35000	1 L 22
1992011	A 7 35000	1 L 22
1992013	A 7 35000	1 L 22
1992014	A 7 35000	1 L 22
1992017	J 1 10000	3 E 1
1992018	J 1 10000	3 E 1
1992019	E 1 13060	2 H 22
1992053	A 9 11000	2 A 24
	A 9 11100	2 B 6
1992054	A 5 30400	1 I 6
1992055	A 5 45000	1 I 10
1992056	A 5 60100	1 I 22
1992057	A 5 53000	1 I 18
1992058	A 5 80100	1 J 10
1992059	A 1 12450	1 A 23
1992060	A 1 12450	1 A 23
1992061	A 1 12450	1 A 23
1992062	A 1 12450	1 A 23
	A 1 12650	1 B 6
1992063	A 1 12450	1 A 23
1992064	A 1 12450	1 A 23
1992065	A 1 12450	1 A 23
1992066	A 1 12450	1 A 23
1992067	A 1 12450	1 A 23

Part No.	Group No.	Microfiche Loc.
1992074	A 1 12650	1 B 6
1992077	E 2 70050	2 I 18
1992078	E 2 70050	2 I 18
1992079	E 2 70050	2 I 18
1992080	E 2 70050	2 I 18
1992082	E 2 70050	2 I 18
1992083	E 2 70050	2 I 18
1992084	E 2 70050	2 I 18
1992085	E 2 70050	2 I 18
1992086	E 2 70050	2 I 18
1992087	E 2 70050	2 I 18
1992088	E 2 70050	2 I 18
1992089	E 2 70050	2 I 18
1992092	A 5 13000	1 I 2
1992093	A 1 28300	1 D 6
1992094	A 1 28300	1 D 6
1992095	E 2 70050	2 I 18
1992096	E 2 70050	2 I 18
1992098	E 2 70050	2 I 18
1992099	E 2 70050	2 I 18
1992100	E 2 70050	2 I 18
1992101	E 2 70050	2 I 18
1992102	E 2 70050	2 I 18
1992104	E 2 70050	2 I 18
1992105	E 2 70050	2 I 18
1992107	E 2 70050	2 I 18
1992108	E 2 70050	2 I 18
1992116	A 9 11000	2 A 24
	A 9 11100	2 B 6
1992118	A 9 11000	2 A 24
	A 9 11100	2 B 6
1992140	J 1 10000	3 E 1
1992144	A 9 11000	2 A 24
	A 9 11100	2 B 6
	A 9 11150	2 B 8
1992147	A 7 30500	1 L 16
	A 7 30575	1 L 20
1992185	A 7 26010	1 K 24
	A 7 26025	1 L 2
1992186	A 7 26010	1 K 24
	A 7 26025	1 L 2
1992190	E 2 30380	2 I 4
	E 2 30620	2 I 10
1992195	F 2 40150	2 K 18
1992196	F 2 40150	2 K 18
1992208	A 7 26010	1 K 24
	A 7 26025	1 L 2
	A 7 27000	1 L 4
	A 7 27250	1 L 6
	A 7 27650	1 L 8
1992214	J 1 50000	3 E 5
1992215	J 1 50000	3 E 5
1992216	J 1 50000	3 E 5
1992217	J 1 50000	3 E 5
1992231	F 2 40150	2 K 18
1992235	J 1 50000	3 E 5
1992247	J 1 50000	3 E 5
1992248	J 1 50000	3 E 5
1992250	A 5 13000	1 I 2
	A 5 53000	1 I 18
1992268	E 2 44000	2 I 14
1992269	E 2 44000	2 I 14
1992270	E 2 44000	2 I 14
1992271	E 2 44000	2 I 14
1992272	E 2 44000	2 I 14
1992273	E 2 44000	2 I 14
1992274	E 2 44000	2 I 14
1992275	E 2 44000	2 I 14
1992276	E 2 44000	2 I 14
1992282	E 2 30620	2 I 10
1992285	F 2 40150	2 K 18
1992293	F 2 40150	2 K 18
1992305	E 2 20050	2 I 2
1992306	E 2 30380	2 I 4
1992307	E 2 30380	2 I 4
1992314	E 2 30620	2 I 10
1992323	E 2 30380	2 I 4
1992326	E 2 30380	2 I 4
1992340	J 1 10000	3 E 1
1992341	A 1 16280	1 B 12
1992342	F 2 51960	2 L 14
1992347	A 3 61000	1 D 20
1992354	J 1 20000	3 E 3
1992355	A 4 90000	1 H 14
	A 4 90020	1 H 16
1992357	A 9 16325	2 B 16
1992366	J 1 50000	3 E 5
1992367	J 1 50000	3 E 5
1992368	J 1 50000	3 E 5
1992370	A 9 16325	2 B 16
1992371	A 9 16325	2 B 16
1992372	A 9 16325	2 B 16
1992380	E 2 30620	2 I 10
1992392	A 5 80300	1 J 18
1992396	A 9 11000	2 A 24
	A 9 11100	2 B 6
1992400	A 1 23000	1 B 24
	A 1 23050	1 C 2
	A 1 23200	1 C 10
1992403	F 2 93400	3 B 8
1992407	E 2 70050	2 I 18
1992410	A 4 90030	1 H 18
1992413	A 1 12550	1 B 4
1992414	A 1 12550	1 B 4
1992415	A 1 12550	1 B 4
1992416	A 1 12550	1 B 4
1992417	A 1 12550	1 B 4
1992418	A 1 12550	1 B 4
1992419	A 7 26025	1 L 2
1992420	F 1 11050	2 J 2
1992421	A 7 35110	2 A 9
1992422	A 7 35110	2 A 9
1992423	A 7 35110	2 A 9
1992424	A 7 35110	2 A 9
1992425	A 7 35110	2 A 9
1992426	A 7 35110	2 A 9
1992434	E 2 30380	2 I 4
	E 2 30620	2 I 10
1992435	E 2 30380	2 I 4
	E 2 30620	2 I 10
1992449	J 1 10000	3 E 1
	J 1 20000	3 E 3
1992450	J 1 50000	3 E 5
1992453	J 1 10000	3 E 1
1992457	E 2 30380	2 I 4
	E 2 30620	2 I 10
1992458	E 2 30620	2 I 10
1992459	E 2 30620	2 I 10
1992464	E 2 30620	2 I 10
1992492	A 1 11850	1 A 21
	A 1 12550	1 B 4
1992500	F 2 50200	2 L 2
1992501	F 2 50200	2 L 2
1992502	F 2 50200	2 L 2
1992503	F 2 50200	2 L 2
1992504	F 2 50200	2 L 2
1992505	F 2 50200	2 L 2
1992506	F 2 50200	2 L 2
1992507	F 2 50200	2 L 2
1992508	F 2 50200	2 L 2
1992509	F 2 50200	2 L 2
1992510	F 2 50200	2 L 2
1992511	F 2 50200	2 L 2
1992512	F 2 50200	2 L 2
1992513	F 2 50200	2 L 2
1992514	F 2 50200	2 L 2
1992515	F 2 50200	2 L 2
1992516	F 2 50200	2 L 2
1992517	F 2 50200	2 L 2
1992518	F 2 50200	2 L 2

Part No.	Group No.	Microfiche Loc.
1992519	F 2 50200	2 L 2
1992520	F 2 50200	2 L 2
1992521	F 2 50200	2 L 2
1992522	F 2 50200	2 L 2
1992523	F 2 50200	2 L 2
1992524	F 2 50200	2 L 2
1992525	F 2 50200	2 L 2
1992526	F 2 50200	2 L 2
1992527	F 2 50200	2 L 2
1992528	F 2 50200	2 L 2
1992529	E 2 30575	2 I 8
1992530	E 2 30420	2 I 6
	E 2 30575	2 I 8
1992531	E 2 30575	2 I 8
1992532	E 2 30575	2 I 8
1992533	E 2 30420	2 I 6
	E 2 30575	2 I 8
1992534	E 2 30420	2 I 6
	E 2 30575	2 I 8
1992535	E 2 30575	2 I 8
1992536	E 2 30575	2 I 8
1992537	E 2 30575	2 I 8
1992538	E 2 30420	2 I 6
	E 2 30575	2 I 8
1992539	E 2 30575	2 I 8
1992540	E 2 30575	2 I 8
1992541	E 2 30575	2 I 8
1992542	E 2 30575	2 I 8
1992543	E 2 30575	2 I 8
1992544	E 2 30575	2 I 8
1992545	E 2 30575	2 I 8
1992546	E 2 30575	2 I 8
1992547	E 2 30575	2 I 8
1992548	E 2 30575	2 I 8
1992550	E 2 30420	2 I 6
	E 2 30575	2 I 8
1992552	E 2 30575	2 I 8
1992557	E 2 30420	2 I 6
	E 2 30575	2 I 8
1992559	E 2 30575	2 I 8
1992560	E 2 30575	2 I 8
1992561	E 2 30575	2 I 8
1992591	F 2 40350	2 K 22
1992592	F 2 40350	2 K 22
1992595	E 2 30420	2 I 6
1992596	E 2 30420	2 I 6
1992597	E 2 30420	2 I 6
1992601	E 2 30420	2 I 6
1992604	E 2 30420	2 I 6
1992609	E 2 30420	2 I 6
1992614	E 2 30420	2 I 6
1992615	E 2 30420	2 I 6
1992616	E 2 30420	2 I 6
1992617	E 2 30420	2 I 6
1992618	E 2 30420	2 I 6
1992619	E 2 30420	2 I 6
1992620	E 2 30420	2 I 6
1992622	A 1 12650	1 B 6
1992623	A 1 12650	1 B 6
1992624	A 1 12650	1 B 6
1992633	A 1 12650	1 B 6
1992641	A 1 12650	1 B 6
1992648	E 2 30575	2 I 8
2106192	A 4 11500	1 F 18
	A 4 19200	1 G 10
2106193	A 4 11500	1 F 18
	A 4 19200	1 G 10
2106195	A 4 11500	1 F 18
	A 4 19200	1 G 10
2106198	A 4 11500	1 F 18
	A 4 19200	1 G 10
2106309	A 4 11300	1 F 12
	A 4 11325	1 F 14
	A 4 11350	1 F 16
	A 4 11500	1 F 18
2106309	A 4 19000	1 G 6
	A 4 19050	1 G 8
	A 4 19200	1 G 10
2106640	A 4 26300	1 H 2
2106641	A 4 26300	1 H 2
2106642	A 4 16200	1 G 4
2106965	A 4 11300	1 F 12
	A 4 11325	1 F 14
	A 4 11350	1 F 16
	A 4 19000	1 G 6
	A 4 19050	1 G 8
2106966	A 4 11300	1 F 12
	A 4 11350	1 F 16
	A 4 19000	1 G 6
2107009	A 4 26100	1 G 24
2107397	A 4 11500	1 F 18
	A 4 19200	1 G 10
2107443	A 4 11300	1 F 12
	A 4 11325	1 F 14
	A 4 11350	1 F 16
	A 4 19000	1 G 6
	A 4 19050	1 G 8
2107447	A 4 16200	1 G 4
2107615	A 4 11325	1 F 14
	A 4 11350	1 F 16
	A 4 11500	1 F 18
	A 4 19000	1 G 6
	A 4 19050	1 G 8
	A 4 19200	1 G 10
2107673	A 4 11325	1 F 14
	A 4 19050	1 G 8
2107707	A 4 30120	1 H 8
2107713	A 4 30120	1 H 8
2107714	A 4 30120	1 H 8
2107736	A 4 30120	1 H 8
2108189	A 4 11300	1 F 12
	A 4 19000	1 G 6
2108190	A 4 11300	1 F 12
	A 4 19000	1 G 6
2108621	A 4 15030	1 F 24
2108622	A 4 15020	1 F 22
2108624	A 4 21620	1 G 19
2108625	A 4 26100	1 G 24
2109439	A 4 11325	1 F 14
	A 4 19050	1 G 8
2109630	A 4 15040	1 G 2
	A 4 26475	1 H 4
2109631	A 4 15040	1 G 2
	A 4 26475	1 H 4
2109632	A 4 15040	1 G 2
	A 4 26475	1 H 4
2109633	A 4 15040	1 G 2
2109634	A 4 26475	1 H 4
2109664	A 4 15040	1 G 2
	A 4 26475	1 H 4
2310192	A 1 11460	1 A 14
2352551	A 7 27650	1 L 8
2353701	A 1 11800	1 A 19
2353702	A 1 11800	1 A 19
2353703	A 1 11800	1 A 19
2353726	A 1 11800	1 A 19
2354558	A 10 16200	2 C 2
	F 2 11000	2 J 22
	F 2 11050	2 J 24
2388986	D 1 11825	2 G 20
2500678	F 2 52100	2 L 18
	F 2 52200	3 A 14
2501588	B 1 18500	2 D 2
	B 1 18550	2 D 4
	B 1 18560	2 D 6
	B 1 18700	2 D 10
2501590	F 2 51960	2 L 14
2502452	J 1 10000	3 E 1
2510884	A 1 25500	1 C 22
2515035	F 1 20850	2 J 10

Part No.	Group No.	Microfiche Loc.
2515035	F 1 20860	2 J 12
	F 1 20900	2 J 14
	F 1 21100	2 J 18
2515084	F 2 51960	2 L 14
2515307	F 1 20850	2 J 10
	F 1 20860	2 J 12
	F 1 21100	2 J 18
2515521	A 5 30400	1 I 6
2520346	D 1 30100	2 H 2
2522107	C 1 11000	2 F 20
	C 1 11050	2 F 22
	F 2 40150	2 K 18
	F 2 40350	2 K 22
2522744	C 1 11000	2 F 20
	C 1 11050	2 F 22
	F 2 40150	2 K 18
	F 2 40350	2 K 22
2522745	C 1 11000	2 F 20
	F 2 40150	2 K 18
	F 2 40350	2 K 22
2523727	F 1 11000	2 I 23
	F 1 11050	2 J 2
2524442	A 9 13450	2 B 12
2524589	F 1 20800	2 J 6
	F 1 20850	2 J 10
	F 1 20860	2 J 12
	F 1 20900	2 J 14
	F 1 21100	2 J 18
2526177	E 1 10400	2 H 14
	E 1 12080	2 H 18
2526491	A 1 11850	1 A 21
2527232	A 6 12250	1 K 4
2527558	A 9 13450	2 B 12
2527910	A 1 21800	1 B 20
2534199	F 2 60100	3 A 17
2534215	F 2 60100	3 A 17
2535834	A 6 12060	1 J 20
	A 6 12100	1 J 22
	A 6 12110	1 J 24
	A 6 12150	1 K 2
	A 8 11300	2 A 20
2536249	F 2 60100	3 A 17
2536363	A 5 80100	1 J 10
2536430	A 9 13100	2 B 10
2537561	F 2 90800	3 B 2
2537563	F 2 93400	3 B 8
	F 2 94000	3 B 12
2537564	F 2 93400	3 B 8
2537565	F 2 90800	3 B 2
2537777	B 4 10095	2 E 6
2539289	F 2 90800	3 B 2
2551403	E 1 10400	2 H 14
	E 1 12080	2 H 18
2552108	E 1 10400	2 H 14
	E 1 12080	2 H 18
2552109	E 1 10400	2 H 14
	E 1 12080	2 H 18
2552111	E 1 10400	2 H 14
	E 1 12080	2 H 18
2552113	E 1 10400	2 H 14
	E 1 12080	2 H 18
2552115	E 1 10400	2 H 14
	E 1 12080	2 H 18
2552116	E 1 10400	2 H 14
	E 1 12080	2 H 18
2553206	E 1 13060	2 H 22
2553563	E 1 10400	2 H 14
	E 1 12080	2 H 18
2557201	F 2 60100	3 A 17
3291290	A 1 25170	1 C 18
	A 1 25500	1 C 22
3291293	A 1 25170	1 C 18
3292703	A 1 25150	1 C 14
3319142	A 8 11000	2 A 13
3676064	A 1 21800	1 B 20
3676064	A 1 23200	1 C 10
3678178	J 1 10000	3 E 1
3678231	J 1 10000	3 E 1
3686395	E 2 20050	2 I 2
3733683	A 1 28300	1 D 6
3739636	A 1 25150	1 C 14
	A 1 25500	1 C 22
3896014	B 1 21050	2 D 14
3951954	A 7 29400	1 L 10
	A 7 29415	1 L 12
3999234	A 8 11000	2 A 13
	A 8 11050	2 A 17
4200080	A 3 64000	1 E 12
	A 3 64010	1 E 14
4280099	A 1 25170	1 C 18
5205303	A 1 21800	1 B 20
5267347	A 8 11300	2 A 19
5290017	A 10 16200	2 C 2
5290065	A 10 16200	2 C 2
5290945	A 5 80100	1 J 10
5294926	E 2 30420	2 I 6
	E 2 30575	2 I 8
5299099	A 5 30400	1 I 6
	A 5 60100	1 I 22
	A 5 80100	1 J 10
	A 5 80300	1 J 18
5299100	A 5 30400	1 I 6
	A 5 60100	1 I 22
	A 5 80100	1 J 10
	A 5 80300	1 J 18
5299484	A 7 26010	1 K 24
	A 7 26025	1 L 2
6000689	A 8 11000	2 A 13
	A 8 11050	2 A 17
	A 8 11300	2 A 19
	A 9 11100	2 B 6
	A 9 11150	2 B 8
	A 9 26000	2 B 22
	A 10 16200	2 C 2
6002341	A 10 16200	2 C 2
6002470	D 1 30100	2 H 2
	D 1 30400	2 H 10
6010469	A 1 21800	1 B 20
6510313	E 2 44000	2 I 14
6511253	D 1 11800	2 G 18
6512806	A 7 29415	1 L 12
	A 7 29420	1 L 14
6513535	E 2 70050	2 I 18
6513679	A 1 11850	1 A 21
6515007	A 1 23200	1 C 10
6515575	A 1 11450	1 A 11
	A 1 11460	1 A 14
	A 1 11800	1 A 19
	A 1 11850	1 A 21
	D 1 11800	2 G 18
	D 1 11825	2 G 20
6515969	A 3 61000	1 D 20
6598898	A 1 25170	1 C 18
6630028	E 2 70050	2 I 19
6630079	E 2 70050	2 I 19
12568537	A 1 12650	1 B 6
60000689	A 9 11000	2 A 24