664C
SKIDDER
PARTS
MANUAL
No. 6515

Information contained herein pertains to
Machine serial numbers listed below:

CABLE DETROIT - 514H

GRAPPLE DETROIT - 508H

CABLE CUMMINS - 546H

Record Your Machine
Serial Number Here

RANGER
Forestry Equipment

Printed in Canada

INTENTIONALLY BLANK

WHEN ORDERING PARTS always give the distributor the Model and Serial Number of the machine.

Order by Part Number, Description and Quantity. Furnish complete SHIPPING INSTRUCTIONS to avoid delay in delivery. Check your order as soon as parts are received.

Clark Equipment Company encourages the use of "Original Equipment Replacement Parts" and the experienced "Service Know-How" available through our distributors.

QUAND VOUS ORDONNEZ des pieces, il faut toujours donner le modele et numero de serie de la machine au distributeur.

Faites votre ordre en indiquant le numero de piece, la description et la quantite. Donnez des instructions de livraison completes pour eviter retard. Examinez votre ordre apres recevoir les pieces.

Clark Equipment Company recommande l'utilisation de pieces originales de l'equipement et le service eprouve obtenible de notres distributeurs.

BEI TEILBESTELLUNG jeweils Modell und Seriennummer der Maschine angeben.

Bestellungen mussen Teilnummer, Bezeichnung und Menge enthalten. Geben Sie vollstandige LIEFERANWEISUNGEN an, um Verzogerungen bei de Lieferung zu vermeiden. Uberprufen Sie Ihre Bestellung nach Empfang der Teile.

Clark Equipment Company empfiehlt den Gebrauch von fabrikhergestellten Originalteilen und das Wartungs-Know-How, das unsere Handler bieten.

ENCOMENDANDO AS PECAS, da sempre ao distribuidor o Modelo e Numero de Serie da maquina.

Faz a encomenda pelo Numero de Peca, a Descricao e Quantidade. Mande INSTRUCOES DE EXPEDICAO completas para evitar demora em entrega. Verifique a sua encomenda assim que receber as pecas.

Clark Equipment Company anima o uso de "Pecas de Restituicao Originais do Equipamento" e o "Servico-Bossa" experiente que ofrecem nossos distribuidores.

AL ENCARGAR REPUESTOS es necesario suministrar al distribuidor el modelo y numero de serie de la maquina.

Suministrar siempre el numero de pieza, la descripcion y la cantidad al hacer pedidos. Proporcionar INSTRUCCIONES DE ENVIO completas para evitar demoras en el envio. Verifique su pedido al recibir los repuestos.

Clark Equipment Company sugiere el uso de repuestos originales del equipo y el servicio perito ofrecido por nuestros distribuidores.

SYMBOLS

○	See Index
●	When ordering weatherstrip, specify length required
§	Not sold separately
†	Not illustrated
□	Used on
■	Not used on
‡	As required
*	Standard
⊠	Optional
⟶	Thru
& ⟶	And after

SYMBOLES

○	Voir table des matières
●	En commandant les bourrelets,spécifier la longueur nécessaire
§	Non vendu separement
†	Non represente
□	Utilisé sur
■	Non utilisé
‡	Suivant besoin
*	Standard
⊠	En Option
⟶	A
& ⟶	Et Suivants

ZEICHENERKLARUNG

○	Siehe Inhaltsverzeichnis
●	Bei bestellung der dichtungsstreifen die eforderliche länge angeben
§	Nicht einzeln Lieferbar
†	Nicht Abgebildet
□	Findet Verwendung für
■	Nicht Zerwendet
‡	Stuckzahl Angeben
*	Standard
⊠	Sonderausstattung
⟶	Bis
& ⟶	Und Fortlaufend

SIMBOLOS

○	Veja indíce
●	No casa de um pedido de sitas de vedacão especificar comprimentos necessarios
§	Não e vendida separadamente
†	Não ilustrado
□	Utilizar ei
■	Não usado em
‡	Conforme necessario
*	Standard
⊠	Opcional
⟶	Até
& ⟶	E Subsequentes

SIMBOLOS

○	Véase índice
●	Al pedir los bulletes, espeifique la longuitud necesaria
§	No vendida separadamente
†	No illustrado
□	Utilizar ei
■	No utilizada
‡	Segun necesidad
*	Standard
⊠	Opcional
⟶	Haste
& ⟶	Y Subsiguientes

ABBREVIATIONS

adm ..... admission
arb ..... arbre
AR ..... arrière
art ..... articulé
ass ..... assemblage
AV ..... avant

btn ..... bouton

C ..... central
carb ..... carburant
CD ..... côté droit
CG ..... côté gauche
contr ..... contrôle
conv ..... convertisseur
couv ..... couvercle

déc ..... décalcamanie
déch ..... décharge
dém ..... démarreur
diff ..... differential
direct ..... direction
disj ..... disjonteur

élé ..... élément
embr ..... embrayage
engr ..... engrenage
ens ..... ensemble
étan ..... étancheite
ext ..... exterieur

filt ..... filtre

hyd ..... hydraulique

inc ..... inclus
inf ..... inferieur
int ..... interieur
intér ..... intérrupteur

jge ..... jauge
jnt ..... joint

lev ..... levier
lubr ..... lubrification
lum ..... lumiere
mot ..... moteur

pc ..... pièce
pres ..... presioón

rech ..... rechange
réd ..... réduction
refroid ..... refroidisseur
rég ..... régulateur
renf ..... renford
rép ..... réparation
rés ..... réservoir
RFM ..... Modification sur Place Ranger
roul ..... roulement

sec ..... section
sens ..... sensible
sol ..... solenóide
soup ..... soupape

temp ..... temperature
trs ..... trousse

univ ..... universel

vibr ..... vibrations
vit ..... vitesse

ABBREVIATIONS

ait ..... alternator
assy ..... assembly
aux ..... auxiliary

batty ..... battery
blk ..... black
brg ..... bearing

carr ..... carrier
chk ..... check
cble ..... cable
cm ..... centimeter
comprsr ..... compressor
conv ..... converter
crdle ..... cradle
Cum ..... Cummins
cyl ..... cylinder

diff ..... differential

emgcy ..... emergency
eng ..... engine
ext ..... extension

F ..... front
FD ..... front drive
ftg ..... fitting
fwd ..... Forwarder

GM ..... General Motors
gr ..... Grapple

harn ..... harness
hd ..... head
hd ..... heavy duty
hsg ..... housing
hyd ..... hydraulic
hyd brk & valv assy ..... hydraulic brake & valve assembly

inc ..... includes
inst ..... instrument
int ..... internal

LH ..... left hand
ld ..... load

mech ..... mechanism
mm ..... millimeters
mtg ..... mounting

opt ..... optional
overld ..... overload

pin ..... pinion
press ..... pressure
prop ..... propeller
psi ..... pounds per square inch

RH ..... right hand
RD ..... rear drive
RFM ..... Ranger Field Modification
RSG ..... Ranger Service Gram
rops ..... Roll over Protection
..... structure
ref ..... reference
relf ..... relief
rlf ..... relief

S/N ..... serial number
swb ..... swamp buggy
supr'sn ..... suppression

T ..... turbo
temp ..... temperature
trans ..... transmission

vlv ..... valve

wt ..... wide tract

ABREVIATURAS

acess ..... accessrio
acopl ..... acopiemento
adapt ..... adaptador
aglom ..... aglomerao
alim ..... alimentao
aloj ..... alojamento
alter ..... alternador
amort ..... amortedor
arr ..... arruela
arti ..... articulao
asp ..... aspirao

bat ..... bateria
bxo ..... baixo

calib ..... calibre
carr ..... carregador
cent ..... central
chav ..... chaveta
cil ..... cilindro
comb ..... combustvel
comp ..... compressor
condic ..... condicionador
conj/cj ..... conjunto
contr ..... controle
conv ..... conversor
corr ..... corrente
crr ..... correia
cx ..... caixa

dec ..... decalcomania
desc ..... descarga
desliz ..... deslizante
DI ..... dianteiro
dif ..... diferencial
direç ..... direco
disj ..... disjuntor
el ..... elemento
embr ..... embreagem
emerg ..... emergncia
engr ..... engrenagem
equip ..... equipamento
esf ..... esfrico
estac ..... estacionamento
et ..... etiqueta
ext ..... exterior

ferra ..... ferramenta
filt ..... filtro

hid ..... hidrulico
inc ..... incluido

indic ..... indicador
inf ..... inferior
inst ..... instrumentos
int ..... interior
inter ..... interruptor

jgo ..... jgo

LD ..... lado direito
LE ..... lado esquerdo
limp ..... limpador
lubr ..... lubrifica

manôm ..... manmetro
med ..... medidor
mot ..... motor

pá-br ..... pra-brisas
paraf ..... parafuso
pres ..... presso
prot ..... proteo

rad ..... radiador
refor ..... reforcador
reg ..... regulador
rep ..... reparo
resp ..... respirador
revs ..... reservatrio
RFM ..... Modifiao Do Campo Ranger
rolam ..... rolamento

seç ..... seo
segur ..... segurana
sens ..... sensitiva
sol ..... solenide
sold ..... soldagem
suc ..... suco
sup ..... superior
supt ..... suporte

tamb ..... tambor
temp ..... temperatura
term ..... termmetro
TR ..... traseiro
trans ..... transmisso

unid ..... unidade
univ ..... universal

válv ..... vlvula
ved ..... vedador
veic ..... veculo
vel ..... velocidad
vent ..... ventilador
vibr ..... vibrao

INTENTIONALLY BLANK

ABREVIATURAS

acess ..... accessrio
acopl ..... acoplemento
adapt ..... adaptador
aglom ..... aglomerao
alim ..... alimentao
aloj ..... alojamento
alter ..... alternador
amort ..... amortedor
arr ..... arruela
arti ..... articulao
asp ..... aspirao

bat ..... bateria
bxo ..... baixo

calib ..... calibre
carr ..... carregador
cent ..... central
chav ..... chaveta
cil ..... cilindro
comb ..... combustvel
comp ..... compressor
condic ..... condicionador
conj/cj ..... conjunto
contr ..... controle
conv ..... conversor
corr ..... corrente
crr ..... correia
cx ..... caixa

dec ..... decalcomania
desc ..... descarga
desliz ..... deslizante
DI ..... dianteiro
dif ..... diferencial
direç ..... direco
disj ..... disjuntor
el ..... elemento
embr ..... embreagem
emerg ..... emergncia
engr ..... engrenagem
equip ..... equipamento
esf ..... esfrico
estac ..... estacionamento
et ..... etiqueta
ext ..... exterior

ferra ..... ferramenta
filt ..... filtro

hid ..... hidrulico
inc ..... incluido

indic ..... indicador
inf ..... inferior
inst ..... instrumentos
int ..... interior
inter ..... interruptor

jgo ..... jgo

LD ..... lado direito
LE ..... lado esquerdo
limp ..... limpador
lubr ..... lubrifica

manôm ..... manmetro
med ..... medidor
mot ..... motor

pá-br ..... pra-brisas
paraf ..... parafuso
pres ..... presso
prot ..... proteo

rad ..... radiador
refor ..... reforcador
reg ..... regulador
rep ..... reparo
resp ..... respirador
revs ..... reservatrio
RFM ..... Modifiao Do Campo Ranger
rolam ..... rolamento

seç ..... seo
segur ..... segurana
sens ..... sensitiva
sol ..... solenide
sold ..... soldagem
suc ..... suco
sup ..... superior
supt ..... suporte

tamb ..... tambor
temp ..... temperatura
term ..... termmetro
TR ..... traseiro
trans ..... transmisso

unid ..... unidade
univ ..... universal

válv ..... vlvula
ved ..... vedador
veic ..... veculo
vel ..... velocidad
vent ..... ventilador
vibr ..... vibrao

ABKÜRZUNGEN

Abfl ..... Abfluss
Abschn ..... Abschnitt
Abz ..... Abziehbild
Akkum ..... Akkumulator
Alter ..... Alternator
Ant ..... Antriebs
Anz ..... Anzeige
Ausl ..... Ausleger

B ..... Beschrift
Batt ..... Batterie
Befest ..... Befestigung

Dicht ..... Dichtung
Diff ..... Differentiel
Drehwand ..... Drehmomentwandler

Einh ..... Einheit
E-z ..... Einsatz

Geh ..... Gehuse
Ges ..... Geschwindigkeit
Getr ..... Getriebe

H ..... Hinten
Hltrg ..... Halterung
Hyd ..... Hydraulik

Komp ..... Kompressor
Kontr ..... Kontrolle
Konv ..... Konverter
Kppl ..... Kupplung
Krftst ..... Kraffstoff

L ..... Links
Lrlf ..... Leerlauf

Mess ..... Messer

R ..... Rechts
Repsatz ..... Reparatursatz
RFM ..... nderung an Ort U Stelle Ranger

Schau ..... Schaufel
Scheibwis ..... Scheibenwischer
Schm ..... Schmierung
Sich Auto ..... Sicherungsautomat
Sicherhgurt ..... Sicherheitsgurt
Stromkrunterbrecher ..... Stromkreisunterbrecher

Temp ..... Temperatur
Tr ..... Trager
Trak ..... Traktor
Treibrmn ..... Treibriemen
Trom ..... Trommel

Univ ..... Unversal

V ..... Vorne
Vent ..... Ventilator
Verbdg ..... Verbindung
Vntl ..... Ventil
Voll/Vollst ..... Vollstandig
Vorr ..... Vorrichtung

Wand ..... Wandler
Wnkl ..... Winkel

Zu ..... Zufluss
Zug ..... Zugmaschine
Zyl ..... Zylinder

ALPHABETICAL INDEX

A

ACCELERATOR & LINKAGE ..... D 1 20050
AIR CLEANER ..... A 1 25150
..... A 1 25900
AIR CLEANER MUFFLER & MOUNTING ..... A 1 20325
..... A 1 23300
ALTERNATOR ..... F 2 50100
ALTERNATOR BELT ..... J 1 20000
ARCH & GRAPPLE HYDRAULICS ..... A 10 10050
ARCH ASSEMBLY ..... B 5 10040
ARCH CYLINDER ASSEMBLY ..... E 1 12050
AUXILIARY STEERING ⊠ ..... A 9 14050
AXLE ASSEMBLY, FRONT-17210 ..... A 4 10630
AXLE ASSEMBLY, FRONT-17600 ..... A 4 10000
AXLE ASSEMBLY, FRONT-17620 ⊠ ..... A 4 10610
AXLE ASSEMBLY, FRONT-17620 ..... A 4 11100
AXLE ASSEMBLY, FRONT-17800HD ⊠ ..... A 4 10600
AXLE ASSEMBLY, REAR-17210 ..... A 4 21350
AXLE ASSEMBLY, REAR-17620 ..... A 4 20060
..... A 4 20100
AXLE ASSEMBLY, REAR-17800 HEAVY DUTY ..... A 4 20620
AXLE CRADLE ASSEMBLY ..... B 1 15100
AXLE MOUNTING, REAR ..... B 1 23000
..... B 1 23150
..... B 1 23250
..... B 1 23610

B

BATTERY & BATTERY MOUNT ..... F 1 10060
..... F 1 10350
BLADE & MOUNTING ..... B 3 10020
BRAKE, PARKING ..... A 7 25050
BRAKE, SECONDARY ..... A 7 35000
BUTTONS ..... F 2 95050

C

CANOPY ..... F 2 10115
CHECK VALVE ASSY ..... E 2 50000
CLIPS ..... F 2 95000
CLUTCH ASSEMBLY, FORWARD, REVERSE & LOW ..... A 3 11000
CLUTCH ASSEMBLY, HIGH ..... A 3 12000
CONTROL VALVE-ARCH, GRAPPLE & MOTOR HEAD ..... E 2 30650
CONTROL VALVE-STEER & BLADE ..... E 2 30200
CONTROL VALVE, TRANSMISSION ..... A 3 13050
CONTROLS-ARCH, GRAPPLE, BOOM & MOTOR HEAD ..... A 10 20125
CONTROLS, SERVICE BRAKE ..... A 7 27400
CONTROLS, SERVICE BRAKE, DISC ..... A 7 15400
CONTROLS, STEER & BLADE ..... A 9 20200
CONTROLS, THROTTLE ..... D 1 20050
CONTROLS, TRANSMISSION ..... A 3 20150
CONTROLS, WINCH ..... A 6 11000
CONVERTER ASSEMBLY ..... A 2 10200
..... A 2 12100
COOLING SYSTEM ..... A 1 10450
..... A 1 11750
CYLINDER ASSEMBLY, ARCH ..... E 1 12050
CYLINDER ASSEMBLY, LOG GRAPPLE 70IN-1778,0 MM ..... E 1 13000
CYLINDER ASSEMBLY, LOG GRAPPLE 102IN-2590,8 MM ..... E 1 13050
CYLINDER ASSEMBLY, STEER & BLADE ..... E 1 10065

D

DECALS ..... F 2 60000
DIFFERENTIAL & CARRIER ASSEMBLY, FRONT-17600 ..... A 4 14950
..... A 4 15000
DIFFERENTIAL & CARRIER ASSEMBLY, FRONT-17620, 17630 & 17210 ..... A 4 15010
DIFFERENTIAL & CARRIER ASSEMBLY, FRONT-17210 ..... A 4 15150
DIFFERENTIAL & CARRIER ASSEMBLY, FRONT-17900 & 17800 ..... A 4 15600
..... A 4 15610
DIFFERENTIAL & CARRIER ASSEMBLY, FRONT-17620 ..... A 4 16400
DIFFERENTIAL & CARRIER ASSEMBLY, REAR-17600 ..... A 4 21550
DIFFERENTIAL & CARRIER ASSEMBLY-REAR 17620, 17210 ..... A 4 21610
DIFFERENTIAL & CARRIER ASSEMBLY, REAR-17210 ..... A 4 25625
DIFFERENTIAL & CARRIER ASSEMBLY, REAR-17800 ..... A 4 25650
DIFFERENTIAL & CARRIER ASSEMBLY, REAR-17620 ..... A 4 26400

E

ELECTRICAL SYSTEM ..... F 2 51310
ENGINE FILTERS ..... J 1 50000
ENGINE MOUNTINGS ..... A 1 15100
..... A 1 16700
EXHAUST SYSTEM ..... A 1 20325
..... A 1 23300

F

FAIRLEAD & MOUNTING ..... B 2 10000
FAIRLEAD & MOUNTING ⊠ ..... B 2 10010
FAN BELT CHART ..... J 1 10000
FILTER, ENGINE ..... J 1 50000
FIRE EXTINGUISHER ..... F 2 80000
FIRE SUPPRESSION KIT ..... H 1 10000
FIREWALL ASSEMBLY ..... B 4 10080
FLOORBOARD & SEAT SUPPORT ..... C 1 10080
..... C 1 11100
FRAME, REAR ..... B 1 20100
..... B 1 20200
FRONT AXLE ASSEMBLY ..... A 4 10000
..... A 4 10600
..... A 4 10610
..... A 4 10630
..... A 4 11100
FRONT DIFFERENTIAL & CARRIER ASSEMBLY ..... A 4 14950
..... A 4 15000
..... A 4 15010
..... A 4 15150
..... A 4 15600
..... A 4 15610
..... A 4 16400
FRONT FRAME ..... B 1 10085
FUEL TANK & LINES ..... D 1 10110
..... D 1 10550

G

GRAPPLE ASSEMBLY-102 IN - 2,59 M ..... B 6 10020
GRAPPLE ASSEMBLY-70 IN-1,79MM ..... B 6 10000
GRAPPLE CYLINDER ASSEMBLY 70 IN-1,79M ..... E 1 13000
GRAPPLE CYLINDER ASSEMBLY 102 IN-2590,8 MM ..... E 1 13050
GRAPPLE LOCK VALVE ..... E 2 40000
GRAPPLE ROTATING HEAD ASSEMBLY ..... E 2 70000
GREASE LINES ..... B 1 18050

H

HYDRAULIC SYSTEM, TRANSMISSION & TORQUE CONVERTER ..... A 8 10060
HYDRAULIC TANK ASSEMBLY ..... A 9 16000
HYDRAULICS-ARCH & GRAPPLE ..... A 10 10050
HYDRAULICS-MOTOR HEAD ..... A 10 12000
HYDRAULICS, STEER & BLADE ..... A 9 10080
HYDRAULICS, WINCH ..... A 6 11000

INTENTIONALLY BLANK

TABLE DES MATIÈRES

A

ACCÉLÉRATEUR & TRINGLERIE ..... D 1 20050
ALTERNATEUR ..... F 2 50100
ARBRE D'ENTRAÎNEMENT-TRANSMISSION/CONVERTISSEUR ENSEMBLE ..... A 5 10220
ARBRE D'ENTRAÎNEMENT-TRANSMISSION/PALIER CENTRAL, ENSEMBLE ..... A 5 50050
ARCHE & GRAPPIN, CIRCUIT HYDRAULIQUE ..... A 10 10050
ASSEMBLAGE D'ARCHE ..... B 5 10040
ASSEMBLAGE DE LA JANTE - 28.1 X 26 PNEUMATIQUE ..... F 2 96810
ASSEMBLAGE DE LA JANTE - 23.1 X 26 PNEUMATIQUE ..... F 2 96900
ASSEMBLAGE DE LA JANTE - 18.4 X 34 PNEUMATIQUE ..... F 2 96960
ASSEMBLAGE DE LA JANTE - 18.4 X 26 PNEUMATIQUE ..... F 2 97000
ASSEMBLAGE DE LA JANTE - 23.1 X 26 PNEUMATIQUE ..... F 2 97560
ASSEMBLAGE DU RÉSERVOIR HYDRAULIQUE ..... A 9 16000

B

BATTERIE & FIXATION DE BATTERIE ..... F 1 10060
..... F 1 10350
BOUTONS ..... F 2 95050

C

CHÂSSIS ARRIÈRE & MONTAGE ..... B 1 20100
..... B 1 20200
CHÂSSIS AVANT ..... B 1 10085
CIRCUIT HYDRAULIQUE DE BOÎTE DE VITESSES & DE CONVERTISSEUR ..... A 8 10060
CIRCUITS DE GRAISSAGE ..... B 1 18050
CLOISON PARE-FEU ..... B 4 10080
COMMANDE DE FREIN SECONDAIRE ⊠ ..... A 7 30125
COMMANDES D'ACCÉLÉRATION ..... D 1 20050
COMMANDES DE FREIN STANDARD ..... A 7 27400
COMMANDES DE LA TRANSMISSION ..... A 3 20150
COMMANDES DE TREUIL & D'HYDRAULIQUE-CLARK ..... A 6 11000
COMMANDES DES GAZ ..... D 1 20050
COMMANDES-ARCHE, FLÈCHE DE GRAPPIN ET TÊTE DE MOTEUR ..... A 10 20125
COMMANDES, BOÎTE DE VITESSES ..... A 3 20150
CONTRÔLE DU FREIN DE SERVICE ..... A 7 27400
CONTRÔLES DE GUIDAGE & DE LAME ..... A 9 20200
CONVERTISSEUR, ENSEMBLE ..... A 2 10200
..... A 2 12100

D

DAIS ..... F 2 10115
DÉCALQUES ..... F 2 60000
DIFFÉRENTIEL ARRIÈRE & ENSEMBLE PORTEUR ..... A 4 21550
..... A 4 21610
..... A 4 25625
..... A 4 25650
..... A 4 26400
DIFFÉRENTIEL AVANT & ENSEMBLE PORTEUR ..... A 4 14950
..... A 4 15000
..... A 4 15010
..... A 4 15150
..... A 4 15600
..... A 4 15610
..... A 4 16400
DIRECTION AUXILIAIRE ⊠ ..... A 9 14050
DISC DE CONTRÔLES DU FREIN DE SERVICE ..... A 7 15400

E

ENSEMBLE ARBRE CARDAN-TRANSMISSION-PONT AVANT ..... A 5 30100
ENSEMBLE CONVERTISSEUR DE COUPLE ..... A 2 10200
..... A 2 12100
ENSEMBLE CYLINDRE DIRECTION & LAME ..... E 1 10065
ENSEMBLE D'ARBRE D'ENTRAINEMENT-BOÎTE DE VITESSE/TREUIL ..... A 5 20050
ENSEMBLE D'ARBRE D'ENTRAÎNEMENT-ESSIEUX ARRIÈRE ..... A 5 40150
..... A 5 40500
ENSEMBLE D'ARBRE DENTRÎNEMENT-ESSIEUX ARRIÈRE ..... A 5 40850
ENSEMBLE D'EMBRAYAGE DE BOÎTE DE VITESSE-MARCH AV & AR & BASSE ..... A 3 11000
ENSEMBLE D'EMBRAYAGE DE BOÎTE DE VITESSE, HAUT ..... A 3 12000
ENSEMBLE DE CULASSE ROTATIVE DE GRAPPIN ..... E 2 70000
ENSEMBLE DE CULASSE ROTATIVE ..... E 2 70000
ENSEMBLE DE DIFFÉRENTIEL & PORTE-PLAN, AVANT-17600 ..... A 4 14950
..... A 4 15000
ENSEMBLE DE DIFFÉRENTIEL & PORTE-PLAN, AVANT-17620, 17630 & 17210 ..... A 4 15010
ENSEMBLE DE DIFFÉRENTIEL & PORTE PLAN, AVANT-17210 ..... A 4 15150
ENSEMBLE DE DIFFÉRENTIEL & PORTE-PLAN, AVANT-17900 & 17800 ..... A 4 15600
ENSEMBLE DE DIFFÉRENTIEL & PORTE-PLAN, AVANT FD-17900 & FD-17800 ..... A 4 15610
ENSEMBLE DE DIFFÉRENTIEL & PORTE-PLAN, AVANT-17620 ..... A 4 16400
ENSEMBLE DE GRAPPIN-102 IN - 2,59 M ..... B 6 10020
ENSEMBLE DE GRAPPIN-70 IN-1,79MM ..... B 6 10000
ENSEMBLE DE POMPE & DE MOTEUR ⊠ ..... E 2 20000
ENSEMBLE DE RADIATEUR ..... A 1 12000
..... A 1 12075
..... A 1 12500
ENSEMBLE DE SIÈGE ROTATIF ..... F 2 40050
ENSEMBLE DIFFÉRENTIAL-PALIER ET COUSSINET, ARRIÈRE-17620, 17210 ..... A 4 21610
ENSEMBLE DIFFÉRENTIAL-PALIER ET COUSSINENT, ARRIÈRE-17600 ..... A 4 21550
ENSEMBLE DIFFÉRENTIAL-PALIER & COUSSINENT, ARRIÈRE-17800 ..... A 4 25650
ENSEMBLE DIFFÉRENTIEL-PALIER & COUSSINENT, ARRIÈRE-17210 ..... A 4 25625
ENSEMBLE DIFFÉRENTIEL-PALIER & COUSSINENT ARRIÈRE-17620 ..... A 4 26400
ENSEMBLE EMBRAYAGE, HAUT ..... A 3 12000
ENSEMBLE EMBRAYAGE, MARCH AV & AR & BASSE ..... A 3 11000
ENSEMBLE ESSIEU ARRIÈRE ..... A 4 20060
..... A 4 20100
..... A 4 20620
..... A 4 21300
..... A 4 21350
ENSEMBLE ESSIEU AVANT ..... A 4 10000
..... A 4 10600
..... A 4 10610
..... A 4 10630
..... A 4 11100
ENSEMBLE FREIN SECONDAIRE ⊠ ..... A 7 35000
ENSEMBLE FREIN, MONTAGE-CENTRAL ..... A 7 60000
ENSEMBLE SOUPAPE DE SURETÉ ..... E 2 50000
ENSEMBLE VÉRIN D'ACCROCHAGE ..... E 1 13000
..... E 1 13050
EPURATEUR D'AIR ..... A 1 25150
..... A 1 25900
ESSIEU AR ENSEMBLE-17620 ..... A 4 20060
ESSIEU AR ENSEMBLE-17800 SERVICE DUR ..... A 4 20620
ESSIEU AR, ENSEMBLE-17210 ..... A 4 21350
ESSIEU AR, ENSEMBLE-17600 ..... A 4 21300
ESSIEU AR, ENSEMBLE-17620 ..... A 4 20100
ESSIEU AV, ENSEMBLE-17210 ..... A 4 10630
ESSIEU AV, ENSEMBLE-17600 ..... A 4 10000
ESSIEU AV, ENSEMBLE-17620 ⊠ ..... A 4 10610
ESSIEU AV, ENSEMBLE-17620 ..... A 4 11100
ESSIEU AV, ENSEMBLY-17800HD ⊠ ..... A 4 10600
ESSIEU, ENSEMBLE DE BERCEAU ..... B 1 15100
EXTINCTEUR À INCENDIE ..... F 2 80000

ALPHABETICAL INDEX (cont.)

I

INSTRUMENT PANEL ..... F 1 20400

L

LIGHTS⊠ ..... F 2 90075

M

MASTER CYLINDER ..... A 7 15400
..... A 7 27400
..... A 7 30125
MID MOUNT BEARING ASSEMBLY ..... A 7 50100
MID-MOUNT BRAKE ASSEMBLY ..... A 7 60000
MOTOR HEAD HYDRAULICS ..... A 10 12000
MUFFLER ..... A 1 20325
..... A 1 23300

P

PARKING BRAKE ..... A 7 25050
PLANET CARRIER ASSEMBLY-17620 & 17800 ⊠ ..... A 4 30110
PLANET CARRIER ASSEMBLY-17600 ..... A 4 30100
PLANET CARRIER ASSEMBLY-17210 ..... A 4 30150
PROPELLER SHAFT ASSEMBLY-
TRANSMISSION/CONVERTER ..... A 5 10220
PROPELLER SHAFT ASSEMBLY-TRANSMISSION/WINCH ..... A 5 20050
PROPELLER SHAFT ASSEMBLY-
TRANSMISSION-FRONT AXLE ..... A 5 30100
PROPELLER SHAFT ASSEMBLY-REAR AXLE INPUT ..... A 5 40150
..... A 5 40500
..... A 5 40850
PROPELLER SHAFT ASSEMBLY-TRANSMISSION/MID
MOUNT BEARING ..... A 5 50050
PUMP ..... A 9 10080
PUMP & MOTOR ASSEMBLY ⊠ ..... E 2 20000

R

RADIATOR & CONNECTIONS ..... A 1 10450
..... A 1 11750
RADIATOR ASSEMBLY ..... A 1 12000
..... A 1 12075
..... A 1 12500
REAR AXLE ASSEMBLY ..... A 4 20060
..... A 4 20100
..... A 4 20620
..... A 4 21300
..... A 4 21350
REAR AXLE MOUNTING ..... B 1 23000
..... B 1 23150
..... B 1 23250
..... B 1 23610
REAR DIFFERENTIAL & CARRIER ASSEMBLY ..... A 4 21550
..... A 4 21610
..... A 4 25625
..... A 4 25650
..... A 4 26400
REAR DRIVE AXLE-17600 ..... A 4 21300
REAR FRAME & MOUNTING ..... B 1 20100
..... B 1 20200
REGULATOR VALVE ..... A 2 25050
RIM ASSEMBLY - 18.4 X 26 TIRES ..... F 2 97000
RIM ASSEMBLY - 18.4 X 34 TIRES ..... F 2 96960
RIM ASSEMBLY - 23.1 X 26 TIRES ..... F 2 96900
..... F 2 97560
RIM ASSEMBLY - 28.1 X 26 TIRES ..... F 2 96810
ROTATING HEAD ASSEMBLY ..... E 2 70000

S

SEAT ASSEMBLY ..... F 2 40150
SEAT ASSEMBLY-ROTATING ..... F 2 40050
SECONDARY BRAKE ASSEMBLY ⊠ ..... A 7 35000
SECONDARY BRAKE CONTROLS ⊠ ..... A 7 30125
SERVICE BRAKE CONTROLS ..... A 7 27400
SERVICE BRAKE CONTROLS-DISC ..... A 7 15400
SERVICE BRAKE-DISC ..... A 7 10200
SERVICE BRAKE-DRUM ⊠ ..... A 7 10050
STEER & BLADE CONTROLS ..... A 9 20200
STEER & BLADE CYLINDER ASSEMBLY ..... E 1 10065
STEER & BLADE HYDRAULICS ..... A 9 10080

T

THROTTLE CONTROLS ..... D 1 20050
TORQUE CONVERTER ASSEMBLY ..... A 2 10200
..... A 2 12100
TRANSMISSION & CONVERTER HYDRAULICS ..... A 8 10060
TRANSMISSION ASSEMBLY-2420 ..... A 3 10150
TRANSMISSION CLUTCH ASSEMBLY-FORWARD,
REVERSE & LOW ..... A 3 11000
TRANSMISSION CLUTCH ASSEMBLY, HIGH ..... A 3 12000
TRANSMISSION CONTROL VALVE ..... A 3 13050
TRANSMISSION CONTROLS ..... A 3 20150
TRANSMISSION MOUNTING ..... A 3 15100

V

VALVE, GRAPPLE LOCK ..... E 2 40000
VALVE, REGULATOR ..... A 2 25050
VALVE, STEER & BLADE ..... E 2 30200
VALVE, TRANSMISSION CONTROL ..... A 3 13050

W

WINCH CONTROLS & HYDRAULICS-CLARK ..... A 6 11000
WINCH, INPUT CLUTCH, PINION SHAFT
& RING GEAR SHAFT W-311-1 ..... A 6 24150
WINCH,CABLE DRUM DRIVE SHAFT & CLUTCH W311-1 ..... A 6 23000

TABLE DES MATIÈRES

A

ACCÉLÉRATEUR & TRINGLERIE ..... D 1 20050
ALTERNATEUR ..... F 2 50100
ARBRE D'ENTRAÎNEMENT-TRANSMISSION/CONVERTISSEUR ENSEMBLE ..... A 5 10220
ARBRE D'ENTRAÎNEMENT-TRANSMISSION/PALIER CENTRAL, ENSEMBLE ..... A 5 50050
ARCHE & GRAPPIN, CIRCUIT HYDRAULIQUE ..... A 10 10050
ASSEMBLAGE D'ARCHE ..... B 5 10040
ASSEMBLAGE DE LA JANTE - 28.1 X 26 PNEUMATIQUE ..... F 2 96810
ASSEMBLAGE DE LA JANTE - 23.1 X 26 PNEUMATIQUE ..... F 2 96900
ASSEMBLAGE DE LA JANTE - 18.4 X 34 PNEUMATIQUE ..... F 2 96960
ASSEMBLAGE DE LA JANTE - 18.4 X 26 PNEUMATIQUE ..... F 2 97000
ASSEMBLAGE DE LA JANTE - 23.1 X 26 PNEUMATIQUE ..... F 2 97560
ASSEMBLAGE DU RÉSERVOIR HYDRAULIQUE ..... A 9 16000

B

BATTERIE & FIXATION DE BATTERIE ..... F 1 10060
..... F 1 10350
BOUTONS ..... F 2 95050

C

CHÂSSIS ARRIÈRE & MONTAGE ..... B 1 20100
..... B 1 20200
CHÂSSIS AVANT ..... B 1 10085
CIRCUIT HYDRAULIQUE DE BOÎTE DE VITESSES & DE CONVERTISSEUR ..... A 8 10060
CIRCUITS DE GRAISSAGE ..... B 1 18050
CLOISON PARE-FEU ..... B 4 10080
COMMANDE DE FREIN SECONDAIRE ⊠ ..... A 7 30125
COMMANDES D'ACCÉLÉRATION ..... D 1 20050
COMMANDES DE FREIN STANDARD ..... A 7 27400
COMMANDES DE LA TRANSMISSION ..... A 3 20150
COMMANDES DE TREUIL & D'HYDRAULIQUE-CLARK ..... A 6 11000
COMMANDES DES GAZ ..... D 1 20050
COMMANDES-ARCHE, FLÈCHE DE GRAPPIN ET TÊTE DE MOTEUR ..... A 10 20125
COMMANDES, BOÎTE DE VITESSES ..... A 3 20150
CONTRÔLE DU FREIN DE SERVICE ..... A 7 27400
CONTRÔLES DE GUIDAGE & DE LAME ..... A 9 20200
CONVERTISSEUR, ENSEMBLE ..... A 2 10200
..... A 2 12100

D

DAIS ..... F 2 10115
DÉCALQUES ..... F 2 60000
DIFFÉRENTIEL ARRIÈRE & ENSEMBLE PORTEUR ..... A 4 21550
..... A 4 21610
..... A 4 25625
..... A 4 25650
..... A 4 26400
DIFFÉRENTIEL AVANT & ENSEMBLE PORTEUR ..... A 4 14950
..... A 4 15000
..... A 4 15010
..... A 4 15150
..... A 4 15600
..... A 4 15610
..... A 4 16400
DIRECTION AUXILIAIRE ⊠ ..... A 9 14050
DISC DE CONTRÔLES DU FREIN DE SERVICE ..... A 7 15400

E

ENSEMBLE ARBRE CARDAN-TRANSMISSION-PONT AVANT ..... A 5 30100
ENSEMBLE CONVERTISSEUR DE COUPLE ..... A 2 10200
..... A 2 12100
ENSEMBLE CYLINDRE DIRECTION & LAME ..... E 1 10065
ENSEMBLE D'ARBRE D'ENTRAINEMENT-BOÎTE DE VITESSE/TREUIL ..... A 5 20050
ENSEMBLE D'ARBRE D'ENTRAÎNEMENT-ESSIEUX ARRIÈRE ..... A 5 40150
..... A 5 40500
ENSEMBLE D'ARBRE DENTRÎNEMENT-ESSIEUX ARRIÈRE ..... A 5 40850
ENSEMBLE D'EMBRAYAGE DE BOÎTE DE VITESSE-MARCH AV & AR & BASSE ..... A 3 11000
ENSEMBLE D'EMBRAYAGE DE BOÎTE DE VITESSE, HAUT ..... A 3 12000
ENSEMBLE DE CULASSE ROTATIVE DE GRAPPIN ..... E 2 70000
ENSEMBLE DE CULASSE ROTATIVE ..... E 2 70000
ENSEMBLE DE DIFFÉRENTIEL & PORTE-PLAN, AVANT-17600 ..... A 4 14950
..... A 4 15000
ENSEMBLE DE DIFFÉRENTIEL & PORTE-PLAN, AVANT-17620, 17630 & 17210 ..... A 4 15010
ENSEMBLE DE DIFFÉRENTIEL & PORTE PLAN, AVANT-17210 ..... A 4 15150
ENSEMBLE DE DIFFÉRENTIEL & PORTE-PLAN, AVANT-17900 & 17800 ..... A 4 15600
ENSEMBLE DE DIFFÉRENTIEL & PORTE-PLAN, AVANT FD-17900 & FD-17800 ..... A 4 15610
ENSEMBLE DE DIFFÉRENTIEL & PORTE-PLAN, AVANT-17620 ..... A 4 16400
ENSEMBLE DE GRAPPIN-102 IN - 2,59 M ..... B 6 10020
ENSEMBLE DE GRAPPIN-70 IN-1,79MM ..... B 6 10000
ENSEMBLE DE POMPE & DE MOTEUR ⊠ ..... E 2 20000
ENSEMBLE DE RADIATEUR ..... A 1 12000
..... A 1 12075
..... A 1 12500
ENSEMBLE DE SIÈGE ROTATIF ..... F 2 40050
ENSEMBLE DIFFÉRENTIAL-PALIER ET COUSSINET, ARRIÈRE-17620, 17210 ..... A 4 21610
ENSEMBLE DIFFÉRENTIAL-PALIER ET COUSSINENT, ARRIÈRE-17600 ..... A 4 21550
ENSEMBLE DIFFÉRENTIAL-PALIER & COUSSINENT, ARRIÈRE-17800 ..... A 4 25650
ENSEMBLE DIFFÉRENTIEL-PALIER & COUSSINENT, ARRIÈRE-17210 ..... A 4 25625
ENSEMBLE DIFFÉRENTIEL-PALIER & COUSSINENT ARRIÈRE-17620 ..... A 4 26400
ENSEMBLE EMBRAYAGE, HAUT ..... A 3 12000
ENSEMBLE EMBRAYAGE, MARCH AV & AR & BASSE ..... A 3 11000
ENSEMBLE ESSIEU ARRIÈRE ..... A 4 20060
..... A 4 20100
..... A 4 20620
..... A 4 21300
..... A 4 21350
ENSEMBLE ESSIEU AVANT ..... A 4 10000
..... A 4 10600
..... A 4 10610
..... A 4 10630
..... A 4 11100
ENSEMBLE FREIN SECONDAIRE ⊠ ..... A 7 35000
ENSEMBLE FREIN, MONTAGE-CENTRAL ..... A 7 60000
ENSEMBLE SOUPAPE DE SURETÉ ..... E 2 50000
ENSEMBLE VÉRIN D'ACCROCHAGE ..... E 1 13000
..... E 1 13050
EPURATEUR D'AIR ..... A 1 25150
..... A 1 25900
ESSIEU AR ENSEMBLE-17620 ..... A 4 20060
ESSIEU AR ENSEMBLE-17800 SERVICE DUR ..... A 4 20620
ESSIEU AR, ENSEMBLE-17210 ..... A 4 21350
ESSIEU AR, ENSEMBLE-17600 ..... A 4 21300
ESSIEU AR, ENSEMBLE-17620 ..... A 4 20100
ESSIEU AV, ENSEMBLE-17210 ..... A 4 10630
ESSIEU AV, ENSEMBLE-17600 ..... A 4 10000
ESSIEU AV, ENSEMBLE-17620 ⊠ ..... A 4 10610
ESSIEU AV, ENSEMBLE-17620 ..... A 4 11100
ESSIEU AV, ENSEMBLY-17800HD ⊠ ..... A 4 10600
ESSIEU, ENSEMBLE DE BERCEAU ..... B 1 15100
EXTINCTEUR À INCENDIE ..... F 2 80000

INTENTIONALLY BLANK

INHALTSVERZEICHNIS

A

ABZIEHBILD ..... F 2 60000
ACHSE VOLLSTÄNDIG, HINTERRADANTRIEB-17620 ..... A 4 20060
..... A 4 20100
ACHSE VOLLSTÄNDIG, HINTERRADANTRIEB-17800 HOCHLEISTUNGSAUSFÜHRUNG ..... A 4 20620
ACHSE VOLLSTÄNDIG, HINTERRADANTRIEB-17600 ..... A 4 21300
ACHSE VOLLSTÄNDIG, HINTERRANTRIEB-17210 ..... A 4 21350
ACHSE VOLLSTÄNDIG, VORDERRADANTRIEB-17600 ..... A 4 10000
ACHSE VOLLSTÄNDIG, VORDERRADANTRIEB-17800HD ☒ ..... A 4 10600
ACHSE VOLLSTÄNDIG, VORDERRADANTRIEB-17620 ☒ ..... A 4 10610
ACHSE VOLLSTÄNDIG, VORDERRANTRIEB-17210 ..... A 4 10630
ACHSE VOLLSTÄNDIG, VORDERRADANTRIEB-17620 ..... A 4 11100
ACHSENBEFESTIGUNG, HINTEN ..... B 1 23000
..... B 1 23150
..... B 1 23250
..... B 1 23610
ACHSENLAGERUNG, VOLLSTÄNDIG ..... B 1 15100
ALTERNATOR ..... F 2 50100
ANTRIEBSWELLEN-AGGREGAT GETRIEBE/WINDE ..... A 5 20050
AUSPUFFSYSTEM ..... A 1 20325
..... A 1 23300
AUSPUFFTOPF ..... A 1 20325
..... A 1 23300

B

BATTERIE & BATTERIEHALTERUNG ..... F 1 10060
..... F 1 10350
BEDIENUNG DER STANDBREMSE ..... A 7 27400
BEDIENUNG, DROSSELVENTIL ..... D 1 20050
BEDIENUNG, GETRIEBE ..... A 3 20150
BEDIENUNGSELEMENTE, BOGEN & GREIFERHUBARM & MOTORKOPF ..... A 10 20125
BESCHLEUNIGUNGS-FUSSHEBEL & GESTÄNGE ..... D 1 20050
BODENPLATTE & SITZSTUTZE ..... C 1 10080
BODENPLATTE UND SITZSTUTZE ..... C 1 11100
BOGEN & GREIFER, HYDRAULIK ..... A 10 10050
BOGEN, BAUGRAPPE ..... E 1 12050
BOGENEINHEIT ..... B 5 10040
BRANDWAND-AUFBAU ..... B 4 10080
BREMSE VOLLSTÄNDIG, MITTELBAU ..... A 7 60000

D

DIENSTBREMSE-SCHEIBE ..... A 7 10200
DIENSTBREMSE-TROMMEL ☒ ..... A 7 10050
DIFFERENTIAL & TRÄGER VOLLSTÄNDIG, VORNE-17600 ..... A 4 14950
..... A 4 15000
DIFFERENTIAL & TRÄGER VOLLSTÄNDIG, VORNE-17620, 17630 & 17210 ..... A 4 15010
DIFFERENTIAL & TRÄGER VOLLSTÄNDIG, VORNE-17210 ..... A 4 15150
DIFFERENTIAL & TRÄGER VOLLSTÄNDIG, VORNE-17900 & 17800 ..... A 4 15600
DIFFERENTIAL & TRÄGER VOLLSTÄNDIG, VORNE FD-17900 & FD-17800 ..... A 4 15610
DIFFERENTIAL & TRÄGER VOLLSTÄNDIG, VORNE-17620 ..... A 4 16400
DIFFERENTIAL & TRÄGER VOLLSTÄNDIG, HINTEN-17600 ..... A 4 21550
DIFFERENTIAL & TRÄGER VOLLSTÄANDIG, HINTEN 17620, 17210 ..... A 4 21610
DIFFERENTIAL & TRÄGER VOLLSTÄNDIG, HINTEN-17210 ..... A 4 25625
DIFFERENTIAL & TRÄGER VOLLSTÄNDIG, HINTEN-17800 ..... A 4 25650
DIFFERENTIAL & TRÄGER VOLLSTÄNDIG, HINTER-17620 ..... A 4 26400
DIFFERENTIAL, HINTEN & TRÄGEREINHEIT ..... A 4 21550
..... A 4 21610
..... A 4 25625
..... A 4 25650
..... A 4 26400
DIFFERENTIAL, VORNE & TRÄGETEINHEIT ..... A 4 14950
..... A 4 15000
..... A 4 15010
..... A 4 15150
..... A 4 15600
..... A 4 15610
..... A 4 16400
DREHKOPF VOLLSTÄNDIG ..... E 2 70000
DREHMOMENTWANDLER-EINHEIT ..... A 2 10200
..... A 2 12100
DREHMOMENTWANDLER, VOLLSTÄNDIG ..... A 2 10200
..... A 2 12100
DREHSITZ VOLLSTÄNDIG ..... F 2 40050
DROSSELSTEUERUNG ..... D 1 20050

E

ELEKTRISCHE ANLAGE ..... F 2 51310

F

FELGENEINHEIT - 18.4 X 26 REIFEN ..... F 2 97000
FELGENEINHEIT - 18.4 X 34 REIFEN ..... F 2 96960
FELGENEINHEIT - 23.1 X 26 REIFEN ..... F 2 96900
FELGENEINHEIT - 28.1 X 26 REIFEN ..... F 2 96810
FELGENHEIT - 23.1 X 26 REIFEN ..... F 2 97560
FEUERLÖSCHER ..... F 2 80000
FEURERSICHERHEITSSATZ ..... H 1 10000
FÜHRUNGSROLLE & MONTAGE ..... B 2 10000
FÜHRUNGSROLLE & MONTAGE ☒ ..... B 2 10010

G

GELENKWELLE VOLLSTÄNDIG-GETRIEBE/DREHMOMENTWANDLER ..... A 5 10220
GELENKWELLE VOLLSTÄNDIG-GETRIEBE/MITTELLAGER ..... A 5 50050
GETRIEBE KUPPLUNGSBAUGRUPPE-VORWÄRTS, RÜCKWARTS & ERSTE ..... A 3 11000
GETRIEBE VOLLSTÄNDIG-2420 ..... A 3 10150
GETRIEBE- & DREHMOMENTWANDLERHYDRAULIK ..... A 8 10060
GETRIEBE-KUPPLUNGSBAUGRUPPE, HOCH ..... A 3 12000
GETRIEBE-MONTAGE ..... A 3 15100
GETRIEBEREGELVENTIL ..... A 3 13050
..... A 3 13050
GETRIEBESCHALTHEBEL ..... A 3 20150
GREIFER-BAUGRUPPE-102 IN - 2,59 M ..... B 6 10020
GREIFER-BAUGRUPPE-70 IN-1,79MM ..... B 6 10000
GREIFERDREHKOPF VOLLSTÄNDIG ..... E 2 70000
GREIFZYLINDER - AUFBAU ..... E 1 13000
..... E 1 13050

H

HAUPTZYLINDER ..... A 7 15400
..... A 7 27400
..... A 7 30125
HILFSLENKUNG ☒ ..... A 9 14050
HINTERACHSEN-MONTAGE ..... B 1 23150
..... B 1 23250
..... B 1 23610
HINTERACHSEN, MONTAGE ..... B 1 23000
HINTERACHSENEINHEIT ..... A 4 20060
..... A 4 20100
..... A 4 20620
..... A 4 21300
..... A 4 21350
HINTERRAHMEN & MONTIERUNG ..... B 1 20100
..... B 1 20200
HYDRAULIK-BOGEN & GREIFER ..... A 10 10050

TABLE DES MATIÈRES (cont.)

F

FILTRE À AIR - SILENCIEUX & MONTAGE ..... A 1 23300
..... A 1 20325
FREIN DE STATIONNEMENT ..... A 7 25050
FREIN PRIMAIRE-DISQUE ..... A 7 10200
FREIN PRIMAIRE-TAMBOUR ⊠ ..... A 7 10050

G

GUIDE - CÂBLE & MONTAGE ..... B 2 10000
GUIDE - CÂBLE & MONTAGE ⊠ ..... B 2 10010

H

HYDRAULIQUE DE CULASSE DE MOTEUR ..... A 10 12000
HYDRAULIQUES-ARC & GRAPPIN ..... A 10 10050
HYDRAULIQUES-CULLASSE DE MOTEUR ..... A 10 12000

J

JEU D'EXTINCTION D'INCENDIE ..... H 1 10000

M

MATE CYLINDRE ..... A 7 15400
..... A 7 27400
..... A 7 30125
MONTAGE DE L'ESSIEU ARRIÈRE ..... B 1 23000
..... B 1 23150
..... B 1 23250
..... B 1 23610
MONTAGE DE TRANSMISSION ..... A 3 15100
MONTURE D'ESSIEU, ARRIÈRE ..... B 1 23000
..... B 1 23150
..... B 1 23250
..... B 1 23610

P

PALE & MONTAGE ..... B 3 10020
PALIER INTERMÉDIAIRE, ENSEMBLE ..... A 7 50100
PHARES⊠ ..... F 2 90075
PINCES ..... F 2 95000
PLANCHER & SUPPORT DU SIÈGE ..... C 1 10080
PLANCHER ET SUPPORT DU SIÈGE ..... C 1 11100
POMPE ..... A 9 10080
PORTE PLANÉTAIRE ENSEMBLE-17600 ..... A 4 30100
PORTE PLANÉTAIRE ENSEMBLE-17620 & 17800 ⊠ ..... A 4 30110
PORTE PLANÉTAIRE ENSEMBLE-17210 ..... A 4 30150

R

RADIATEUR & CONNEXION ..... A 1 10450
..... A 1 11750
RÉSERVOIR DE CARBURANT & CANALISATION ..... D 1 10110
..... D 1 10550
ROULEAU D'ARC ..... E 1 12050

S

SIÈGE, ENSEMBLE ..... F 2 40150
SILENCIEUX ..... A 1 20325
..... A 1 23300
SOUPAPE DE COMMANDE DE TRANSMISSION ..... A 3 13050
..... A 3 13050
SOUPAPE DE CONTRÔLE DE DIRECTION DE LA LAME ..... E 2 30200
SOUPAPE DE CONTRÔLE-ARCHE, GRAPPIN & MOTEUR ..... E 2 30650
SOUPAPE DE VERROUILLAGE DE GRAPPIN ..... E 2 40000
SOUPAPE, COMMANDE DE BOÎTE DE VITESSE ..... A 3 13050
SUPPORTS ÉLASTIQUE DU MOTEUR ..... A 1 15100
..... A 1 16700
SYSTÈME D'ÉCHAPPEMENT ..... A 1 20325
..... A 1 23300
SYSTÈME DE REFROILISSEMENT ..... A 1 10450
..... A 1 11750
SYSTÈME ELECTRIQUE ..... F 2 51310
SYSTÈME HYDRAULIQUE DE DIRECTION & DE PALE ..... A 9 10080
SYSTÈME HYDRAULIQUE, TRANSMISSION & CONVERTISSEUR ..... A 8 10060

T

TABLEAU DE BORD ..... F 1 20400
TRANSMISSION ENSEMBLE-2420 ..... A 3 10150
TREUIL, EMBRAYAGE D'ENTRÉE, AXE DU PIGNON D'ARBRE D'ENGRENAGE ..... A 6 24150
TREUIL, HYDRAULIQUES ..... A 6 11000
TREUIL,ARBRE D'ENTRAÎNEMENT DU TAMBOUR DE CÂBLE & EMBRAYAGE W311-1 ..... A 6 23000

V

VANNE RÉGULATRICE ..... A 2 25050

INHALTSVERZEICHNIS

A

ABZIEHBILD ..... F 2 60000
ACHSE VOLLSTÄNDIG, HINTERRADANTRIEB-17620 ..... A 4 20060
..... A 4 20100
ACHSE VOLLSTÄNDIG, HINTERRADANTRIEB-17800 HOCHLEISTUNGSAUSFÜHRUNG ..... A 4 20620
ACHSE VOLLSTÄNDIG, HINTERRADANTRIEB-17600 ..... A 4 21300
ACHSE VOLLSTÄNDIG, HINTERRANTRIEB-17210 ..... A 4 21350
ACHSE VOLLSTÄNDIG, VORDERRADANTRIEB-17600 ..... A 4 10000
ACHSE VOLLSTÄNDIG, VORDERRADANTRIEB-17800HD ☒ ..... A 4 10600
ACHSE VOLLSTÄNDIG, VORDERRADANTRIEB-17620 ☒ ..... A 4 10610
ACHSE VOLLSTÄNDIG, VORDERRANTRIEB-17210 ..... A 4 10630
ACHSE VOLLSTÄNDIG, VORDERRADANTRIEB-17620 ..... A 4 11100
ACHSENBEFESTIGUNG, HINTEN ..... B 1 23000
..... B 1 23150
..... B 1 23250
..... B 1 23610
ACHSENLAGERUNG, VOLLSTÄNDIG ..... B 1 15100
ALTERNATOR ..... F 2 50100
ANTRIEBSWELLEN-AGGREGAT GETRIEBE/WINDE ..... A 5 20050
AUSPUFFSYSTEM ..... A 1 20325
..... A 1 23300
AUSPUFFTOPF ..... A 1 20325
..... A 1 23300

B

BATTERIE & BATTERIEHALTERUNG ..... F 1 10060
..... F 1 10350
BEDIENUNG DER STANDBREMSE ..... A 7 27400
BEDIENUNG, DROSSELVENTIL ..... D 1 20050
BEDIENUNG, GETRIEBE ..... A 3 20150
BEDIENUNGSELEMENTE, BOGEN & GREIFERHUBARM & MOTORKOPF ..... A 10 20125
BESCHLEUNIGUNGS-FUSSHEBEL & GESTÄNGE ..... D 1 20050
BODENPLATTE & SITZSTUTZE ..... C 1 10080
BODENPLATTE UND SITZSTUTZE ..... C 1 11100
BOGEN & GREIFER, HYDRAULIK ..... A 10 10050
BOGEN, BAUGRAPPE ..... E 1 12050
BOGENEINHEIT ..... B 5 10040
BRANDWAND-AUFBAU ..... B 4 10080
BREMSE VOLLSTÄNDIG, MITTELBAU ..... A 7 60000

D

DIENSTBREMSE-SCHEIBE ..... A 7 10200
DIENSTBREMSE-TROMMEL ☒ ..... A 7 10050
DIFFERENTIAL & TRÄGER VOLLSTÄNDIG, VORNE-17600 ..... A 4 14950
..... A 4 15000
DIFFERENTIAL & TRÄGER VOLLSTÄNDIG, VORNE-17620, 17630 & 17210 ..... A 4 15010
DIFFERENTIAL & TRÄGER VOLLSTÄNDIG, VORNE-17210 ..... A 4 15150
DIFFERENTIAL & TRÄGER VOLLSTÄNDIG, VORNE-17900 & 17800 ..... A 4 15600
DIFFERENTIAL & TRÄGER VOLLSTÄNDIG, VORNE FD-17900 & FD-17800 ..... A 4 15610
DIFFERENTIAL & TRÄGER VOLLSTÄNDIG, VORNE-17620 ..... A 4 16400
DIFFERENTIAL & TRÄGER VOLLSTÄNDIG, HINTEN-17600 ..... A 4 21550
DIFFERENTIAL & TRÄGER VOLLSTÄANDIG, HINTEN 17620, 17210 ..... A 4 21610
DIFFERENTIAL & TRÄGER VOLLSTÄNDIG, HINTEN-17210 ..... A 4 25625
DIFFERENTIAL & TRÄGER VOLLSTÄNDIG, HINTEN-17800 ..... A 4 25650
DIFFERENTIAL & TRÄGER VOLLSTÄNDIG, HINTER-17620 ..... A 4 26400
DIFFERENTIAL, HINTEN & TRÄGEREINHEIT ..... A 4 21550
..... A 4 21610
..... A 4 25625
..... A 4 25650
..... A 4 26400
DIFFERENTIAL, VORNE & TRÄGETEINHEIT ..... A 4 14950
..... A 4 15000
..... A 4 15010
..... A 4 15150
..... A 4 15600
..... A 4 15610
..... A 4 16400
DREHKOPF VOLLSTÄNDIG ..... E 2 70000
DREHMOMENTWANDLER-EINHEIT ..... A 2 10200
..... A 2 12100
DREHMOMENTWANDLER, VOLLSTÄNDIG ..... A 2 10200
..... A 2 12100
DREHSITZ VOLLSTÄNDIG ..... F 2 40050
DROSSELSTEUERUNG ..... D 1 20050

E

ELEKTRISCHE ANLAGE ..... F 2 51310

F

FELGENEINHEIT - 18.4 X 26 REIFEN ..... F 2 97000
FELGENEINHEIT - 18.4 X 34 REIFEN ..... F 2 96960
FELGENEINHEIT - 23.1 X 26 REIFEN ..... F 2 96900
FELGENEINHEIT - 28.1 X 26 REIFEN ..... F 2 96810
FELGENHEIT - 23.1 X 26 REIFEN ..... F 2 97560
FEUERLÖSCHER ..... F 2 80000
FEURERSICHERHEITSSATZ ..... H 1 10000
FÜHRUNGSROLLE & MONTAGE ..... B 2 10000
FÜHRUNGSROLLE & MONTAGE ☒ ..... B 2 10010

G

GELENKWELLE VOLLSTÄNDIG-GETRIEBE/DREHMOMENTWANDLER ..... A 5 10220
GELENKWELLE VOLLSTÄNDIG-GETRIEBE/MITTELLAGER ..... A 5 50050
GETRIEBE KUPPLUNGSBAUGRUPPE-VORWÄRTS, RÜCKWARTS & ERSTE ..... A 3 11000
GETRIEBE VOLLSTÄNDIG-2420 ..... A 3 10150
GETRIEBE- & DREHMOMENTWANDLERHYDRAULIK ..... A 8 10060
GETRIEBE-KUPPLUNGSBAUGRUPPE, HOCH ..... A 3 12000
GETRIEBE-MONTAGE ..... A 3 15100
GETRIEBEREGELVENTIL ..... A 3 13050
..... A 3 13050
GETRIEBESCHALTHEBEL ..... A 3 20150
GREIFER-BAUGRUPPE-102 IN - 2,59 M ..... B 6 10020
GREIFER-BAUGRUPPE-70 IN-1,79MM ..... B 6 10000
GREIFERDREHKOPF VOLLSTÄNDIG ..... E 2 70000
GREIFZYLINDER - AUFBAU ..... E 1 13000
..... E 1 13050

H

HAUPTZYLINDER ..... A 7 15400
..... A 7 27400
..... A 7 30125
HILFSLENKUNG ☒ ..... A 9 14050
HINTERACHSEN-MONTAGE ..... B 1 23150
..... B 1 23250
..... B 1 23610
HINTERACHSEN, MONTAGE ..... B 1 23000
HINTERACHSENEINHEIT ..... A 4 20060
..... A 4 20100
..... A 4 20620
..... A 4 21300
..... A 4 21350
HINTERRAHMEN & MONTIERUNG ..... B 1 20100
..... B 1 20200
HYDRAULIK-BOGEN & GREIFER ..... A 10 10050

INTENTIONALLY BLANK

INHALTSVERZEICHNIS (forts)

H

HYDRAULIK-MOTORENK OPF ..... A 10 12000
HYDRAULIK, WINDE ..... A 6 11000
HYDRAULIKANLAGE GETR IEBE & DREHMOMENTW ANDLER .. A 8 10060
HYDRAULIKTANKEI NHEIT ..... A 9 16000

I

INSTRUMENTENBRETT ..... F 1 20400

K

KARDANWELLE, VOLLSTÄ NDIG-HINTERACHSEN ..... A 5 40500
..... A 5 40850
..... A 5 40150
KLAMMERN ..... F 2 95000
KNOPF ..... F 2 95050
KONTROLLSCHEIBE DER STANDBREMSE ..... A 7 15400
KRAFTSTOFFTANK & LEIT UNGEN ..... D 1 10110
..... D 1 10550
KÜHLER & VERBINDUNGE N ..... A 1 10450
..... A 1 11750
KÜHLER VOLLSTÄN DIG ..... A 1 12000
..... A 1 12075
KÜHLER, VOLLSTÄN DIG ..... A 1 12500
KÜHLSYSTEM ..... A 1 10450
..... A 1 11750
KUPPLUNG, HOCH ..... A 3 12000
KUPPLUNG, VORWÄ RTS, RÜCKWARTS & ERST E ..... A 3 1 1000

L

LENK & BLATTSTEUERUN G ..... A 9 20200
LENK- & SCHILDHYDRAU LIK ..... A 9 10080
LENKUNGS- & SCHAUFEL STEUERVENTIL ..... E 2 30200
LUFTFILTER ..... A 1 25150
..... A 1 25900
LUFTFILTER - AUSPUFF DÄMPFER & MONTAGE ..... A 1 23300
LUFTFILTER-AUSPUFFÄ MPFER & MONTAGE ..... A 1 20325

M

MITTELLAGER, VOLLSTÄ NDIG ..... A 7 50100
MOTORBEFESTIGUNGEN ..... A 1 15100
..... A 1 16700
MOTORKOPFHYDRAULI K ..... A 10 12000

P

PLANENTRÄGER VOLLST-1 7210 ..... A 4 30150
PLANENTRÄGER VOLLST-1 7600 ..... A 4 30100
PLANENT RÄGER VOLLST-17620 & 1 7800 ⊠ ..... A 4 3011 0
PROPELLER WELLENAGG REGAT-
ÜBERSETZUNG-VOR DERACHSE ..... A 5 30100
PUMPE ..... A 9 10080
PUMPEN & MOTOREN-BA UGRUPPE ⊠ ..... E 2 20000

R

REGELVENTIL ..... A 2 25050
RÜCKSCHLAGVENTI L VOLLST ..... E 2 50000

S

SCHAUFEL & SCHAUFELM ONTAGE ..... B 3 10020
SCHEINWERFER-LEUCHTE N⊠ ..... F 2 90075
SCHMIERFETT-LEITUNGE N ..... B 1 18050
SCHUTZDACH ..... F 2 10115
SEKUNDÄRBREMSBE DIENUNG ⊠ ..... A 7 30125
SEKUNDÄRBREMSEI NHEIT ⊠ ..... A 7 35000
SITZ VOLLSTÄNDI G ..... F 2 40150
STANDARDBREMSENBE DIENUNGEN ..... A 7 27400
STANDBREMSE ..... A 7 25050
STEUERVENTIL-BOGEN, G REIFER & MOTOR ..... E 2 30650

V

VENTIL - GREIFERSCHLOS S ..... E 2 40000
VENTIL, GETRIEBESTEUE R- ..... A 3 13050
VORDERACHENEINHEIT ..... A 4 10000
..... A 4 10600
..... A 4 10610
..... A 4 10630
..... A 4 11100
VORDERRAHMEN ..... B 1 10085

W

WINDE-EINGANGSKUPPL UNG, RITZELWELLE UN D
ZAHNKRANZWELLE W-31 1-1 ..... A 6 24150
WINDE,ANTRIEBSWELLE DER SEILTROMMEL
& KUPPLUNG W311-1 ..... A 6 23000
WINDEN- & HYDRAULI KBEDIENUNG-CLARK ..... A 6 11000

Z

ZYLINDEREINHEIT, STEUE R & KLINGE ..... E 1 10065

INDICE ALFABÉTICO

A

ACELERADOR & ARTICULAÇÃO ..... D 1 20050
ALTERNADOR ..... F 2 50100
AMORTECEDOR DO FILTRO DE AR & SUPORTE ..... A 1 20325
..... A 1 23300
ARCO & GARRA HIDRÁULICOS ..... A 10 10050
ARMAÇÃO TRASEIRA & SUPORTE ..... B 1 20100
..... B 1 20200
ASSENTO, CONJUNTO ..... F 2 40150

B

BATERIA & MONTAGEM DA BATERIA ..... F 1 10060
..... F 1 10350
BOMBA ..... A 9 10080
BOTÃO ..... F 2 95050

C

CABEÇA DO MOTOR HIDRAULICO ..... A 10 12000
CHASSIS DIANTEIRO ..... B 1 10085
CILINDRO MESTRE ..... A 7 15400
..... A 7 27400
..... A 7 30125
COMMANDO DE FREIO DE ESTRADA ..... A 7 27400
CONJUNTO CONVERSOR DE TORQUE ..... A 2 10200
..... A 2 12100
CONJUNTO DA EMBREAGEM, ALTA ..... A 3 12000
CONJUNTO DA EMBREAGEM, MARCHA À FRENTE & À RÉ & BAIXZ ..... A 3 11000
CONJUNTO DE ARCO ..... E 1 12050
CONJUNTO DE AROS - 18.4 X 34 PNEUMÁTICO ..... F 2 96960
CONJUNTO DE AROS - 18.4 X 26 PNEUMÁTICO ..... F 2 97000
CONJUNTO DE AROS - 23.1 X 26 PNEUMÁTICO ..... F 2 96900
..... F 2 97560
CONJUNTO DE AROS - 28.1 X 26 PNEUMÁTICO ..... F 2 96810
CONJUNTO DE ASSENTO ROTATIVO ..... F 2 40050
CONJUNTO DE BOMBA & MOTOR ☒ ..... E 2 20000
CONJUNTO DE CABEÇC ROTATIVA ..... E 2 70000
CONJUNTO DE CILINDRO, DIREÇÃO & LÂMINA ..... E 1 10065
CONJUNTO DE EIXO PROPULSOR-EIXOS TRASEIORS ..... A 5 40150
..... A 5 40500
CONJUNTO DE EIXO PROPULSOR-EIXOS TRASEIROS ..... A 5 40850
CONJUNTO DE GARRA-102 IN - 2,59 M ..... B 6 10020
CONJUNTO DE GARRA-70 IN-1,79MM ..... B 6 10000
CONJUNTO DE GARRAS DE CABEÇA ROTATIVA ..... E 2 70000
CONJUNTO DEO EIXO TRASEIRO ..... A 4 21300
CONJUNTO DO ARCO ..... B 5 10040
CONJUNTO DO CILINDRO DA CAÇAMBA ..... E 1 13050
..... E 1 13000
CONJUNTO DO DIFERENCIAL & SUPORTE, DIANTEIRO-17600 ..... A 4 14950
..... A 4 15000
CONJUNTO DO DIFERENCIAL & SUPORTE, DIANTEIRO-17620, 17630 & 17210 ..... A 4 15010
CONJUNTO DO DIFERENCIAL & SUPORTE DIANEIRO-17210 .. A 4 15150
CONJUNTO DO DIFERENCIAL & SUPORTE, DIANTEIRO-17900 & 17800 ..... A 4 15600
CONJUNTO DO DIFERENCIAL & SUPORTE, DIANTEIRO FD-17900 & FD-17800 ..... A 4 15610
CONJUNTO DO DIFERENCIAL & SUPORTE, DIANTEIRO-17620 ..... A 4 16400
CONJUNTO DO DIFERENCIAL & SUPORTE, TRASEIRA 17620, 17210 ..... A 4 21610
CONJUNTO DO DIFERENCIAL & SUPORTE TRASEIRO-17210 .. A 4 25625
CONJUNTO DO DIFERENCIAL & SUPORTE, TRASEIRA-17800 .. A 4 25650
CONJUNTO DO DIFERENCIAL & SUPORTE, TRASEIRO-17620 .. A 4 26400
CONJUNTO DO DIFFERENCIAL & SUPORTE, TRASEIRA-17600 ..... A 4 21550
CONJUNTO DO EIXO DIANTEIRO ..... A 4 10000
..... A 4 10600
..... A 4 10610
..... A 4 10630
..... A 4 11100
CONJUNTO DO EIXO TRASEIRO ..... A 4 20060
..... A 4 20100
..... A 4 20620
..... A 4 21350
CONJUNTO DO PÁRA-FOGO ..... B 4 10080
CONJUNTO DO RADIADOR ..... A 1 12000
..... A 1 12075
..... A 1 12500
CONJUNTO DO TANQUE HIDRÁULICO ..... A 9 16000
CONJUNTO EIXO DE PROPULSÃO-TRANSMISSÃO/GUINCHO ..... A 5 20050
CONJUNTO EMBREAGEM DA TRANSMISSÃO-MARCHA À FRENTE & À RÉ & BAIXA ..... A 3 11000
CONJUNTO EMBREAGEM DA TRANSMISSÃO, ALTA ..... A 3 12000
CONJUNTO HÉLICE EIXO-TRANSMISSÃO-EIXO FRENTE ..... A 5 30100
CONJUNTO VÁLVULA DE ESBARRO ..... E 2 50000
CONTROLE & HIDRÁULICO DO GUINCHO-CLARK ..... A 6 11000
CONTROLE DE FREIO DE SERVICIO ..... A 7 27400
CONTROLES DA TRANSMISSÃO ..... A 3 20150
CONTRÔLES DE DIREÇÃO & LÂMINA ..... A 9 20200
CONTROLES DO ESTRANGULADOR ..... D 1 20050
CONTROLES DO FREIO SECUNDÁRIO ☒ ..... A 7 30125
CONTROLES-ARCO, GARRAS, BRACO & MOTOR ..... A 10 20125
CONTROLES, AFOGADOR ..... D 1 20050
CONTROLES, TRANSMISSÃO ..... A 3 20150
CONVERSOR, CONJUNTO ..... A 2 10200
..... A 2 12100

D

DECALCOMANIAS ..... F 2 60000
DIFERENCIAL DIANTEIRO & CONJUNTO SUPORTE ..... A 4 14950
..... A 4 15000
..... A 4 15010
..... A 4 15150
..... A 4 15600
..... A 4 15610
..... A 4 16400
DIFERENCIAL TRASEIRO & CONJUNTO SUPORTE ..... A 4 21550
..... A 4 21610
..... A 4 25625
..... A 4 25650
..... A 4 26400
DIREÇÃO AUXILIAR ☒ ..... A 9 14050
DISCO DE CONTROLE DE FREIO DE SERVIÇIO ..... A 7 15400
DOSSEL ..... F 2 10115

E

EIXO DIANTEIRO, CONJUNTO-17600 ..... A 4 10000
EIXO DIANTEIRO, CONJUNTO-17800HD ☒ ..... A 4 10600
EIXO DIANTEIRO, CONJUNTO-17210 ..... A 4 10630
EIXO DIANTEIRO, CONJUNTO-17620 ..... A 4 11100
EIXO DIANTEIRO, CONJUNTO-17620 ☒ ..... A 4 10610
EIXO PROPULSOR, TRANSMISSÃO/CONVERTIDOR, CONJUNTO ..... A 5 10220
EIXO PROPULSOR-TRANSMISSÃO/MANCAL CENTRAL CONJUNTO ..... A 5 50050
EIXO TRASEIRO CONJUNTO-17620 ..... A 4 20060
EIXO TRASEIRO, CONJUNTO-17800 SERVIÇO PESADO ..... A 4 20620
EIXO TRASEIRO, CONJUNTO-17600 ..... A 4 21300
EIXO TRASEIRO, CONJUNTO-17210 ..... A 4 21350
EIXO TRASERO, CONJUNTO-17620 ..... A 4 20100

INDICE ALFABÉTICO

A

ACELERADOR & ARTICULAÇÃO ..... D 1 20050
ALTERNADOR ..... F 2 50100
AMORTECEDOR DO FILTRO DE AR & SUPORTE ..... A 1 20325
..... A 1 23300
ARCO & GARRA HIDRÁULICOS ..... A 10 10050
ARMAÇÃO TRASEIRA & SUPORTE ..... B 1 20100
..... B 1 20200
ASSENTO, CONJUNTO ..... F 2 40150

B

BATERIA & MONTAGEM DA BATERIA ..... F 1 10060
..... F 1 10350
BOMBA ..... A 9 10080
BOTÃO ..... F 2 95050

C

CABEÇA DO MOTOR HIDRAULICO ..... A 10 12000
CHASSIS DIANTEIRO ..... B 1 10085
CILINDRO MESTRE ..... A 7 15400
..... A 7 27400
..... A 7 30125
COMMANDO DE FREIO DE ESTRADA ..... A 7 27400
CONJUNTO CONVERSOR DE TORQUE ..... A 2 10200
..... A 2 12100
CONJUNTO DA EMBREAGEM, ALTA ..... A 3 12000
CONJUNTO DA EMBREAGEM, MARCHA À FRENTE & À RÉ & BAIXZ ..... A 3 11000
CONJUNTO DE ARCO ..... E 1 12050
CONJUNTO DE AROS - 18.4 X 34 PNEUMÁTICO ..... F 2 96960
CONJUNTO DE AROS - 18.4 X 26 PNEUMÁTICO ..... F 2 97000
CONJUNTO DE AROS - 23.1 X 26 PNEUMÁTICO ..... F 2 96900
..... F 2 97560
CONJUNTO DE AROS - 28.1 X 26 PNEUMÁTICO ..... F 2 96810
CONJUNTO DE ASSENTO ROTATIVO ..... F 2 40050
CONJUNTO DE BOMBA & MOTOR ☒ ..... E 2 20000
CONJUNTO DE CABECC ROTATIVA ..... E 2 70000
CONJUNTO DE CILINDRO, DIREÇÃO & LÂMINA ..... E 1 10065
CONJUNTO DE EIXO PROPULSOR-EIXOS TRASEIORS ..... A 5 40150
..... A 5 40500
CONJUNTO DE EIXO PROPULSOR-EIXOS TRASEIROS ..... A 5 40850
CONJUNTO DE GARRA-102 IN - 2,59 M ..... B 6 10020
CONJUNTO DE GARRA-70 IN-1,79MM ..... B 6 10000
CONJUNTO DE GARRAS DE CABEÇA ROTATIVA ..... E 2 70000
CONJUNTO DEO EIXO TRASEIRO ..... A 4 21300
CONJUNTO DO ARCO ..... B 5 10040
CONJUNTO DO CILINDRO DA CAÇAMBA ..... E 1 13050
..... E 1 13000
CONJUNTO DO DIFERENCIAL & SUPORTE, DIANTEIRO-17600 ..... A 4 14950
..... A 4 15000
CONJUNTO DO DIFERENCIAL & SUPORTE, DIANTEIRO-17620, 17630 & 17210 ..... A 4 15010
CONJUNTO DO DIFERENCIAL & SUPORTE DIANEIRO-17210 .. A 4 15150
CONJUNTO DO DIFERENCIAL & SUPORTE, DIANTEIRO-17900 & 17800 ..... A 4 15600
CONJUNTO DO DIFERENCIAL & SUPORTE, DIANTEIRO FD-17900 & FD-17800 ..... A 4 15610
CONJUNTO DO DIFERENCIAL & SUPORTE, DIANTEIRO-17620 ..... A 4 16400
CONJUNTO DO DIFERENCIAL & SUPORTE, TRASEIRA 17620, 17210 ..... A 4 21610
CONJUNTO DO DIFERENCIAL & SUPORTE TRASEIRO-17210 .. A 4 25625
CONJUNTO DO DIFERENCIAL & SUPORTE, TRASEIRA-17800 .. A 4 25650
CONJUNTO DO DIFERENCIAL & SUPORTE, TRASEIRO-17620 .. A 4 26400
CONJUNTO DO DIFFERENCIAL & SUPORTE, TRASEIRA-17600 ..... A 4 21550
CONJUNTO DO EIXO DIANTEIRO ..... A 4 10000
..... A 4 10600
..... A 4 10610
..... A 4 10630
..... A 4 11100
CONJUNTO DO EIXO TRASEIRO ..... A 4 20060
..... A 4 20100
..... A 4 20620
..... A 4 21350
CONJUNTO DO PÁRA-FOGO ..... B 4 10080
CONJUNTO DO RADIADOR ..... A 1 12000
..... A 1 12075
..... A 1 12500
CONJUNTO DO TANQUE HIDRÁULICO ..... A 9 16000
CONJUNTO EIXO DE PROPULSÃO-TRANSMISSÃO/GUINCHO ..... A 5 20050
CONJUNTO EMBREAGEM DA TRANSMISSÃO-MARCHA À FRENTE & À RÉ & BAIXA ..... A 3 11000
CONJUNTO EMBREAGEM DA TRANSMISSÃO, ALTA ..... A 3 12000
CONJUNTO HÉLICE EIXO-TRANSMISSÃO-EIXO FRENTE ..... A 5 30100
CONJUNTO VÁLVULA DE ESBARRO ..... E 2 50000
CONTROLE & HIDRÁULICO DO GUINCHO-CLARK ..... A 6 11000
CONTROLE DE FREIO DE SERVICIO ..... A 7 27400
CONTROLES DA TRANSMISSÃO ..... A 3 20150
CONTRÔLES DE DIREÇÃO & LÂMINA ..... A 9 20200
CONTROLES DO ESTRANGULADOR ..... D 1 20050
CONTROLES DO FREIO SECUNDÁRIO ☒ ..... A 7 30125
CONTROLES-ARCO, GARRAS, BRACO & MOTOR ..... A 10 20125
CONTROLES, AFOGADOR ..... D 1 20050
CONTROLES, TRANSMISSÃO ..... A 3 20150
CONVERSOR, CONJUNTO ..... A 2 10200
..... A 2 12100

D

DECALCOMANIAS ..... F 2 60000
DIFERENCIAL DIANTEIRO & CONJUNTO SUPORTE ..... A 4 14950
..... A 4 15000
..... A 4 15010
..... A 4 15150
..... A 4 15600
..... A 4 15610
..... A 4 16400
DIFERENCIAL TRASEIRO & CONJUNTO SUPORTE ..... A 4 21550
..... A 4 21610
..... A 4 25625
..... A 4 25650
..... A 4 26400
DIREÇÃO AUXILIAR ☒ ..... A 9 14050
DISCO DE CONTROLE DE FREIO DE SERVIÇIO ..... A 7 15400
DOSSEL ..... F 2 10115

E

EIXO DIANTEIRO, CONJUNTO-17600 ..... A 4 10000
EIXO DIANTEIRO, CONJUNTO-17800HD ☒ ..... A 4 10600
EIXO DIANTEIRO, CONJUNTO-17210 ..... A 4 10630
EIXO DIANTEIRO, CONJUNTO-17620 ..... A 4 11100
EIXO DIANTEIRO, CONJUNTO-17620 ☒ ..... A 4 10610
EIXO PROPULSOR, TRANSMISSÃO/CONVERTIDOR, CONJUNTO ..... A 5 10220
EIXO PROPULSOR-TRANSMISSÃO/MANCAL CENTRAL CONJUNTO ..... A 5 50050
EIXO TRASEIRO CONJUNTO-17620 ..... A 4 20060
EIXO TRASEIRO, CONJUNTO-17800 SERVIÇO PESADO ..... A 4 20620
EIXO TRASEIRO, CONJUNTO-17600 ..... A 4 21300
EIXO TRASEIRO, CONJUNTO-17210 ..... A 4 21350
EIXO TRASERO, CONJUNTO-17620 ..... A 4 20100

INTENTIONALLY BLANK

INDICE ALFABÉTICO (cont.)

E

EIXO, CONJUNTO DO BÊRÇO ..... B 1 15100
EXTINTOR DE INCÊNDIO ..... F 2 80000

F

FILTRO DE AR ..... A 1 25150
..... A 1 25900
FREIO CONJUNTO SECUNDÁRIO ☒ ..... A 7 35000
FREIO DE ESTACIONAMENTO ..... A 7 25050
FREIO MANUTENÇÃO-DISCO ..... A 7 10200
FREIO MANUTENÇÃO-TAMBOR ☒ ..... A 7 10050

G

GRAMPOS ..... F 2 95000
GUICHO-EMBREAGEM DEENTRADA, EIXO DE PINHÃO E EIXO DE ENGRENAGE W-311-1 ..... A 6 24150
GUINCHO,EIXO IMPULSOR DO TAMBOR DE CABOS & EMBREAGEM W311-1 ..... A 6 23000

H

HIDRÁULICA-ARCO & GARRA ..... A 10 10050
HIDRAULICA-CABEÇA DO MOTOR ..... A 10 12000
HIDRÁULICO, GUINCHO ..... A 6 11000

J

JÔGO EXTINTOR DE INCÊNDIO ..... H 1 10000

L

LÂMINA & SUPORTE ..... B 3 10020
LUZES☒ ..... F 2 90075

M

MANCAL CENTRAL, CONJUNTO ..... A 7 50100
MONTAGEM DO EIXO, TRASEIRO ..... B 1 23000
..... B 1 23150
..... B 1 23250
..... B 1 23610
MONTANTE DO MEIO DO CONJUNTO DE FREIO ..... A 7 60000

P

PAINEL DE INSTRUMENTOS ..... F 1 20400

R

RADIADOR & CONEXÕES ..... A 1 10450
..... A 1 11750
RODA - GUIA & MONTAGEM ..... B 2 10000
RODA - GUIA & MONTAGEM ☒ ..... B 2 10010

S

SILENCIADOR ..... A 1 20325
..... A 1 23300
SISTEMA DE ESCAPE ..... A 1 20325
..... A 1 23300
SISTEMA ELECTRICO ..... F 2 51310
SISTEMA HIDRÁULICO DA DIREÇÃO & DA LÂMINA ..... A 9 10080
SISTEMA HIDRÁULICO, TRANSMISSÃO & CONVERSOR DE TORQUE ..... A 8 10060
SISTEMA DE REFRIGERAÇÃO ..... A 1 10450
..... A 1 11750
SUPORTE ASSOALHO & ASSENTO ..... C 1 10080
SUPORTE ASSOALHO E ASSENTO ..... C 1 11100
SUPORTE DA TRANSMISSÃO ..... A 3 15100
SUPORTE DO EIXO TRASEIRO ..... B 1 23000
..... B 1 23150
..... B 1 23250
..... B 1 23610
SUPORTE PLANET CONJUNTO-17600 ..... A 4 30100
SUPORTE PLANET CONJUNTO-17620 & 17800 ☒ ..... A 4 30110
SUPORTE PLANET CONJUNTO-17210 ..... A 4 30150
SUPORTES DE MONTAGEM DO MOTOR ..... A 1 15100
..... A 1 16700

T

TANQUE DE COMBUSTÍVEL & TUBULAÇÕES ..... D 1 10110
..... D 1 10550
TRANSMISSÃO & CONVERTEDORES HIDRÁULICOS ..... A 8 10060
TRANSMISSÃO, CONJUNTO-2420 ..... A 3 10150
TUBULAÇÕES DE GRAXA ..... B 1 18050

V

VÁLVULA DE CONTRÔLE DA DIRÇÃO & LÂMINA ..... E 2 30200
VÁLVULA DE CONTRÔLE-ARCO, GARRA & MOTOR ..... E 2 30650
VÁLVULA DE CONTRÔLE, TRANSMISSÃO ..... A 3 13050
..... A 3 13050
VÁLVULA DE GARRA DE FECHADURA ..... E 2 40000
VÁLVULA DO REGULADOR ..... A 2 25050
VÁLVULA, CONTRÔLE DE TRANSMISSÃO ..... A 3 13050

INDICE ALFABÉTICO

A

ACELERADOR & CONEXIÓN ..... D 1 20050
ALTERNADOR ..... F 2 50100
ARBOL PROPULSOR-TRANSMISSIÓN/CONVERTIDOR, CONJUNTO ..... A 5 10220
ARBOL PROPULSOR-TRANSMISSIÓN/COJINETE CENTRAL CONJUNTO ..... A 5 50050
ARCO & AGARRE, HIDRAULICOS ..... A 10 10050
ARMAZON TRASERA & SOPORTE ..... B 1 20100
ARMAZON TRASERA Y SOPORTE ..... B 1 20200
ASIENTO, CONJUNTO ..... F 2 40150

B

BASTIDOR DELANTERO ..... B 1 10085
BATERÍA & MONTAJE DE BATERÍA ..... F 1 10060
..... F 1 10350
BOMBA ..... A 9 10080
BOTÓN ..... F 2 95050

C

CALCOMANÍAS ..... F 2 60000
CILINDRO MAESTRO ..... A 7 15400
..... A 7 27400
..... A 7 30125
COJINETE CENTRAL, CONJUNTO ..... A 7 50100
CONJUNTO CONVERTIDOR DE TORSIÓN ..... A 2 10200
..... A 2 12100
CONJUNTO DE ARCO ..... E 1 12050
CONJUNTO DE ASIENTO ROTATORIO ..... F 2 40050
CONJUNTO DE BOMBA & MOTOR ⊠ ..... E 2 20000
CONJUNTO DE CABEZA ROTATORIA DE AGARRE ..... E 2 70000
CONJUNTO DE CABEZA ROTATORIA ..... E 2 70000
CONJUNTO DE CILINDRO BIVALVO ..... E 1 13000
CONJUNTO DE CILINDRO DIRECCION & CUCHILLA ..... E 1 10065
CONJUNTO DE DIFERENCIAL & SOPORTE, DELANTERO-17600 ..... A 4 14950
..... A 4 15000
CONJUNTO DE DIFERENCIAL & SOPORTE, DELANTERO-17620, 17630 & 17210 ..... A 4 15010
CONJUNTO DE DIFERENCIAL & SOPORTE, DELANTERO-17210 ..... A 4 15150
CONJUNTO DE DIFERENCIAL & SOPORTE, DELANTERO-17900 & 17800 ..... A 4 15600
CONJUNTO DE DIFERENCIAL & SOPORTE, DELANTERO FD-17900 & FD-17800 ..... A 4 15610
CONJUNTO DE DIFERENCIAL & SOPORTE, DELANTERO-17620 ..... A 4 16400
CONJUNTO DE DIFERENCIAL & SOPORTE, TRASERO-17600 .. A 4 21550
CONJUNTO DE DIFERENCIAL & SOPORTE, TRASERO 17620, 17210 ..... A 4 21610
CONJUNTO DE DIFERENCIAL & SOPORTE, TRASERO-17210 .. A 4 25625
CONJUNTO DE DIFERENCIAL & SOPORTE, TRASERO-17800 .. A 4 25650
CONJUNTO DE DIFERENCIAL & SOPORTE, TRASERO-17620 .. A 4 26400
CONJUNTO DE EJE DELANTERO ..... A 4 10000
..... A 4 10600
..... A 4 10610
..... A 4 10630
..... A 4 11100
CONJUNTO DE EJE TRASERO ..... A 4 20060
..... A 4 20100
..... A 4 20620
..... A 4 21300
..... A 4 21350
CONJUNTO DE GARRA-102 IN - 2,59 M ..... B 6 10020
CONJUNTO DE GARRA-70 IN-1,79MM ..... B 6 10000
CONJUNTO DEL CILINDRO BIVALVO ..... E 1 13050
CONJUNTO DEL CONTRAFUEGOS ..... B 4 10080
CONJUNTO DEL EJE CARDAN-TRANSMISIÓN-EJE DELANTERO ..... A 5 30100
CONJUNTO DEL EJE PROPULSOR-EJES TRASEROS ..... A 5 40150
..... A 5 40500
..... A 5 40850
CONJUNTO DEL EMBRAGUE, ALTA ..... A 3 12000
CONJUNTO DEL EMBRAGUE, MARCHA ADELANTE, RETROCESO & BAJA ..... A 3 11000
CONJUNTO DEL RADIADOR ..... A 1 12000
..... A 1 12075
..... A 1 12500
CONJUNTO DO ARCO ..... B 5 10040
CONJUNTO EJE PROPULSOR-TRANSMISIÓN/GUINCHE ..... A 5 20050
CONJUNTO FRENO DE MONTAJE INTERMEDIO ..... A 7 60000
CONJUNTO ILANTA - 18.4 X 34 NEUMÁTICO ..... F 2 96960
CONJUNTO ILANTA - 18.4 X 26 NEUMÁTICO ..... F 2 97000
CONJUNTO ILANTA - 23.1 X 26 NEUMÁTICO ..... F 2 96900
CONJUNTO ILANTA - 23.1 X 26 PNEUMÁTICO ..... F 2 97560
CONJUNTO ILANTA - 28.1 X 26 NEUMÁTICO ..... F 2 96810
CONJUNTO TRANSMISIÓN-EMBRAGUE-MARCHA ADELANTE, RETROCESO & BAJA ..... A 3 11000
CONJUNTO TRANSMISIÓN-EMBRAGUE, ALTA ..... A 3 12000
CONJUNTO VÁLVULA RETENCIÓN ..... E 2 50000
CONTROL DE FRENO DE CARRETERA ..... A 7 27400
CONTROLES & HIDÁULICA DEL GUINCHE-CLARK ..... A 6 11000
CONTROLES DE LA TRANSMISIÓN ..... A 3 20150
CONTROLES DEL FRENO DE SERVICIO ..... A 7 27400
CONTROLES DEL FRENO SECUNDARIO ⊠ ..... A 7 30125
CONTROLES DEL REGULADOR ..... D 1 20050
CONTROLES, ACELERADOR ..... D 1 20050
CONTROLES, TRANSMISIÓN ..... A 3 20150
CONTROLS-ARCO, AGARRE, CABEZA & MOTOR ..... A 10 20125
CONVERTIDOR, CONJUNTO ..... A 2 10200
..... A 2 12100

D

DEPÓSITO & LÍNEAS DE COMBUSTIBLE ..... D 1 10110
DEPÓSITO & LÍINEAS DE COMBUSTIBLE ..... D 1 10550
DIFERENCIAL DELANTERO & CONJUNTO DE CARCASA ..... A 4 14950
..... A 4 15000
..... A 4 15010
..... A 4 15150
..... A 4 15600
..... A 4 15610
..... A 4 16400
DIFERENCIAL POSTERIOR & CONJUNTO DE CARCASA ..... A 4 21550
..... A 4 21610
..... A 4 25625
..... A 4 25650
..... A 4 26400
DIRECCION AUXILIAR ⊠ ..... A 9 14050
DISCO DE CONTROL DEL FRENO DE SERVICIO ..... A 7 15400
DOSEL ..... F 2 10115

E

EJE DELANTERIO, CONJUNTO-17210 ..... A 4 10630
EJE DELANTERO, CONJUNTO-17600 ..... A 4 10000
EJE DELANTERO, CONJUNTO-17800HD ⊠ ..... A 4 10600
EJE DELANTERO, CONJUNTO-17620 ⊠ ..... A 4 10610
EJE DELANTERO, CONJUNTO-17620 ..... A 4 11100
EJE TRASERO CONJUNTO-17620 ..... A 4 20060
EJE TRASERO, CONJUNTO-17210 ..... A 4 21350
EJE TRASERO, CONJUNTO-17620 ..... A 4 20100
EJE TRASERO, CONJUNTO-17600 ..... A 4 21300
EJE TRASERO, CONJUNTO-17800 EXTRA-FUERTE REFORZADO ..... A 4 20620
EJE, CONJUNTO DEL CABALLETE ..... B 1 15100

INDICE ALFABÉTICO (cont.)

E

ESTRUCTURA DEL TANQUE HIDRÁULICO ..... A 9 16000
EXTINTOR DE FUEGO ..... F 2 80000

F

FILTRO DEL AIRE ..... A 1 25150
..... A 1 25900
FRENO CONJUNTO SECUNDARIO ☒ ..... A 7 35000
FRENO DE ESTACIONAMIENTO ..... A 7 25050
FRENO SERVICIO-DISCO ..... A 7 10200
FRENO SERVICIO-TAMBOR ☒ ..... A 7 10050

G

GRAPAS ..... F 2 95000
GUINCHE-EMBRAGUE DE ENTRADA, EJE PIÑON Y EJE CORONA W-311-1 ..... A 6 24150
GUINCHE, HIDRAULICA ..... A 6 11000
GUINCHE,ARBOL INPULSOR DEL TAMBOR DE CABLES & EMBRAGUE W311-1 ..... A 6 23000

H

HIDRÁULICA CABEZA MOTOR ..... A 10 12000
HIDRÁULICA-ARCO & GARRA ..... A 10 10050
HIDRAULICA-CABEZA DEL MOTOR ..... A 10 12000

J

JUEGO CONTRAFUEGO ..... H 1 10000

L

LAMINA & SOPORTE ..... B 3 10020
LINEAS DE ENGRASE ..... B 1 18050
LUCES☒ ..... F 2 90075

M

MANDOS DE DIRECCIÓN & CUCHILLAS ..... A 9 20200
MONTADUR DE EJE, TRASERO ..... B 1 23000
..... B 1 23150
..... B 1 23250
..... B 1 23610

P

PANEL DE INSTRUMENTOS ..... F 1 20400
PATAS DE MONTAJE ELÁSTICO DEL MOTOR ..... A 1 15100
..... A 1 16700
POLEA - GUIA & MONTURA ..... B 2 10000
POLEA - GUIA & MONTURA ☒ ..... B 2 10010

R

RADIADOR & CONEXIONES ..... A 1 10450
..... A 1 11750

S

SILENCIADOR ..... A 1 20325
..... A 1 23300
SILENCIADOR DEL FILTRO DE AIRE & SOPORTE ..... A 1 20325
..... A 1 23300
SISTEMA DE ESCAPE ..... A 1 20325
..... A 1 23300
SISTEMA DE REFRIGERACIÓN ..... A 1 10450
..... A 1 11750
SISTEMA ELECTRICO ..... F 2 51310
SISTEMA HIDRAULICO DE DIRECCION & DE LAMINA ..... A 9 10080
SISTEMA HIDRÁULICO, TRANSMISIÓN & CONVERTIDOR DE PAR ..... A 8 10060
SOPORTE DE LA TRANSMISION ..... A 3 15100
SOPORTE DEL EJE TRASERO ..... B 1 23000
..... B 1 23150
..... B 1 23250
..... B 1 23610
SOPORTE PISO & ASIENTO ..... C 1 10080
SOPORTE PISO Y ASIENTO ..... C 1 11100
SOPORTE PLANET CONJUNTO-17600 ..... A 4 30100
SOPORTE PLANET CONJUNTO-17620 & 17800 ☒ ..... A 4 30110
SOPORTE PLANET CONJUNTO-17210 ..... A 4 30150

T

TRANSMISION & CONVERTIDORES HIDRAULICOS ..... A 8 10060
TRANSMISIÓN, CONJUNTO-2420 ..... A 3 10150

V

VÁLVULA DE CERRADURA DE GARRA ..... E 2 40000
VÁLVULA DE CONTROL DE LA DIRECCIÓN & CUCHILLA ..... E 2 30200
VÁLVULA DE CONTROL DE TRANSMISIÓN ..... A 3 13050
..... A 3 13050
VÁLVULA DE CONTROL- ARCO, AGARRADERA & MOTOR ..... E 2 30650
VÁLVULA DEL REGULADOR ..... A 2 25050
VÁLVULA, CONTROL DE TRANSMISION ..... A 3 13050

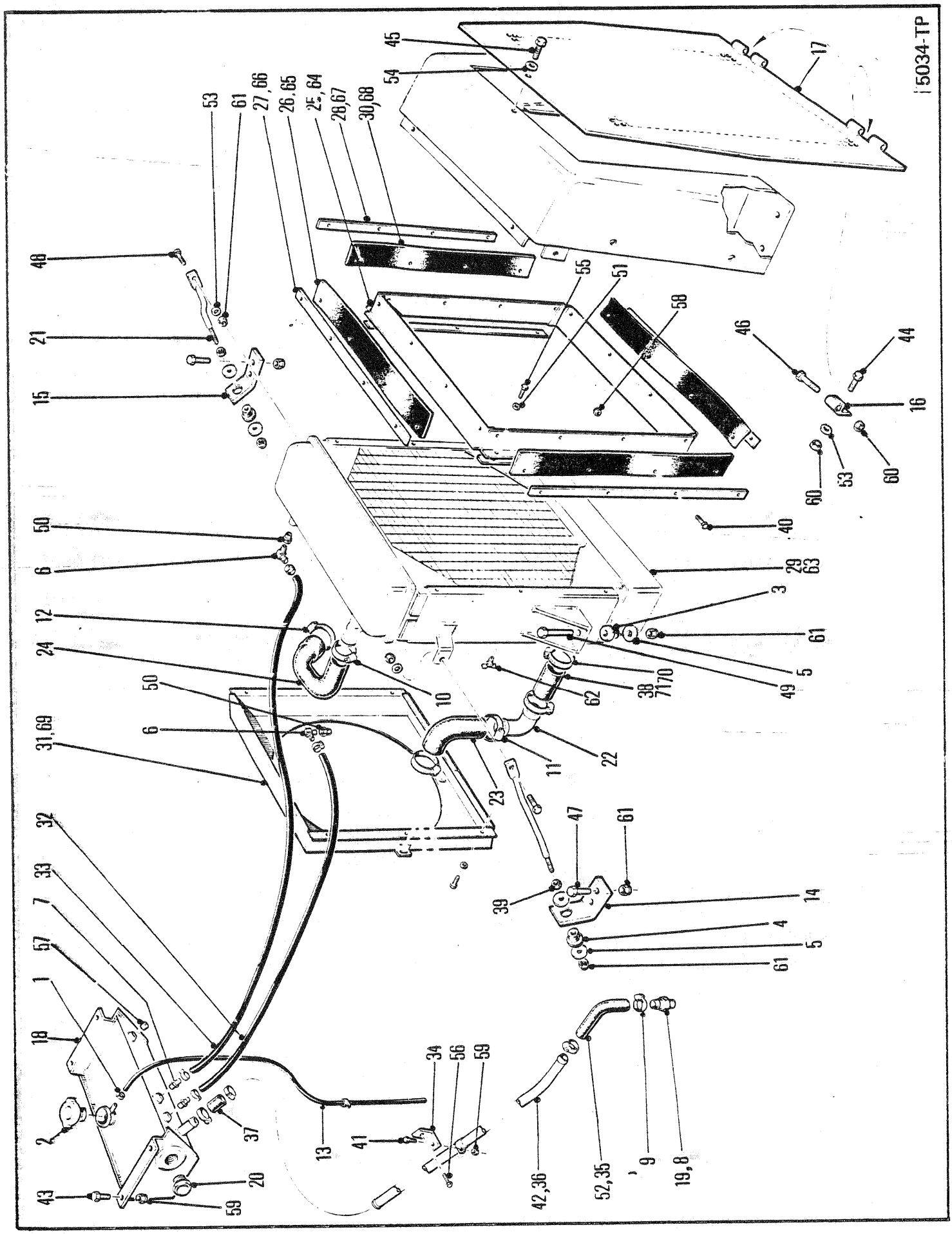
15034-TP

RADIATOR & CONNECTIONS
RADIATEUR ET CONNEXION
KÜHLER UND VERBINDUNGEN
RADIADOR E CONEXÕES
RADIADOR Y CONEXIONES

No.	Part No.	Qty	Description	Description	Benennung	Descrição	Descripción
1	**364199**	5	Clamp	pince	Schelle	braçadeira	abrazadera
2	**1926961**	1	Cap	chapeau	Kappe	tampa	tapa
3	**569739**	2	Rubber mount	mont de caoutchouc	Gummibefestigung	montagem borracha	montura de caucho
4	**584501**	2	Rubber mount	mont de caoutchouc	Gummibefestigung	montagem borracha	montura de caucho
5	**616796**	6	Flatwasher	rondelle plate	Unterlegscheibe	arruela chata	arandela plana
6	**666838**	2	Elbow	coude	Winkelrohr	cotovêlo	codo
7	**666863**	2	Connector	raccord	Verbindungsstück	ligador	conector
8	**667288**	1	Connector	raccord	Verbindungsstück	ligador	conector
9	**42H000020**	4	Clamp	pince	Schelle	braçadeira	abrazadera
10	**764663**	1	Clamp	pince	Schelle	braçadeira	abrazadera
11	**784663**	4	Clamp	pince	Schelle	braçadeira	abrazadera
12	**875248**	1	Clamp	pince	Schelle	braçadeira	abrazadera
13	**1904058**	1	Tube overflow	trop-plein de cond	Überlaufrohr	tubo de transb	desb tubo
14	**1914969**	1	Bracket RH	support CD	Winkel R	grampo LD	grampa LD
15	**1914970**	1	Bracket LH	support CG	Winkel L	grampo LE	grampa LD
16	**1919426**	2	Angle	angle	Winkel	ângulo	angulo
17	**1919429**	1	Grille	grille	Grill	grade	careta
18	**1919489**	1	Surge tank	réservoir dexpan	Buffertank	tanque de compens	tq golpe sobrten
19	[3]**1932110**	1	Connector	raccord	Verbindungsstück	ligador	conector
20	**1921604**	1	Gauge	jauge	Instrument	calbrador	medidor
21	**1921693**	2	Rod	tige	Stange	varão	varilla
22	**1921885**	1	Tube	tube	Rohr	tubo	tubo
23	**1921886**	1	Elbow	coude	Winkelrohr	cotovêlo	codo
24	**1921887**	1	Hose	tuyau flexible	Schlauch	mangueira	manguera
25	[1]**1922371**	1	Front shroud	capot avant	Vord Haube	arco de ref diant	cubierta delant
26	[1]**1922376**	2	Support strip	bande du support	Stützstreifen	tira de apoio	tira de soporte
27	[1]**1922373**	2	Rubber strip	bande de caoutchouc	Gummistriefen	tira de borracha	tira de goma
28	[1]**1922377**	2	Support strip	bande du support	Stützstreifen	tira de apoio	tira de soporte
29	[1]○**1922460**	1	Radiator	radiateur	Kühler	radiador	radiador
30	[1]**1922761**	2	Rubber strip	bande de caoutchouc	Gummistriefen	tira de borracha	tira de goma
31	[1]**1931288**	1	Rear shroud	capot arrire	Hintere Haube	aro de ref tras	cubierta tras
32	**1923842**	1	Hose	tuyau flexible	Schlauch	mangueira	manguera
33	**1923843**	1	Hose	tuyau flexible	Schlauch	mangueira	manguera
34	**1923861**	1	Bracket	support	Winkel	grampo	grampa
35	**1923862**	1	Elbow	coude	Winkelrohr	cotovêlo	codo
36	**1923863**	1	Tube	tube	Rohr	tubo	tubo
37	**1M0008030**	1	Hose	tuyau flexible	Schlauch	mangueira	manguera
38	[1]**1M0016054**	1	Hose	tuyau flexible	Schlauch	mangueira	manguera
39	**8D000006**	2	Nut	écrou	Mutter	porca	tuerca
40	**17C000412**	16	Bolt	boulon	Bolzen	parafuso	bulón
41	**17C000616**	1	Bolt	boulon	Bolzen	parafuso	bulón
42	[3]**1932109**	1	Tube	tube	Rohr	tubo	tubo
43	**17C000620**	4	Bolt	boulon	Bolzen	parafuso	bulón
44	**17C000824**	2	Bolt	boulon	Bolzen	parafuso	bulón
45	**17C001020**	1	Bolt	boulon	Bolzen	parafuso	bulón

[1] McCord □514H-101➡1270-CAC, 514H-1336➡1645,1657➡1903-CAC

[2] Long Manufacturing □514H-1271➡1335-CAC, 514H-1646➡1656-CAC, 514H-1904-CAC➡

[3] □514H-1935-CAC➡, 508H-212-CAC&➡

664GM 514H-101-CAC➡514H-9999-CAC
664GMGR 508H-101-CAC➡508H-9999-CAC

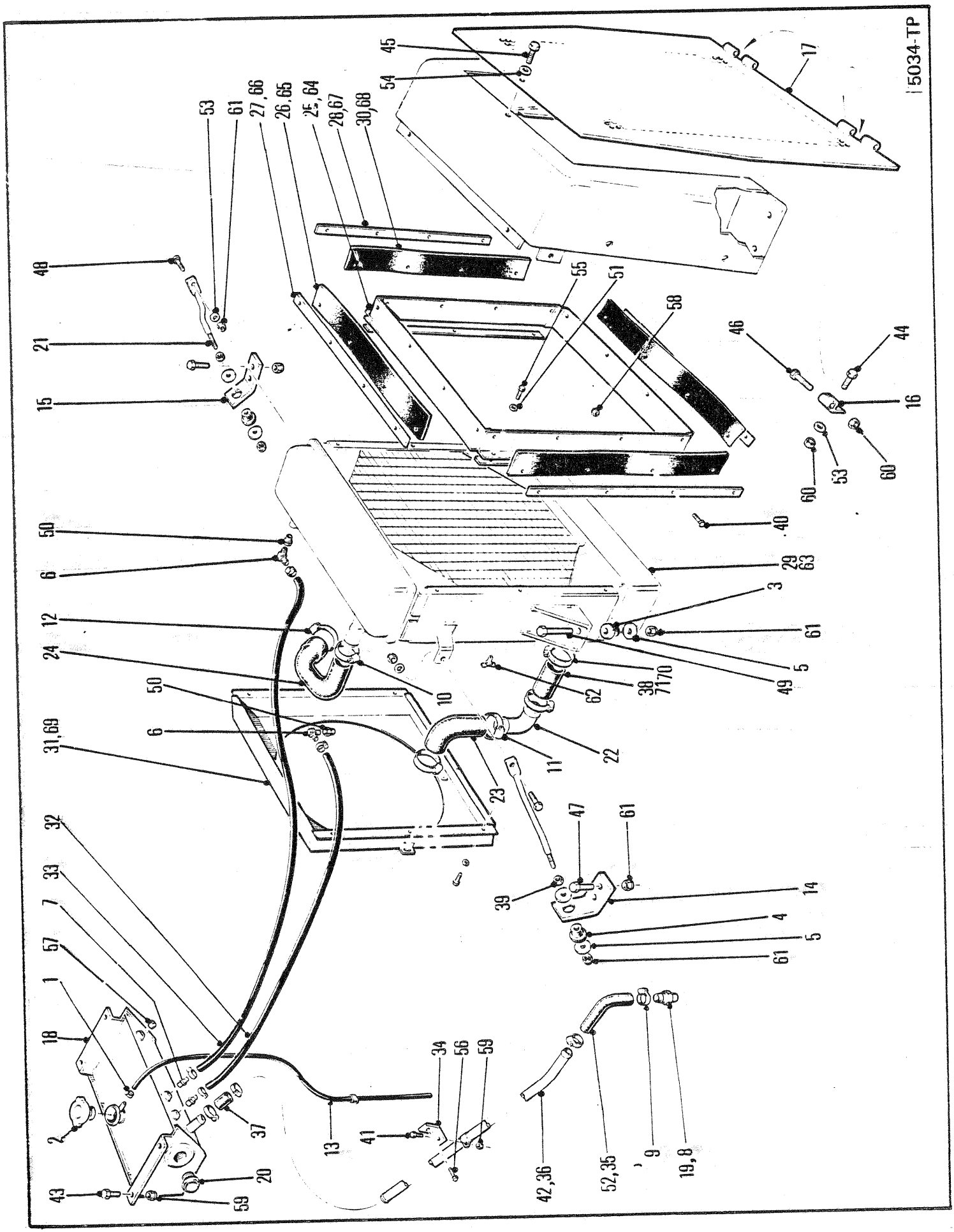
5034-TP
45
54
17
53
61
27,66
26,65
25,64
28,67
30,68
48
21
15
55
51
58
46
44
16
60
53
60
50
6
40
29
63
3
12
61
24
5
49
38
7170
62
10
50
6
31,69
22
11
23
47
61
32
33
7
39
14
4
5
61
57
1
18
34
56
59
2
37
13
41
42,36
52,35
9
19,8
43
20
59

RADIATOR & CONNECTIONS
RADIATEUR ET CONNEXION
KÜHLER UND VERBINDUNGEN
RADIADOR E CONEXÕES
RADIADOR Y CONEXIONES

No.	Part No.	Qty	Description	Description	Benennung	Descrição	Descripción
46	**17C008112**	2	Bolt	boulon	Bolzen	parafuso	bulón
47	**18C000824**	4	Bolt	boulon	Bolzen	parafuso	bulón
48	**18C000828**	2	Bolt	boulon	Bolzen	parafuso	bulón
49	**18C000844**	2	Bolt	boulon	Bolzen	parafuso	bulón
50	**19F000001**	2	Adapter	adaptateur	Zwischenstück	adaptador	adaptador
51	**25E000013**	12	Washer	rondelle	Scheibe	arruela	arandela
52	[3]**1M0008020**	1	Tube	tube	Rohr	tubo	tubo
53	**27E000008**	4	Washer	rondelle	Scheibe	arruela	arandela
54	**27E000010**	5	Washer	rondelle	Scheibe	arruela	arandela
55	**33C000410**	12	Bolt	boulon	Bolzen	parafuso	bulón
56	**33C000612**	1	Bolt	boulon	Bolzen	parafuso	bulón
57	**40K000002**	1	Plug	bouchon	Stopfen	bujão	tapón
58	**59D000004**	16	Nut	écrou	Mutter	porca	tuerca
59	**59D000006**	5	Nut	écrou	Mutter	porca	tuerca
60	**59D000008**	4	Nut	écrou	Mutter	porca	tuerca
61	**60D000008**	10	Nut	écrou	Mutter	porca	tuerca
62	**72F000002**	1	Draincock	robinet vidange	Abflusshahn	torneira purga	grifo purga
63	[2]○**1927087**	1	Radiator	radiateur	Kühler	radiador	radiador
64	[2]**1924243**	1	Front shroud	capot avant	Vord Haube	arco de ref diant	cubierta delant
65	[2]**1911520**	2	Support strip	bande du support	Stützstreifen	tira de apoio	tira de soporte
66	[2]**1905762**	2	Rubber strip	bande de caoutchouc	Gummistriefen	tira de borracha	tira de goma
67	[2]**1924241**	2	Support strip	bande du support	Stützstreifen	tira de apoio	tira de soporte
68	[2]**1924242**	2	Rubber strip	bande de caoutchouc	Gummistriefen	tira de borracha	tira de goma
69	[2]**1929557**	1	Rear shroud	capot arrire	Hintere Haube	aro de ref tras	cubierta tras
70	[2]**875248**	1	Clamp	pince	Schelle	braçadeira	abrazadera
71	[2]**1904700**	1	Hose	tuyau flexible	Schlauch	mangueira	manguera

[1] McCord □514H-101➡1270-CAC, 514H-1336➡1645,1657➡1903-CAC

[2] Long Manufacturing □514H-1271➡1335-CAC, 514H-1646➡1656-CAC, 514H-1904-CAC➡

[3] □514H-1935-CAC➡, 508H-212-CAC&➡

664GM 514H-101-CAC➡514H-9999-CAC
664GMGR 508H-101-CAC➡508H-9999-CAC

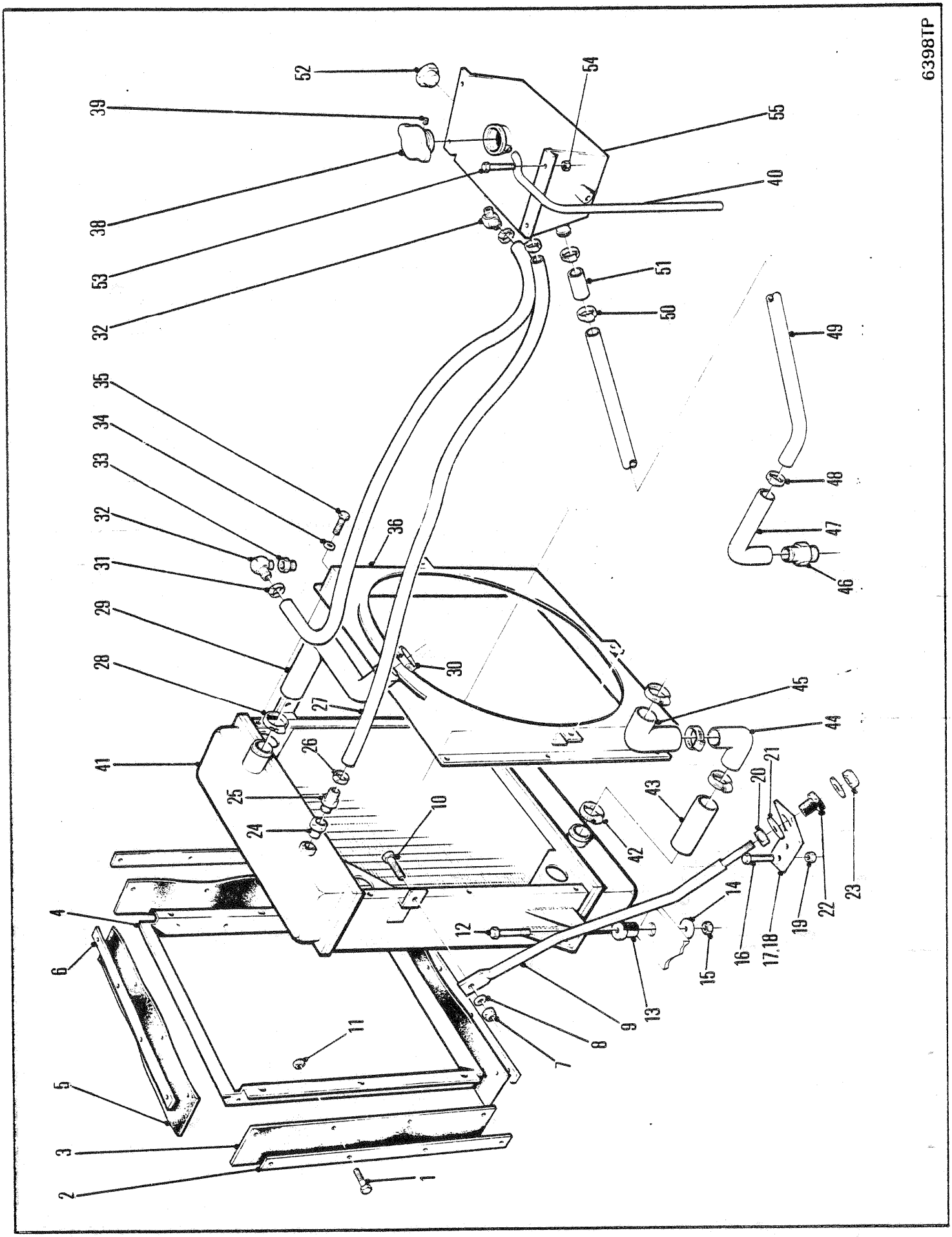
6398TP
1
2
3
4
5
6
7
8
9
10
11
12
13
14
15
16
17.18
19
20
21
22
23
24
25
26
27
28
29
30
31
32
33
34
35
36
38
39
40
41
42
43
44
45
46
47
48
49
50
51
52
53
54
55

RADIATOR & CONNECTIONS
RADIATEUR ET CONNEXION
KÜHLER UND VERBINDUNGEN
RADIADOR E CONEXÕES
RADIADOR Y CONEXIONES

No.	Part No.	Qty	Description	Description	Benennung	Descrição	Descripción
1	17C000412	16	Bolt	boulon	Bolzen	parafuso	bulón
2	1924241	2	Support	support	Abstützung	suporte	soporte
3	1924242	2	Rubber strip	bande de caoutchouc	Gummistriefen	tira de borracha	tira de goma
4	1924243	1	Front shroud	capot avant	Vord Haube	arco de ref diant	cubierta delant
5	1905762	2	Rubber strip	bande de caoutchouc	Gummistriefen	tira de borracha	tira de goma
6	1911520	2	Support	support	Abstützung	suporte	soporte
7	60D000008	2	Nut	écrou	Mutter	porca	tuerca
8	27E000008	2	Washer	rondelle	Scheibe	arruela	arandela
9	1921693	2	Rod	tige	Stange	varão	varilla
10	18C000828	2	Bolt	boulon	Bolzen	parafuso	bulón
11	59D000004	16	Nut	écrou	Mutter	porca	tuerca
12	18C000844	2	Bolt	boulon	Bolzen	parafuso	bulón
13	569739	2	Mount	support	Befestigung	apoio	montura
14	616796	2	Washer	rondelle	Scheibe	arruela	arandela
15	60D000008	2	Nut	écrou	Mutter	porca	tuerca
16	18C000824	4	Bolt	boulon	Bolzen	parafuso	bulón
17	1914969	1	Bracket RH	support CD	Winkel R	grampo LD	grampa LD
18	1914970	1	Bracket LH	support CG	Winkel L	grampo LE	grampa LD
19	60D000008	4	Nut	écrou	Mutter	porca	tuerca
20	8D0000008	2	Nut	écrou	Mutter	porca	tuerca
21	616796	4	Washer	rondelle	Scheibe	arruela	arandela
22	584501	2	Mount	support	Befestigung	apoio	montura
23	86D000008	2	Nut	écrou	Mutter	porca	tuerca
24	91F000001	1	Adapter	adaptateur	Zwischenstück	adaptador	adaptador
25	666863	1	Connector	raccord	Verbindungsstück	ligador	conector
26	364199	2	Clamp	pince	Schelle	braçadeira	abrazadera
27	1923843	1	Hose	tuyau flexible	Schlauch	mangueira	manguera
28	784663	1	Clamp	pince	Schelle	braçadeira	abrazadera
29	1921887	1	Elbow	coude	Winkelrohr	cotovêlo	codo
30	875248	1	Clamp	pince	Schelle	braçadeira	abrazadera
31	364199	2	Clamp	pince	Schelle	braçadeira	abrazadera
32	666838	1	Elbow	coude	Winkelrohr	cotovêlo	codo
33	19F000004	1	Connector	raccord	Verbindungsstück	ligador	conector
34	25E000013	12	Washer	rondelle	Scheibe	arruela	arandela
35	33C000410	12	Bolt	boulon	Bolzen	parafuso	bulón
36	1931288	1	Rear shroud	capot arrire	Hintere Haube	aro de ref tras	cubierta tras
37	†17C000528	1	Bolt	boulon	Bolzen	parafuso	bulón
38	1926961	1	Cap	chapeau	Kappe	tampa	tapa
39	40K000002	1	Plug	bouchon	Stopfen	bujão	tapón
40	1904058	1	Hose	tuyau flexible	Schlauch	mangueira	manguera
41	○---------	1	Radiator	radiateur	Kühler	radiador	radiador
42	784663	4	Clamp	pince	Schelle	braçadeira	abrazadera
43	1M0016040	1	Hose	tuyau flexible	Schlauch	mangueira	manguera
44	1921885	1	Elbow	coude	Winkelrohr	cotovêlo	codo
45	1921886	1	Hose	tuyau flexible	Schlauch	mangueira	manguera

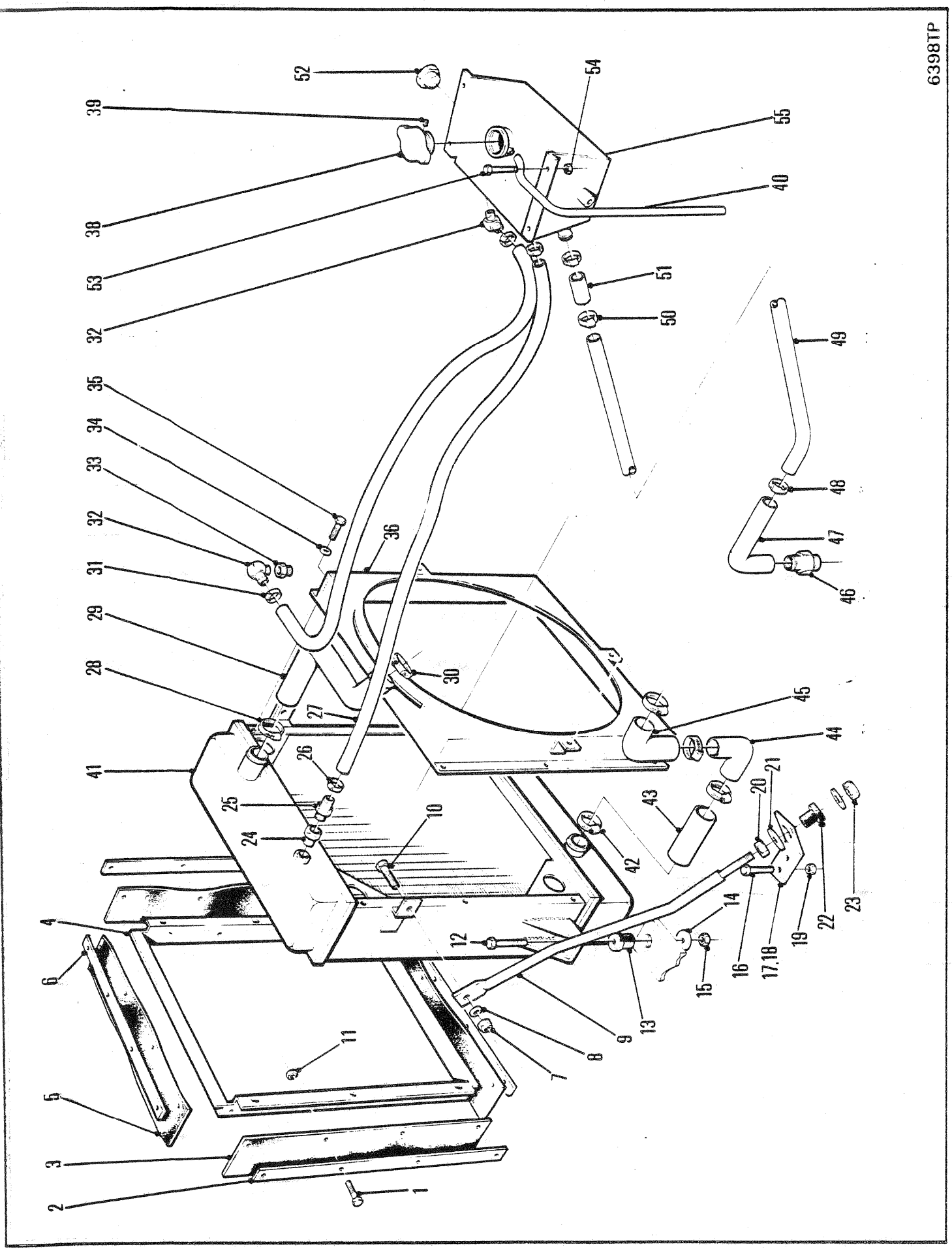
6398TP
1
2
3
4
5
6
7
8
9
10
11
12
13
14
15
16
17,18
19
20
21
22
23
24
25
26
27
28
29
30
31
32
33
34
35
36
38
39
40
41
42
43
44
45
46
47
48
49
50
51
52
53
54
55

RADIATOR & CONNECTIONS
RADIATEUR ET CONNEXION
KÜHLER UND VERBINDUNGEN
RADIADOR E CONEXÕES
RADIADOR Y CONEXIONES

No.	Part No.	Qty	Description	Description	Benennung	Descrição	Descripción
46	**667288**	1	Connector	raccord	Verbindungsstück	ligador	conector
47	**1923862**	1	Elbow	coude	Winkelrohr	cotovêlo	codo
48	**756853**	2	Clamp	pince	Schelle	braçadeira	abrazadera
49	**1930236**	1	Tube	tube	Rohr	tubo	tubo
50	**756853**	2	Clamp	pince	Schelle	braçadeira	abrazadera
51	**1M0008030**	1	Hose	tuyau flexible	Schlauch	mangueira	manguera
52	**1921604**	1	Gauge	jauge	Instrument	calbrador	medidor
53	**17C000620**	4	Bolt	boulon	Bolzen	parafuso	bulón
54	**59D000006**	4	Nut	écrou	Mutter	porca	tuerca
55	**1930235**	1	Surge tank	réservoir dexpan	Buffertank	tanque de compens	tq golpe sobrten
56	†**1930237**	1	Bracket	support	Winkel	grampo	grampa

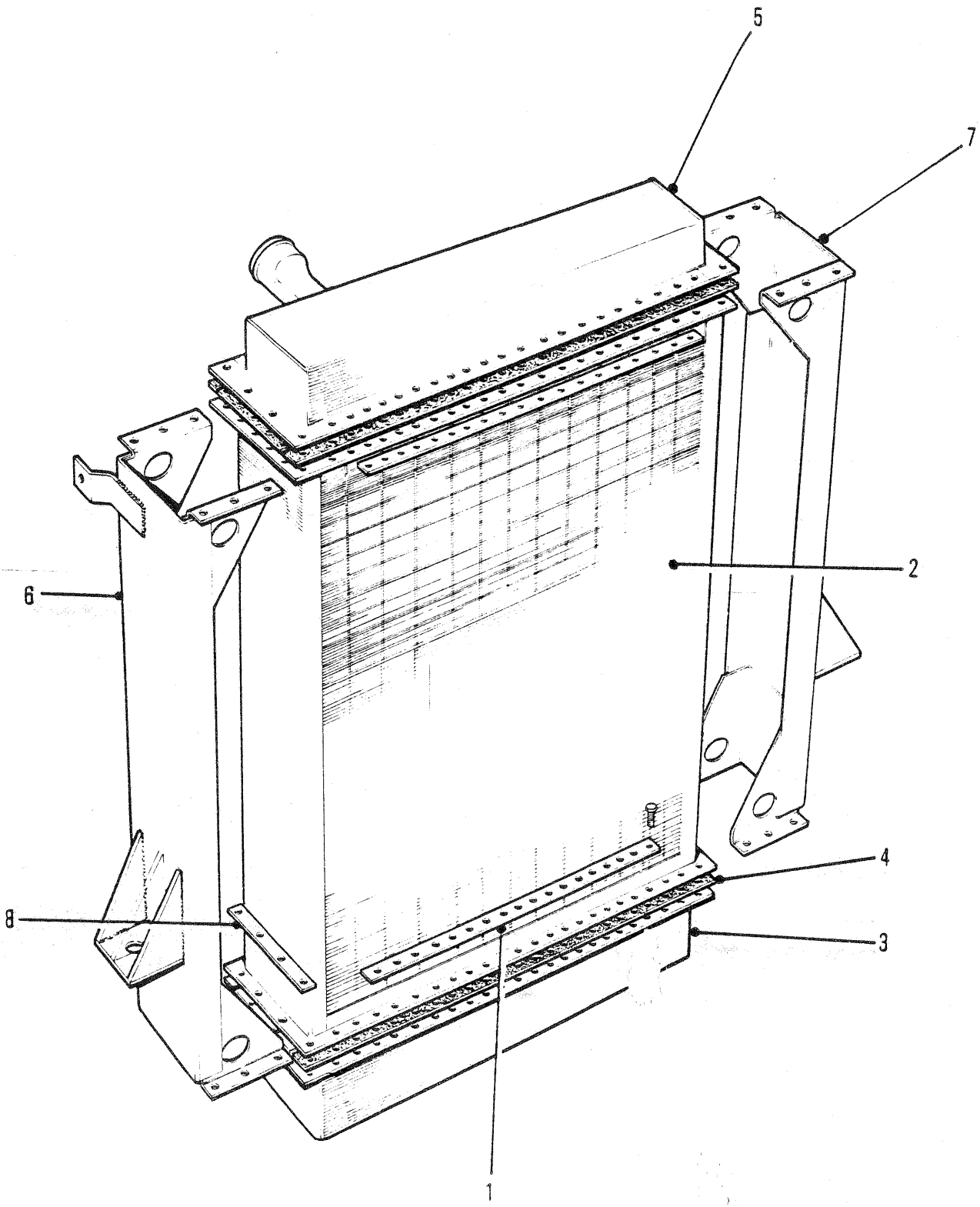

5106TP

RADIATOR ASSEMBLY
ENSEMBLE DE RADIATEUR
KÜHLER VOLLSTÄNDIG
CONJUNTO DO RADIADOR
CONJUNTO DEL RADIADOR

No.	Part No.	Qty	Description	Description	Benennung	Descrição	Descripción
A	[1]1922460	1	Radiator assy	radiateur ens	Kühler vollst	radiador conj	radiador conj
1	1991863	4	Strip	ruban	Band	faixa	tira
2	1991199	1	Core	noyau	Innenteil	núcleo	núcleo
3	1991200	1	Bottom tank	reservoir inférieur	Unterer Tank	reservatório inferior	depósitor inferior
4	[2]1991849	5	Gasket	garniture	Dichtung	gaxeta	empaquetadura
5	1991859	1	Top tank	réservoir superieur	Oberer behlter	tanque superior	tanque superior
6	1991860	1	Channel-RH	canal,droit	Rechter Kanal	canal direito	canal derecho
7	1991861	1	Channel-LH	canal,gauche	Linder Kanal	canal esquerdo	canal ezquierdo
8	1991862	4	Strip	ruban	Band	faixa	tira

[1] Inc 2➡8 McCord

[2] Cut to required length
[2] Coupé à la longueur requise
[2] Auf die gewünschte Länge zugeschnitten
[2] Cortar a la longitud adecuada
[2] Corte até ao compriminto requerido

664GM 514H-101-CAC➡514H-1270-CAC 514H-1345-CAC➡514H-1645-CAC 514H-1657-CAC➡514H-1903-CAC
664GMGR 508H-101-CAC➡508H-9999-CAC

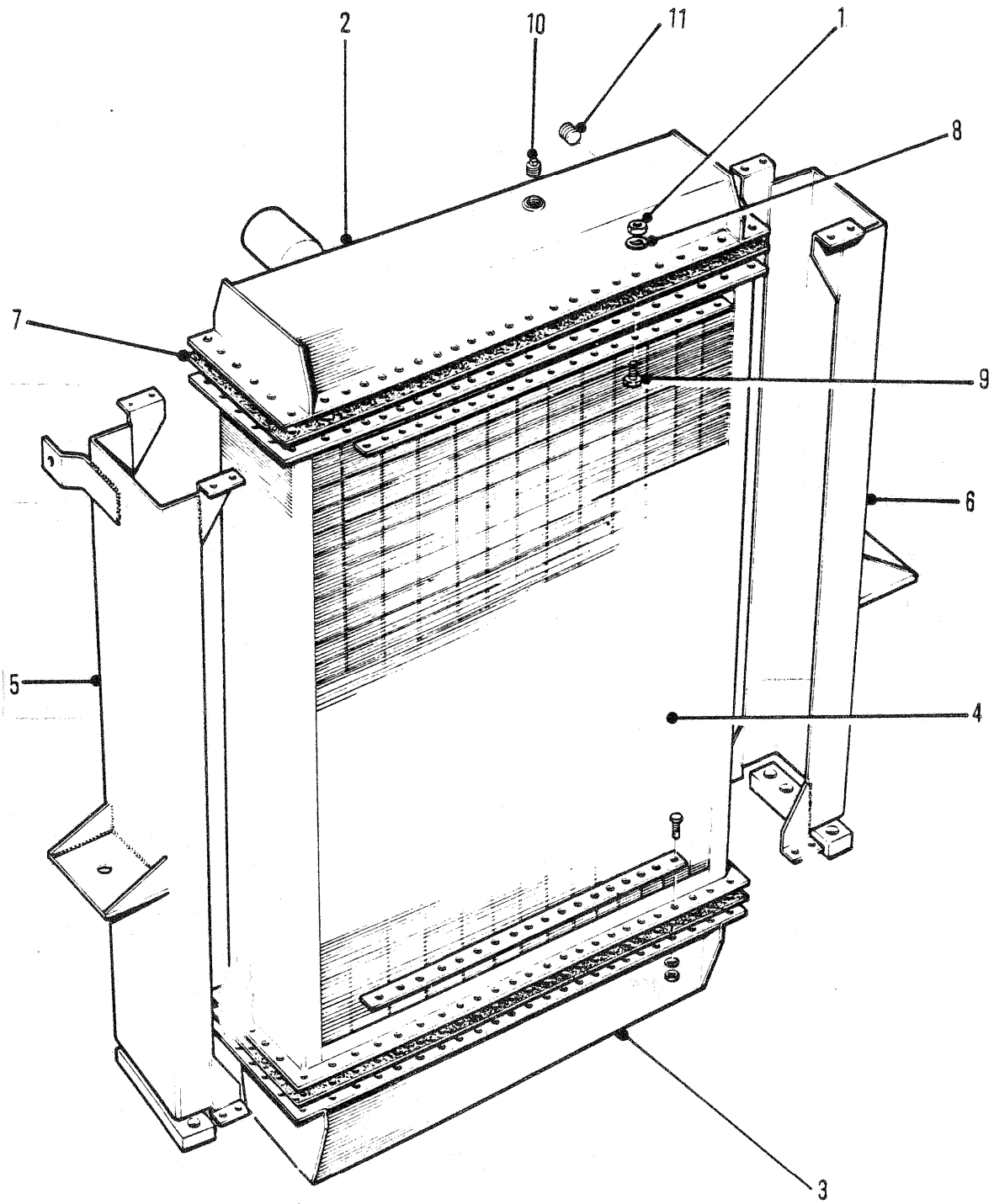

5105TP

RADIATOR ASSEMBLY
ENSEMBLE DE RADIATEUR
KÜHLER VOLLSTÄNDIG
CONJUNTO DO RADIADOR
CONJUNTO DEL RADIADOR

No.	Part No.	Qty	Description	Description	Benennung	Descrição	Descripción
A	[1]1927087	1	Radiator assy	radiateur ens	Kühler vollst	radiador conj	radiador conj
1	63D000005	78	Nut	écrou	Mutter	porca	tuerca
2	1992031	1	Top tank	réservoir superieur	Oberer behlter	tanque superior	tanque superior
3	1992030	1	Bottom tank	reservoir inférieur	Unterer Tank	reservatório inferior	depósitor inferior
4	1992026	1	Core	noyau	Innenteil	núcleo	núcleo
5	1992028	1	Channel-RH	canal,droit	Rechter Kanal	canal direito	canal derecho
6	1992029	1	Channel-LH	canal,gauche	Linder Kanal	canal esquerdo	canal ezquierdo
7	1992027	2	Gasket	garniture	Dichtung	gaxeta	empaquetadura
8	23E00005	78	Lockwasher	rondelle frein	Sicherungsscheibe	arruela de pressão	arandela seguridad
9	17C000516	49	Bolt	boulon	Bolzen	parafuso	bulón
10	40K000004	2	Plug	bouchon	Stopfen	bujão	tapón
11	40K000002	1	Plug	bouchon	Stopfen	bujão	tapón

[1] Long Manufacturing

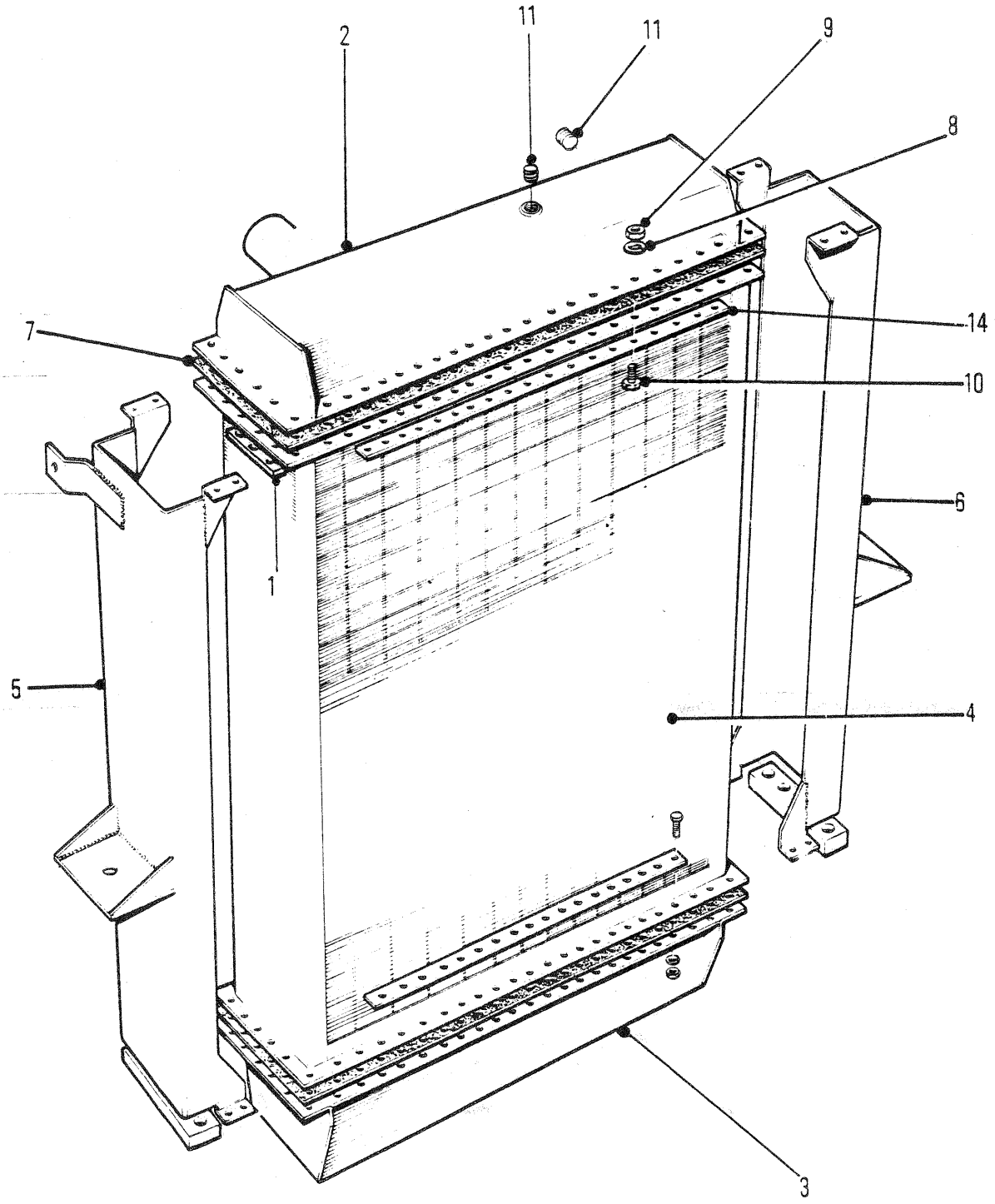

61857F

RADIATOR ASSEMBLY
RADIATEUR, ENSEMBLE
KÜHLER, VOLLST
RADIADOR, CONJUNTO
RADIADOR, CONJUNTO

No.	Part No.	Qty	Description	Description	Benennung	Descrição	Descripción
A	[1]1930893	1	Radiator	radiateur	Kühler	radiador	radiador
B	[1,2]1930281	1	Radiator	radiateur	Kühler	radiador	radiador
1	1992073	4	Strip	ruban	Band	faixa	tira
2	1992076	1	Top tank	réservoir superieur	Oberer behlter	tanque superior	tanque superior
3	1992075	1	Bottom tank	reservoir inférieur	Unterer Tank	reservatório inferior	depósitor inferior
4	1992069	1	Core	noyau	Innenteil	núcleo	núcleo
5	1992073	1	Channel RH	canal, droit	Rechter Kkanal	canal direito	canal derecho
6	1992074	1	Channel LH	canal, gauche	Linker Kanal	canal esquerdo	canal izquierdo
7	1992070	4	Gasket	garniture	Dichtung	gaxeta	empaquetadura
8	23E000005	70	Lockwasher	rondelle frein	Sicherungsscheibe	arruela de pressão	arandela seguridad
9	61D000005	70	Nut	écrou	Mutter	porca	tuerca
10	17C000516	70	Bolt	boulon	Bolzen	parafuso	bulón
11	1992059	2	Plug	bouchon	Stopfen	bujão	tapón
12	†40K000004	1	Fitting	ajustage	Verbindung	ajuste	accesorio
13	†40K000002	1	Fitting	ajustage	Verbindung	ajuste	accesorio
14	1992071	4	Strip	ruban	Band	faixa	tira

[1] Inc 1➡14

[2] □546H-101-CAC&➡

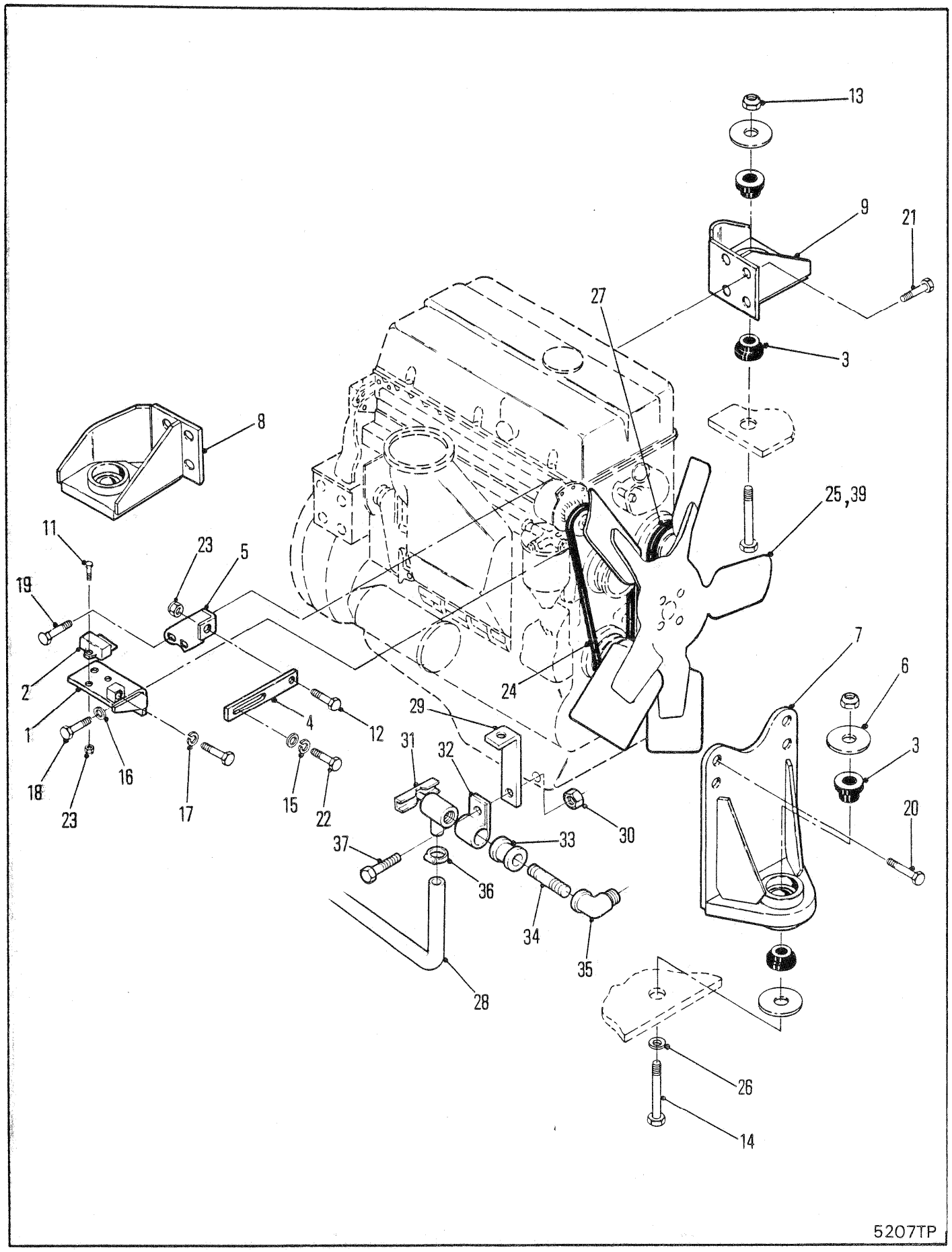
13
9
21
27
3
8
25,39
11
23
5
19
2
1
18
23
16
17
4
12
15
22
24
29
31
32
30
37
33
36
34
35
28
7
6
3
20
26
14
5207TP

ENGINE MOUNTINGS
SUPPORTS ÉLASTIQUE DU MOTEUR
MOTORBEFESTIGUNGEN
SUPORTES DE MONTAGEM DO MOTOR
PATAS DE MONTAJE ELÁSTICO DEL MOTOR

No.	Part No.	Qty	Description	Description	Benennung	Descrição	Descripción
1	[2]1905417	1	Bracket	support	Winkel	grampo	grampa
2	[2]1917496	1	Load dump	bascul de chargemt	Lade-Kippvorrichtung	descarga de la presión	disposit carga entulhr
3	1921221	6	Rubber mount	mont de caoutchouc	Gummibefestigung	montagem borracha	montura de caucho
4	[2]1921275	1	Strap	bande	Band	faixa	banda
5	[2]1921276	1	Bracket	support	Winkel	grampo	grampa
6	1922486	4	Flatwasher	rondelle plate	Unterlegscheibe	arruela chata	arandela plana
7	1922501	1	Engine mount	support moteur	Motorbefestigung	suporte motor	pata motor
8	1922525	1	Engine mount	support moteur	Motorbefestigung	suporte motor	pata motor
9	1922537	1	Engine mount	support moteur	Motorbefestigung	suporte motor	pata motor
10	[2]†1990105	1	Pulley	poulie	Riemenscheibe	polia	polea
11	[2]17C000412	3	Bolt	boulon	Bolzen	parafuso	bulón
12	[2]17C000514	2	Bolt	boulon	Bolzen	parafuso	bulón
13	59D000010	3	Nut	écrou	Mutter	porca	tuerca
14	17C001072	3	Bolt	boulon	Bolzen	parafuso	bulón
15	[2]25E000015	1	Lockwasher	rondelle frein	Sicherungsscheibe	arruela de pressão	arandela seguridad
16	[2]27E000006	3	Flatwasher	rondelle plate	Unterlegscheibe	arruela chata	arandela plana
17	[2]27E000008	1	Lockwasher	rondelle frein	Sicherungsscheibe	arruela de pressão	arandela seguridad
18	[2]33C000616	3	Bolt	boulon	Bolzen	parafuso	bulón
19	[2]33C000622	2	Bolt	boulon	Bolzen	parafuso	bulón
20	33C000660	4	Bolt	boulon	Bolzen	parafuso	bulón
21	33C000824	8	Bolt	boulon	Bolzen	parafuso	bulón
22	[2]34C000840	1	Bolt	boulon	Bolzen	parafuso	bulón
23	59D000004	4	Nut	écrou	Mutter	porca	tuerca
24	○---------	-	Alt belt	Courroie dalternateur	Alternatorriemen	Correia do alternador	Correa del alternador
25	[1]588860	1	Fan	ventilateur	Ventilator	ventilador	ventilador
26	27E000010	1	Flatwasher	rondelle plate	Unterlegscheibe	arruela chata	arandela plana
27	○---------	-	Fan belt	courr ventil	Treibrmn Vent	corr vent	corr vent
28	⊠656248	1	Hose	tuyau flexible	Schlauch	mangueira	manguera
29	⊠1931867	1	Bracket	support	Winkel	grampo	grampa
30	⊠59D000005	1	Nut	écrou	Mutter	porca	tuerca
31	⊠1917998	1	Valve	soupape	Ventil	válvula	válvula
32	⊠6H000036	1	Clip	attache	Schelle	braçadeira	abrazadera
33	⊠75F000004	1	Fitting	ajustage	Verbindung	ajuste	accesorio
34	⊠5K000440	1	Nipple	raccord	Nippel	niple	niple
35	⊠26F000004	1	Elbow	coude	Winkelrohr	cotovêlo	codo
36	⊠42H000010	1	Clamp	pince	Schelle	braçadeira	abrazadera
37	⊠17C000516	1	Bolt	boulon	Bolzen	parafuso	bulón
38	○---------	-	Alternator	alternateur	Alternator	alternador	alternador
39	1992267	1	Fan	ventilateur	Ventilator	ventilador	ventilador

[1] ⊠ Suction Fan
[1] ⊠ Ventilateur d'aspiration
[1] ⊠ Ansaugventilator
[1] ⊠ Ventoinha de sucção
[1] Ventilador succión

[2] □514H-101➡1935-CAC, 508H-101➡212 CAC

664GM 514H-101-CAC➡514H-9999-CAC
664GMGR 508H-101-CAC➡508H-9999-CAC

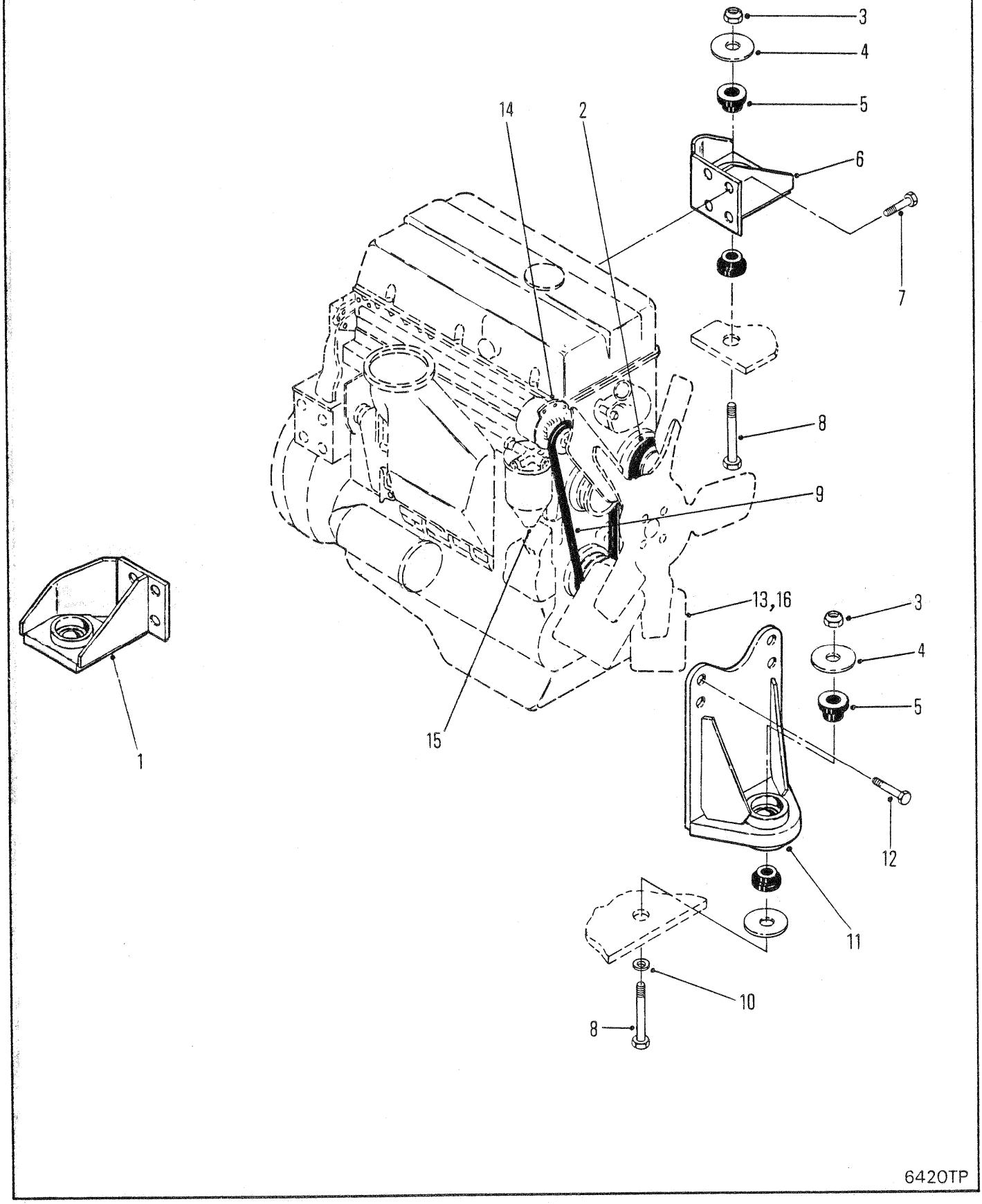
3
4
5
14
2
6
7
8
9
13,16
3
4
5
1
15
12
11
10
8
6420TP

ENGINE MOUNTINGS
SUPPORTS ÉLASTIQUE DU MOTEUR
MOTORBEFESTIGUNGEN
SUPORTES DE MONTAGEM DO MOTOR
PATAS DE MONTAJE ELÁSTICO DEL MOTOR

No.	Part No.	Qty	Description	Description	Benennung	Descrição	Descripción
1	**1922525**	1	Mount RH	support D	Befestigung R	apoio LD	montura LD
2	○---------	-	Fan belt	courr ventil	Treibrmn Vent	corr vent	corr vent
3	**59D000010**	3	Nut	écrou	Mutter	porca	tuerca
4	**1922486**	4	Flat	méplat	Fläche	bloco plano	planchuela
5	**1921221**	6	Grommet	oeillet	Augenring	ilhó	arandela pasacable
6	**1922501**	1	Mount LH	support G	Befestigung L	apoio LE	montura LI
7	**33C000824**	8	Bolt	boulon	Bolzen	parafuso	bulón
8	**17C001072**	3	Bolt	boulon	Bolzen	parafuso	bulón
9	○-------	-	Alt belt	Courroie dalternateur	Alternatorriemen	Correia do alternador	Correa del alternador
10	**27E000010**	1	Washer	rondelle	Scheibe	arruela	arandela
11	**1922501**	1	Engine mount	support moteur	Motorbefestigung	suporte motor	pata motor
12	**33C000660**	4	Bolt	boulon	Bolzen	parafuso	bulón
13	⊠**588680**	1	Fan	ventilateur	Ventilator	ventilador	ventilador
14	○-------	-	Alternator	alternateur	Alternator	alternador	alternador
15	○---------	-	Filter	filtre	filter	filtro	filtro
16	**1992267**	1	Fan	ventilateur	Ventilator	ventilador	ventilador

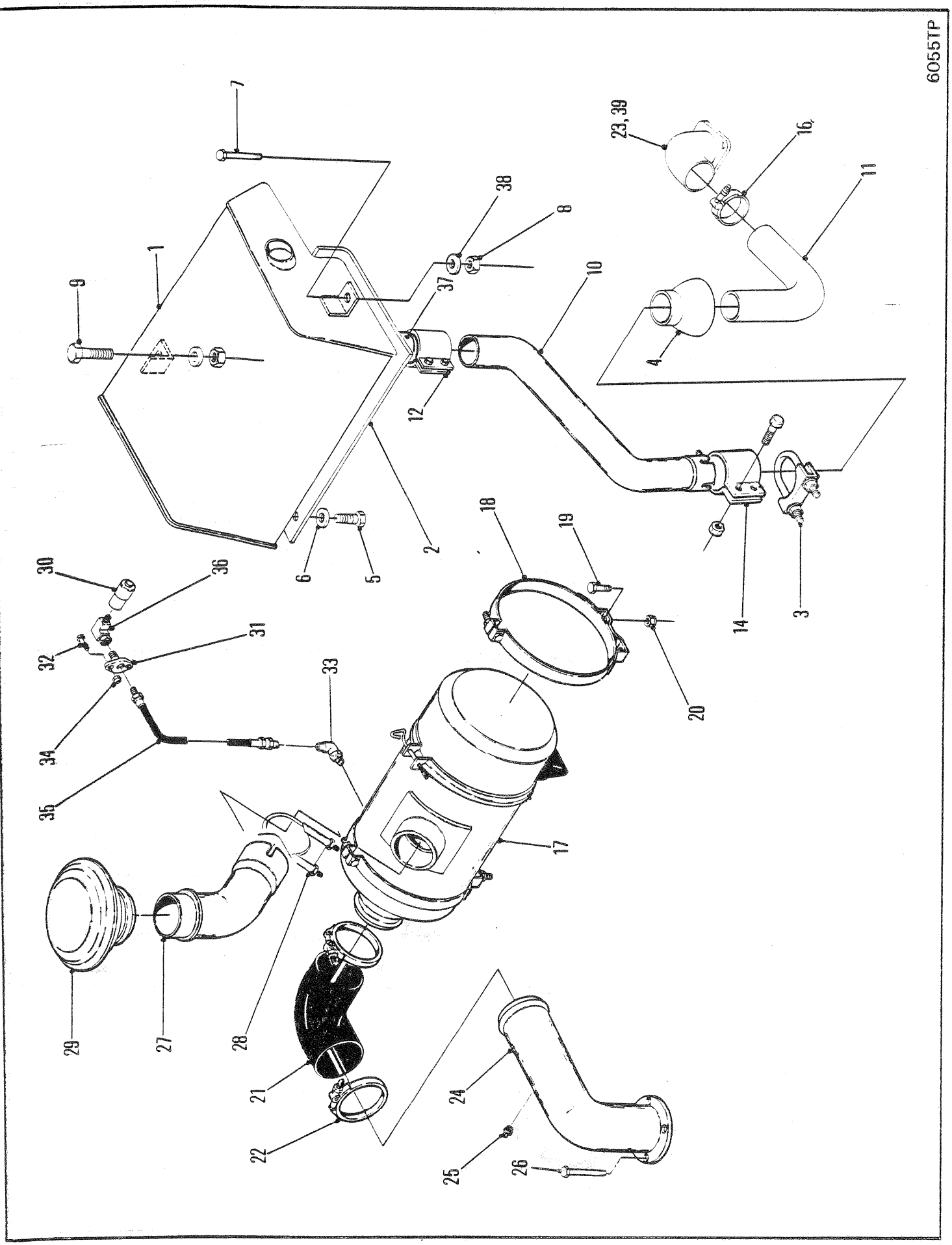
6055TP
1
2
3
4
5
6
7
8
9
10
11
12
14
16
17
18
19
20
21
22
23, 39
24
25
26
27
28
29
30
31
32
33
34
35
36
37
38

AIR CLEANER MUFFLER AND MOUNTING
FILTRE À AIR-SILENCIEUX & MONTAGE
LUFTFILTER-AUSPUFFÄMPFER UND MONTAGE
AMORTECEDOR DO FILTRO DE AR E SUPORTE
SILENCIADOR DEL FILTRO DE AIRE Y SOPORTE

No.	Part No.	Qty	Description	Description	Benennung	Descrição	Descripción
1	**1923100**	1	Muffler	silencieux	Auspufftopf	silenciador	silenciador
2	**1924992**	1	Plate	plaque	Platte	placa	placa
3	**1902848**	1	Clamp	pince	Schelle	braçadeira	abrazadera
4	**1929071**	1	Shield	protecteur	Schutzschild	protetor	protector
5	**17C000610**	6	Bolt	boulon	Bolzen	parafuso	bulón
6	**27E000006**	6	Flatwasher	rondelle plate	Unterlegscheibe	arruela chata	arandela plana
7	**17C000828**	2	Bolt	boulon	Bolzen	parafuso	bulón
8	**7D0000008**	4	Nut	écrou	Mutter	porca	tuerca
9	**17C000816**	2	Bolt	boulon	Bolzen	parafuso	bulón
10	**1931440**	1	Tube	tube	Rohr	tubo	tubo
11	**1930056**	1	Tube assy	assemblage de tube	Rohreinheit	conjunto de tubos	conjunto del tubo
12	**1925199**	1	Clamp	pince	Schelle	braçadeira	abrazadera
13	⊠†**1508680**	1	Hose	tuyau flexible	Schlauch	mangueira	manguera
14	**1925199**	1	Clamp	pince	Schelle	braçadeira	abrazadera
15	⊠†**1901722**	1	Clamp	pince	Schelle	braçadeira	abrazadera
16	**1921063**	1	Clamp	pince	Schelle	braçadeira	abrazadera
17	○---------	-	Air cleaner	filtre à air	Luftfilter	purificador ar	depurador aire
18	**941474**	2	Band	bande	Band	banda	banda
19	**17C000616**	4	Bolt	boulon	Bolzen	parafuso	bulón
20	**59D000006**	4	Nut	écrou	Mutter	porca	tuerca
21	**1902171**	1	Elbow	coude	Winkelrohr	cotovêlo	codo
22	**43H001450**	2	Clamp	pince	Schelle	braçadeira	abrazadera
23	**1992032**	1	Elbow	coude	Winkelrohr	cotovêlo	codo
24	**1926446**	1	Tube assy	assemblage de tube	Rohreinheit	conjunto de tubos	conjunto del tubo
25	**10F000002**	1	Plug	bouchon	Stopfen	bujão	tapón
26	**33C000514**	4	Bolt	boulon	Bolzen	parafuso	bulón
27	**1926444**	1	Tube assy	assemblage de tube	Rohreinheit	conjunto de tubos	conjunto del tubo
28	**1901722**	1	Clamp	pince	Schelle	braçadeira	abrazadera
29	**511512**	1	Hood	capot	Haube	capô	capó
30	**1529625**	1	Indicator	indicateur	Messer	indicador	indicador
31	**1901972**	1	Flange	bride	Flansch	flange	brida
32	**18C000412**	2	Bolt	boulon	Bolzen	parafuso	bulón
33	**85F000004**	1	Elbow	coude	Winkelrohr	cotovêlo	codo
34	**60D000004**	2	Nut	écrou	Mutter	porca	tuerca
35	**1917182**	1	Hose	tuyau flexible	Schlauch	mangueira	manguera
36	**26F000001**	1	Elbow	coude	Winkelrohr	cotovêlo	codo
37	**1923087**	1	Inlet Tube	tube dadmission	Einlassrohr	tubo admisión	tubo admissáo
38	**27E000008**	2	Washer	rondelle	Scheibe	arruela	arandela
39	**1921066**	1	Clamp	pince	Schelle	braçadeira	abrazadera

664GM 514H-101-CAC➡514H-9999-CAC
664GMGR 508H-101-CAC➡508H-9999-CAC

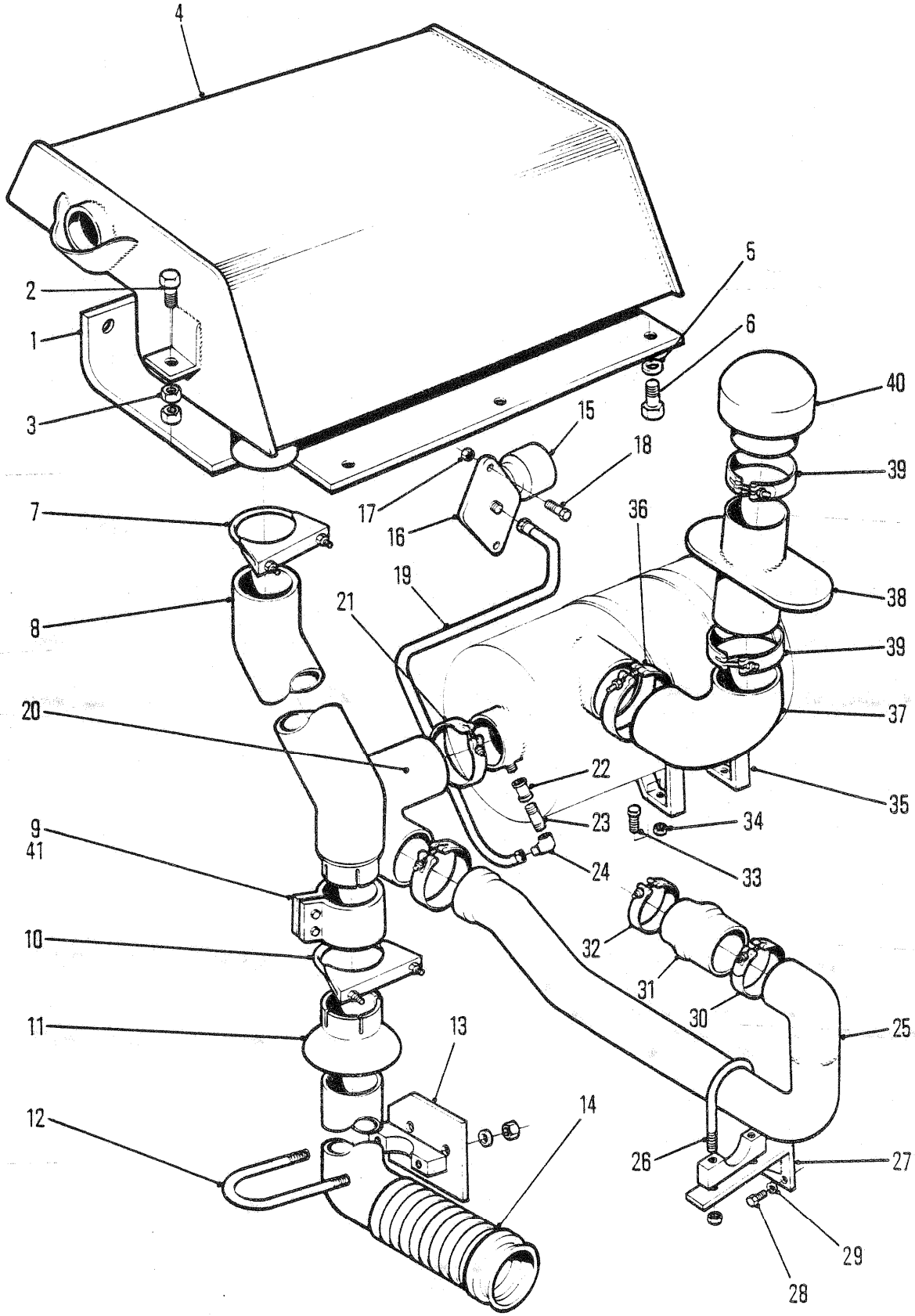
4
2
1
3
5
6
40
15
18
39
17
16
7
36
19
38
8
21
39
20
37
22
35
23
34
9
41
24
33
10
32
31
30
25
11
13
12
14
26
27
29
28
6436TP

AIR CLEANER MUFFLER & MOUNTING
FILTRE À AIR - SILENCIEUX & MONTAGE
LUFTFILTER - AUSPUFFDÄMPFER UND MONTAGE
AMORTECEDOR DO FILTRO DE AR E SUPORTE
SILENCIADOR DEL FILTRO DE AIRE Y SOPORTE

No.	Part No.	Qty	Description	Description	Benennung	Descrição	Descripción
1	**1924992**	1	Plate	plaque	Platte	placa	placa
2	**17C000828**	2	Bolt	boulon	Bolzen	parafuso	bulón
3	**7D0000008**	4	Nut	écrou	Mutter	porca	tuerca
4	**1927460**	1	Muffler	silencieux	Auspufftopf	silenciador	silenciador
5	**27E000006**	6	Washer	rondelle	Scheibe	arruela	arandela
6	**17C000610**	6	Bolt	boulon	Bolzen	parafuso	bulón
7	**1928766**	1	Clamp	pince	Schelle	braçadeira	abrazadera
8	**1929873**	1	Tube	tube	Rohr	tubo	tubo
9	[1]**1925199**	1	Clamp	pince	Schelle	braçadeira	abrazadera
10	**1902848**	1	Clamp	pince	Schelle	braçadeira	abrazadera
11	**1929071**	1	Shield	protecteur	Schutzschild	protetor	protector
12	**580282**	1	Clamp	pince	Schelle	braçadeira	abrazadera
13	**1930808**	1	Shield	protecteur	Schutzschild	protetor	protector
14	**1929872**	1	Tube assy	assemblage de tube	Rohreinheit	conjunto de tubos	conjunto del tubo
15	**6515007**	1	Indicator	indicateur	Messer	indicador	indicador
16	**1901972**	1	Flange	bride	Flansch	flange	brida
17	**60D000004**	2	Nut	écrou	Mutter	porca	tuerca
18	**18C000412**	2	Bolt	boulon	Bolzen	parafuso	bulón
19	**1908545**	1	Hose	tuyau flexible	Schlauch	mangueira	manguera
20	**1918742**	1	Elbow	coude	Winkelrohr	cotovêlo	codo
21	**43H000500**	2	Clamp	pince	Schelle	braçadeira	abrazadera
22	**75F000001**	1	Coupling	accouplement	Kupplung	acoplamento	acople
23	**5K0000108**	1	Nipple	raccord	Nippel	niple	niple
24	**85F000004**	1	Elbow	coude	Winkelrohr	cotovêlo	codo
25	**1929844**	1	Tube	tube	Rohr	tubo	tubo
26	**669881**	1	Clamp	pince	Schelle	braçadeira	abrazadera
27	**1930363**	1	Bracket	support	Winkel	grampo	grampa
28	**33C000612**	2	Bolt	boulon	Bolzen	parafuso	bulón
29	**27E000006**	2	Washer	rondelle	Scheibe	arruela	arandela
30	**43H000450**	1	Clamp	pince	Schelle	braçadeira	abrazadera
31	**1930572**	1	Hose	tuyau flexible	Schlauch	mangueira	manguera
32	**43H000325**	1	Clamp	pince	Schelle	braçadeira	abrazadera
33	**17C000616**	4	Bolt	boulon	Bolzen	parafuso	bulón
34	**59D000006**	4	Nut	écrou	Mutter	porca	tuerca
35	**2521435**	1	Band	bande	Band	banda	banda
36	**43H000500**	2	Clamp	pince	Schelle	braçadeira	abrazadera
37	**1531808**	1	Elbow	coude	Winkelrohr	cotovêlo	codo
38	**1930527**	1	Tube	tube	Rohr	tubo	tubo
39	**43H000550**	2	Clamp	pince	Schelle	braçadeira	abrazadera
40	**521686**	1	Cap	chapeau	Kappe	tampa	tapa
41	**1992400**	1	Gasket	garniture	Dichtung	gaxeta	empaquetadura

[1] Inc 41

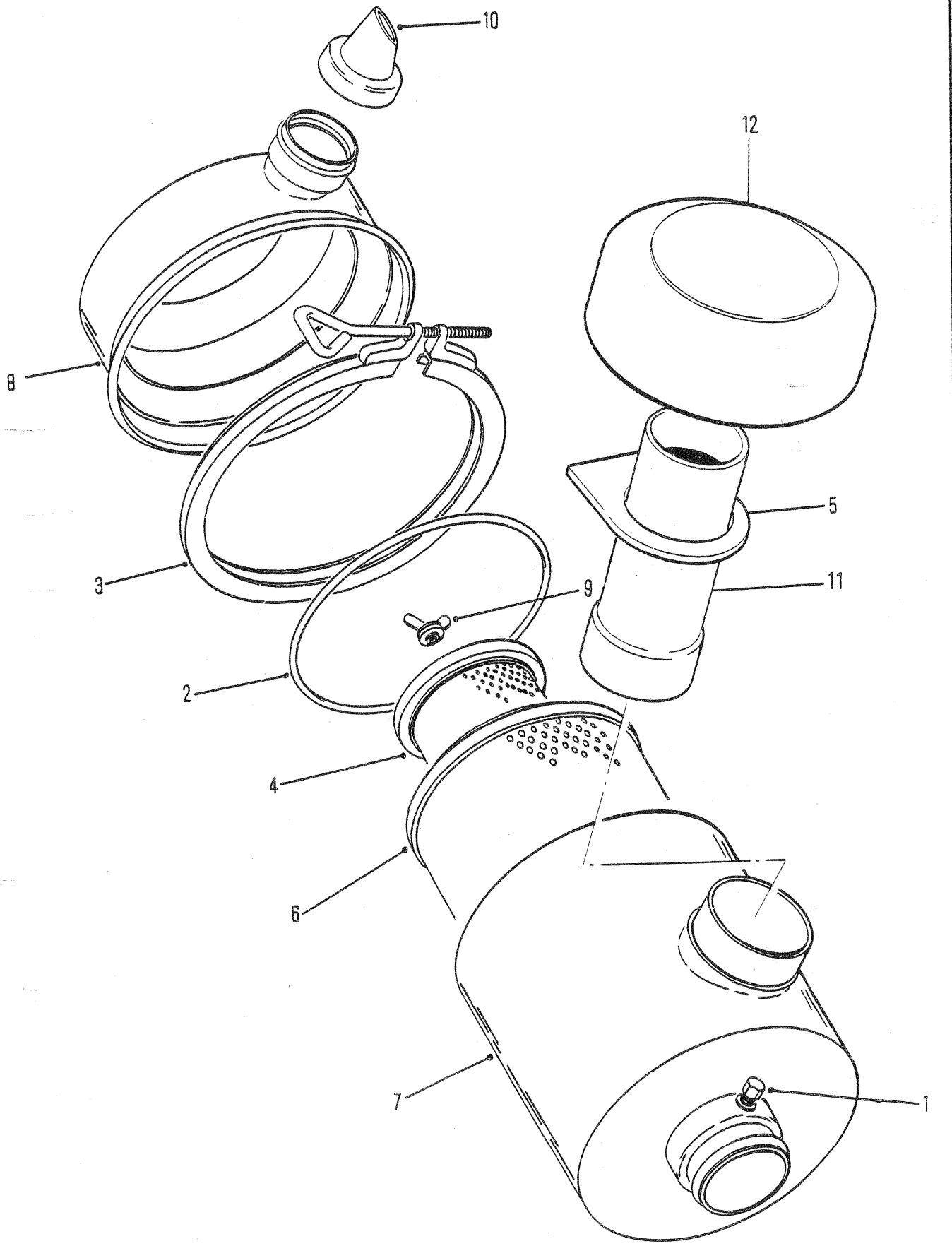
10
12
8
5
3
11
9
2
4
6
7
1
5158TF

AIR CLEANER
EPURATEUR D'AIR
LUFTFILTER
FILTRO DE AR
FILTRO DEL AIRE

No.	Part No.	Qty	Description	Description	Benennung	Descrição	Descripción
A	[1]1923957	1	Air cleaner assy	filtre à air, ens	Luftfilter, vollst	purificador ar conj	depurador aire conj
1	886569	2	Cap	chapeau	Kappe	tampa	tapa
2	892833	1	O ring	joint torique	O ring	anel-O	anillo-O
3	945060	1	Clamp	pince	Schelle	braçadeira	abrazadera
4	993689	1	Element assy	elément ens	Elementsatz	conj elemento	conj elemento
5	1914646	1	Gasket	garniture	Dichtung	gaxeta	empaquetadura
6	993688	1	Element assy	elément ens	Elementsatz	conj elemento	conj elemento
7	1990249	1	Body	carrosserie	Karosserie	carroçria	carrocería
8	1991302	1	Cup	cuvette	Schale	capa	cubeta
9	3292703	2	Nut	écrou	Mutter	porca	tuerca
10	3739636	1	Valve	soupape	Ventil	válvula	válvula
11	1927676	1	Tube	tube	Rohr	tubo	tubo
12	511512	1	Cap	chapeau	Kappe	tampa	tapa
13	†1913913	-	Adhesive	Adhésif	Klebstoff	adesivo	Adhesivo

[1] Inc 1➡10

664GM 514H-101-CAC➡514H-9999-CAC
664GMGR 508H-101-CAC➡508H-9999-CAC

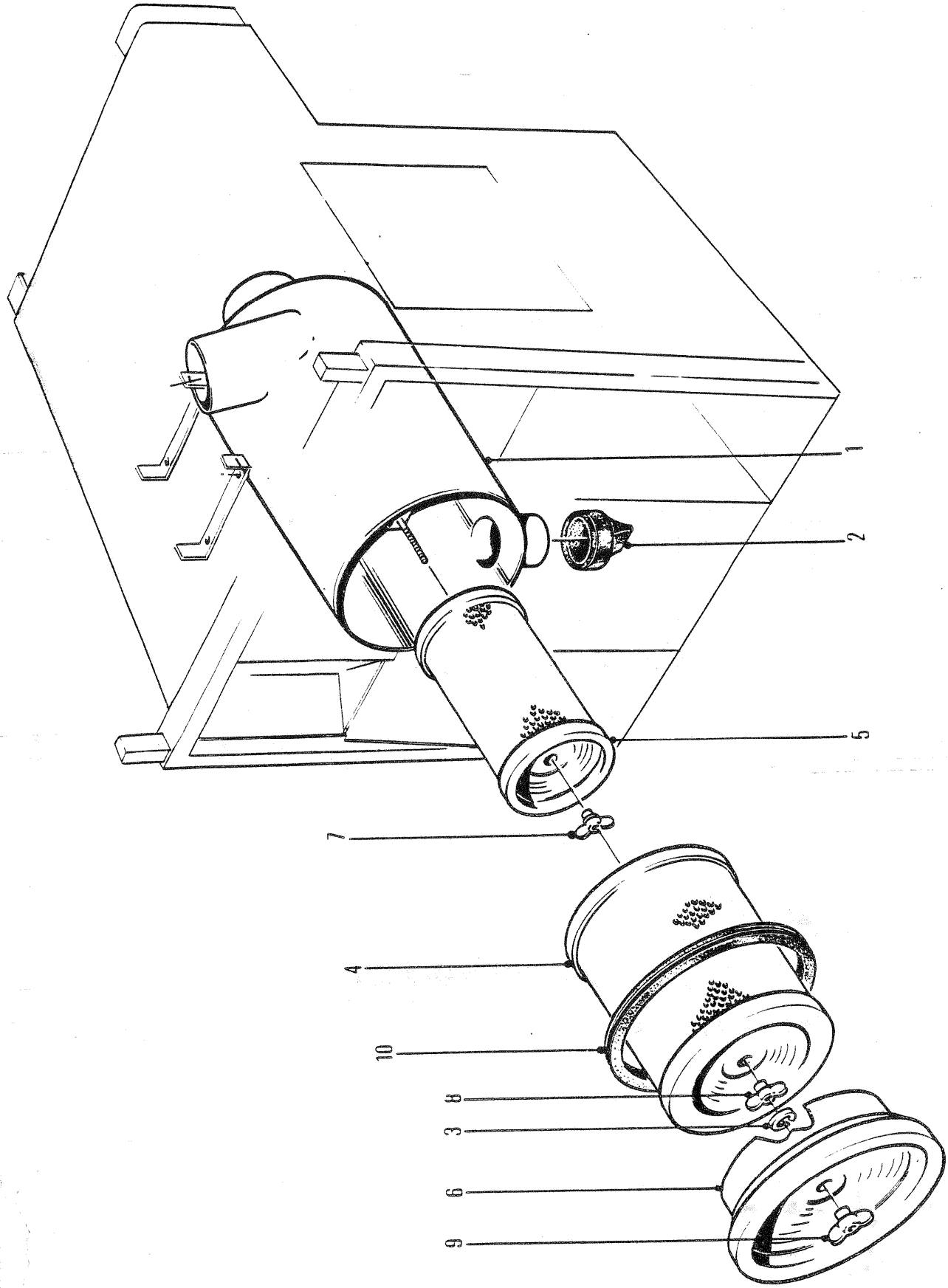
5232TP
1
2
5
7
4
10
8
3
6
9

AIR CLEANER
EPURATEUR D'AIR
LUFTFILTER
FILTRO DE AR
FILTRO DEL AIRE

No.	Part No.	Qty	Description	Description	Benennung	Descrição	Descripción
A	[1]1930556	1	Air cleaner	filtre à air	Luftfilter	purificador ar	depurador aire
1	§---------	1	Housing	botier	Gehuse	carcaça	carcasa
2	946860	1	Vacuator valve	soupape exhausteur	Ventilabfluss	válvula evacuação	válvula e
3	1300702	1	Clip	attache	Schelle	braçadeira	abrazadera
4	2528680	1	Element primary	element primaire	Primr element	elemento primário	elemento primario
5	2528681	1	Safety element	elment de scurit	Sicherheitselement	elemento segurança	elem seguridad
6	1992177	1	Cover assy	couvercle ens	Deckel vollst	tampa conj	tapa conj
7	1992178	1	Nut assy	ens écrou	Muttersatz	conj porca	conj tuerca
8	1991856	1	Nut assy	ens écrou	Muttersatz	conj porca	conj tuerca
9	1991857	1	Nut	écrou	Mutter	porca	tuerca
10	962260	1	Gasket	garniture	Dichtung	gaxeta	empaquetadura

[1] Inc 1➡10

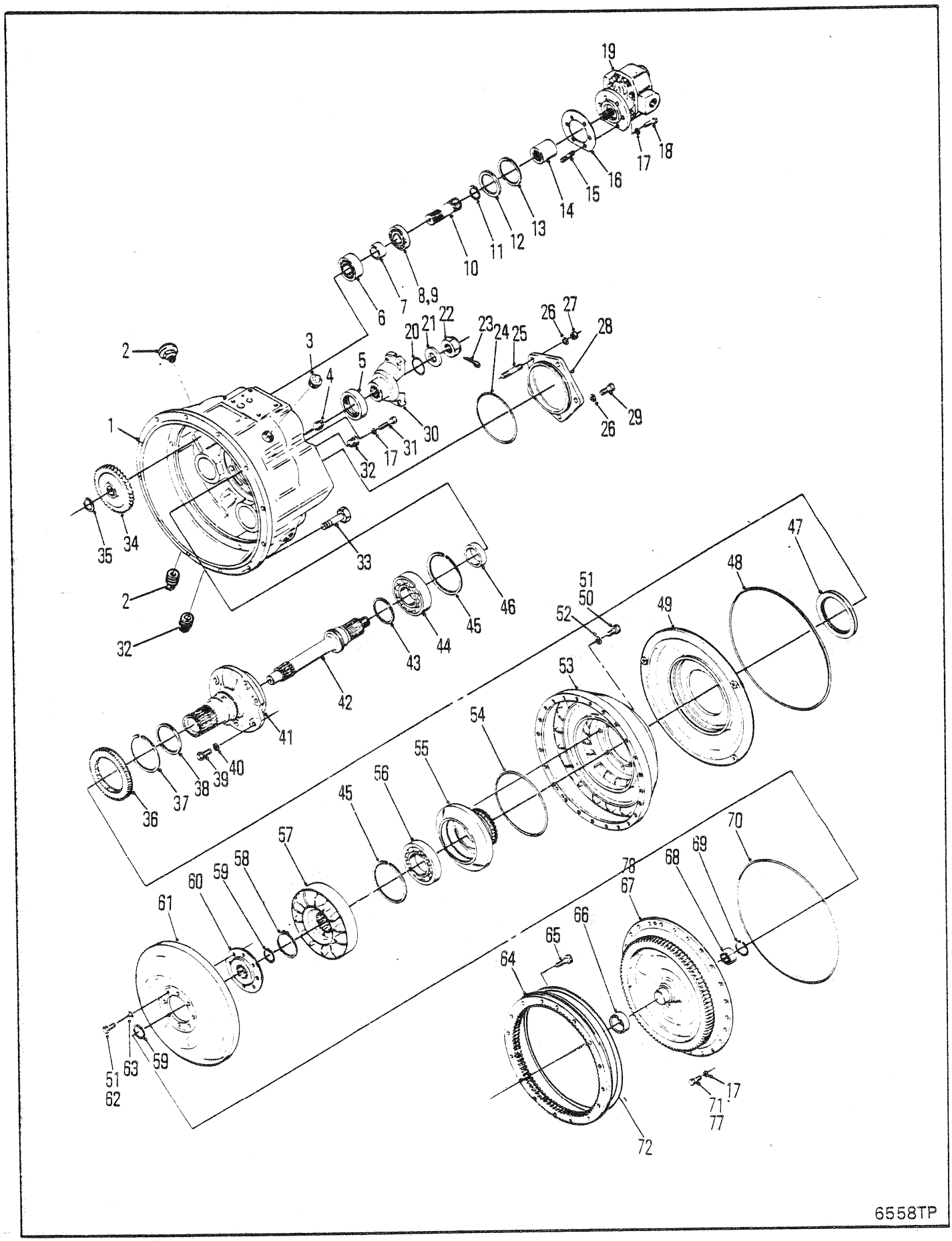
19
18
17
16
15
14
13
12
11
10
8,9
7
6
2
3
4
5
20
21
22
23
24
25
26
27
28
29
26
1
30
31
17
32
35
34
33
2
32
46
45
44
43
42
41
40
39
38
37
36
47
48
49
51
50
52
53
54
55
56
45
57
58
59
60
61
51
62
63
59
70
69
68
78
67
66
65
64
17
71
77
72
6558TP

CONVERTER ASSEMBLY
CONVERTISSEUR, ENSEMBLE
DREHMOMENTWANDLER, VOLLSTÄNDIG
CONVERSOR, CONJUNTO
CONVERTIDOR, CONJUNTO

No.	Part No.	Qty	Description	Description	Benennung	Descrição	Descripción
A	[1]284053	1	Torque conv assy	ens conv couple	Drehmomentwndlr voll	conj conv torque	conj conv par
1	214981	1	Housing assy	boitier ens	Gehuse vollst	carcaça conj	carcasa conj
2	13F000016	3	Plug	bouchon	Stopfen	bujão	tapón
3	233598	1	Breather	reniflard	Entlüfter	respiradouro	respiradero
4	16F000008	2	Plug	bouchon	Stopfen	bujão	tapón
5	206864	1	Seal oil	jnt étanchéité huile	Idichtung	vedação de óleo	sello de aceite
6	214936	2	Bearing	palier	Lager	mancal	cojinete
7	214930	2	Spacer	entretoise	Distanzteil	espaçador	espaciador
8	214954	2	Snap ring	circlips	Sperring	anel de trava	anillo de retención
9	214956	2	Bearing	palier	Lager	mancal	cojinete
10	214928	2	Drive shaft	arbre moteur	Gelenkwelle	eixo propulsor	árbol impulsor
11	224039	2	Snap ring	circlips	Sperring	anel de trava	anillo de retención
12	214929	2	Washer	rondelle	Scheibe	arruela	arandela
13	713186	2	Snap ring	circlips	Sperring	anel de trava	anillo de retención
14	214961	1	Sleeve	manchon	Muffe	luva	manguito
15	207647	6	Stud	goujon	Stift	prisioneiro	espárrago
16	235961	1	Gasket	garniture	Dichtung	gaxeta	empaquetadura
17	4E000006	33	Lockwasher	rondelle frein	Sicherungsscheibe	arruela de pressão	arandela seguridad
18	8D000006	6	Nut	écrou	Mutter	porca	tuerca
19	450230	1	Charging pump	pompe de chargemnt	Ladepumpe	bomba de carga	bomba de carga
20	25K040112	1	O-ring	joint torique	O Ring	anel-O	anillo-O
21	102745	1	Washer	rondelle	Scheibe	arruela	arandela
22	201951	1	Nut	écrou	Mutter	porca	tuerca
23	1F000424	1	Pin	goupille	Stift	pino	pasador
24	25K040512	1	O-ring	joint torique	O Ring	anel-O	anillo-O
25	214730	2	Stud	goujon	Stift	prisioneiro	espárrago
26	4E000007	5	Lockwasher	rondelle frein	Sicherungsscheibe	arruela de pressão	arandela seguridad
27	8D000007	2	Stud	goujon	Stift	prisioneiro	espárrago
28	214979	1	Cover	couvercle	Deckel	tampa	tapa
29	1C000720	3	Screw	vis	Schraube	parafuso	tornillo
30	215702	1	Flange,output	bride sortie	Flansche Ausgangs	flange saida	platina salida
31	1C000628	3	Screw	vis	Schraube	parafuso	tornillo
32	40K000002	3	Plug	bouchon	Stopfen	bujão	tapón
33	33C000620	12	Bolt	boulon	Bolzen	parafuso	bulón
34	214931	2	Gear pump drive	pompe dentr pign	Pumpenantriebsrad	acion bomba engr	engr bomba prop
35	711298	2	Snap ring	circlips	Sperring	anel de trava	anillo de retención
36	214951	1	Gear	engrenage	Zahnrad	engrenagem	engranaje
37	224009	1	Snap ring	circlips	Sperring	anel de trava	anillo de retención
38	[3]801984	1	Ring kit	ens de la couronne	Ringsatz	conjunto de anéis	conj anillo
39	1C000820	6	Bolt	boulon	Bolzen	parafuso	bulón
40	7E000008	6	Lockwasher	rondelle frein	Sicherungsscheibe	arruela de pressão	arandela seguridad

[1] Inc. 1➡78

[2] See R.S.G. 275. Engine flywheel must be replaced.
[2] Voir R.S.G. 275C. Remplacez le volant de moteur.
[2] Siehe R.S.G. 275C. Man ersetze das Motorschwungrad.
[2] Ver R.S.G. 275C. Volante do motor deve ser substituido.
[2] Ver R.S.G. 275C. Se debe reemplazar el volante del motor.

[3] Inc 237242 ring and 237243 spring
[3] Compren anneau 237242 et ressort 237243
[3] Hatte Ring 237242 und Feder 237243
[3] Incl. o anel 237242 et a mola 237243
[3] Inc. anillos 237242 y resortes 237243

[4] Inc 66 & 67

[5] See 78
[5] Voir 78
[5] Siehe 78
[5] Veja 78
[5] Véase 78

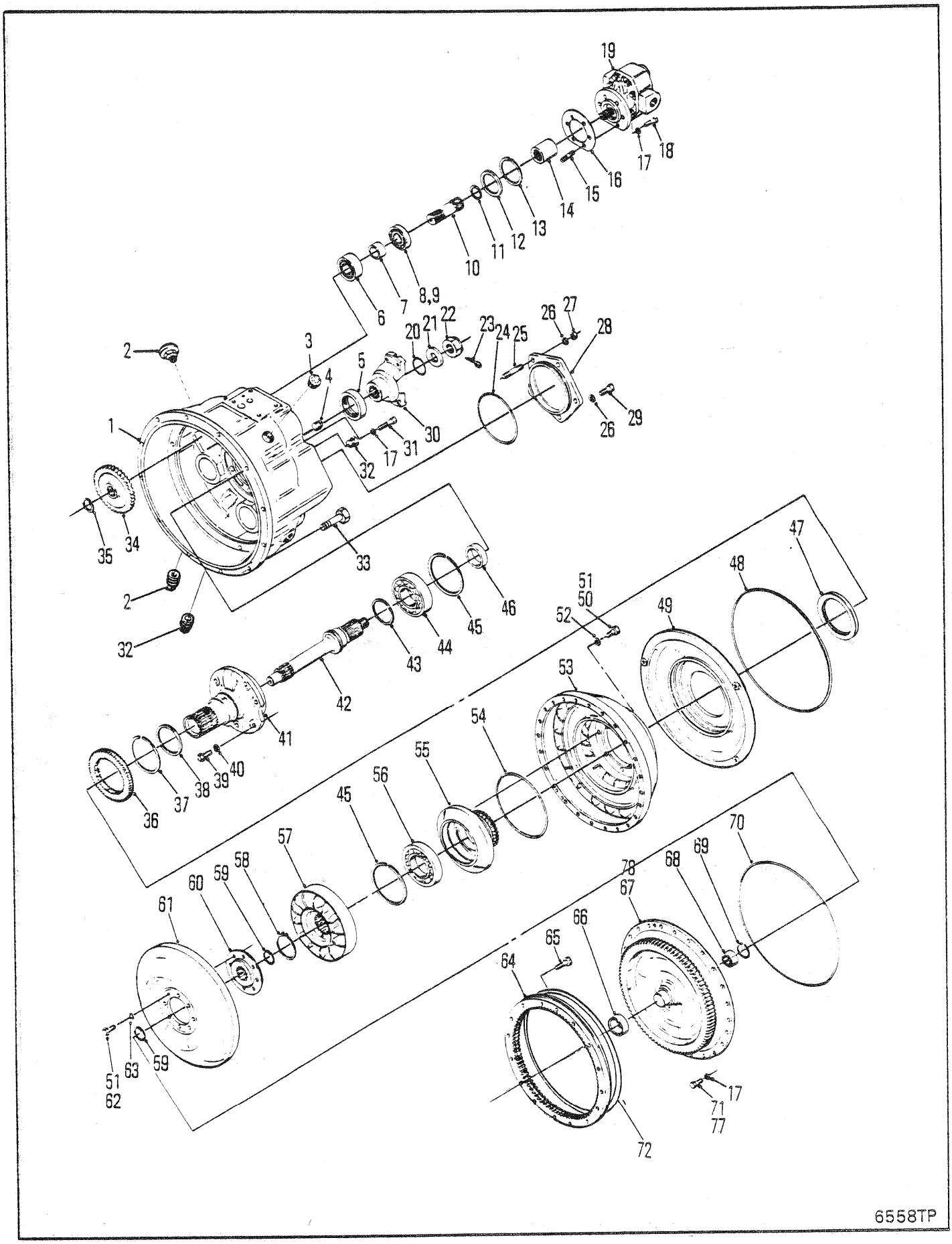
19
18
17
16
15
14
13
12
11
10
8,9
7
6
2
3
4
5
20
21
22
23
24
25
26
27
28
29
30
31
32
1
35
34
33
46
45
44
43
42
41
40
39
38
37
36
47
48
49
51
50
52
53
54
55
56
57
58
59
60
61
63
62
64
65
66
67
68
69
70
71
72
77
6558TP

CONVERTER ASSEMBLY
CONVERTISSEUR, ENSEMBLE
DREHMOMENTWANDLER, VOLLSTÄNDIG
CONVERSOR, CONJUNTO
CONVERTIDOR, CONJUNTO

No.	Part No.	Qty	Description	Description	Benennung	Descrição	Descripción
41	**237405**	1	Stator	stator	Stator	estator	estator
42	**214983**	1	Shaft	arbre	Welle	ávore	árbol
43	**222079**	1	Piston ring	segment de piston	Kolbenring	anel do pistão	aro del pistón
44	**231554**	1	Bearing	palier	Lager	mancal	cojinete
45	**214953**	2	Snap ring	circlips	Sperring	anel de trava	anillo de retención
46	**214984**	1	Spacer	entretoise	Distanzteil	espaçador	espaciador
47	**235593**	1	Seal oil	jnt étanchéité huile	Idichtung	vedação de óleo	sello de aceite
48	**232535**	1	O-ring	joint torique	O Ring	anel-O	anillo-O
49	**214925**	1	Oil baffle	déflecteur huile	Ideflektor	defletor óleo	deflector aceite
50	**4C000714**	8	Bolt	boulon	Bolzen	parafuso	bulón
51	**28H000018**	9	Lockwire	fil blocage	Sicherungsdraht	fio segurança	alambre seguridad
52	**619025**	8	Lockwasher	rondelle frein	Sicherungsscheibe	arruela de pressão	arandela seguridad
53	**214959**	1	Impeller	impulseur	Pumprad	impulsor	impulsor
54	**60K040424**	1	O-ring	joint torique	O Ring	anel-O	anillo-O
55	**214958**	1	Hub	moyeu	Nabe	cubo	cubo
56	**214596**	1	Bearing	palier	Lager	mancal	cojinete
57	**801608**	1	Reaction member	stator	Stator	estator	Estator
58	**743035**	1	Snap ring	circlips	Sperring	anel de trava	anillo de retención
59	**659065**	2	Snap ring	circlips	Sperring	anel de trava	anillo de retención
60	**214924**	1	Hub	moyeu	Nabe	cubo	cubo
61	**240467**	1	Turbine	turbine	Turbine	turbina	turbina
62	**209313**	8	Screw	vis	Schraube	parafuso	tornillo
63	**619023**	1	Washer	rondelle	Scheibe	arruela	arandela
64	[2]**236936**	1	Ring gear	couronne dentée	Zahnkranz	corõa	corona
65	[2]**240318**	32	Bolt	boulon	Bolzen	parafuso	bulón
66	[5]**222006**	1	Sleeve	manchon	Muffe	luva	manguito
67	[4]§------	1	Cover	couvercle	Deckel	tampa	tapa
68	**214988**	1	Bearing	palier	Lager	mancal	cojinete
69	**666542**	1	Snap ring	circlips	Sperring	anel de trava	anillo de retención
70	**60K041200**	1	O-ring	joint torique	O Ring	anel-O	anillo-O
71	**1C000616**	24	Bolt	boulon	Bolzen	parafuso	bulón
72	[2]**236937**	1	Ring	anneau	Ring	anel	anillo
73	†**207873**	2	Screw	vis	Schraube	parafuso	tornillo
74	†**220725**	1	Name plate	plaque duconstructr	Namensschild	placa do nome	placa de nombre
75	†**223124**	1	Cover	couvercle	Deckel	tampa	tapa
76	†**223125**	1	Gasket	garniture	Dichtung	gaxeta	empaquetadura
77	**33C000620**	12	Bolt	boulon	Bolzen	parafuso	bulón
78	[4]**801524**	2	Cover	couvercle	Deckel	tampa	tapa

[1] Inc. 1➡78

[2] See R.S.G. 275. Engine flywheel must be replaced.
[2] Voir R.S.G. 275C. Remplacez le volant de moteur.
[2] Siehe R.S.G. 275C. Man ersetze das Motorschwungrad.
[2] Ver R.S.G. 275C. Volante do motor deve ser substituido.
[2] Ver R.S.G. 275C. Se debe reemplazar el volante del motor.

[3] Inc 237242 ring and 237243 spring
[3] Compren anneau 237242 et ressort 237243
[3] Hatte Ring 237242 und Feder 237243
[3] Incl. o anel 237242 et a mola 237243
[3] Inc. anillos 237242 y resortes 237243

[4] Inc 66 & 67

[5] See 78
[5] Voir 78
[5] Siehe 78
[5] Veja 78
[5] Véase 78

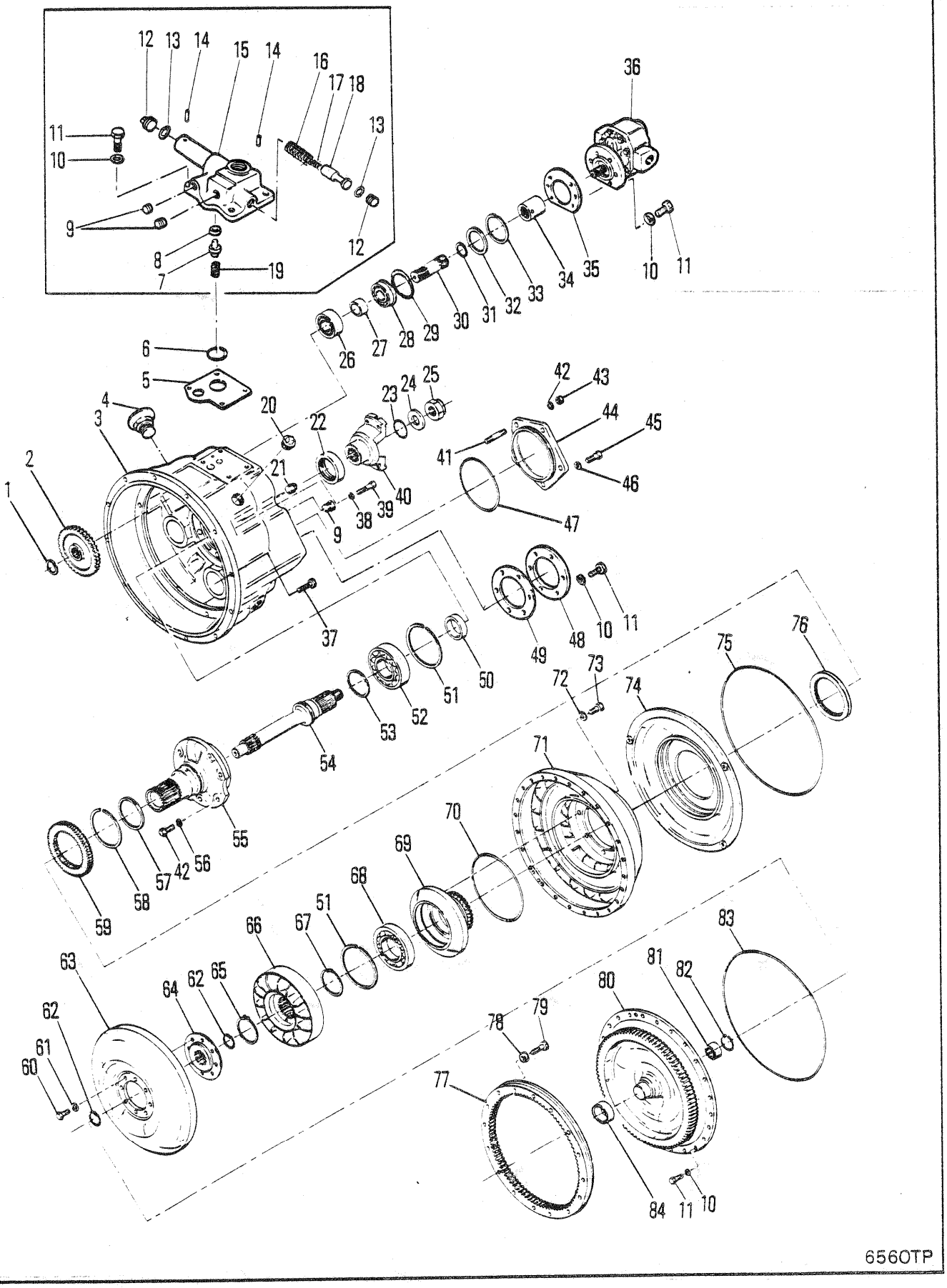
6560TP

CONVERTER ASSEMBLY
CONVERTISSEUR, ENSEMBLE
DREHMOMENTWANDLER, VOLLSTÄNDIG
CONVERSOR, CONJUNTO
CONVERTIDOR, CONJUNTO

No.	Part No.	Qty	Description	Description	Benennung	Descrição	Descripción
A	286288	1	Torque conv	convert de couple	Drenmomentwandler	conversor de torque	convtdor torsión
B	[5]801984	1	Ring kit	ens de la couronne	Ringsatz	conjunto de anéis	conj anillo
C	802003	1	Baffle kit	jeu de déflecteur	Deflektorsatz	jogo deflector	juego de deflector
1	711298	2	Snap ring	circlips	Sperring	anel de trava	anillo de retención
2	214931	2	Gear pump drive	pompe dentr pign	Pumpenantriebsrad	acion bomba engr	engr bomba prop
3	[9]214980	1	Housing	botier	Gehuse	carcaça	carcasa
4	233598	1	Breather	reniflard	Entlüfter	respiradouro	respiradero
5	214949	1	Gasket	garniture	Dichtung	gaxeta	empaquetadura
6	25K040104	1	O-ring	joint torique	O Ring	anel-O	anillo-O
7	222318	1	Plunger	plongeur	Druckstange	embolo	émbolo buzo
8	214946	1	Seat	sige	Sitz	assento	asiento
9	40K000002	2	Plug	bouchon	Stopfen	bujão	tapón
10	[7]--------	1	Washer	rondelle	Scheibe	arruela	arandela
11	[2]233128	37	Screw	vis	Schraube	parafuso	tornillo
12	220983	2	Stop valve	arrêt soupape	Halteventil	parada válvula	tope válvula
13	25K030018	2	O-ring	joint torique	O Ring	anel-O	anillo-O
14	660178	2	Roll pin	goupille de roulée	Rollenbolzen	pino de rolo	pasador rodillo
15	[1]214943	1	Valve	soupape	Ventil	válvula	válvula
16	224369	1	Spring	ressort	Feder	mola	resorte
17	224368	1	Spring	ressort	Feder	mola	resorte
18	224466	1	Piston	piston	Kolben	pistão	pistón
19	222312	1	Spring	ressort	Feder	mola	resorte
20	10F000016	4	Pipe plug	obturateur tuyau	Rohrstopfen	bujão do cano	tapón de cao
21	16F000008	1	Plug	bouchon	Stopfen	bujão	tapón
22	206864	1	Seal oil	jnt étanchéité huile	Idichtung	vedação de óleo	sello de aceite
23	25K040112	1	O-ring	joint torique	O Ring	anel-O	anillo-O
24	102745	1	Washer	rondelle	Scheibe	arruela	arandela
25	216058	1	Nut	écrou	Mutter	porca	tuerca
26	214936	2	Bearing	palier	Lager	mancal	cojinete
27	214930	2	Spacer	entretoise	Distanzteil	espaçador	espaciador
28	214956	2	Bearing	palier	Lager	mancal	cojinete
29	214954	2	Snap ring	circlips	Sperring	anel de trava	anillo de retención
30	214928	2	Drive shaft	arbre moteur	Gelenkwelle	eixo propulsor	árbol impulsor

[1] Inc 8,12➡18

[2] Inc 10

[3] Inc 84

[4] See B
[4] Voir B
[4] Siehe B
[4] Veja B
[4] Véase B

[5] Inc 57 & 85

[6] See 11
[6] Voir 11
[6] Siehe 11
[6] Veja 11
[6] Véase 11

[7] See 51
[7] Voir 51
[7] Siehe 51
[7] Veja 51
[7] Véase 51

[8] Service steel baffle with aluminum baffle kit 802003 use steel type seal 235593 with steel baffle, use aluminum type seal 237025 with aluminum baffle.
[8] L'entretien du déflecteur en acier nécesite la trousse n 802003. Utilisez le joint du type acier 235593 avec le joint dy type aluminum n 237025 avec le déflecteur en aluminum.
[8] Zur Instandhaltung des Deflectors aus Stahl, bediene man sich der Ausrüstung Nr. 802003. Für den Deflektor aus Stahl benutze man aine Dictung aus Stalhl Typ Nr. 235593. Für den Deflektor aus Aluminum Typ Nr. 237025
[8] Serviço do Deflector de aço com o Jogo do Defletor de Alumínio no. 802003. Use vedador tipo alumínio 237025 com Defletor de Alumínio.
[8] El Servicio del Deflector de Acero debe hacerse con el Juego de Deflector de Aluminio No. 802003. Use sello tipo acero No. 235593 con el deflector de acero. Use sello tipo aluminio No. 237025 con el deflector de aluminio.

[9] Inc. 4

664GM 514H-101-CAC➡514H-9999-CAC
664GMGR 508H-101-CAC➡508H-9999-CAC

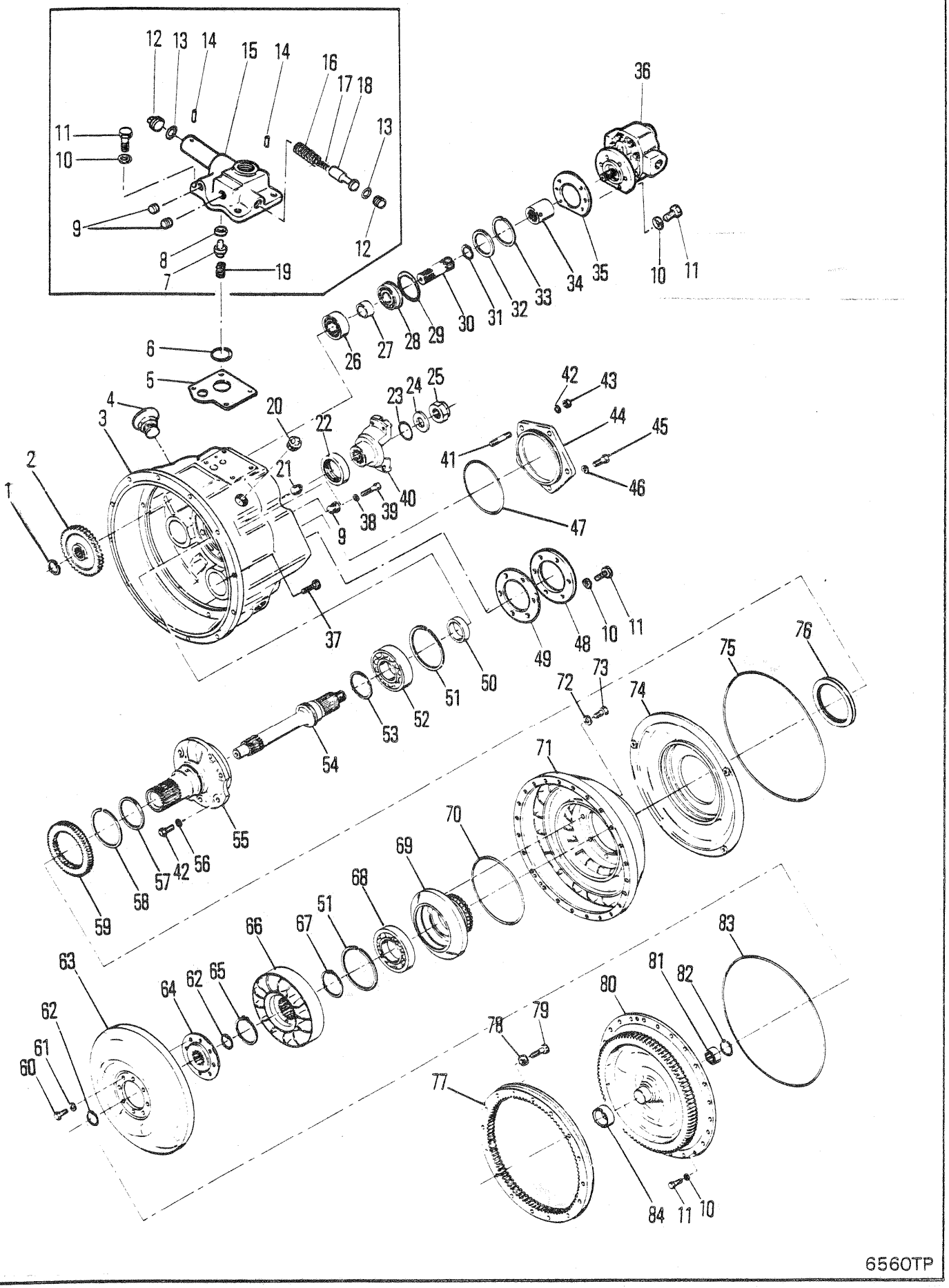
6560TP

CONVERTER ASSEMBLY
CONVERTISSEUR, ENSEMBLE
DREHMOMENTWANDLER, VOLLSTÄNDIG
CONVERSOR, CONJUNTO
CONVERTIDOR, CONJUNTO

No.	Part No.	Qty	Description	Description	Benennung	Descrição	Descripción
31	224039	2	Snap ring	circlips	Sperring	anel de trava	anillo de retención
32	214929	2	Washer	rondelle	Scheibe	arruela	arandela
33	713186	2	Snap ring	circlips	Sperring	anel de trava	anillo de retención
34	214961	1	Sleeve	manchon	Muffe	luva	manguito
35	235961	1	Gasket	garniture	Dichtung	gaxeta	empaquetadura
36	450230	1	Charging pump	pompe de chargemnt	Ladepumpe	bomba de carga	bomba de carga
37	33C000620	12	Bolt	boulon	Bolzen	parafuso	bulón
38	4E000006	3	Lockwasher	rondelle frein	Sicherungsscheibe	arruela de pressão	arandela seguridad
39	1C000628	3	Screw	vis	Schraube	parafuso	tornillo
40	215702	1	Flange,output	bride sortie	Flansche Ausgangs	flange saida	platina salida
41	214730	2	Stud	goujon	Stift	prisioneiro	espárrago
42	1C000820	6	Bolt	boulon	Bolzen	parafuso	bulón
43	8D000007	2	Stud	goujon	Stift	prisioneiro	espárrago
44	214979	1	Cover	couvercle	Deckel	tampa	tapa
45	224369	1	Spring	ressort	Feder	mola	resorte
46	4E000007	5	Lockwasher	rondelle frein	Sicherungsscheibe	arruela de pressão	arandela seguridad
47	25K040512	1	O-ring	joint torique	O Ring	anel-O	anillo-O
48	223124	2	Cover	couvercle	Deckel	tampa	tapa
49	223125	2	Gasket	garniture	Dichtung	gaxeta	empaquetadura
50	214984	1	Spacer	entretoise	Distanzteil	espaçador	espaciador
51	214953	2	Snap ring	circlips	Sperring	anel de trava	anillo de retención
52	239742	1	Bearing	palier	Lager	mancal	cojinete
53	222079	1	Piston ring	segment de piston	Kolbenring	anel do pistão	aro del pistón
54	214983	1	Shaft	arbre	Welle	ávore	árbol
55	237405	1	Stator	stator	Stator	estator	estator
56	7E000008	6	Lockwasher	rondelle frein	Sicherungsscheibe	arruela de pressão	arandela seguridad
57	[4]§237242	1	Ring	anneau	Ring	anel	anillo
58	224009	1	Snap ring	circlips	Sperring	anel de trava	anillo de retención
59	214951	1	Gear	engrenage	Zahnrad	engrenagem	engranaje

[1] Inc 8,12➡18

[2] Inc 10

[3] Inc 84

[4] See B
[4] Voir B
[4] Siehe B
[4] Veja B
[4] Véase B

[5] Inc 57 & 85

[6] See 11
[6] Voir 11
[6] Siehe 11
[6] Veja 11
[6] Véase 11

[7] See 51
[7] Voir 51
[7] Siehe 51
[7] Veja 51
[7] Véase 51

[8] Service steel baffle with aluminum baffle kit 802003 use steel type seal 235593 with steel baffle, use aluminum type seal 237025 with aluminum baffle.
[8] L'entretien du déflecteur en acier nécesite la trousse n 802003. Utilisez le joint du type acier 235593 avec le joint dy type aluminum n 237025 avec le déflecteur en aluminum.
[8] Zur Instandhaltung des Deflectors aus Stahl, bediene man sich der Ausrüstung Nr. 802003. Für den Deflektor aus Stahl benutze man aine Dictung aus Stalhl Typ Nr. 235593. Für den Deflektor aus Aluminum Typ Nr. 237025
[8] Serviço do Deflector de aço com o Jogo do Defletor de Alumínio no. 802003. Use vedador tipo alumínio 237025 com Defletor de Alumínio.
[8] El Servicio del Deflector de Acero debe hacerse con el Juego de Deflector de Aluminio No. 802003. Use sello tipo acero No. 235593 con el deflector de acero. Use sello tipo aluminio No. 237025 con el deflector de aluminio.

[9] Inc. 4

664GM 514H-101-CAC➡514H-9999-CAC
664GMGR 508H-101-CAC➡508H-9999-CAC

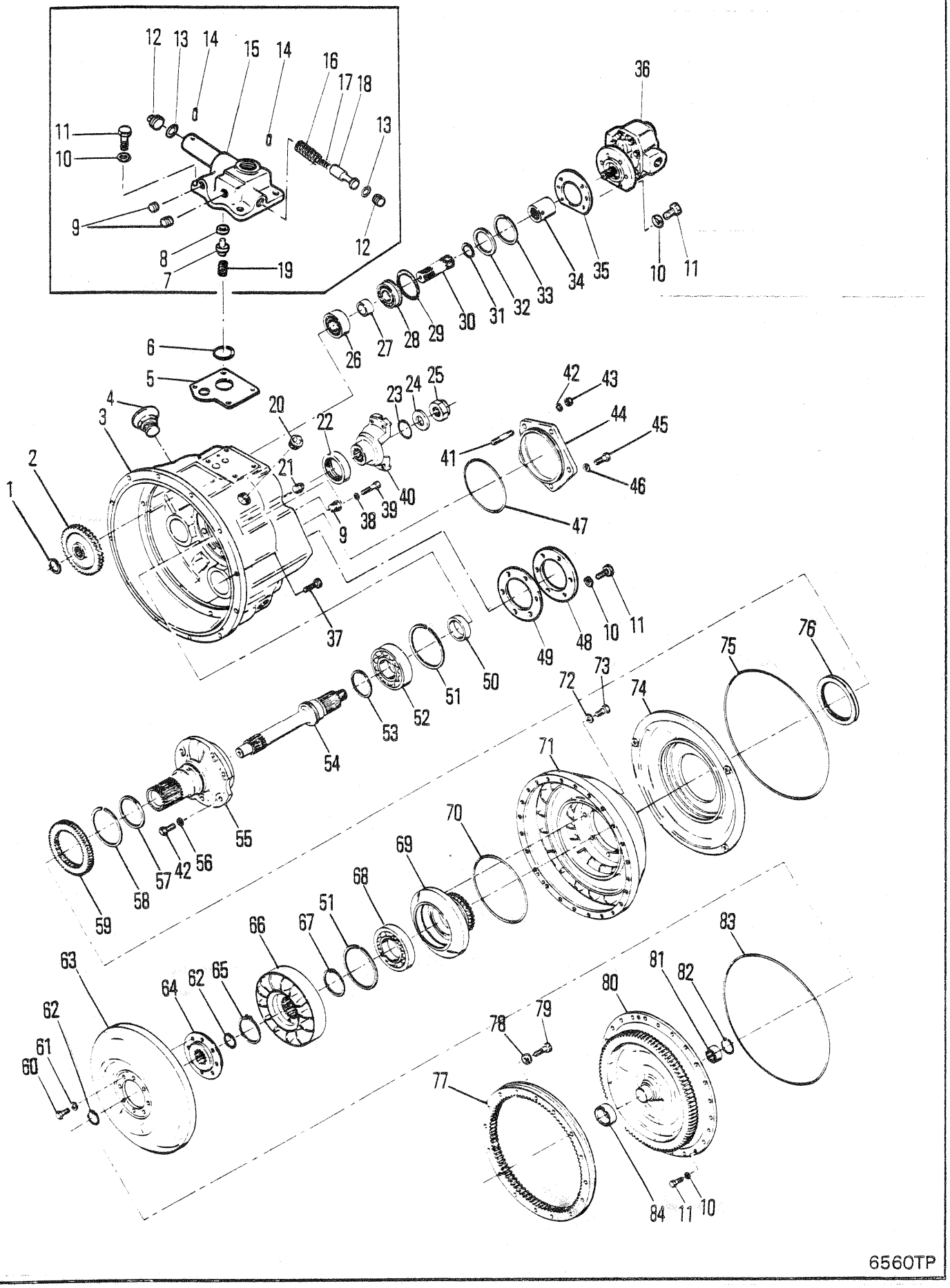
6560TP

CONVERTER ASSEMBLY
CONVERTISSEUR, ENSEMBLE
DREHMOMENTWANDLER, VOLLSTÄNDIG
CONVERSOR, CONJUNTO
CONVERTIDOR, CONJUNTO

No.	Part No.	Qty	Description	Description	Benennung	Descrição	Descripción
60	209313	8	Screw	vis	Schraube	parafuso	tornillo
61	619023	8	Washer	rondelle	Scheibe	arruela	arandela
62	659065	2	Snap ring	circlips	Sperring	anel de trava	anillo de retención
63	222684	1	Turbine	turbine	Turbine	turbina	turbina
64	214924	1	Hub	moyeu	Nabe	cubo	cubo
65	743035	1	Snap ring	circlips	Sperring	anel de trava	anillo de retención
66	229565	1	Reaction member	stator	Stator	estator	Estator
67	229566	1	Spacer	entretoise	Distanzteil	espaçador	espaciador
68	214596	1	Bearing	palier	Lager	mancal	cojinete
69	214923	1	Hub	moyeu	Nabe	cubo	cubo
70	60K040616	1	O-ring	joint torique	O Ring	anel-O	anillo-O
71	214920	1	Impeller	impulseur	Pumprad	impulsor	impulsor
72	25E000019	8	Lockwasher	rondelle frein	Sicherungsscheibe	arruela de pressão	arandela seguridad
73	4C000714	8	Bolt	boulon	Bolzen	parafuso	bulón
74	[8]214925	1	Oil baffle	déflecteur huile	Ideflektor	defletor óleo	deflector aceite
75	214939	1	Quad ring	anneau quadruple	Viererring	anel guad	anillo bastidor
76	[8]235593	1	Seal oil	jnt étanchéité huile	Idichtung	vedação de óleo	sello de aceite
77	233089	1	Ring gear	couronne dentée	Zahnkranz	corõa	corona
78	215909	16	Washer	rondelle	Scheibe	arruela	arandela
79	236288	16	Bolt	boulon	Bolzen	parafuso	bulón
80	[3]801524	1	Cover	couvercle	Deckel	tampa	tapa
81	214988	1	Bearing	palier	Lager	mancal	cojinete
82	666542	1	Snap ring	circlips	Sperring	anel de trava	anillo de retención
83	232535	1	O-ring	joint torique	O Ring	anel-O	anillo-O
84	[6]222006	1	Sleeve	manchon	Muffe	luva	manguito
85	[4]†237243	1	Spring	ressort	Feder	mola	resorte

[1] Inc 8,12➡18

[2] Inc 10

[3] Inc 84

[4] See B
[4] Voir B
[4] Siehe B
[4] Veja B
[4] Véase B

[5] Inc 57 & 85

[6] See 11
[6] Voir 11
[6] Siehe 11
[6] Veja 11
[6] Véase 11

[7] See 51
[7] Voir 51
[7] Siehe 51
[7] Veja 51
[7] Véase 51

[8] Service steel baffle with aluminum baffle kit 802003 use steel type seal 235593 with steel baffle, use aluminum type seal 237025 with aluminum baffle.
[8] L'entretien du déflecteur en acier nécesite la trousse n 802003. Utilisez le joint du type acier 235593 avec le joint dy type aluminum n 237025 avec le déflecteur en aluminum.
[8] Zur Instandhaltung des Deflectors aus Stahl, bediene man sich der Ausrüstung Nr. 802003. Für den Deflektor aus Stahl benutze man aine Dictung aus Staihl Typ Nr. 235593. Für den Deflektor aus Aluminum Typ Nr. 237025
[8] Serviço do Deflector de aço com o Jogo do Defletor de Alumínio no. 802003. Use vedador tipo alumínio 237025 com Defletor de Alumínio.
[8] El Servicio del Deflector de Acero debe hacerse con el Juego de Deflector de Aluminio No. 802003. Use sello tipo acero No. 235593 con el deflector de acero. Use sello tipo aluminio No. 237025 con el deflector de aluminio.

[9] Inc. 4

664GM 514H-101-CAC➡514H-9999-CAC
664GMGR 508H-101-CAC➡508H-9999-CAC

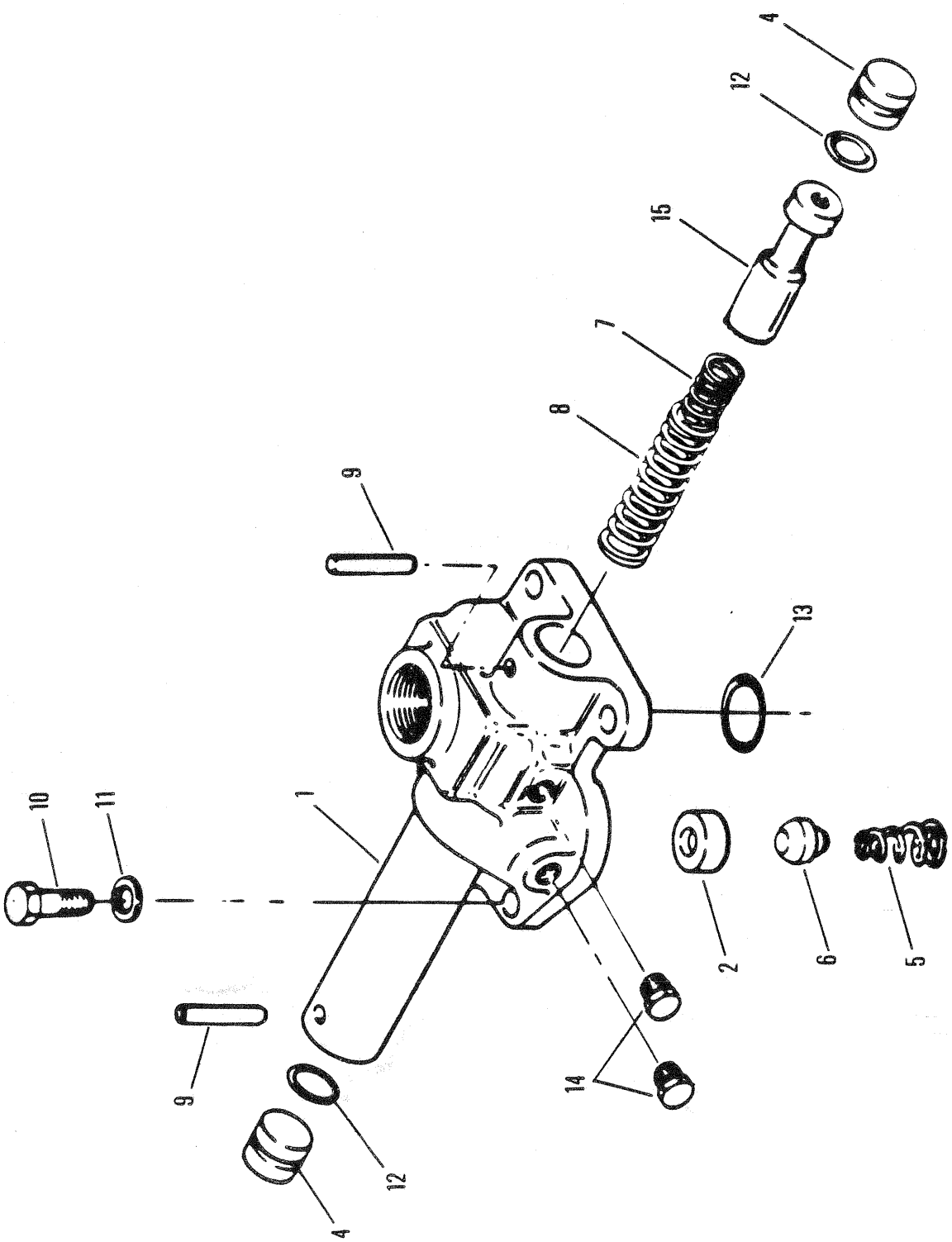
5249TP
4
12
15
7
8
9
13
10
11
1
2
6
5
9
14
12
4

REGULATOR VALVE
VANNE RÉGULATRICE
REGELVENTIL
VÁLVULA DO REGULADOR
VÁLVULA DEL REGULADOR

No.	Part No.	Qty	Description	Description	Benennung	Descrição	Descripción
A	[1]214943	1	Valve	soupape	Ventil	válvula	válvula
1	[2]§------	1	Valve body	corps soupape	Ventil Körper	corpo válvula	cuerpo válvula
2	214946	1	Seat	sige	Sitz	assento	asiento
3	†214949	1	Gasket	garniture	Dichtung	gaxeta	empaquetadura
4	220983	2	Stop	butoir	Anschlag	batente	tope
5	222312	1	Spring	ressort	Feder	mola	resorte
6	222318	1	Plunger	plongeur	Druckstange	embolo	émbolo buzo
7	224368	1	Spring	ressort	Feder	mola	resorte
8	224369	1	Spring	ressort	Feder	mola	resorte
9	660178	2	Pin	goupille	Stift	pino	pasador
10	1C000616	4	Bolt	boulon	Bolzen	parafuso	bulón
11	4E000006	4	Lockwasher	rondelle frein	Sicherungsscheibe	arruela de pressão	arandela seguridad
12	60K030018	2	O-ring	joint torique	O Ring	anel-O	anillo-O
13	60K040104	1	O-ring	joint torique	O Ring	anel-O	anillo-O
14	40K000002	2	Plug	bouchon	Stopfen	bujão	tapón
15	[2]§---------	1	Piston	piston	Kolben	pistão	pistón

[1] Inc 1, 2, 4, 9, 12 & 15

[2] See A
[2] Voir A
[2] Siehe A
[2] Veja A
[2] Véase A

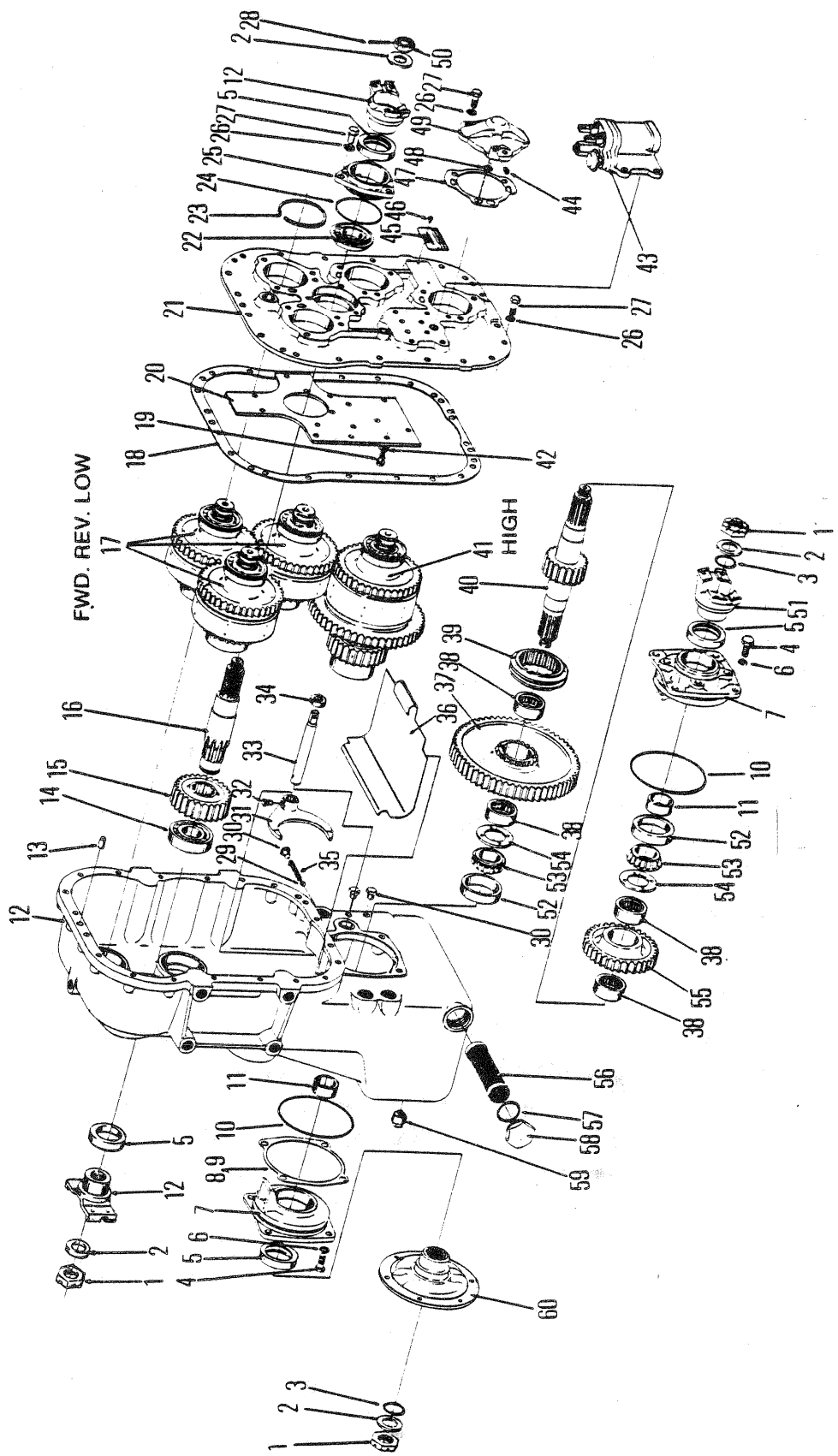

5253TP

TRANSMISSION ASSEMBLY - 2420
TRANSMISSION ENSEMBLE - 2420
GETRIEBE VOLLSTÄNDIG - 2420
TRANSMISSÃO, CONJUNTO - 2420
TRANSMISIÓN, CONJUNTO - 2420

No.	Part No.	Qty	Description	Description	Benennung	Descrição	Descripción
A	[1]285198	1	Trans assy	bote vitesse ens	Getriebe vollst	transmissão conj	transmisión
B	[4,1]286411	1	Trans assy	bote vitesse ens	Getriebe vollst	transmissão conj	transmisión
1	216058	3	Nut	écrou	Mutter	porca	tuerca
2	102745	4	Washer	rondelle	Scheibe	arruela	arandela
3	25K040112	2	O-ring	joint torique	O Ring	anel-O	anillo-O
4	1C0000820	8	Bolt	boulon	Bolzen	parafuso	bulón
5	206864	4	Seal oil	jnt étanchéité huile	Idichtung	vedação de óleo	sello de aceite
6	5E000008	8	Lockwasher	rondelle frein	Sicherungsscheibe	arruela de pressão	arandela seguridad
7	215155	2	Cap	chapeau	Kappe	tampa	tapa
8	215156	-	Shim .004	cale-0,10MM	Beilage-0,10MM	calço-0,10MM	planchita-0,10MM
9	215157	-	Shim .007	cale-0,18MM	Beilage-0,18MM	calço-0,18MM	planchita-0,18MM
10	25K040524	2	O-ring	joint torique	O Ring	anel-O	anillo-O
11	215162	2	Spacer	entretoise	Distanzteil	espaçador	espaciador
12	[3]228494	1	Trans case	carter de trans	Getribegenhäuse	caixa de transmis	caja transmisión
13	214295	2	Pin	goupille	Stift	pino	pasador
14	225603	1	Bearing	palier	Lager	mancal	cojinete
15	215166	1	Gear	engrenage	Zahnrad	engrenagem	engranaje
16	217952	1	Shaft	arbre	Welle	ávore	árbol
17	○------	3	Clutch	embrayage	Kupplung	embreagem	embrague
18	215144	1	Gasket	garniture	Dichtung	gaxeta	empaquetadura
19	1C000614	15	Bolt	boulon	Bolzen	parafuso	bulón
20	215143	1	Plate	plaque	Platte	placa	placa
21	215142	1	Cover	couvercle	Deckel	tampa	tapa
22	225824	1	Bearing	palier	Lager	mancal	cojinete
23	945374	1	Ring	anneau	Ring	anel	anillo
24	25K040316	1	O-ring	joint torique	O Ring	anel-O	anillo-O
25	215167	1	Cap	chapeau	Kappe	tampa	tapa
26	4E0000007	35	Lockwasher	rondelle frein	Sicherungsscheibe	arruela de pressão	arandela seguridad
27	1C0000718	35	Bolt	boulon	Bolzen	parafuso	bulón
28	1F0000428	1	Pin,cotter	goupille fendue	Splint	contrapino	chaveta dos patas
29	10J000012	1	Ball	bille	Kugel	esfera	bola
30	40K000004	3	Plug	bouchon	Stopfen	bujão	tapón
31	215146	1	Fork	fourche	Gabel	garfo	horquilla
32	201566	1	Bolt	boulon	Bolzen	parafuso	bulón
33	215145	1	Rail	barre	Gelnder	trilho	riel
34	239892	1	Seal	joint étanchéité	Dichtung	vedador	sello
35	215191	1	Spring	ressort	Feder	mola	resorte
36	228943	1	Plate	plaque	Platte	placa	placa
37	[2]215150	1	Gear assy	ens engrenage	Zahnradsatz	conj engrenagem	conj engranaje
38	225079	4	Bearing	palier	Lager	mancal	cojinete
39	215149	1	Hub	moyeu	Nabe	cubo	cubo
40	215551	1	Shaft	arbre	Welle	ávore	árbol
41	○------	-	Clutch	embrayage	Kupplung	embreagem	embrague
42	5E0000006	15	Lockwasher	rondelle frein	Sicherungsscheibe	arruela de pressão	arandela seguridad
43	○-------	1	Control valve	soupape de contrôle	Steuventil	válv de contr	valv de control
44	16F000002	2	Plug	bouchon	Stopfen	bujão	tapón
45	221391	1	Name plate	plaque duconstructr	Namensschild	placa do nome	placa de nombre

[1] Inc.1➡43

[2] Inc 38

[3] Inc. 5

[4] □514H-1418,1419,1432&1616➡9999-CAC,508H-213➡9999-CAC, 546H-101➡9999-CAC

664GM 514H-101-CAC➡514H-9999-CAC 546H-101-CAC➡546H-9999-CAC
664GMGR 508H-101-CAC➡508H-9999-CAC

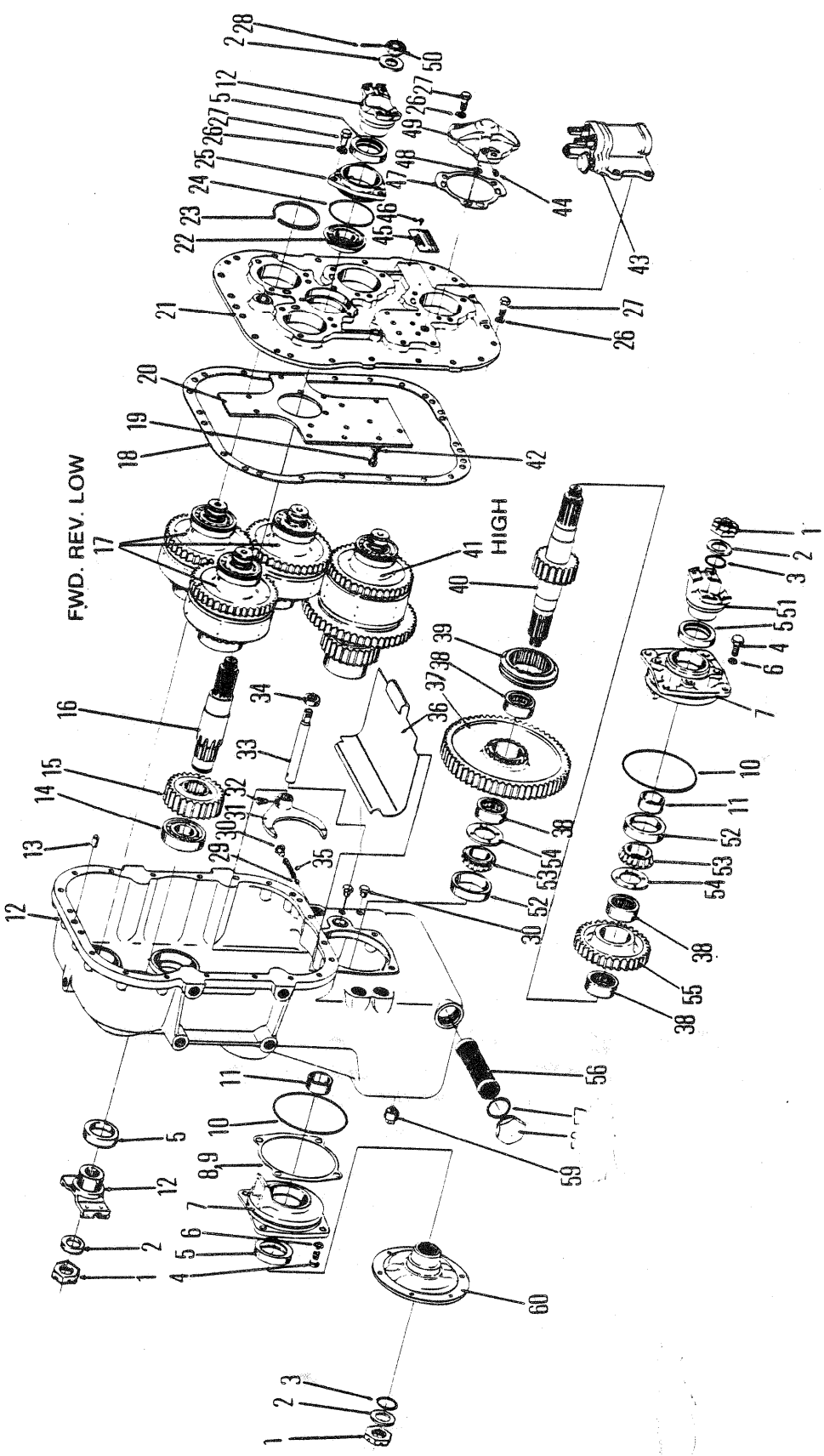
5253TP
FWD. REV. LOW
HIGH

TRANSMISSION ASSEMBLY - 2420
TRANSMISSION ENSEMBLE - 2420
GETRIEBE VOLLSTÄNDIG - 2420
TRANSMISSÃO, CONJUNTO - 2420
TRANSMISIÓN, CONJUNTO - 2420

No.	Part No.	Qty	Description	Description	Benennung	Descrição	Descripción
46	**207873**	2	Screw	vis	Schraube	parafuso	tornillo
47	**215164**	4	Gasket	garniture	Dichtung	gaxeta	empaquetadura
48	**25K030016**	4	O-ring	joint torique	O Ring	anel-O	anillo-O
49	**215163**	4	Cap	chapeau	Kappe	tampa	tapa
50	**201951**	1	Nut	écrou	Mutter	porca	tuerca
51	**214985**	1	Flange	bride	Flansch	flange	brida
52	**675544**	2	Cup	cuvette	Schale	capa	cubeta
53	**675548**	2	Cone	cône	Kegel	cone	cono
54	**215154**	2	Thrust washer	rondelle pouss	Ritzeldruck	arruela empuxo	arandela empuje
55	**215152**	1	Gear high	vitesse élevée	Gang hoch	última	engranaje alta
56	**215205**	1	Screen	crible	Sieb	tela	tamiz
57	**219373**	1	Gasket	garniture	Dichtung	gaxeta	empaquetadura
58	**219370**	1	Plug	bouchon	Stopfen	bujão	tapón
59	**215757**	1	Plug	bouchon	Stopfen	bujão	tapón
60	**215550**	1	Flange	bride	Flansch	flange	brida
61	†**10F000016**	5	Pipe plug	obturateur tuyau	Rohrstopfen	bujão do cano	tapón de cao
62	○---------	1	Control valve	soupape de contrôle	Steurventil	válv de contr	valv de control

[1] Inc.1➡43

[2] Inc 38

[3] Inc. 5

[4] □514H-1418,1419,1432&1616➡9999-CAC,508H-213➡9999-CAC, 546H-101➡9999-CAC

664GM
664GMGR

514H-101-CAC➡514H-9999-CAC
508H-101-CAC➡508H-9999-CAC

546H-101-CAC➡546H-9999-CAC

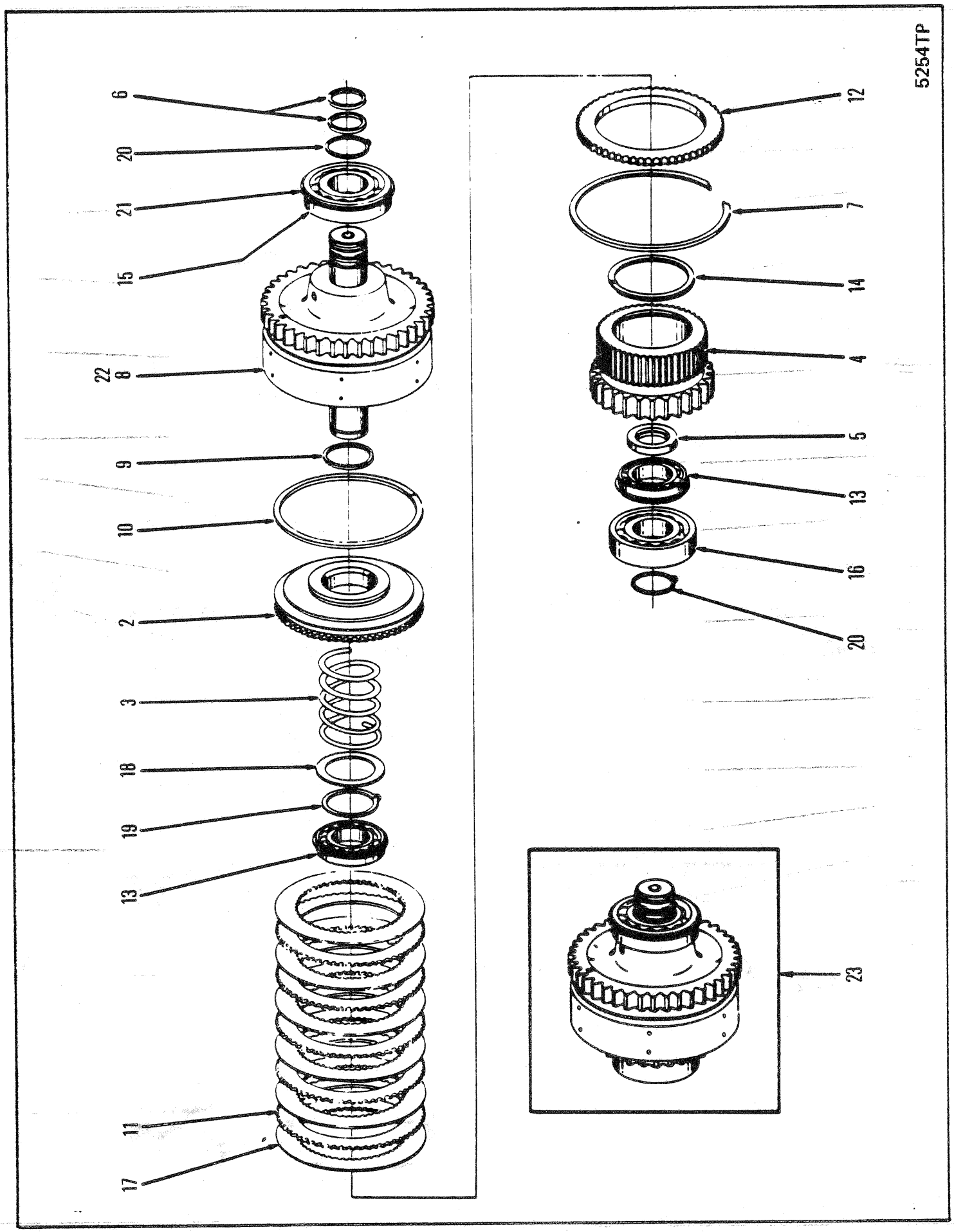
5254TP
6
20
21
15
22
8
9
10
2
3
18
19
13
11
17
12
7
14
4
5
13
16
20
23

TRANSMISSION CLUTCH ASSEMBLY - FORWARD, REVERSE & LOW
ENSEMBLE D'EMBRAYAGE DE BOÎTE DE VITESSE - MARCH AV & AR & BASSE
GETRIEBE KUPPLUNGSBAUGRUPPE - VORWÄRTS, RÜCKWARTS & ERSTE
CONJUNTO EMBREAGEM DA TRANSMISSÃO - MARCHA À FRENTE & À RÉ & BAIXA
CONJUNTO TRANSMISIÓN-EMBRAGUE - MARCHA ADELANTE, RETROCESO & BAJA

No.	Part No.	Qty	Description	Description	Benennung	Descrição	Descripción
1	†215176	1	Seat	sige	Sitz	assento	asiento
2	215177	1	Piston	piston	Kolben	pistão	pistón
3	215179	1	Spring	ressort	Feder	mola	resorte
4	215180	1	Gear&hub assy	ens engren&moyeu	Zahnrad&nabe vollst	engren&cubo conj	engran&cubo conj
5	215182	1	Spacer	entretoise	Distanzteil	espaçador	espaciador
6	215183	2	Ring	anneau	Ring	anel	anillo
7	215190	1	Ring	anneau	Ring	anel	anillo
8	[1]215663	1	Clutch drum	tambour dembrayage	Kupplungstrommel	tambor da embreagem	tambor del embrague
9	223085	1	Ring	anneau	Ring	anel	anillo
10	224771	1	Ring	anneau	Ring	anel	anillo
11	224772	5	Clutch disc	disque dembrayage	Kupplungsscheibe	disco da embreagem	disco de embrague
12	224774	1	End plate	plaque dextrémité	Endplatte	placa terminal	placa extrema
13	225076	2	Bearing	palier	Lager	mancal	cojinete
14	225077	1	Ring	anneau	Ring	anel	anillo
15	[2]225602	1	Bearing	palier	Lager	mancal	cojinete
16	225603	1	Bearing	palier	Lager	mancal	cojinete
17	238313	6	Clutch disc	disque dembrayage	Kupplungsscheibe	disco da embreagem	disco de embrague
18	616848	1	Washer	rondelle	Scheibe	arruela	arandela
19	654613	1	Ring	anneau	Ring	anel	anillo
20	659065	2	Ring	anneau	Ring	anel	anillo
21	945374	1	Ring	anneau	Ring	anel	anillo
22	†10J000006	1	Ball	bille	Kugel	esfera	bola
23	[3]§--------	1	Clutch assy	embrayage ens	Kupplung vollst	embreagem conj	embrage conj

[1] Inc 1 & 22

[2] Inc 21

[3] This group is used 3 times in transmission - Quantities listed are for 1 Clutch
[3] Ce groupe est utilisé trois fois dan la boite de vitesse - Les quantités indiquées ci-dessous son pour 1 groupe d'embrayage
[3] Diese Gruppe wird 3 Mal für Getriebe verwendet - Unten angeführte Stückzahlen sind
[3] Este grupo e usada 3 vèzes na transmissão - As quantidades abaixo são para 1 Embreagem
[3] Este grupo se usa 3veces en la transmisión - Las cantidades mencionadas abajo son para un Embrague

664GM 514H-101-CAC➡514H-9999-CAC 546H-101-CAC➡546H-9999-CAC
664GMGR 508H-101-CAC➡508H-9999-CAC

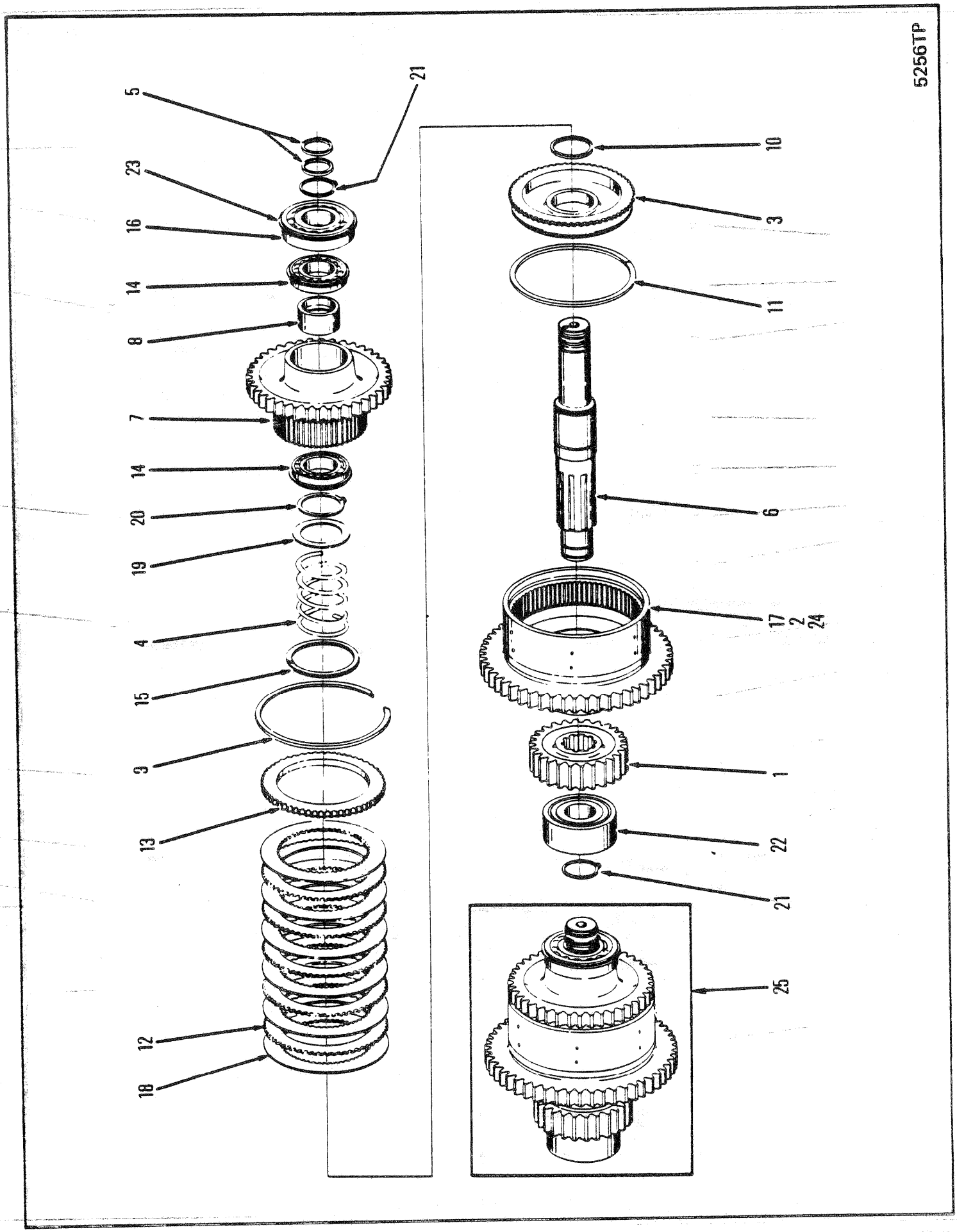
5256TP
5
23
16
14
8
7
14
20
19
4
15
3
13
12
18
21
10
3
11
6
17
2
24
1
22
21
25

CLUTCH ASSEMBLY, HIGH
EMBRAYAGE, ENSEMBLE, HAUT
KUPPLUNG, VOLLSTÄNDIG, HOCH
EMBREAGEM,CONJUNTO, ALTA
EMBRAGUE, CONJUNTO, ALTA

No.	Part No.	Qty	Description	Description	Benennung	Descrição	Descripción
1	**215166**	1	Gear (26T)	engrenage (26T)	Zahnrad (26T)	engrenagem (26T)	engranaje (26T)
2	[2]**215176**	1	Seat	sige	Sitz	assento	asiento
3	**215177**	1	Piston	piston	Kolben	pistão	pistón
4	**215179**	1	Spring	ressort	Feder	mola	resorte
5	**215183**	2	Ring	anneau	Ring	anel	anillo
6	**215184**	1	Shaft	arbre	Welle	ávore	árbol
7	**215188**	1	Hub&Gear	engren et moyeu	Zahnrad&Nable	engren&cubo	engran&cubo
8	**215189**	1	Spacer	entretoise	Distanzteil	espaçador	espaciador
9	**215190**	1	Ring	anneau	Ring	anel	anillo
10	**223085**	1	Ring	anneau	Ring	anel	anillo
11	**224771**	1	Ring	anneau	Ring	anel	anillo
12	**224772**	5	Disc outer	disque extérieur	Scheibe, aussen	disco exterior	disco externo
13	**224774**	1	Plate end	plaque dextrémité	Endplatte	placa terminal	placa extrema
14	**225076**	2	Bearing	palier	Lager	mancal	cojinete
15	**225077**	1	Ring	anneau	Ring	anel	anillo
16	[1]**225602**	1	Bearing	palier	Lager	mancal	cojinete
17	[2]**227952**	1	Drum&gear assy	ass tamb et sign	Trommel&Getr einh	cj engr e tambor	conj tamb y engr
18	**238313**	6	Clutch disc	disque dembrayage	Kupplungsscheibe	disco da embreagem	disco de embrague
19	**616848**	1	Washer	rondelle	Scheibe	arruela	arandela
20	**654613**	1	Ring retaining	bague darrêt	Haltering	anel retentor	anillo de retención
21	**659065**	2	Ring retaining	bague darrêt	Haltering	anel retentor	anillo de retención
22	**799595**	1	Bearing	palier	Lager	mancal	cojinete
23	**945374**	1	Ring retaining	bague darrêt	Haltering	anel retentor	anillo de retención
24	†**10J000006**	1	Ball	bille	Kugel	esfera	bola
25	§---------	1	Clutch assy	embrayage ens	Kupplung vollst	embreagem conj	embrage conj

[1] Inc 23

[2] Inc 2 & 24 (53T)

664GM 514H-101-CAC➡514H-9999-CAC 546H-101-CAC➡546H-9999-CAC
664GMGR 508H-101-CAC➡508H-9999-CAC

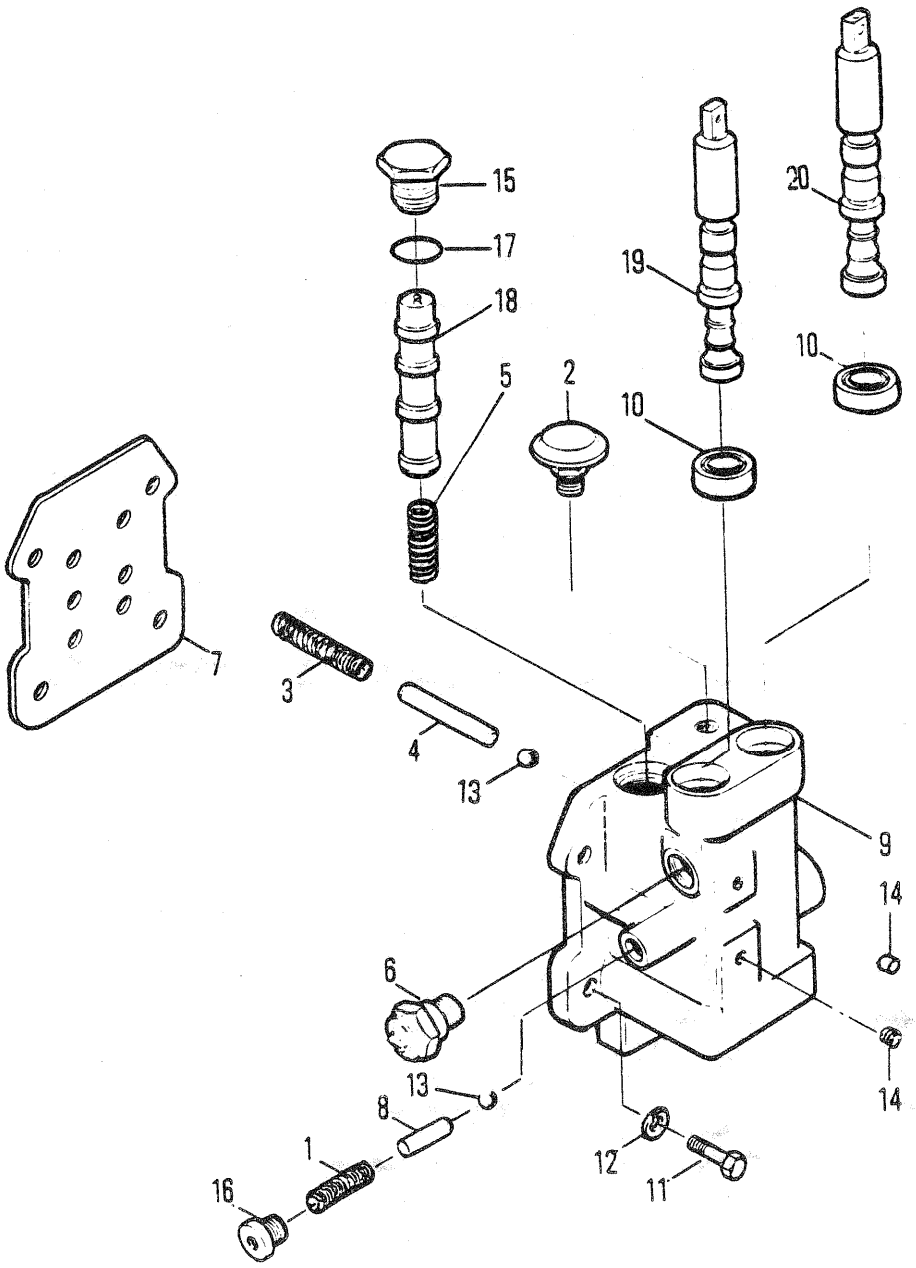

5259TP

TRANSMISSION CONTROL VALVE
SOUPAPE DE COMMANDE DE TRANSMISSION
GETRIEBEREGELVENTIL
VÁLVULA DE CONTRÔLE, TRANSMISSÃO
VÁLVULA DE CONTROL DE TRANSMISIÓN

No.	Part No.	Qty	Description	Description	Benennung	Descrição	Descripción
A	[2]229466	1	Valve assy	soupape ens	Ventil vollst	válvula conj	válvula conj
1	202200	1	Spring	ressort	Feder	mola	resorte
2	211433	1	Air breather assy	ens du reniflard	Entlüfter vollst	conj respiradouro ar	conjunto aireador
3	215147	1	Spring	ressort	Feder	mola	resorte
4	215194	1	Pin	goupille	Stift	pino	pasador
5	220363	1	Spring	ressort	Feder	mola	resorte
6	224620	1	Switch	interrupteur	Schalter	interruptor	interruptor
7	229009	1	Gasket	garniture	Dichtung	gaxeta	empaquetadura
8	229010	1	Pin	goupille	Stift	pino	pasador
9	------	1	Housing	botier	Gehuse	carcaça	carcasa
10	239892	1	Seal	joint étanchéité	Dichtung	vedador	sello
11	1C000718	4	Bolt	boulon	Bolzen	parafuso	bulón
12	4E000007	4	Lockwasher	rondelle frein	Sicherungsscheibe	arruela de pressão	arandela seguridad
13	10J000012	2	Ball	bille	Kugel	esfera	bola
14	16F000001	2	Plug	bouchon	Stopfen	bujão	tapón
15	[3]24K000007	1	Plug	bouchon	Stopfen	bujão	tapón
16	47K000003	1	Plug	bouchon	Stopfen	bujão	tapón
17	91F000007	1	O-ring	joint torique	O Ring	anel-O	anillo-O
18	[1,4]229006	3	Spool	tiroir	Spule	carretel	carrete

[1] For correct assembly spool must be installed with the letter R in the upright position
[1] Pour un montage correct, le tiroir doit être installé avec la lettre R en position verticale
[1] Spule muss mit dem Buchstaben R in aufgerichteter Position installiert werden
[1] Para montagem correta o carretel deve ser instalado com a letra R em posição vertical
[1] Para un montaje correcto, el manguito debe instalarse con la letra R en su posición vertical normal

[2] Inc 1➡18

[3] Inc 17

[4] See A
[4] Voir A
[4] Siehe A
[4] Veja A
[4] Véase A

664GM 514H-101-CAC➡514H-9999-CAC 546H-101-CAC➡546H-9999-CAC
664GMGR 508H-101-CAC➡508H-9999-CAC

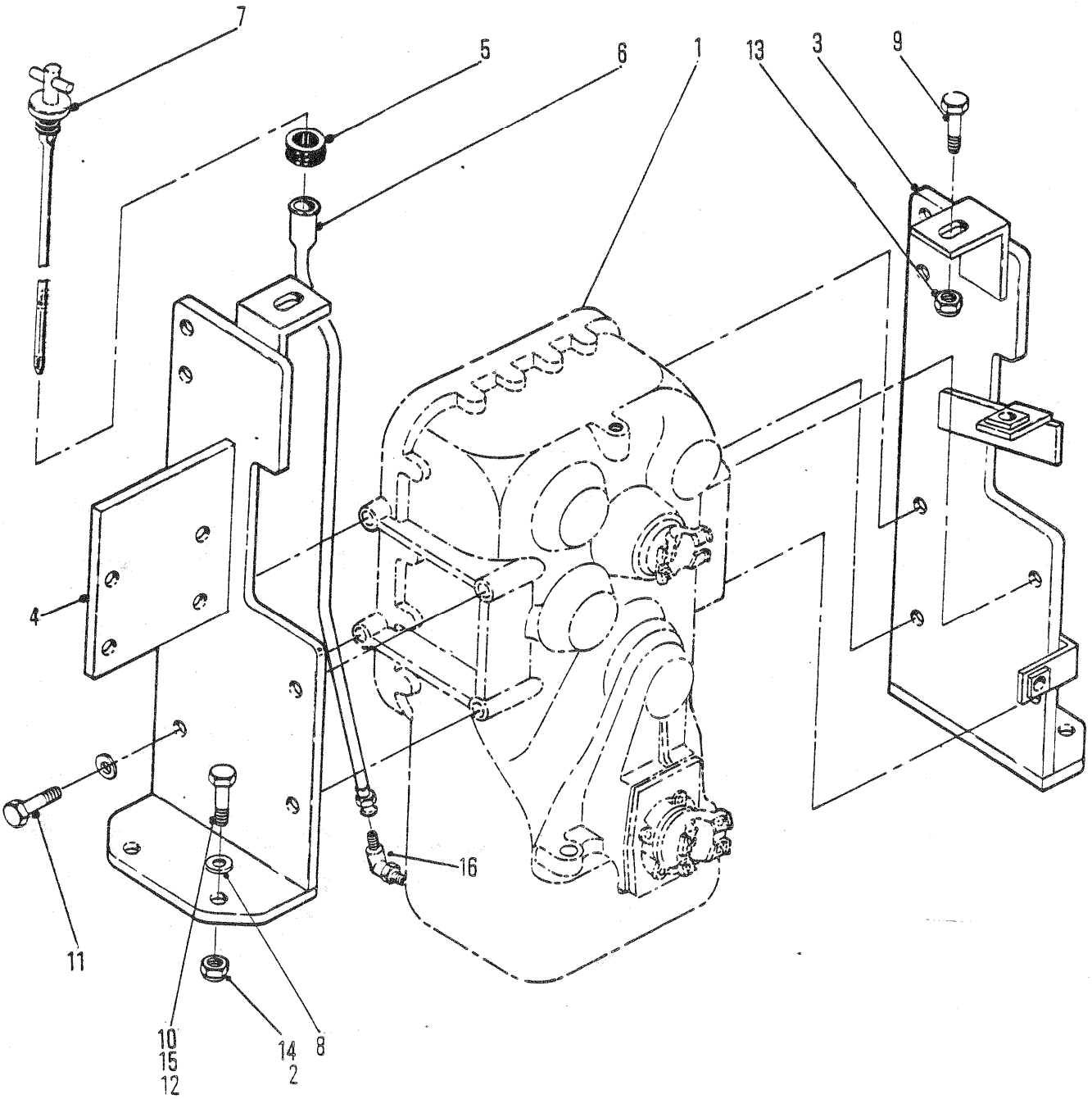
7
5
6
1
13
3
9
4
16
11
10
15
12
14
2
8
5262TP

TRANSMISSION MOUNTING
MONTAGE DE TRANSMISSION
GETRIEBE-MONTAGE
SUPORTE DA TRANSMISSÃO
SOPORTE DE LA TRANSMISION

No.	Part No.	Qty	Description	Description	Benennung	Descrição	Descripción
1	○---------	-	Transmission	transmission	Getriebe	transmissão	transmisión
2	[1]85D000012	4	Locknut	contre-écrou	Gegenmutter	contra porca	contratuerca
3	1919276	1	Bracket LH	support CG	Winkel L	grampo LE	grampa LD
4	1919277	1	Bracket RH	support CD	Winkel R	grampo LD	grampa LD
5	1922834	1	Grommet	oeillet	Augenring	ilhó	arandela pasacable
6	1922868	1	Tube assy	assemblage de tube	Rohreinheit	conjunto de tubos	conjunto del tubo
7	1932321	1	Dipstick	jauge	Messtab	vareta verif	varilla nivel
8	[1]27E000012	8	Flatwasher	rondelle plate	Unterlegscheibe	arruela chata	arandela plana
9	17C000824	2	Bolt	boulon	Bolzen	parafuso	bulón
10	18C001240	4	Bolt	boulon	Bolzen	parafuso	bulón
11	33C001228	8	Bolt	boulon	Bolzen	parafuso	bulón
12	[2]17C001248	4	Bolt	boulon	Bolzen	parafuso	bulón
13	59D000008	2	Nut	écrou	Mutter	porca	tuerca
14	60D000012	4	Locknut	contre-écrou	Gegenmutter	contra porca	contratuerca
15	[1]17C001240	4	Bolt	boulon	Bolzen	parafuso	bulón
16	11K000006	1	Elbow	coude	Winkelrohr	cotovêlo	codo

[1] □ 514H-1126➡1770-CAC,

[2] □514H-1771-CAC&➡, 508H-212-CAC&➡,

664GM 514H-101-CAC➡514H-9999-CAC 546H-101-CAC➡546H-9999-CAC
664GMGR 508H-101-CAC➡508H-9999-CAC

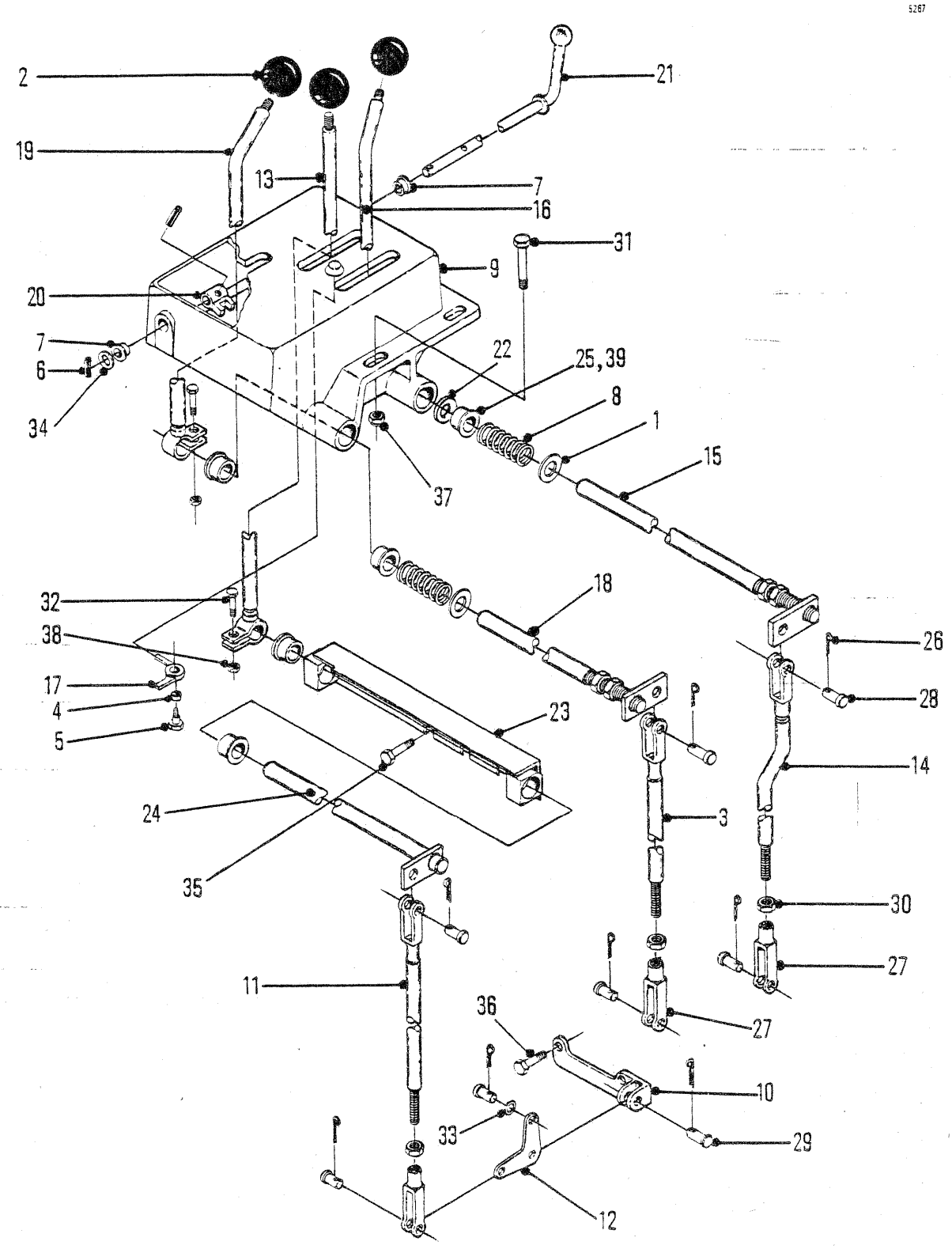
5267
2
19
13
21
7
16
31
9
20
7
6
34
22
25, 39
8
1
15
37
18
32
38
17
4
5
23
24
35
11
26
28
14
3
30
27
27
36
10
33
29
12
5267TP

TRANSMISSION CONTROLS
COMMANDES DE LA TRANSMISSION
GETRIEBESCHALTHEBEL
CONTROLES DA TRANSMISSÃO
CONTROLES DE LA TRANSMISIÓN

No.	Part No.	Qty	Description	Description	Benennung	Descrição	Descripción
1	201497	2	Flatwasher	rondelle plate	Unterlegscheibe	arruela chata	arandela plana
2	565389	3	Knob	bouton	Knopf	manípula	botón
3	600005	1	Clevis assy	ass de la chape	Zughakeneinheit	conj de forquilha	conj abrazadera
4	618388	1	Bushing	chemise	Buchse	bucha	buje
5	663957	1	Screw	vis	Schraube	parafuso	tornillo
6	774483	2	Pin	goupille	Stift	pino	pasador
7	1610636	4	Bushing	chemise	Buchse	bucha	buje
8	1915771	2	Spring	ressort	Feder	mola	resorte
9	1919204	1	Housing	botier	Gehuse	carcaça	carcasa
10	1929577	1	Bracket assy	ens support	Winkel vollst	conj suporte	conj soporte
11	1919208	1	Clevis assy	ass de la chape	Zughakeneinheit	conj de forquilha	conj abrazadera
12	1919209	1	Bellcrank	levier coudé	Kniehebel	balancinho	balancín
13	1919218	1	Lever assy	levier ens	Hebel vollst	alavanca conj	palanca conj
14	1919220	1	Clevis assy	ass de la chape	Zughakeneinheit	conj de forquilha	conj abrazadera
15	1919222	1	Bellcrank assy	levier coudé ens	Kniehebel voll	balancinho cj	balancín cj
16	1919225	1	Lever assy	levier ens	Hebel vollst	alavanca conj	palanca conj
17	1919227	1	Lever lock	verrouillage levier	Hebelsperre	trava alavanca	traba palanca
18	1919229	1	Bellcrank assy	levier coudé ens	Kniehebel voll	balancinho cj	balancín cj
19	1919231	1	Lever	levier	Hebel	alavanca	palanca
20	1919233	1	Lock neutral	neutre de serrure	Leerlauf-Abriegelung	fechadura neutra	trabadura neutral
21	1919237	1	Lever assy	levier ens	Hebel vollst	alavanca conj	palanca conj
22	1321459	-	Washer	rondelle	Scheibe	arruela	arandela
23	1920318	1	Bracket assy	ens support	Winkel vollst	conj suporte	conj soporte
24	1920325	1	Shaft assy	arbre ens	Welle vollst	eixo conj	árbol conj
25	565822	6	Bushing	chemise	Buchse	bucha	buje
26	1F000312	10	Pin	goupille	Stift	pino	pasador
27	2J006208	3	Clevis	étrier	Schkel	garfo	horquilla
28	4F006106	9	Pin	goupille	Stift	pino	pasador
29	4F007115	1	Pin	goupille	Stift	pino	pasador
30	8D000006	3	Nut	écrou	Mutter	porca	tuerca
31	17C000824	4	Bolt	boulon	Bolzen	parafuso	bulón
32	18C000624	3	Bolt	boulon	Bolzen	parafuso	bulón
33	27E000006	1	Washer	rondelle	Scheibe	arruela	arandela
34	27E000008	1	Washer	rondelle	Scheibe	arruela	arandela
35	33C000724	3	Bolt	boulon	Bolzen	parafuso	bulón
36	33C000824	2	Bolt	boulon	Bolzen	parafuso	bulón
37	85D000008	4	Locknut	contre-écrou	Gegenmutter	contra porca	contratuerca
38	86D000006	3	Nut	écrou	Mutter	porca	tuerca
39	[1]1921131	4	Bushing	chemise	Buchse	bucha	buje

[1] □ 514H-101➡730-CAC

664GM 514H-101-CAC➡51 -9999-CAC 546H-101-CAC➡546H-9999-CAC
664GMGR 508H-101-CAC➡508H-9999-CAC

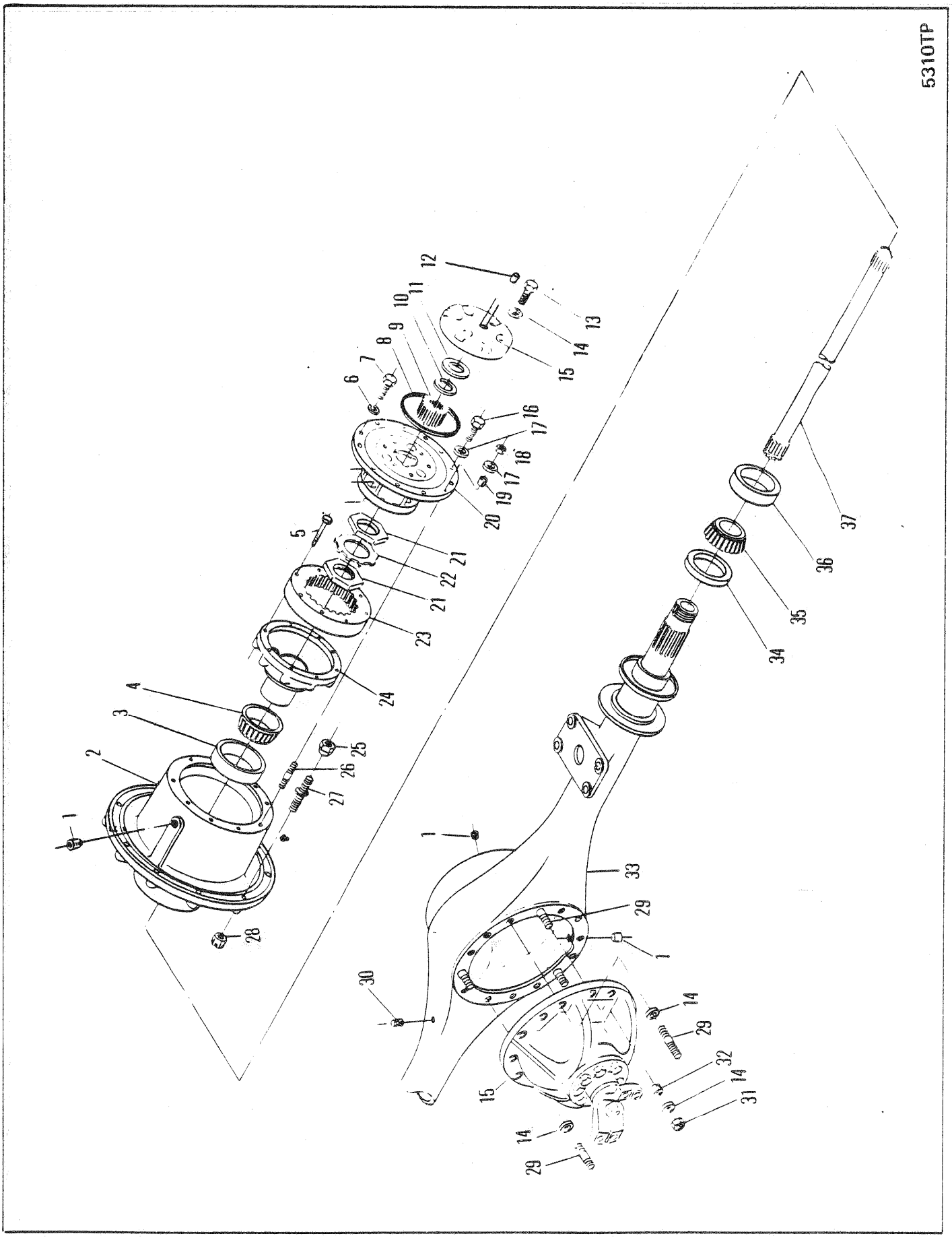
5310TP

AXLE ASSEMBLY, FRONT-17600
ESSIEU AV, ENSEMBLE-17600
ACHSE VOLLSTÄNDIG, VORDERRADANTRIEB-17600
EIXO DIANTEIRO, CONJUNTO-17600
EJE DELANTERO, CONJUNTO-17600

No.	Part No.	Qty	Description	Description	Benennung	Descrição	Descripción
A	[2]192544	1	Axle assy	essieu ensemble	Achse vollst	eixo conjunto	eje conjunto
B	[2]192545	1	Axle assy	essieu ensemble	Achse vollst	eixo conjunto	eje conjunto
C	[3]107016	2	Intrnal gear&hub	engren int&moy	Internes Rad&Nabe	cubo e engr int	engr y cubo int
1	11F000012	4	Plug	bouchon	Stopfen	bujão	tapón
2	[1]122470	2	Hub assy	moyeu ens	Nabe vollst	cubo conj	cubo conj
3	672181	2	Cup	cuvette	Schale	capa	cubeta
4	672182	2	Cone	cône	Kegel	cone	cono
5	106880	16	Bolt	boulon	Bolzen	parafuso	bulón
6	3E000008	4	Lockwasher	rondelle frein	Sicherungsscheibe	arruela de pressão	arandela seguridad
7	1C000808	4	Bolt	boulon	Bolzen	parafuso	bulón
8	114089	2	Ring	anneau	Ring	anel	anillo
9	106058	2	Gear	engrenage	Zahnrad	engrenagem	engranaje
10	224028	2	Ring	anneau	Ring	anel	anillo
11	106455	2	Washer	rondelle	Scheibe	arruela	arandela
12	11F000004	2	Plug	bouchon	Stopfen	bujão	tapón
13	1C000720	12	Screw	vis	Schraube	parafuso	tornillo
14	112278	26	Washer	rondelle	Scheibe	arruela	arandela
15	○114119	2	Cover assy	couvercle ens	Deckel vollst	tampa conj	tapa conj
16	100970	10	Bolt	boulon	Bolzen	parafuso	bulón
17	106762	20	Washer	rondelle	Scheibe	arruela	arandela
18	64D000008	10	Nut	écrou	Mutter	porca	tuerca
19	112287	10	Dowel	goujon	Stift	espiga	espiga
20	○------	2	Planet carr assy	port planétaire ens	Planetentraeger voll	sup planet conj	sop planet conj
21	114433	4	Nut	écrou	Mutter	porca	tuerca
22	101274	2	Lock	serrure	Schloss	fechadura	cerradura
23	106059	2	Gear	engrenage	Zahnrad	engrenagem	engranaje
24	113850	2	Hub	moyeu	Nabe	cubo	cubo
25	[5]1900649	20	Nut	écrou	Mutter	porca	tuerca
26	116419	10	Stud	goujon	Stift	prisioneiro	espárrago
27	113929	20	Stud	goujon	Stift	prisioneiro	espárrago
28	103076	20	Nut	écrou	Mutter	porca	tuerca
29	119270	14	Stud	goujon	Stift	prisioneiro	espárrago
30	955743	1	Breather	reniflard	Entlüfter	respiradouro	respiradero
31	64D000007	14	Nut	écrou	Mutter	porca	tuerca
32	103216	3	Dowel	goujon	Stift	espiga	espiga
33	[4]125682	1	Housing axle	boitier dessieu	Gehäuse Achsen	carcaça eixo	carcasa eje
34	122664	2	Seal	joint étanchéité	Dichtung	vedador	sello
35	799408	2	Cone	cône	Kegel	cone	cono
36	658985	2	Cup	cuvette	Schale	capa	cubeta
37	112054	2	Axle shaft	arbre dessieu	Achsenwelle	haste eixo	barra eje

[1] Inc 3 & 36

[2] Inc C, 1➡37

[3] Inc 23,37 & 5

[4] No longer available
[4] N'est plus disponible
[4] Nucht mehr erhältlich
[4] Não está mais disponível
[4] No se produce más

[5] Ref RSG 342

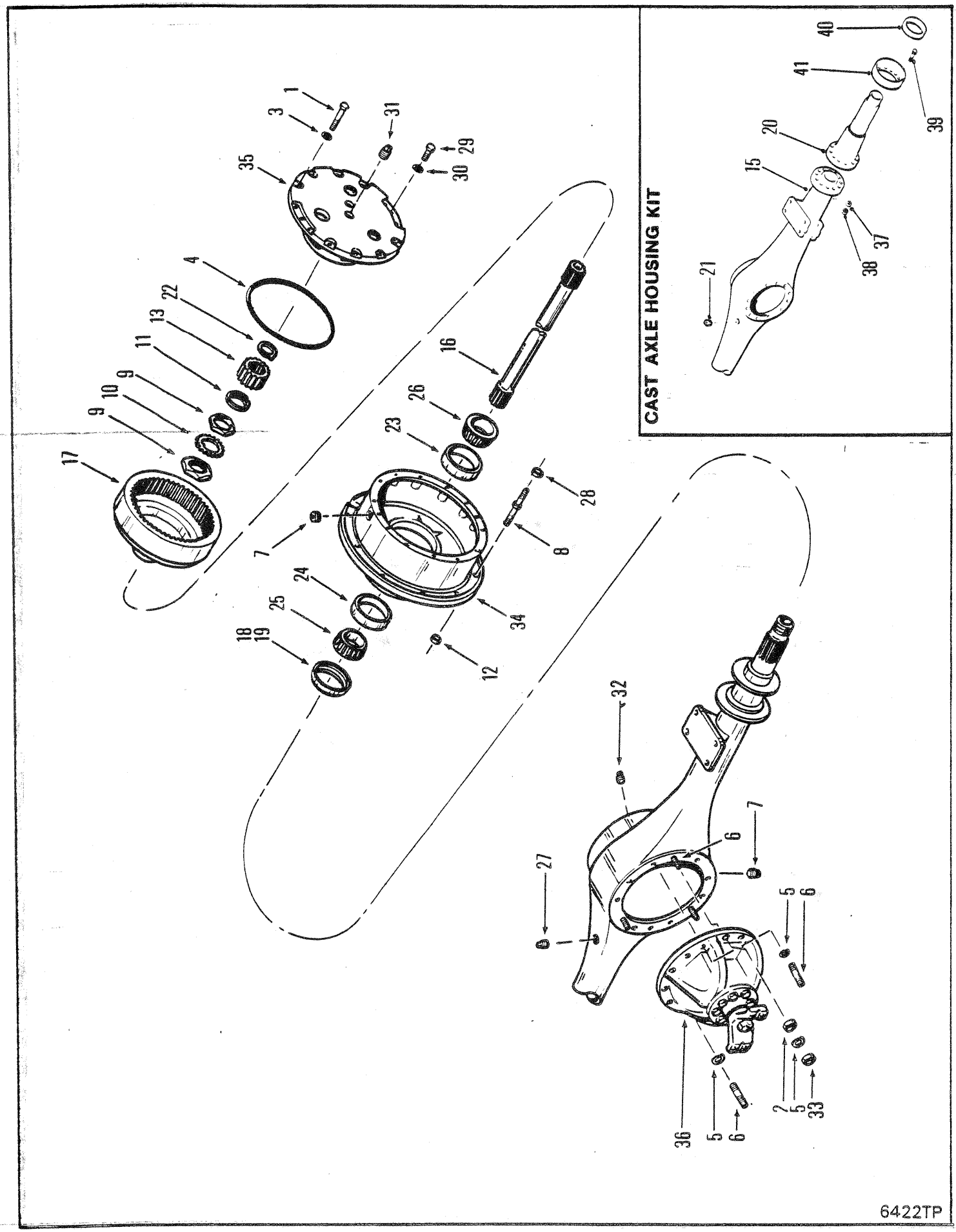
CAST AXLE HOUSING KIT
6422TP

AXLE ASSEMBLY, FRONT - 17800 - HD ⊠
ESSIEU AV, ENSEMBLY - 17800 - HD ⊠
ACHSE VOLLSTÄNDIG, VORDERRADANTRIEB - 17800 - HD ⊠
EIXO DIANTEIRO, CONJUNTO - 17800 - HD ⊠
EJE DELANTERO, CONJUNTO - 17800 - HD ⊠

No.	Part No.	Qty	Description	Description	Benennung	Descrição	Descripción
A	[3]191799	1	Axle assy	essieu ensemble	Achse vollst	eixo conjunto	eje conjunto
B	[7]191800	1	Axle assy	essieu ensemble	Achse vollst	eixo conjunto	eje conjunto
C	[6]841036	1	Housing kit	ens boitier	Gehäuse vollst	conj carcaça	juego carcasa
1	100970	24	Bolt	boulon	Bolzen	parafuso	bulón
2	103216	3	Dowel	goujon	Stift	espiga	espiga
3	106762	24	Washer	rondelle	Scheibe	arruela	arandela
4	107348	2	Seal ring	anneau du joint	Dichtungsring	anel de vedação	anillo de sello
5	112278	42	Washer	rondelle	Scheibe	arruela	arandela
6	119270	42	Stud	goujon	Stift	prisioneiro	espárrago
7	119469	3	Plug	bouchon	Stopfen	bujão	tapón
8	113929	20	Stud	goujon	Stift	prisioneiro	espárrago
9	121013	4	Nut	écrou	Mutter	porca	tuerca
10	121014	2	Lock	serrure	Schloss	fechadura	cerradura
11	121015	2	Sleeve	manchon	Muffe	luva	manguito
12	86D000012	20	Nut	écrou	Mutter	porca	tuerca
13	121804	2	Sun gear	engrenage principal	Umlaufring	engrenagem solar	engrenaje planetario
14	[4]121851	2	Hub assy	moyeu ens	Nabe vollst	cubo conj	cubo conj
15	2106470	1	Axle housing	boitier dessieu	Gehäuse Achsen	carcaça eixo	carcasa eje
16	123672	2	Shaft	arbre	Welle	ávore	árbol
17	123904	2	Gear&hub	engren&moyeu	Zahnrad&Nabe	engren&cubo	engran&cubo
18	[2]124325	2	Seal	joint étanchéité	Dichtung	vedador	sello
19	[1]128117	2	Seal	joint étanchéité	Dichtung	vedador	sello
20	121802	2	Spindle	fusée	Spindel	haste	eje
21	19F000012	1	Bushing	chemise	Buchse	bucha	buje
22	224028	2	Snap ring	circlips	Sperring	anel de trava	anillo de retención
23	668553	2	Cup	cuvette	Schale	capa	cubeta
24	672004	2	Cup	cuvette	Schale	capa	cubeta
25	672005	2	Cone	cône	Kegel	cone	cono
26	675261	2	Cone	cône	Kegel	cone	cono
27	955743	1	Breather	reniflard	Entlüfter	respiradouro	respiradero
28	1900649	20	Nut	écrou	Mutter	porca	tuerca
29	1C000808	4	Bolt	boulon	Bolzen	parafuso	bulón

[1] When 121012 is used alone, replace with 128117 oil seal.
[1] Lorsque 121012 est utilisé seul, le remplacer par le joint d'étanchéité d'huile 128117
[1] Wenn Posten 121012 allein verwendet wird, durch Öldichtung 128117 ersetzen.
[1] Se 121012 for utilizado isoladamente, substituir por junta de óleo 128117
[1] Al utilizar 121012 solo, reemplazar con selladura para aceite 128117

[2] When 121012 is used with 121169, replace the pair with 124325.
[2] Lorsque 121012 est utilisé avec 121169, remplacer les deux par 124325.
[2] Wenn Posten 121012 mit Buchse 121169 verwendet wird, das Paar durch Öldichtung 124325 ersetzen.
[2] Se utilizado com 121169, substituir o par por 124325.
[2] Al utilizar 121012 con 121169, reemplazar el par con 124325.

[3] Optional, with no-spin differential.
[3] Facultatif, avec différentiel anti-patinage.
[3] Wahlweise, mit no-spin Differential.
[3] Facultativo, com diferencial anti-patinante.
[3] Opcional, con diferencial anti-patinaje.

[4] Inc 34

[5] See item 14
[5] Voir article 14
[5] Siehe Teil 14
[5] Ver item 14
[5] Ver item 14

[6] Inc 15, 20, 21, 37➡41

[7] Standard, without no-spin differential.
[7] Standard, sans différentiel anti-patinage.
[7] Serienmässig, ohne so spin Differential.
[7] Standard, sem diferencial anti-patinante.
[7] Standard, sin diferencial anti-patinaje.

664GM 514H-101-CAC➡514H-9999-CAC
664GMGR 508H-101-CAC➡508H-9999-CAC

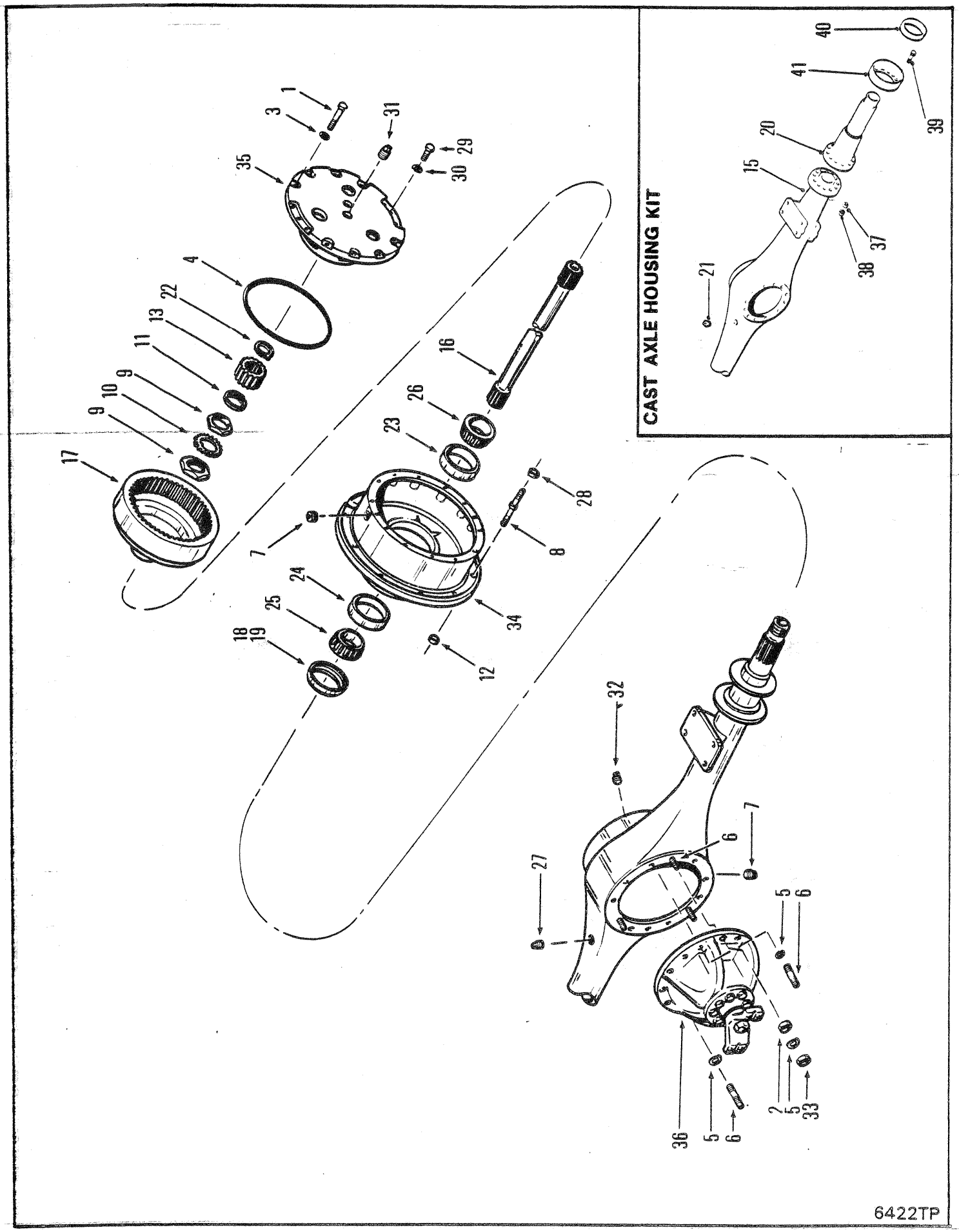
CAST AXLE HOUSING KIT
6422TP

AXLE ASSEMBLY, FRONT - 17800 - HD ⊠
ESSIEU AV, ENSEMBLY - 17800 - HD ⊠
ACHSE VOLLSTÄNDIG, VORDERRADANTRIEB - 17800 - HD ⊠
EIXO DIANTEIRO, CONJUNTO - 17800 - HD ⊠
EJE DELANTERO, CONJUNTO - 17800 - HD ⊠

No.	Part No.	Qty	Description	Description	Benennung	Descrição	Descripción
30	**3E000008**	4	Lockwasher	rondelle frein	Sicherungsscheibe	arruela de pressão	arandela seguridad
31	**11F000004**	2	Plug	bouchon	Stopfen	bujão	tapón
32	**11F000012**	1	Plug	bouchon	Stopfen	bujão	tapón
33	**64D000007**	14	Nut	écrou	Mutter	porca	tuerca
34	[5]§--------	-	Hub	moyeu	Nabe	cubo	cubo
35	○--------	1	Planet carr assy	port planétaire ens	Planetentraeger voll	sup planet conj	sop planet conj
36	○---------	1	Diff carrier assy	ens chassis port dif	Träger Difflagr voll	conj suporte dif	conj sopor
37	**104412**	20	Washer	rondelle	Scheibe	arruela	arandela
38	**106998**	20	Nut	écrou	Mutter	porca	tuerca
39	**117336**	20	Stud	goujon	Stift	prisioneiro	espárrago
40	**128117**	2	Seal	joint étanchéité	Dichtung	vedador	sello
41	**2107398**	2	Seal	joint étanchéité	Dichtung	vedador	sello

[1] When 121012 is used alone, replace with 128117 oil seal.
[1] Lorsque 121012 est utilisé seul, le remplacer par le joint d'étanchéité d'huile 128117
[1] Wenn Posten 121012 allein verwendet wird, durch Öldichtung 128117 ersetzen.
[1] Se 121012 for utilizado isoladamente, substituir por junta de óleo 128117
[1] Al utilizar 121012 solo, reemplazar con selladura para aceite 128117

[2] When 121012 is used with 121169, replace the pair with 124325.
[2] Lorsque 121012 est utilisé avec 121169, remplacer les deux par 124325.
[2] Wenn Posten 121012 mit Buchse 121169 verwendet wird, das Paar durch Öldichtung 124325 ersetzen.
[2] Se utilizado com 121169, substituir o par por 124325.
[2] Al utilizar 121012 con 121169, reemplazar el par con 124325.

[3] Optional, with no-spin differential.
[3] Facultatif, avec différentiel anti-patinage.
[3] Wahlweise, mit no-spin Differential.
[3] Facultativo, com diferencial anti-patinante.
[3] Opcional, con diferencial anti-patinaje.

[4] Inc 34

[5] See item 14
[5] Voir article 14
[5] Siehe Teil 14
[5] Ver item 14
[5] Ver item 14

[6] Inc 15, 20, 21, 37➡41

[7] Standard, without no-spin differential.
[7] Standard, sans différentiel anti-patinage.
[7] Serienmässig, ohne so spin Differential.
[7] Standard, sem diferencial anti-patinante.
[7] Standard, sin diferencial anti-patinaje.

664GM 514H-101-CAC➡514H-9999-CAC
664GMGR 508H-101-CAC➡508H-9999-CAC

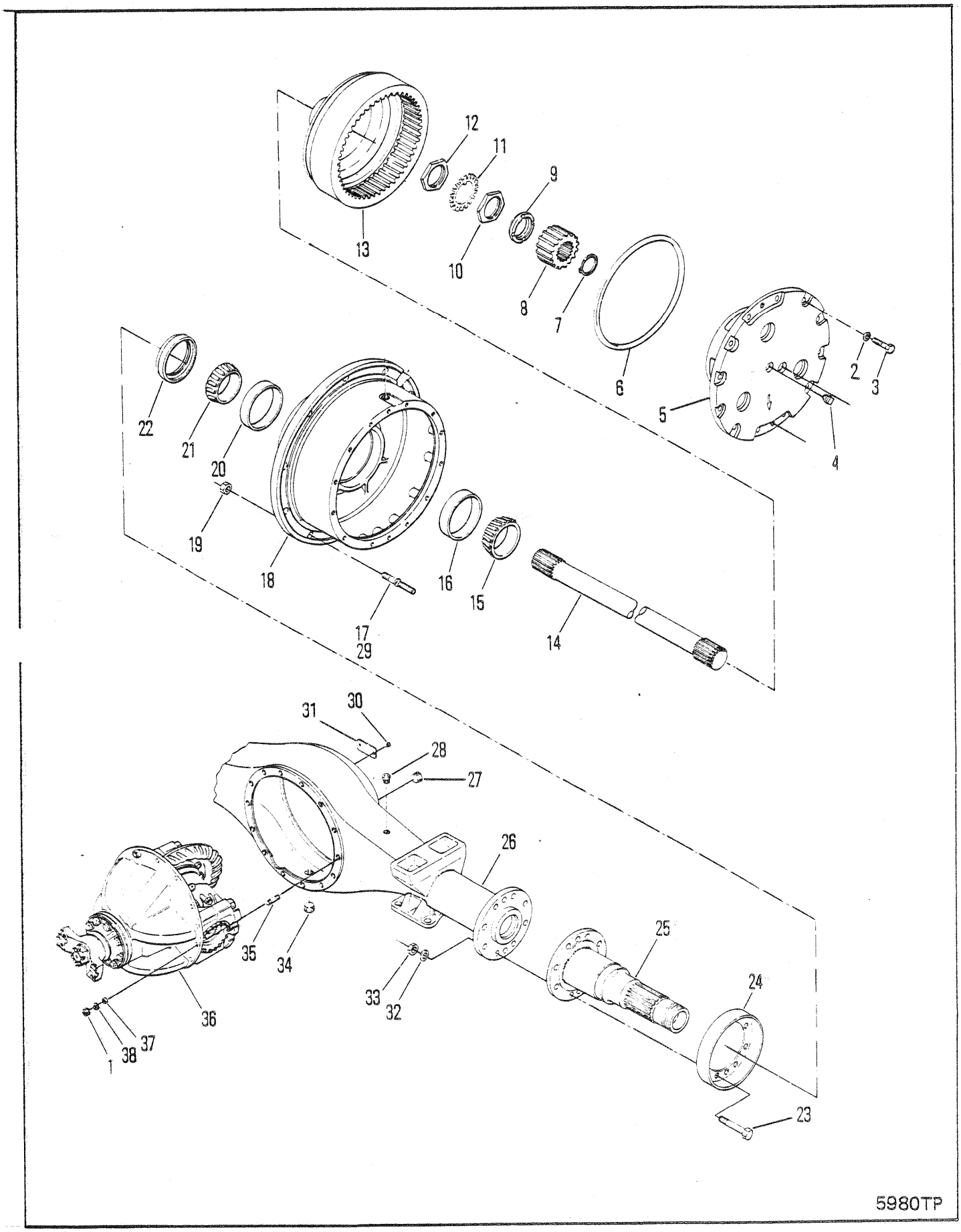
12
11
9
13
10
8
7
6
2
3
5
4
22
21
20
19
18
16
15
17
29
14
31
30
28
27
26
25
24
35
34
33
32
36
37
38
1
23
5980TP

AXLE ASSEMBLY, FRONT-17620 ⊠
ESSIEU AV, ENSEMBLE-17620 ⊠
ACHSE VOLLSTÄNDIG, VORDERRADANTRIEB-17620 ⊠
EIXO DIANTEIRO, CONJUNTO-17620 ⊠
EJE DELANTERO, CONJUNTO-17620 ⊠

No.	Part No.	Qty	Description	Description	Benennung	Descrição	Descripción
A	**195644**	1	Axle assy	essieu ensemble	Achse vollst	eixo conjunto	eje conjunto
1	**64D000007**	14	Nut	écrou	Mutter	porca	tuerca
2	**106762**	24	Washer	rondelle	Scheibe	arruela	arandela
3	**100593**	24	Capscrew	vis àtête	Kopfschraube	parafuso de cabeça	tornilla de presió
4	**24K000007**	2	Plug	bouchon	Stopfen	bujão	tapón
5	○---------	1	Planet carr assy	port planétaire ens	Planetentraeger voll	sup planet conj	sop planet conj
6	**107348**	2	O-ring	joint torique	O Ring	anel-O	anillo-O
7	**224026**	2	Snap ring	circlips	Sperring	anel de trava	anillo de retención
8	**126463**	2	Gear sun	engrenage principal	Umlaufring	engrenagem solar	engranaje planetario
9	**128830**	2	Thrust washer	rondelle pouss	Ritzeldruck	arruela empuxo	arandela empuje
10	**121013**	2	Nut	écrou	Mutter	porca	tuerca
11	**121014**	2	Nut lock	frein décrou	Scraubensicherung	contraporca	contratuerca
12	**121013**	2	Nut	écrou	Mutter	porca	tuerca
13	**123904**	2	Int gear&hub	ingren int&moy	Internes Rad&Nabe	cubo e engr int	engr y cubo int
14	**113888**	2	Axle shaft	arbre dessieu	Achsenwelle	haste eixo	barra eje
15	**675261**	2	Bearing cone	cône de roulement	Lagerkegel	cone do rolamento	cono del conj
16	**668553**	2	Bearing cup	coupelle de roul	Lagerschale	copo do rolamento	taza del coj
17	**113929**	20	Stud	goujon	Stift	prisioneiro	espárrago
18	[1]**2106966**	1	Hub&cup assy	ens moyeu&coupelle	Nabe&Schale vollst	conj cubo&copo	conj cubo&cubeta
19	**86D000012**	20	Nut	écrou	Mutter	porca	tuerca
20	**672004**	2	Bearing cup	coupelle de roul	Lagerschale	copo do rolamento	taza del coj
21	**672005**	2	Bearing cone	cône de roulement	Lagerkegel	cone do rolamento	cono del conj
22	**128117**	2	Oil seal	jnt étanchéité huile	Öldichtung	vedação de óleo	sello de aceite
23	**117336**	20	Stud	goujon	Stift	prisioneiro	espárrago
24	**2107443**	2	Protector	protecteur	Schützerinrichtung	protetor	protector
25	**129267**	2	Spindle	fusée	Spindel	haste	eje
26	**113882**	1	Housing	botier	Gehuse	carcaça	carcasa
27	**11F000012**	1	Plug	bouchon	Stopfen	bujão	tapón
28	**955743**	1	Breather assy	souffleur	Entlüftereinheit	conj de respirador	conj respirador
29	[3]**2106309**	20	Stud	goujon	Stift	prisioneiro	espárrago
30	**6C000605**	2	Screw	vis	Schraube	parafuso	tornillo
31	**120707**	1	Name plate	plaque duconstructr	Namensschild	placa do nome	placa de nombre
32	**104412**	20	Washer	rondelle	Scheibe	arruela	arandela
33	**106998**	20	Nut	écrou	Mutter	porca	tuerca
34	**119469**	1	Plug	bouchon	Stopfen	bujão	tapón
35	**119270**	14	Stud	goujon	Stift	prisioneiro	espárrago
36	○---------	1	Diff&carr assy	ens dif&porte-plan	Diff&Trger voll	conj difer&sup	conj difer&sop
37	**103216**	3	Dowel	goujon	Stift	espiga	espiga
38	**112278**	14	Washer	rondelle	Scheibe	arruela	arandela
39	[2]**2106965**	1	Hub&stud assy	ens moyeu&goujon	Nabe&Bolzen voll	cj cubo&prisioneiro	cj cubo&perno

[1] Inc 16 & 20

[2] Inc 18 & 39

[3] Push-in stud
[3] goujon d'insertion
[3] Einschiebestift
[3] empuxe prisioneiro
[3] espárrago de inserción

G64GM	514H-731-CAC➡514H-9999-CAC
G64GMGR	508H-102-CAC➡508H-9999-CAC

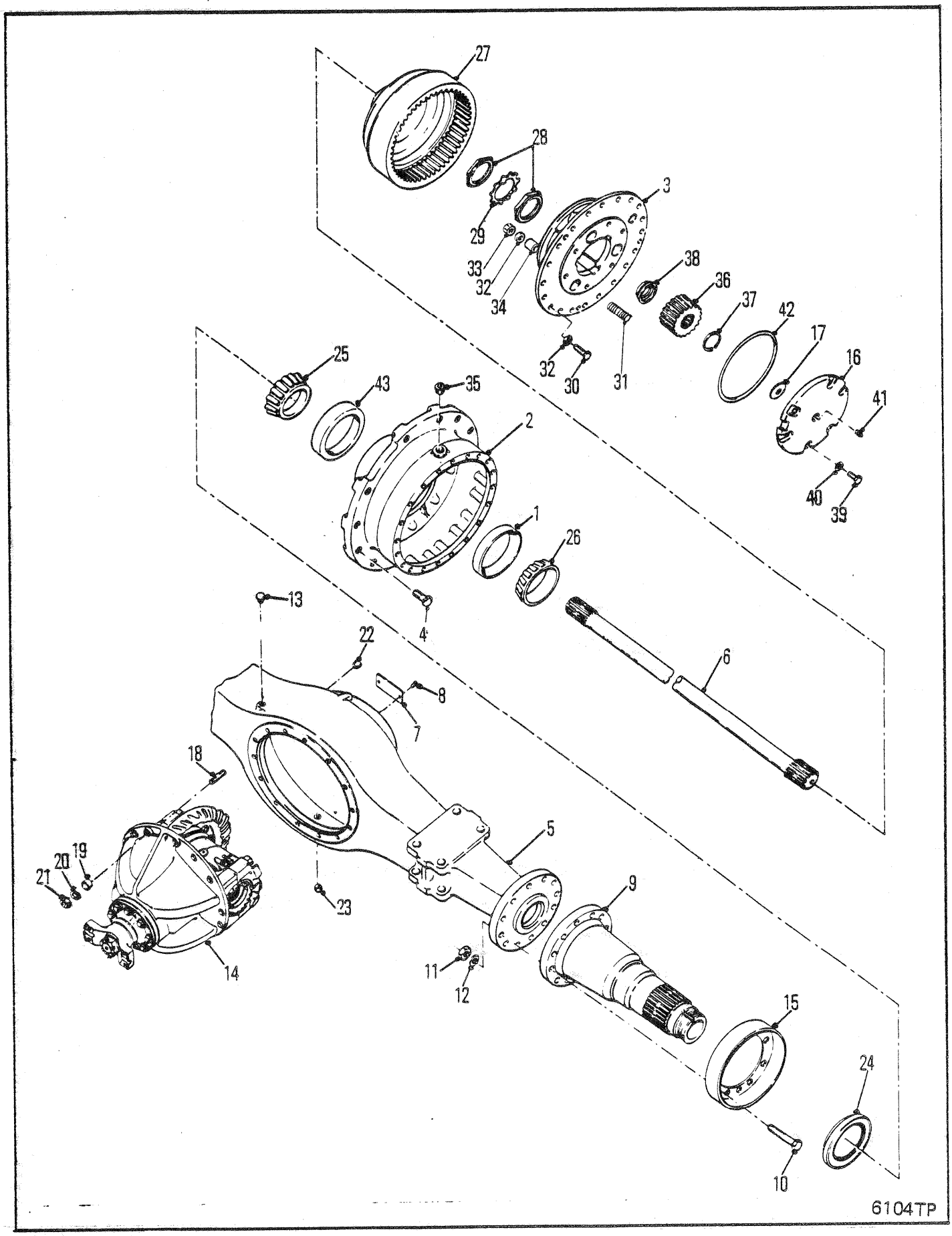
27
28
29
33
32
34
3
38
36
37
42
17
16
41
40
39
32
30
31
25
43
35
2
1
26
4
13
22
8
7
6
18
19
20
21
5
23
14
11
12
9
15
24
10
6104TP

AXLE ASSEMBLY, FRONT-17210
ESSIEU AV, ENSEMBLE-17210
ACHSE VOLLSTÄNDIG, VORDERRANTRIEB-17210
EIXO DIANTEIRO, CONJUNTO-17210
EJE DELANTERIO, CONJUNTO-17210

No.	Part No.	Qty	Description	Description	Benennung	Descrição	Descripción
A	[1]188220	1	Axle assy	essieu ensemble	Achse vollst	eixo conjunto	eje conjunto
B	[2]2106193	2	Hub&stud assy	ens moyeu&goujon	Nabe&Bolzen voll	cj cubo&prisioneiro	cj cubo&perno
C	[3]2106192	1	Hub&cup assy	ens moyeu&coupelle	Nabe&Schale vollst	conj cubo&copo	conj cubo&cubeta
1	672181	2	Cup	cuvette	Schale	capa	cubeta
2	2106194	2	Hub	moyeu	Nabe	cubo	cubo
3	○-------	-	Planet carr assy	port planétaire ens	Planetentraeger voll	sup planet conj	sop planet conj
4	2106309	10	Stud	goujon	Stift	prisioneiro	espárrago
5	113882	1	Housing	botier	Gehuse	carcaça	carcasa
6	2106195	2	Axle shaft	arbre dessieu	Achsenwelle	haste eixo	barra eje
7	120707	1	Plate	plaque	Platte	placa	placa
8	6C000605	2	Screw	vis	Schraube	parafuso	tornillo
9	2106198	2	Spindle	fusée	Spindel	haste	eje
10	117336	20	Stud	goujon	Stift	prisioneiro	espárrago
11	106998	20	Nut	écrou	Mutter	porca	tuerca
12	104412	20	Washer	rondelle	Scheibe	arruela	arandela
13	955743	1	Breather	reniflard	Entlüfter	respiradouro	respiradero
14	○---------	-	Diff carr assy	ens chassis-port dif	Trger Difflagr voll	conj suporte dif	conj soporte dif
15	2107397	2	Protector	protecteur	Schützerinrichtung	protetor	protector
16	114119	2	Cover assy	couvercle ens	Deckel vollst	tampa conj	tapa conj
17	106455	1	Washer	rondelle	Scheibe	arruela	arandela
18	119270	14	Stud	goujon	Stift	prisioneiro	espárrago
19	103216	3	Dowel	goujon	Stift	espiga	espiga
20	112278	14	Washer	rondelle	Scheibe	arruela	arandela
21	64D000007	14	Nut	écrou	Mutter	porca	tuerca
22	16F000012	1	Plug	bouchon	Stopfen	bujão	tapón
23	119469	1	Plug	bouchon	Stopfen	bujão	tapón
24	122664	2	Seal	joint étanchéité	Dichtung	vedador	sello
25	799408	2	Cone	cône	Kegel	cone	cono
26	672182	2	Cone	cône	Kegel	cone	cono
27	113850	2	Hub	moyeu	Nabe	cubo	cubo
28	114433	4	Nut	écrou	Mutter	porca	tuerca
29	101274	2	Lock	serrure	Schloss	fechadura	cerradura
30	100593	10	Capscrew	vis àtête	Kopfschraube	parafuso de cabeça	tornilla de presió
31	126416	10	Stud	goujon	Stift	prisioneiro	espárrago
32	106762	20	Washer	rondelle	Scheibe	arruela	arandela
33	64D000008	10	Nut	écrou	Mutter	porca	tuerca
34	112287	10	Dowel	goujon	Stift	espiga	espiga
35	24K000007	2	Plug	bouchon	Stopfen	bujão	tapón
36	126028	2	Sun gear	engrenage principal	Umlaufring	engrenagem solar	engrenaje planetario
37	224026	2	Snap ring	circlips	Sperring	anel de trava	anillo de retención
38	128441	2	Washer	rondelle	Scheibe	arruela	arandela
39	1C000720	12	Capscrew	vis àtête	Kopfschraube	parafuso de cabeça	tornilla de presió
40	112278	12	Washer	rondelle	Scheibe	arruela	arandela
41	16F000004	2	Plug	bouchon	Stopfen	bujão	tapón
42	114089	2	Ring	anneau	Ring	anel	anillo
43	658985	2	Cup	cuvette	Schale	capa	cubeta

[1] Inc 1➡43

[2] Inc C & 4

[3] Inc 1,2 & 43

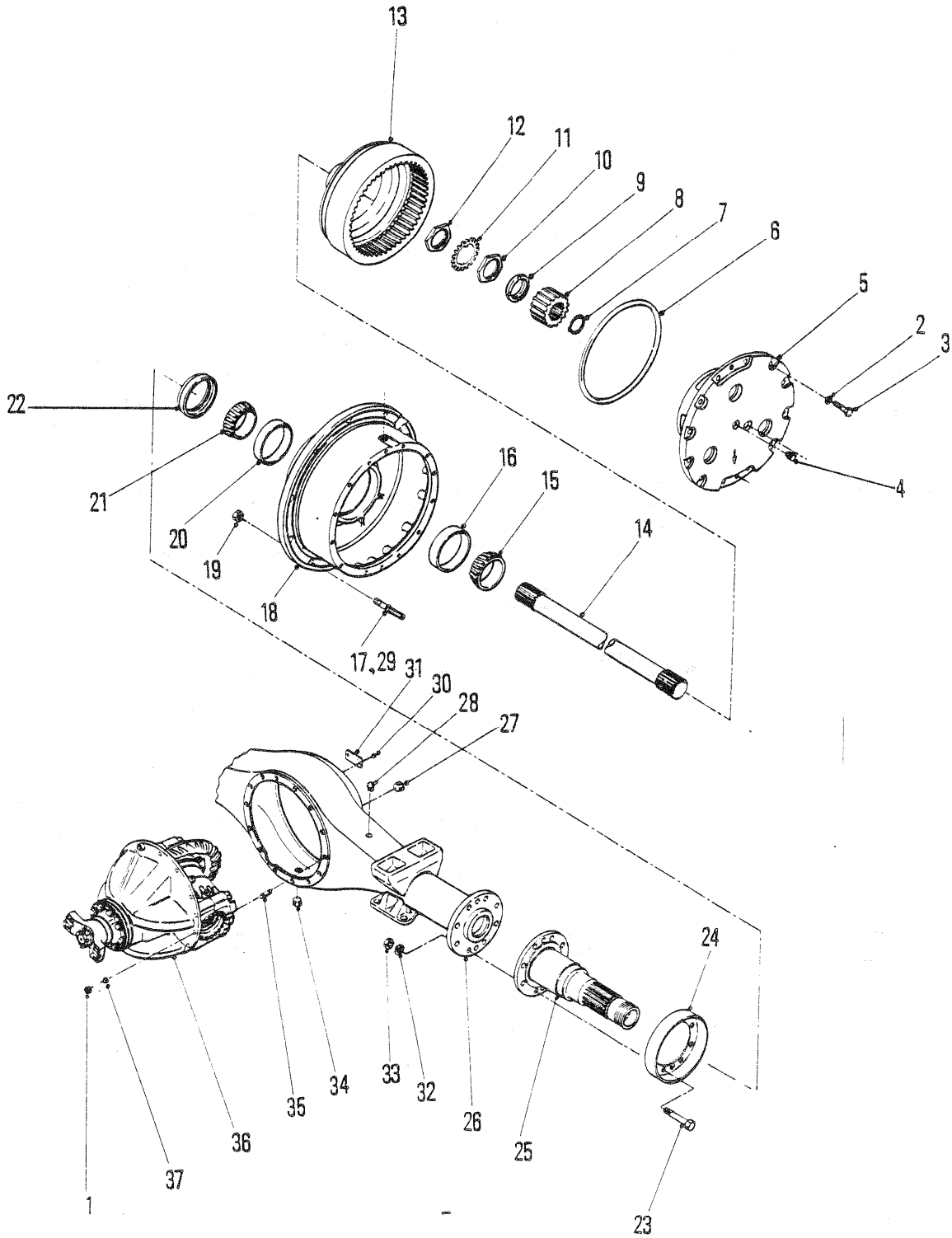
6178
13
12
11
10
9
8
7
6
5
2
3
4
22
21
20
19
18
16
15
14
17,29
31
30
28
27
24
23
25
26
32
33
34
35
36
37
1
6186TH

AXLE ASSEMBLY, FRONT-17620
ESSIEU AV, ENSEMBLE-17620
ACHSE VOLLSTÄNDIG, VORDERRADANTRIEB-17620
EIXO DIANTEIRO, CONJUNTO-17620
EJE DELANTERO, CONJUNTO-17620

No.	Part No.	Qty	Description	Description	Benennung	Descrição	Descripción
A	[1]195887	1	Axle assy	essieu ensemble	Achse vollst	eixo conjunto	eje conjunto
B	[3]2106965	2	Hub&stud assy	ens moyeu&goujon	Nabe&Bolzen voll	cj cubo&prisioneiro	cj cubo&perno
1	64D000007	14	Nut	écrou	Mutter	porca	tuerca
2	106762	24	Washer	rondelle	Scheibe	arruela	arandela
3	100593	24	Capscrew	vis àtête	Kopfschraube	parafuso de cabeça	tornilla de presió
4	24K000007	2	Plug	bouchon	Stopfen	bujão	tapón
5	○---------	2	Planet Carrier	porte planétaire	Planetentrger	veíc do planet	portador planet
6	107348	2	O-ring	joint torique	O Ring	anel-O	anillo-O
7	224026	2	Snap ring	circlips	Sperring	anel de trava	anillo de retención
8	126463	2	Sun gear	engrenage principal	Umlaufring	engrenagem solar	engrenaje planetario
9	128830	2	Thrust washer	rondelle pouss	Ritzeldruck	arruela empuxo	arandela empuje
10	121013	2	Nut	écrou	Mutter	porca	tuerca
11	121014	2	Locknut	contre-écrou	Gegenmutter	contra porca	contratuerca
12	121013	2	Nut	écrou	Mutter	porca	tuerca
13	123904	2	Gear&hub	engren&moyeu	Zahnrad&Nabe	engren&cubo	engran&cubo
14	113888	2	Shaft	arbre	Welle	ávore	árbol
15	675261	2	Cone	cône	Kegel	cone	cono
16	668553	2	Cup	cuvette	Schale	capa	cubeta
17	113929	20	Stud	goujon	Stift	prisioneiro	espárrago
18	[2]2106966	2	Hub&cup assy	ens moyeu&coupelle	Nabe&Schale vollst	conj cubo&copo	conj cubo&cubeta
19	86D000012	20	Nut	écrou	Mutter	porca	tuerca
20	672004	2	Cup	cuvette	Schale	capa	cubeta
21	672005	2	Cone	cône	Kegel	cone	cono
22	128117	2	Seal	joint étanchéité	Dichtung	vedador	sello
23	117336	20	Bolt	boulon	Bolzen	parafuso	bulón
24	113889	2	Protector	protecteur	Schützerinrichtung	protetor	protector
25	129267	2	Spindle	fusée	Spindel	haste	eje
26	113882	1	Housing	botier	Gehuse	carcaça	carcasa
27	11F000012	1	Plug	bouchon	Stopfen	bujão	tapón
28	955743	1	Breather assy	souffleur	Entlüftereinheit	conj de respirador	conj respirador
29	[4]2106309	20	Stud	goujon	Stift	prisioneiro	espárrago
30	6C000605	2	Screw	vis	Schraube	parafuso	tornillo
31	120707	1	Name plate	plaque duconstructr	Namensschild	placa do nome	placa de nombre
32	104412	20	Washer	rondelle	Scheibe	arruela	arandela
33	106998	20	Nut	écrou	Mutter	porca	tuerca
34	119469	1	Plug	bouchon	Stopfen	bujão	tapón
35	119270	14	Stud	goujon	Stift	prisioneiro	espárrago
36	○---------	1	Diff&carr assy	ens dif&porte-plan	Diff&Trger voll	conj difer&sup	conj difer&sop
37	103216	3	Dowel	goujon	Stift	espiga	espiga

[1] Inc 1➡37

[2] Inc 16 & 20

[3] Inc 18 & 29

[4] Push-in stud
[4] goujon d'insertion
[4] Einschiebestift
[4] empuxe prisioneiro
[4] espárrago de inserción

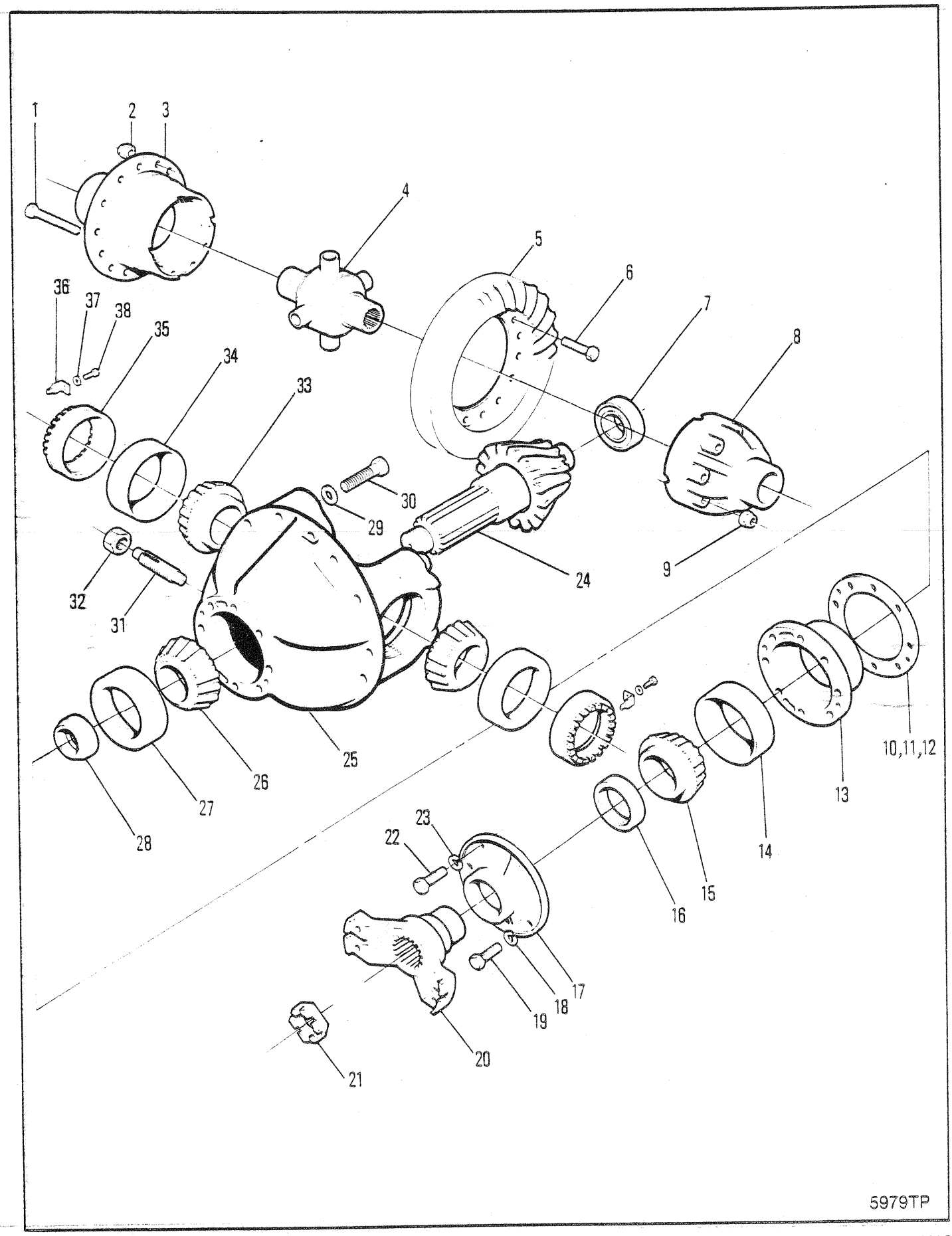
1
2
3
4
5
6
7
8
9
10,11,12
13
14
15
16
17
18
19
20
21
22
23
24
25
26
27
28
29
30
31
32
33
34
35
36
37
38
5979TP

DIFFERENTIAL & CARRIER ASSEMBLY, FRONT-17600
ENSEMBLE DE DIFFÉRENTIEL & PORTE-PLAN, AVANT-17600
DIFFERENTIAL & TRÄGER VOLLSTÄNDIG, VORNE-17600
CONJUNTO DO DIFERENCIAL & SUPORTE, DIANTEIRO-17600
CONJUNTO DE DIFERENCIAL & SOPORTE, DELANTERO-17600

No.	Part No.	Qty	Description	Description	Benennung	Descrição	Descripción
A	[1]127991	1	Diff&carr assy	ens dif&porte-plan	Diff&Trger voll	conj difer&sup	conj difer&sop
B	[2]124436	1	Diff case assy	boitier differential ens	Differentialgehäuse voll	dif carcaça cj	dif carcasa cj
C	[3]124435	1	Diff body	corps de diff	Differentialkrper	corpo do dif	cuerpo diferenc
D	[4]112279	1	Carr & cap	bouchon&porteur	Träger&Verschluss	cobert&veiculo	capota&transportador
E	[6]815204	1	Rng gear&pin set	ens cour dentée goup	Tellerrad&Ritzlstz	jogo coroa&pinhão	jg corona&pasador
F	[7]124886	1	Diff assy	différential ens	Differential voll	diferencial cj	diferencial cj
1	100174	8	Bolt	boulon	Bolzen	parafuso	bulón
2	104182	8	Nut	écrou	Mutter	porca	tuerca
3	------	1	Flange half	demi-flasque	Flanschhlfte	meia flange	media brida
4	125600	1	No-spin unit	ens anti-patinage	No-spin Anlage	conj anti-patinante	conj anti-patinaje
5	------	1	Ring gear	couronne dentée	Zahnkranz	corõa	corona
6	100176	12	Bolt	boulon	Bolzen	parafuso	bulón
7	675536	1	Bearing	palier	Lager	mancal	cojinete
8	------	1	Plain half	môtié lisse	Glatte Hlfte	metada simples	mitad sencilla
9	106762	12	Washer	rondelle	Scheibe	arruela	arandela
10	[5]112354	-	Shim	cale	Beilage	calço	planchita
11	‡125576	19	Shim .007	cale-0,18MM	Beilage-0,18MM	calço-0,18MM	planchita-0,18MM
12	‡125577	19	Shim .010	cale-0,25MM	Beilage-0,25MM	calço-0,25MM	planchita-0,25MM
13	124041	1	Pinion brg cage	cage roul de pign	Ritzellagerkäfig	grade rol pinhão	jaula coj piñon
14	675257	1	Bearing cup	coupelle de roul	Lagerschale	copo do rolamento	taza del coj
15	710288	1	Bearing cone	cône de roulement	Lagerkegel	cone do rolamento	cono del conj
16	127989	1	Oil seal	jnt étanchéité huile	Öldichtung	vedação de óleo	sello de aceite
17	112352	1	Retainer	arrêtoir	Halterung	retentor	retén
18	4E000005	5	Lockwasher	rondelle frein	Sicherungsscheibe	arruela de pressão	arandela seguridad
19	17C000932	5	Bolt	boulon	Bolzen	parafuso	bulón
20	106081	1	Flange	bride	Flansch	flange	brida
21	2107447	1	Nut	écrou	Mutter	porca	tuerca
22	17C000828	1	Bolt	boulon	Bolzen	parafuso	bulón
23	4E000008	1	Lockwasher	rondelle frein	Sicherungsscheibe	arruela de pressão	arandela seguridad
24	------	1	Pinion	pignon	Ritzel	pinhão	pion
25	------	1	Housing	botier	Gehuse	carcaça	carcasa
26	667277	1	Bearing cone	cône de roulement	Lagerkegel	cone do rolamento	cono del conj
27	667278	1	Bearing cup	coupelle de roul	Lagerschale	copo do rolamento	taza del coj
28	815040	1	Spacer kit	entretoises jeu	Distanzteil Satz	espaçador jôgo	espaciador jgo
29	4E000006	4	Lockwasher	rondelle frein	Sicherungsscheibe	arruela de pressão	arandela seguridad
30	123830	4	Capscrew	vis àtête	Kopfschraube	parafuso de cabeça	tornilla de presió
31	123800	1	Screw	vis	Schraube	parafuso	tornillo
32	8D000014	1	Nut	écrou	Mutter	porca	tuerca
33	675248	2	Bearing cone	cône de roulement	Lagerkegel	cone do rolamento	cono del conj
34	675249	2	Bearing cup	coupelle de roul	Lagerschale	copo do rolamento	taza del coj
35	122765	2	Adjusting nut	vis dajustage	Einstellmutter	porca de ajuste	tuerca de ajuste
36	100941	2	Nut lock	frein décrou	Scraubensicherung	contraporca	contratuerca
37	4E000006	2	Lockwasher	rondelle frein	Sicherungsscheibe	arruela de pressão	arandela seguridad
38	1C000614	2	Bolt	boulon	Bolzen	parafuso	bulón

[1] No longer available, Inc B,C,D,E,F 1➡38
[1] N'est plus disponible,comprend B,C,D,E,F 1➡38
[1] Nucht mehr erhältlich, einschl B,C,D,E,F, 1➡38
[1] Não está mais disponível, incl. B,C,D,E,F, 1➡38
[1] No se produce más, inc. B,C,D,E, 1➡38

[2] Inc 1, 3, 8 & 9

[3] Inc B,1, 3, 4, 8 & 9

[4] Inc 29 & 30

[5] Quantity two (2) needed when ordering one (1) 112354 Shim
[5] Quantité (2) lors de la commande de (1) cale 112354
[5] Menge (2) bei Bestellung von (1) Beilag 112354
[5] Quantidade (2) pedir quando necessitar (1) Calço no. 112354
[5] Cantidad Se necesitan (2) cuando se ordena (1) Planchita 112354

[6] Inc 5 & 24

[7] Ir E, 1➡4, 6, 8 & 9

664 M 514H-101-CAC➡514H-730-CAC
664GMGR 508H-101-CAC➡508H-9999-CAC

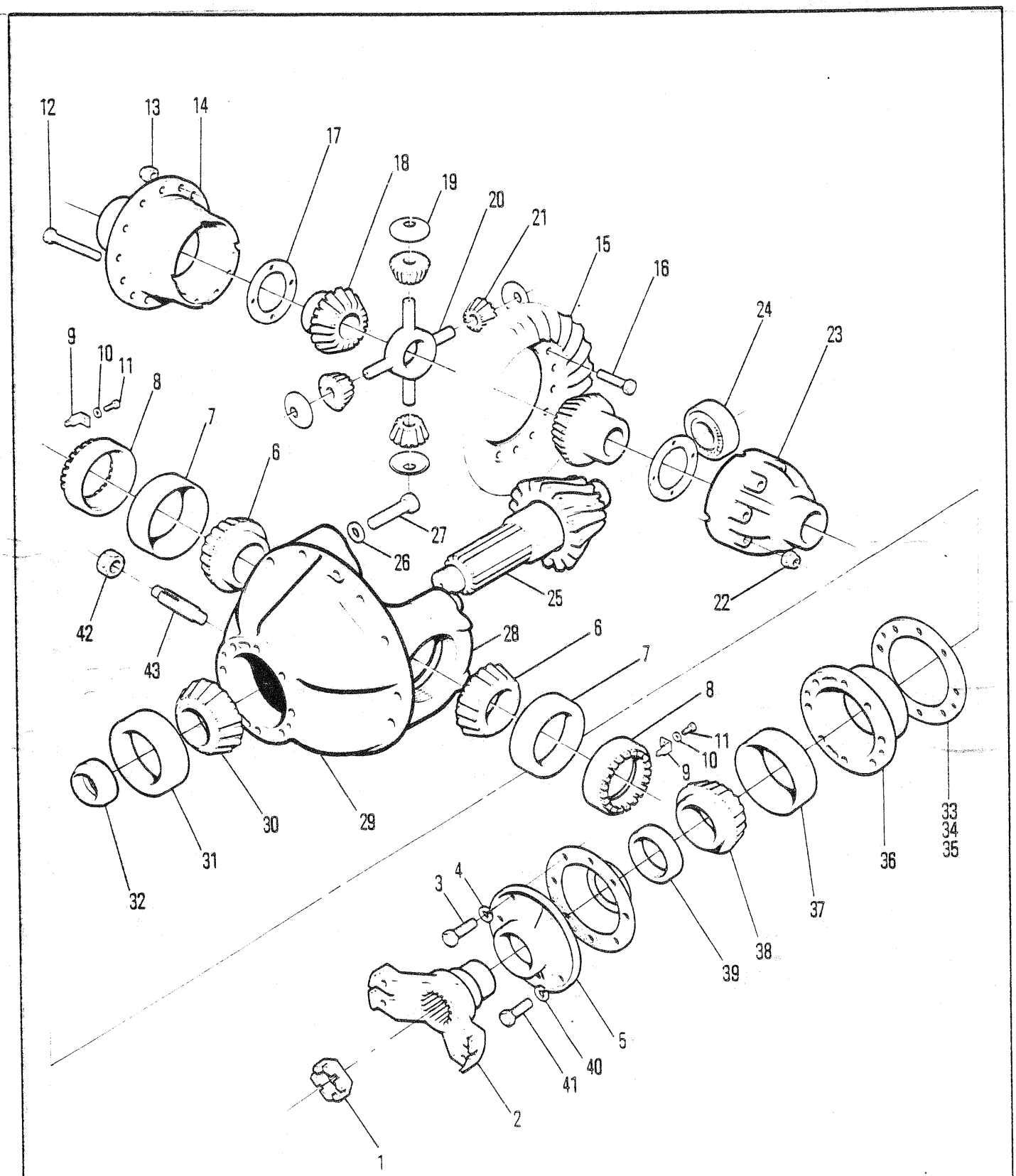
12
13
14
17
18
19
20
21
15
16
24
23
9
10
11
8
7
6
27
26
25
22
42
43
28
6
7
8
11
10
9
33
34
35
32
31
30
29
36
37
38
39
3
4
5
40
41
2
1
5323TP

DIFFERENTIAL & CARRIER ASSEMBLY, FRONT-17600
ENSEMBLE DE DIFFÉRENTIEL & PORTE-PLAN, AVANT-17600
DIFFERENTIAL & TRÄGER VOLLSTÄNDIG, VORNE-17600
CONJUNTO DO DIFERENCIAL & SUPORTE, DIANTEIRO-17600
CONJUNTO DE DIFERENCIAL & SOPORTE, DELANTERO-17600

No.	Part No.	Qty	Description	Description	Benennung	Descrição	Descripción
A	[1]127990	1	Diff&carr assy	ens dif&porte-plan	Diff&Trger voll	conj difer&sup	conj difer&sop
B	[2]112279	1	Carr & cap	bouchon&porteur	Träger&Verschluss	cobert&veiculo	capota&transportador
C	[3]126894	1	Diff case assy	boitier differential ens	Differentialgehäuse voll	dif carcaça cj	dif carcasa cj
D	[4]815204	1	Rng gear&pin set	ens cour dentée goup	Tellerrad&Ritzlstz	jogo coroa&pinhão	jg corona&pasador
E	[5]124995	1	Diff assy	différential ens	Differential voll	diferencial cj	diferencial cj
F	[6]124444	1	Diff body	corps de diff	Differentialkrper	corpo do dif	cuerpo diferenc
1	2107447	1	Nut	écrou	Mutter	porca	tuerca
2	106081	1	Flange	bride	Flansch	flange	brida
3	17C000828	1	Bolt	boulon	Bolzen	parafuso	bulón
4	4E000008	1	Lockwasher	rondelle frein	Sicherungsscheibe	arruela de pressão	arandela seguridad
5	112352	1	Retainer	arrêtoir	Halterung	retentor	retén
6	675248	2	Bearing cone	cône de roulement	Lagerkegel	cone do rolamento	cono del conj
7	675249	2	Bearing cup	coupelle de roul	Lagerschale	copo do rolamento	taza del coj
8	122765	2	Adjusting nut	vis dajustage	Einstellmutter	porca de ajuste	tuerca de ajuste
9	100941	2	Nut lock	frein décrou	Scraubensicherung	contraporca	contratuerca
10	4E000006	2	Lockwasher	rondelle frein	Sicherungsscheibe	arruela de pressão	arandela seguridad
11	1C000614	2	Bolt	boulon	Bolzen	parafuso	bulón
12	100174	8	Bolt	boulon	Bolzen	parafuso	bulón
13	104182	8	Nut	écrou	Mutter	porca	tuerca
14	------	1	Flange half	demi-flasque	Flanschhlfte	meia flange	media brida
15	------	1	Ring gear	couronne dentée	Zahnkranz	corõa	corona
16	100176	12	Bolt	boulon	Bolzen	parafuso	bulón
17	100173	2	Washer	rondelle	Scheibe	arruela	arandela
18	100170	2	Gear	engrenage	Zahnrad	engrenagem	engranaje
19	100172	4	Washer	rondelle	Scheibe	arruela	arandela
20	100171	1	Spider	croisillon	Kreuzgelenk	cruzeta	cruceta
21	100170	2	Gear	engrenage	Zahnrad	engrenagem	engranaje
22	106762	8	Washer	rondelle	Scheibe	arruela	arandela
23	------	1	Plain half	môtié lisse	Glatte Hlfte	metada simples	mitad sencilla
24	675536	1	Bearing	palier	Lager	mancal	cojinete
25	------	1	Pinion	pignon	Ritzel	pinhão	pion
26	26E000012	4	Washer	rondelle	Scheibe	arruela	arandela
27	123830	4	Capscrew	vis àtête	Kopfschraube	parafuso de cabeça	tornilla de presió
28	§------	1	Diff case	boitier differentiel	Differentialgehäuse	diferencial carcaça	diferencial carcasa
29	[7]815784	1	Carrier assy	porteur ens	Trger vollst	conj suporte	conj soporte
30	667277	1	Bearing cone	cône de roulement	Lagerkegel	cone do rolamento	cono del conj
31	667278	1	Bearing cup	coupelle de roul	Lagerschale	copo do rolamento	taza del coj
32	815040	1	Spacer kit	entretoises jeu	Distanzteil Satz	espaçador jôgo	espaciador jgo
33	‡112354	-	Shim .004	cale-0,10MM	Beilage-0,10MM	calço-0,10MM	planchita-0,10MM
34	‡125578	-	Shim .007	cale-0,18MM	Beilage-0,18MM	calço-0,18MM	planchita-0,18MM
35	‡125577	-	Shim .010	cale-0,25MM	Beilage-0,25MM	calço-0,25MM	planchita-0,25MM

[1] No longer available. Inc 1➡43
[1] N'est plus disponible, comprend 1➡43
[1] Nucht mehr erhältlich, einschl 1➡43
[1] Não está mais disponível, incl 1➡43
[1] No se produce más, inc 1➡43

[2] Inc. 42 & 43

[3] Inc 12, 14, 22 & 23

[4] Inc. 15 & 25

[5] Inc F, 12, 14, 17➡23

[6] Inc C,D, 12➡14, 16➡23

[7] Inc. B, 42 & 43

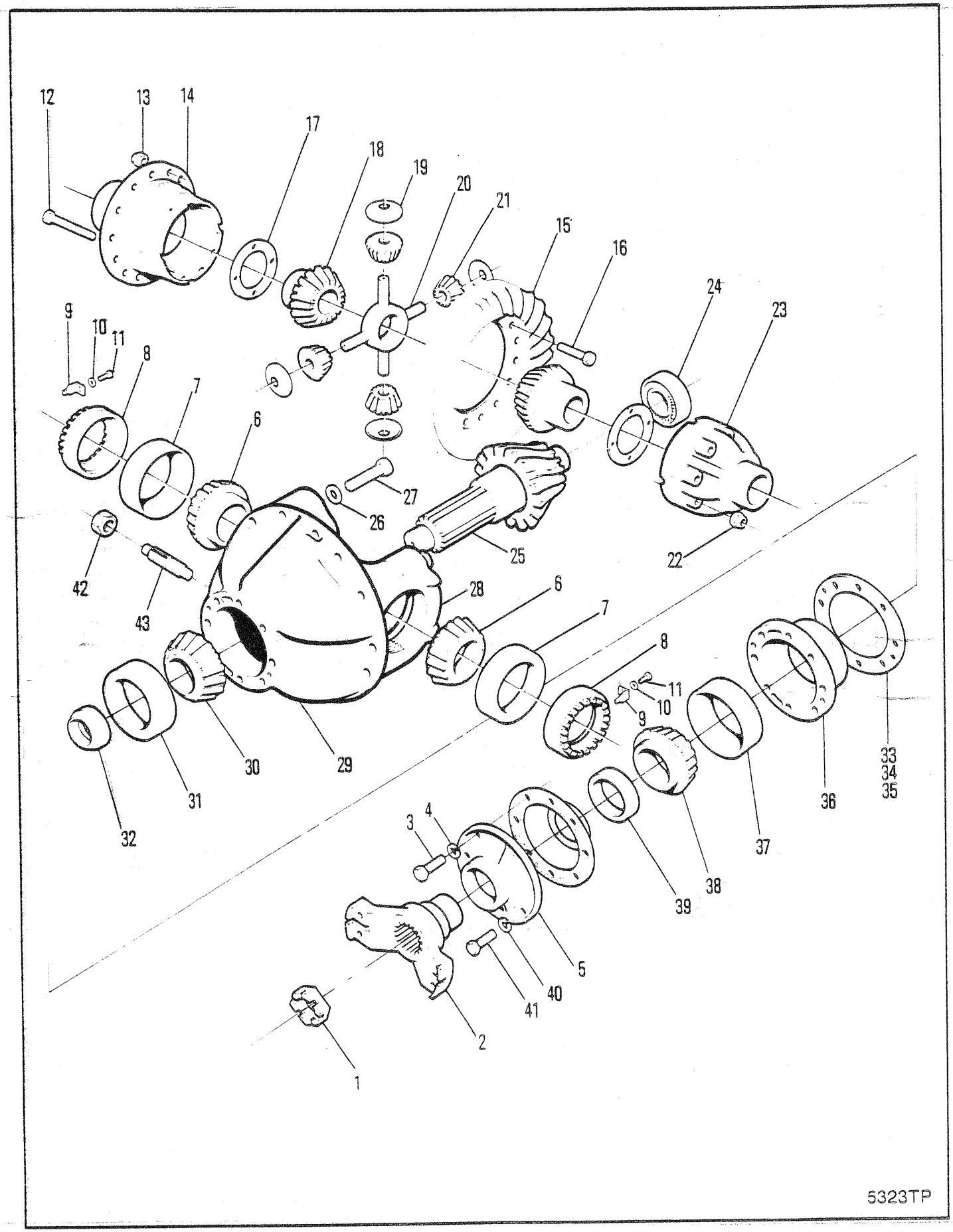
12
13
14
17
18
19
20
21
15
16
24
23
9
10
11
8
7
6
27
26
25
22
42
43
28
6
7
8
11
10
9
33
34
35
36
37
38
39
30
29
31
32
3
4
5
40
41
2
1
5323TP

DIFFERENTIAL & CARRIER ASSEMBLY, FRONT-17600
ENSEMBLE DE DIFFÉRENTIEL & PORTE-PLAN, AVANT-17600
DIFFERENTIAL & TRÄGER VOLLSTÄNDIG, VORNE-17600
CONJUNTO DO DIFERENCIAL & SUPORTE, DIANTEIRO-17600
CONJUNTO DE DIFERENCIAL & SOPORTE, DELANTERO-17600

No.	Part No.	Qty	Description	Description	Benennung	Descrição	Descripción
36	**124041**	1	Pinion brg cage	cage roul de pign	Ritzellagerkäfig	grade rol pinhão	jaula coj piñon
37	**675257**	1	Bearing cup	coupelle de roul	Lagerschale	copo do rolamento	taza del coj
38	**710288**	1	Bearing cone	cône de roulement	Lagerkegel	cone do rolamento	cono del conj
39	**127989**	1	Oil seal	jnt étanchéité huile	Öldichtung	vedação de óleo	sello de aceite
40	**4E000009**	5	Lockwasher	rondelle frein	Sicherungsscheibe	arruela de pressão	arandela seguridad
41	**17C000936**	5	Bolt	boulon	Bolzen	parafuso	bulón
42	**8D000014**	1	Nut	écrou	Mutter	porca	tuerca
43	**123800**	1	Screw	vis	Schraube	parafuso	tornillo

[1] No longer available. Inc 1➡43
[1] N'est plus disponible, comprend 1➡43
[1] Nucht mehr erhältlich, einschl 1➡43
[1] Não está mais disponível, incl 1➡43
[1] No se produce más, inc 1➡43

[2] Inc. 42 & 43

[3] Inc 12, 14, 22 & 23

[4] Inc. 15 & 25

[5] Inc F, 12, 14, 17➡23

[6] Inc C,D, 12➡14, 16➡23

[7] Inc. B, 42 & 43

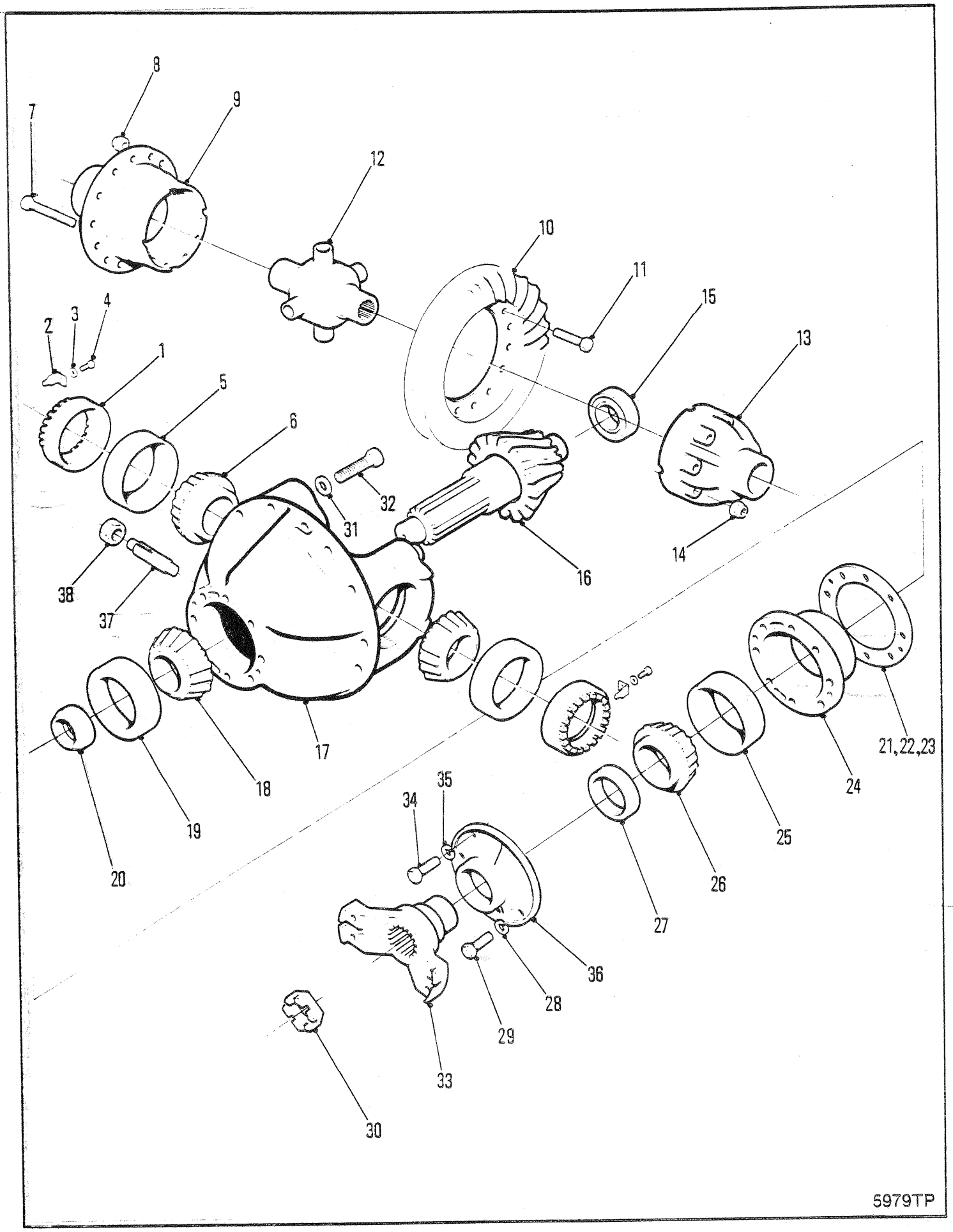
8
9
7
12
10
11
15
13
4
3
2
1
5
6
32
31
38
37
16
14
17
18
19
20
21,22,23
24
25
26
27
35
34
36
28
29
33
30
5979TP

DIFFERENTIAL AND CARRIER ASSEMBLY, FRONT 17620, 17630 & 17210
ENSEMBLE DE DIFFÉRENTIEL & PORTE-PLAN, AVANT 17620, 17630 & 17210
DIFFERENTIAL & TRÄGER VOLLSTÄNDIG, VORNE 17620, 17630 & 17210
CONJUNTO DO DIFERENCIAL & SUPORTE, DIANTEIRO 17620, 17630 & 17210
CONJUNTO DE DIFERENCIAL & SOPORTE, DELANTERO 17620, 17630 & 17210

No.	Part No.	Qty	Description	Description	Benennung	Descrição	Descripción
A	[2]128300	1	Diff&carr assy	ens dif&porte-plan	Diff&Trger voll	conj difer&sup	conj difer&sop
B	126894	1	Diff case assy	boitier differential ens	Differentialgehäuse voll	dif carcaça cj	dif carcasa cj
C	[6]127205	1	Diff Assy	différential ens	Differential voll	diferencial conj	diferencial conj
D	[4]118150	1	Rng gear&pin set	ens cour dentée goup	Tellerrad&Ritzlstz	jogo coroa&pinhão	jg corona&pasador
E	[5]126133	1	Diff body	corps de diff	Differentialkrper	corpo do dif	cuerpo diferenc
1	122765	2	Adjusting nut	vis dajustage	Einstellmutter	porca de ajuste	tuerca de ajuste
2	126468	2	Nut lock	frein décrou	Scraubensicherung	contraporca	contratuerca
3	4E0000006	2	Lockwasher	rondelle frein	Sicherungsscheibe	arruela de pressão	arandela seguridad
4	1C0000614	2	Bolt	boulon	Bolzen	parafuso	bulón
5	675249	2	Bearing cup	coupelle de roul	Lagerschale	copo do rolamento	taza del coj
6	675248	2	Bearing cone	cône de roulement	Lagerkegel	cone do rolamento	cono del conj
7	17C000856	12	Bolt	boulon	Bolzen	parafuso	bulón
8	86D000008	12	Nut	écrou	Mutter	porca	tuerca
9	§---------	1	Flange half	demi-flasque	Flanschhlfte	meia flange	media brida
10	§---------	1	Ring gear	couronne dentée	Zahnkranz	corõa	corona
11	100176	12	Bolt	boulon	Bolzen	parafuso	bulón
12	126136	1	No-spin unit	ens anti-patinage	No-spin Anlage	conj anti-patinante	conj anti-patinaje
13	§---------	1	Plain half	môtié lisse	Glatte Hlfte	metada simples	mitad sencilla
14	106762	12	Washer	rondelle	Scheibe	arruela	arandela
15	675536	1	Bearing	palier	Lager	mancal	cojinete
16	§---------	1	Pinion	pignon	Ritzel	pinhão	pion
17	[1]112279	1	Carr & cap	bouchon&porteur	Träger&Verschluss	cobert&veiculo	capota&transportador
18	667277	1	Bearing cone	cône de roulement	Lagerkegel	cone do rolamento	cono del conj
19	667278	1	Bearing cup	coupelle de roul	Lagerschale	copo do rolamento	taza del coj
20	840446	1	Spacer kit	entretoises jeu	Distanzteil Satz	espaçador jôgo	espaciador jgo
21	[7]‡112354	-	Shim	cale	Beilage	calço	planchita
22	‡125577	-	Shim	cale	Beilage	calço	planchita
23	‡125576	-	Shim	cale	Beilage	calço	planchita
24	124041	1	Pinion brg cage	cage roul de pign	Ritzellagerkäfig	grade rol pinhão	jaula coj piñon
25	675257	1	Bearing cup	coupelle de roul	Lagerschale	copo do rolamento	taza del coj
26	710288	1	Bearing cone	cône de roulement	Lagerkegel	cone do rolamento	cono del conj
27	127989	1	Oil seal	jnt étanchéité huile	Öldichtung	vedação de óleo	sello de aceite
28	4E0000009	5	Lockwasher	rondelle frein	Sicherungsscheibe	arruela de pressão	arandela seguridad
29	17C000932	5	Bolt	boulon	Bolzen	parafuso	bulón
30	238026	1	Nut	écrou	Mutter	porca	tuerca
31	26E000012	4	Washer	rondelle	Scheibe	arruela	arandela
32	123830	4	Capscrew	vis àtête	Kopfschraube	parafuso de cabeça	tornilla de presió
33	106081	1	Flange	bride	Flansch	flange	brida
34	17C000828	1	Bolt	boulon	Bolzen	parafuso	bulón
35	4E0000008	1	Washer	rondelle	Scheibe	arruela	arandela
36	[3]112352	1	Retainer	arrêtoir	Halterung	retentor	retén
37	123800	1	Screw	vis	Schraube	parafuso	tornillo
38	8D0000014	1	Nut	écrou	Mutter	porca	tuerca

[1] Inc 30&32

[2] ☒514H-731➡9999-CAC, 508H-102➡9999-CAC

[3] Use Loctite 277 as sealant on inside surface
[3] Utiliser Loctite 277 pur sceller la surface intérieure
[3] Loctite 277 als Dichtmittel für Innenseite benutzen
[3] Usar Loctite 277 para vedar as superficies internas
[3] Usar Loctite 277 como sellader de las superficies interiores

[4] Inc 10 & 16

[5] Inc B,7,9,12,13,14

[6] Inc D,E,11,12

[7] Quantity two (2) needed when ordering one (1) 112354 Shim
[7] Quantité (2) lors de la commande de (1) cale 112354
[7] Menge (2) bei Bestellung von (1) Beilag 112354
[7] Quantidade (2) pedir quando necessitar (1) Calço no. 112354
[7] Cantidad Se necesitan (2) cuando se ordena (1) Planchita 112354

664GM 514H-731-CAC➡514H-9999-CAC
664GMGR 508H-102-CAC➡508H-9999-CAC

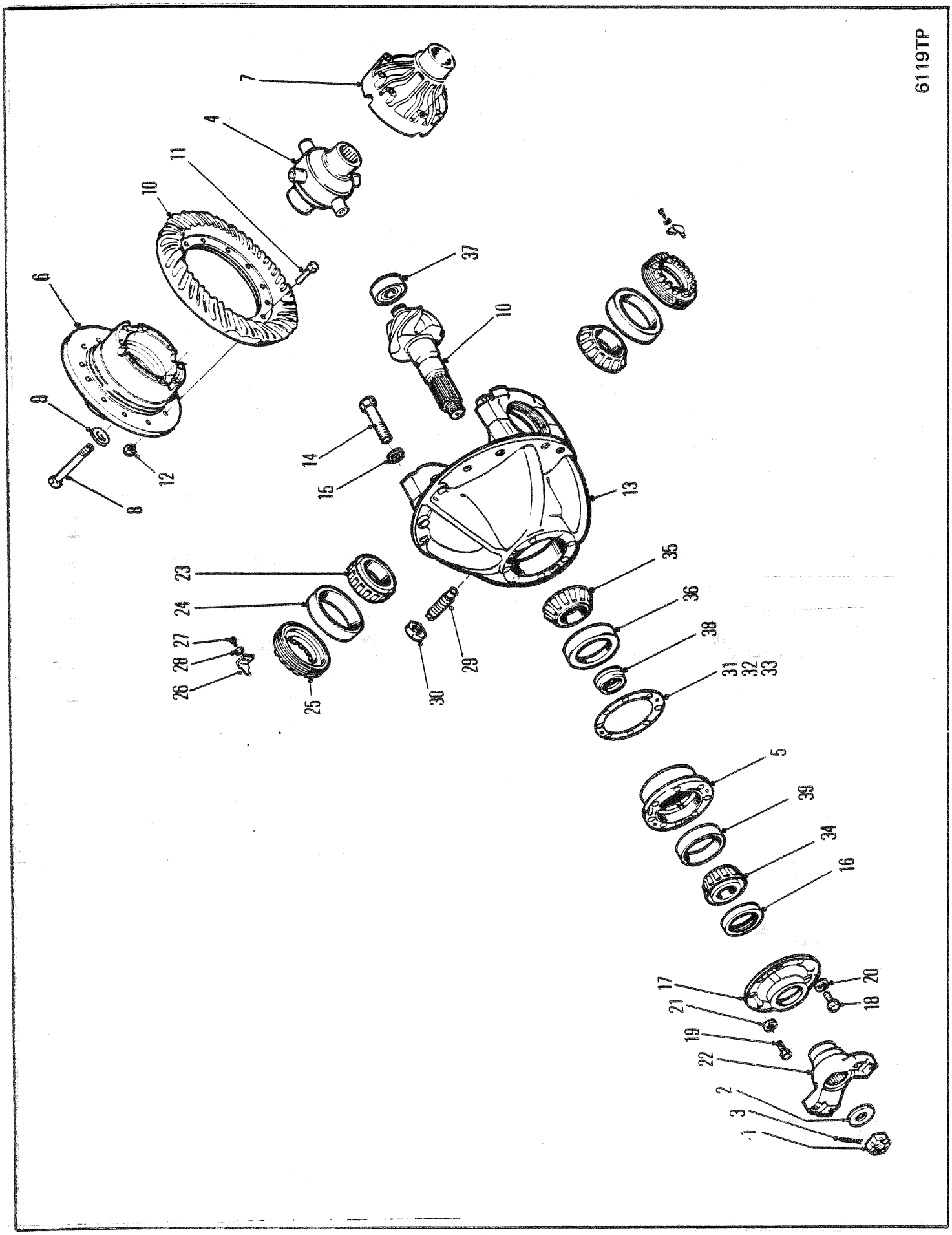
6119TP
7
4
11
10
6
9
8
12
14
15
37
10
13
23
24
27
28
26
25
30
29
35
36
38
31
32
33
5
39
34
16
17
21
19
22
2
3
1
18
20

DIFFERENTIAL & CARRIER ASSEMBLY, FRONT 17210
ENSEMBLE DIFFÉRENTIEL & PORTE PLAN, AVANT, 17210
DIFFERENTIAL & TRÄGER VOLLSTÄNDIG, VORNE, 17210
CONJUNTO DO DIFERENCIAL & SUPORTE DIANEIRO, 17210
CONJUNTO DE DIFERENCIAL & SOPORTE, DELANTERO, 17210

No.	Part No.	Qty	Description	Description	Benennung	Descrição	Descripción
A	[1]128298	1	Diff&carr assy	ens dif&porte-plan	Diff&Trger voll	conj difer&sup	conj difer&sop
B	[2]126131	1	Diff assy	différential ens	Differential voll	diferencial cj	diferencial cj
C	[3]126133	1	Diff body	corps de diff	Differentialkrper	corpo do dif	cuerpo diferenc
D	126894	1	Diff case assy	boitier differential ens	Differentialgehäuse voll	dif carcaça cj	dif carcasa cj
1	100950	1	Nut	écrou	Mutter	porca	tuerca
2	119298	1	Washer	rondelle	Scheibe	arruela	arandela
3	1F0000428	1	Pin,cotter	goupille fendue	Splint	contrapino	chaveta dos patas
4	126136	1	No-spin unit	ens anti-patinage	No-spin Anlage	conj anti-patinante	conj anti-patinaje
5	124041	1	Pinion brg cage	cage roul de pign	Ritzellagerkäfig	grade rol pinhão	jaula coj piñon
6	[4]§---------	1	Flange half	demi-flasque	Flanschhlfte	meia flange	media brida
7	[4]§---------	1	Plain half	môtié lisse	Glatte Hlfte	metada simples	mitad sencilla
8	17C000856	12	Bolt	boulon	Bolzen	parafuso	bulón
9	106762	12	Washer	rondelle	Scheibe	arruela	arandela
10	815204	1	Rng gear&pin set	ens cour dentée goup	Tellerrad&Ritzsatz	jogo coroa&pinhão	jg corona&pasador
11	100176	12	Bolt	boulon	Bolzen	parafuso	bulón
12	86D000008	12	Nut	écrou	Mutter	porca	tuerca
13	[5]112279	1	Carr & cap	bouchon&porteur	Träger&Verschluss	cobert&veiculo	capota&transportador
14	123830	4	Capscrew	vis àtête	Kopfschraube	parafuso de cabeça	tornilla de presió
15	26E000012	4	Lockwasher	rondelle frein	Sicherungsscheibe	arruela de pressão	arandela seguridad
16	127989	1	Oil seal	jnt étanchéité huile	Öldichtung	vedação de óleo	sello de aceite
17	112352	1	Retainer	arrêtoir	Halterung	retentor	retén
18	17C000932	5	Capscrew	vis àtête	Kopfschraube	parafuso de cabeça	tornilla de presió
19	17C000828	1	Capscrew	vis àtête	Kopfschraube	parafuso de cabeça	tornilla de presió
20	4E0000009	5	Lockwasher	rondelle frein	Sicherungsscheibe	arruela de pressão	arandela seguridad
21	4E0000008	1	Lockwasher	rondelle frein	Sicherungsscheibe	arruela de pressão	arandela seguridad
22	106081	1	Flange	bride	Flansch	flange	brida
23	675248	2	Bearing cone	cône de roulement	Lagerkegel	cone do rolamento	cono del conj
24	675249	2	Bearing cup	coupelle de roul	Lagerschale	copo do rolamento	taza del coj
25	122765	2	Nut	écrou	Mutter	porca	tuerca
26	126468	2	Lock	serrure	Schloss	fechadura	cerradura
27	1C0000614	2	Capscrew	vis àtête	Kopfschraube	parafuso de cabeça	tornilla de presió
28	4E0000006	2	Lockwasher	rondelle frein	Sicherungsscheibe	arruela de pressão	arandela seguridad
29	123800	1	Screw	vis	Schraube	parafuso	tornillo
30	8D0000014	1	Nut	écrou	Mutter	porca	tuerca
31	[6]‡112354	-	Shim	cale	Beilage	calço	planchita
32	‡125576	-	Shim	cale	Beilage	calço	planchita
33	‡125577	-	Shim	cale	Beilage	calço	planchita
34	710288	1	Cone	cône	Kegel	cone	cono
35	667277	1	Cone	cône	Kegel	cone	cono
36	667278	1	Cup	cuvette	Schale	capa	cubeta
37	675536	1	Bearing	palier	Lager	mancal	cojinete
38	815040	1	Spacer kit	entretoises jeu	Distanzteil Satz	espaçador jôgo	espaciador jgo
39	675257	1	Cup	cuvette	Schale	capa	cubeta

[1] Inc B,C,D & 1➡39

[2] Inc 3, 10➡12

[3] Inc 4➡9

[4] See C
[4] Voir C
[4] Siehe C
[4] Veja C
[4] Véase C

[5] Inc 14 & 15

[6] Quantity two (2) needed when ordering one (1) 112354 Shim
[6] Quantité (2) lors de la commande de (1) cale 112354
[6] Menge (2) bei Bestellung von (1) Beilag 112354
[6] Quantidade (2) pedir quando necessitar (1) Calço no. 112354
[6] Cantidad Se necesitan (2) cuando se ordena (1) Planchita 112354

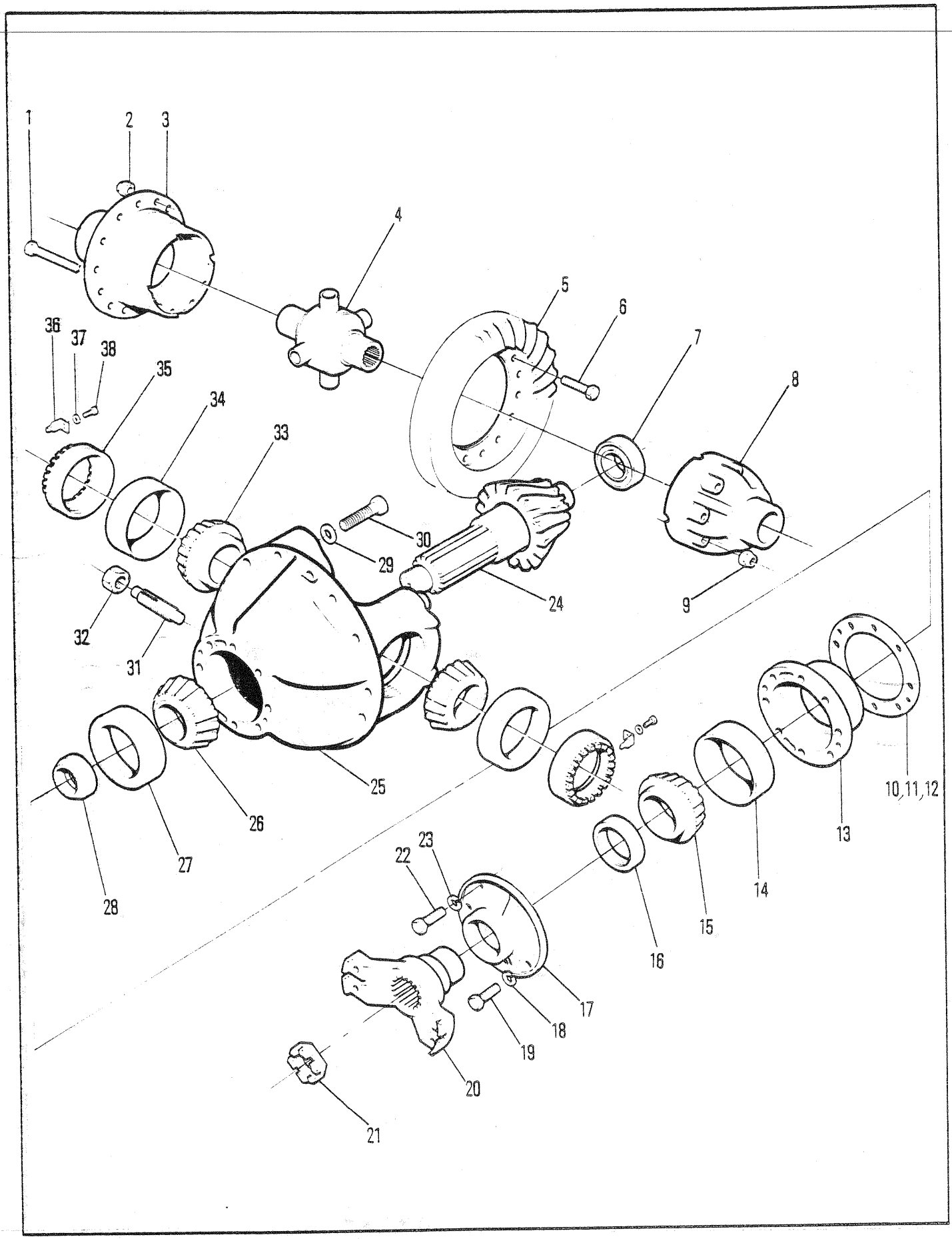
1
2
3
4
5
6
7
8
9
10,11,12
13
14
15
16
17
18
19
20
21
22
23
24
25
26
27
28
29
30
31
32
33
34
35
36
37
38

DIFFERENTIAL & CARRIER ASSEMBLY, FRONT-17900 & 17800
ENSEMBLE DE DIFFÉRENTIEL & PORTE-PLAN, AVANT-17900 & 17800
DIFFERENTIAL & TRÄGER VOLLSTÄNDIG, VORNE-17900 & 17800
CONJUNTO DO DIFERENCIAL & SUPORTE, DIANTEIRO-17900 & 17800
CONJUNTO DE DIFERENCIAL & SOPORTE, DELANTERO-17900 & 17800

No.	Part No.	Qty	Description	Description	Benennung	Descrição	Descripción
A	[1]127994	1	Diff&Carr assy	ens dif porte-plan	Diff&Träger voll	conj difer&sup	conj difer&sop
B	[2]124436	1	Diff case assy	boitier differential ens	Differentialgehäuse voll	dif carcaça cj	dif carcasa cj
C	[3]124435	1	Diff body	corps de diff	Differentialkrper	corpo do dif	cuerpo diferenc
D	[4]112279	1	Carr & cap	bouchon&porteur	Träger&Verschluss	cobert&veiculo	capota&transportador
E	[6]118150	1	Rng gear&pin set	ens cour dentée goup	Tellerrad&Ritzlstz	jogo coroa&pinhão	jg corona&pasador
F	[7]124886	1	Diff assy	différential ens	Differential voll	diferencial cj	diferencial cj
1	100174	8	Bolt	boulon	Bolzen	parafuso	bulón
2	104182	8	Nut	écrou	Mutter	porca	tuerca
3	------	1	Flange half	demi-flasque	Flanschhlfte	meia flange	media brida
4	125600	1	No-spin unit	ens anti-patinage	No-spin Anlage	conj anti-patinante	conj anti-patinaje
5	------	1	Ring gear	couronne dentée	Zahnkranz	corõa	corona
6	100176	12	Bolt	boulon	Bolzen	parafuso	bulón
7	675536	1	Bearing	palier	Lager	mancal	cojinete
8	------	1	Plain half	môtié lisse	Glatte Hlfte	metada simples	mitad sencilla
9	106762	12	Washer	rondelle	Scheibe	arruela	arandela
10	[5]112354	-	Shim	cale	Beilage	calço	planchita
11	‡125576	19	Shim .007	cale-0,18MM	Beilage-0,18MM	calço-0,18MM	planchita-0,18MM
12	‡125577	19	Shim .010	cale-0,25MM	Beilage-0,25MM	calço-0,25MM	planchita-0,25MM
13	124041	1	Pinion brg cage	cage roul de pign	Ritzellagerkäfig	grade rol pinhão	jaula coj piñon
14	675257	1	Bearing cup	coupelle de roul	Lagerschale	copo do rolamento	taza del coj
15	710288	1	Bearing cone	cône de roulement	Lagerkegel	cone do rolamento	cono del conj
16	127989	1	Oil seal	jnt étanchéité huile	Öldichtung	vedação de óleo	sello de aceite
17	112352	1	Retainer	arrêtoir	Halterung	retentor	retén
18	4E000005	5	Lockwasher	rondelle frein	Sicherungsscheibe	arruela de pressão	arandela seguridad
19	17C000932	5	Bolt	boulon	Bolzen	parafuso	bulón
20	106081	1	Flange	bride	Flansch	flange	brida
21	2107447	1	Nut	écrou	Mutter	porca	tuerca
22	17C000828	1	Bolt	boulon	Bolzen	parafuso	bulón
23	4E000008	1	Lockwasher	rondelle frein	Sicherungsscheibe	arruela de pressão	arandela seguridad
24	------	1	Pinion	pignon	Ritzel	pinhão	pion
25	------	1	Housing	botier	Gehuse	carcaça	carcasa
26	667277	1	Bearing cone	cône de roulement	Lagerkegel	cone do rolamento	cono del conj
27	667278	1	Bearing cup	coupelle de roul	Lagerschale	copo do rolamento	taza del coj
28	815040	1	Spacer kit	entretoises jeu	Distanzteil Satz	espaçador jôgo	espaciador jgo
29	4E000006	4	Lockwasher	rondelle frein	Sicherungsscheibe	arruela de pressão	arandela seguridad
30	123830	4	Capscrew	vis àtête	Kopfschraube	parafuso de cabeça	tornilla de presió
31	123800	1	Screw	vis	Schraube	parafuso	tornillo
32	8D000014	1	Nut	écrou	Mutter	porca	tuerca
33	675248	2	Bearing cone	cône de roulement	Lagerkegel	cone do rolamento	cono del conj
34	675249	2	Bearing cup	coupelle de roul	Lagerschale	copo do rolamento	taza del coj
35	122765	2	Adjusting nut	vis dajustage	Einstellmutter	porca de ajuste	tuerca de ajuste
36	100941	2	Nut lock	frein décrou	Scraubensicherung	contraporca	contratuerca
37	4E000006	2	Lockwasher	rondelle frein	Sicherungsscheibe	arruela de pressão	arandela seguridad
38	1C000614	2	Bolt	boulon	Bolzen	parafuso	bulón

[1] No longer available, Inc B,C,D,E,F 1➡38
[1] N'est plus disponible,comprend B,C,D,E,F 1➡38
[1] Nucht mehr erhältlich, einschl B,C,D,E,F, 1➡38
[1] Não está mais disponível, incl. B,C,D,E,F, 1➡38
[1] No se produce más, inc. B,C,D,E, 1➡38

[2] Inc 1, 3, 8 & 9

[3] Inc B,1, 3, 4, 8 & 9

[4] Inc 29 & 30

[5] Quantity two (2) needed when ordering one (1) 112354 Shim
[5] Quantité (2) lors de la commande de (1) cale 112354
[5] Menge (2) bei Bestellung von (1) Beilag 112354
[5] Quantidade (2) pedir quando necessitar (1) Calço no. 112354
[5] Cantidad Se necesitan (2) cuando se ordena (1) Planchita 112354

[6] Inc 5 & 24

[7] Inc B, E, 1➡4, 6, 8 & 9

664GMGR 508H-101-CAC➡508H-9999-CAC
666GM 514H-101-CAC➡514H-730-CAC

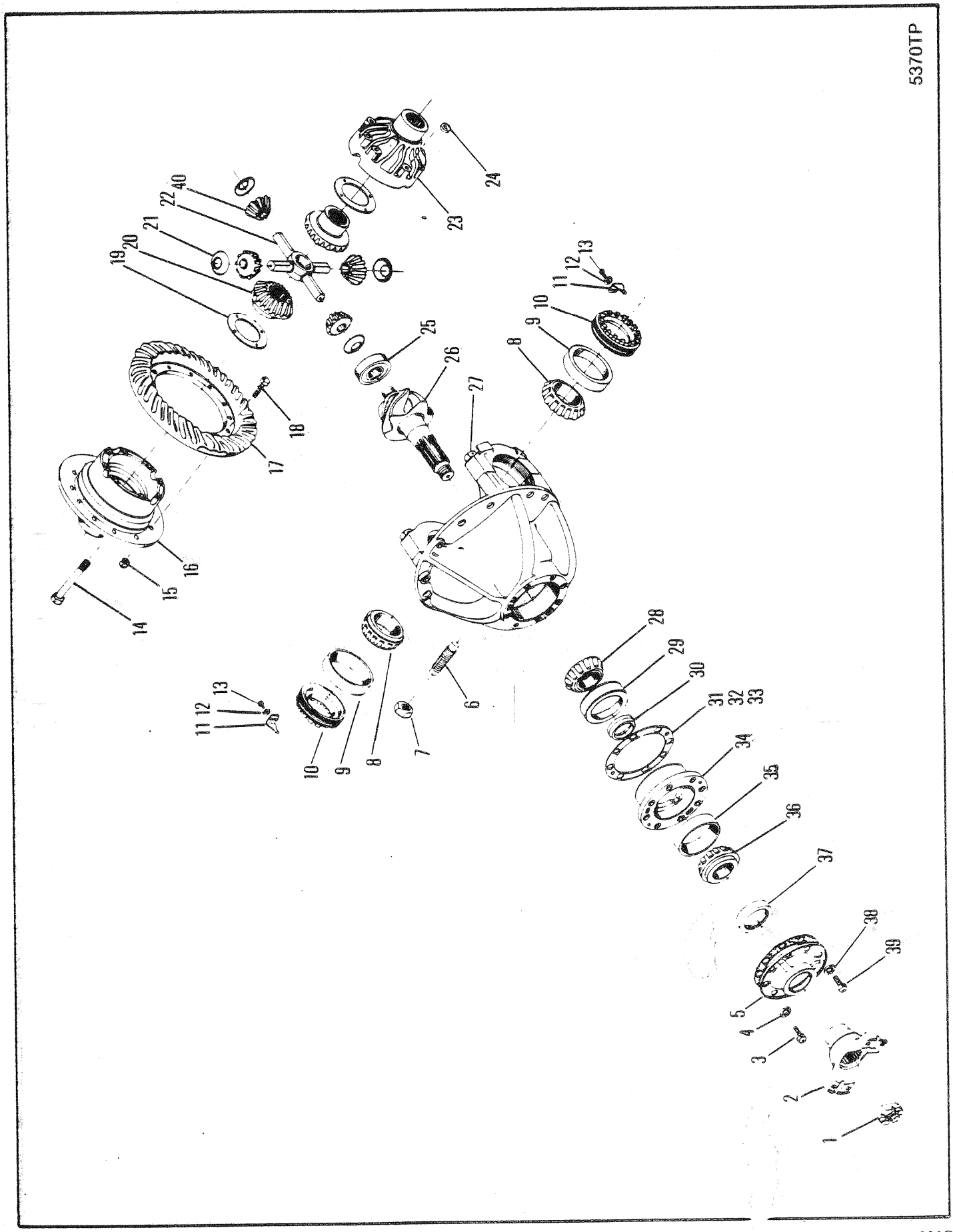
5370TP
1
2
3
4
5
6
7
8
9
10
11
12
13
14
15
16
17
18
19
20
21
22
23
24
25
26
27
28
29
30
31
32
33
34
35
36
37
38
39
40

DIFFERENTIAL & CARRIER ASSEMBLY, FRONT-17900 & 17800
ENSEMBLE DE DIFFÉRENTIEL & PORTE-PLAN, AVANT FD-17900 & FD-17800
DIFFERENTIAL & TRÄGER VOLLSTÄNDIG, VORNE FD-17900 & FD-17800
CONJUNTO DO DIFERENCIAL & SUPORTE, DIANTEIRO FD-17900 & FD-17800
CONJUNTO DE DIFERENCIAL & SOPORTE, DELANTERO FD-17900 & FD-17800

No.	Part No.	Qty	Description	Description	Benennung	Descrição	Descripción
A	[1]127993	1	Diff&Carr assy	ens dif porte-plan	Diff&Träger voll	conj difer&sup	conj difer&sop
B	[2]126894	1	Diff case assy	boitier differential ens	Differentialgehäuse voll	dif carcaça cj	dif carcasa cj
C	[3]124444	1	Diff body	corps de diff	Differentialkrper	corpo do dif	cuerpo diferenc
D	[4]112279	1	Carr & cap	bouchon&porteur	Träger&Verschluss	cobert&veiculo	capota&transportador
E	[5]118150	1	Rng gear&pin set	ens cour dentée goup	Tellerrad&Ritzlstz	jogo coroa&pinhão	jg corona&pasador
F	[6]124179	1	Diff assy	différential ens	Differential voll	diferencial cj	diferencial cj
1	2107447	1	Nut	écrou	Mutter	porca	tuerca
2	106081	1	Flange	bride	Flansch	flange	brida
3	17C000828	1	Bolt	boulon	Bolzen	parafuso	bulón
4	4E000008	1	Lockwasher	rondelle frein	Sicherungsscheibe	arruela de pressão	arandela seguridad
5	112352	1	Retainer	arrêtoir	Halterung	retentor	retén
6	123800	1	Screw	vis	Schraube	parafuso	tornillo
7	8D000014	1	Nut	écrou	Mutter	porca	tuerca
8	675248	2	Bearing cone	cône de roulement	Lagerkegel	cone do rolamento	cono del conj
9	675249	2	Bearing cup	coupelle de roul	Lagerschale	copo do rolamento	taza del coj
10	122765	2	Adjusting nut	vis dajustage	Einstellmutter	porca de ajuste	tuerca de ajuste
11	100941	2	Nut lock	frein décrou	Scraubensicherung	contraporca	contratuerca
12	4E000006	2	Lockwasher	rondelle frein	Sicherungsscheibe	arruela de pressão	arandela seguridad
13	1C000614	2	Bolt	boulon	Bolzen	parafuso	bulón
14	100174	8	Bolt	boulon	Bolzen	parafuso	bulón
15	104182	8	Nut	écrou	Mutter	porca	tuerca
16	-------	1	Flange half	demi-flasque	Flanschhlfte	meia flange	media brida
17	-------	1	Ring gear	couronne dentée	Zahnkranz	corõa	corona
18	100176	12	Bolt	boulon	Bolzen	parafuso	bulón
19	100173	2	Washer	rondelle	Scheibe	arruela	arandela
20	100170	2	Gear	engrenage	Zahnrad	engrenagem	engranaje
21	100172	4	Washer	rondelle	Scheibe	arruela	arandela
22	100171	1	Spider	croisillon	Kreuzgelenk	cruzeta	cruceta
23	------	1	Plain half	môtié lisse	Glatte Hlfte	metada simples	mitad sencilla
24	106762	12	Washer	rondelle	Scheibe	arruela	arandela
25	675536	1	Bearing	palier	Lager	mancal	cojinete
26	------	1	Pinion	pignon	Ritzel	pinhão	pion
27	------	1	Diff carrier				
28	667277	1	Bearing cone	cône de roulement	Lagerkegel	cone do rolamento	cono del conj
29	667278	1	Bearing cup	coupelle de roul	Lagerschale	copo do rolamento	taza del coj
30	815040	1	Spacer kit	entretoises jeu	Distanzteil Satz	espaçador jôgo	espaciador jgo
31	[7]112354	-	Shim	cale	Beilage	calço	planchita
32	125576	-	Shim .007	cale-0,18MM	Beilage-0,18MM	calço-0,18MM	planchita-0,18MM
33	125577	-	Shim .010	cale-0,25MM	Beilage-0,25MM	calço-0,25MM	planchita-0,25MM
34	124041	1	Pinion brg cage	cage roul de pign	Ritzellagerkäfig	grade rol pinhão	jaula coj piñon
35	675257	1	Bearing cup	coupelle de roul	Lagerschale	copo do rolamento	taza del coj
36	710288	1	Bearing cone	cône de roulement	Lagerkegel	cone do rolamento	cono del conj
37	127989	1	Oil seal	jnt étanchéité huile	Öldichtung	vedação de óleo	sello de aceite
38	4E000009	5	Lockwasher	rondelle frein	Sicherungsscheibe	arruela de pressão	arandela seguridad
39	17C000932	5	Bolt	boulon	Bolzen	parafuso	bulón
40	816099	4	Gear	engrenage	Zahnrad	engrenagem	engranaje

[1] No longer available, Inc B,C,D,E,F 1➡39
[1] N'est plus disponible,comprend B,C,D,E,F 1➡39
[1] Nucht mehr erhältlich, einschl B,C,D,E,F, 1➡39
[1] Não está mais disponivel, incl. B,C,D,E,F, 1➡39
[1] No se produce más, inc. B,C,D,E, 1➡39

[2] Inc 14➡16, & 23

[3] Inc B,14➡16, 19➡23

[4] Inc 6,7 & 27

[5] Inc 17 & 26

[6] Inc B,C,E 15&18

[7] Quantity two (2) needed when ordering one (1) 112354 Shim
[7] Quantité (2) lors de la commande de (1) cale 112354
[7] Menge (2) bei Bestellung von (1) Beilag 112354
[7] Quantidade (2) pedir quando necessitar (1) Calço no. 112354
[7] Cantidad Se necesitan (2) cuando se ordena (1) Planchita 112354

664GM 514H-101-CAC➡514H-730-CAC
664GMGR 508H-101-CAC➡508H-9999-CAC

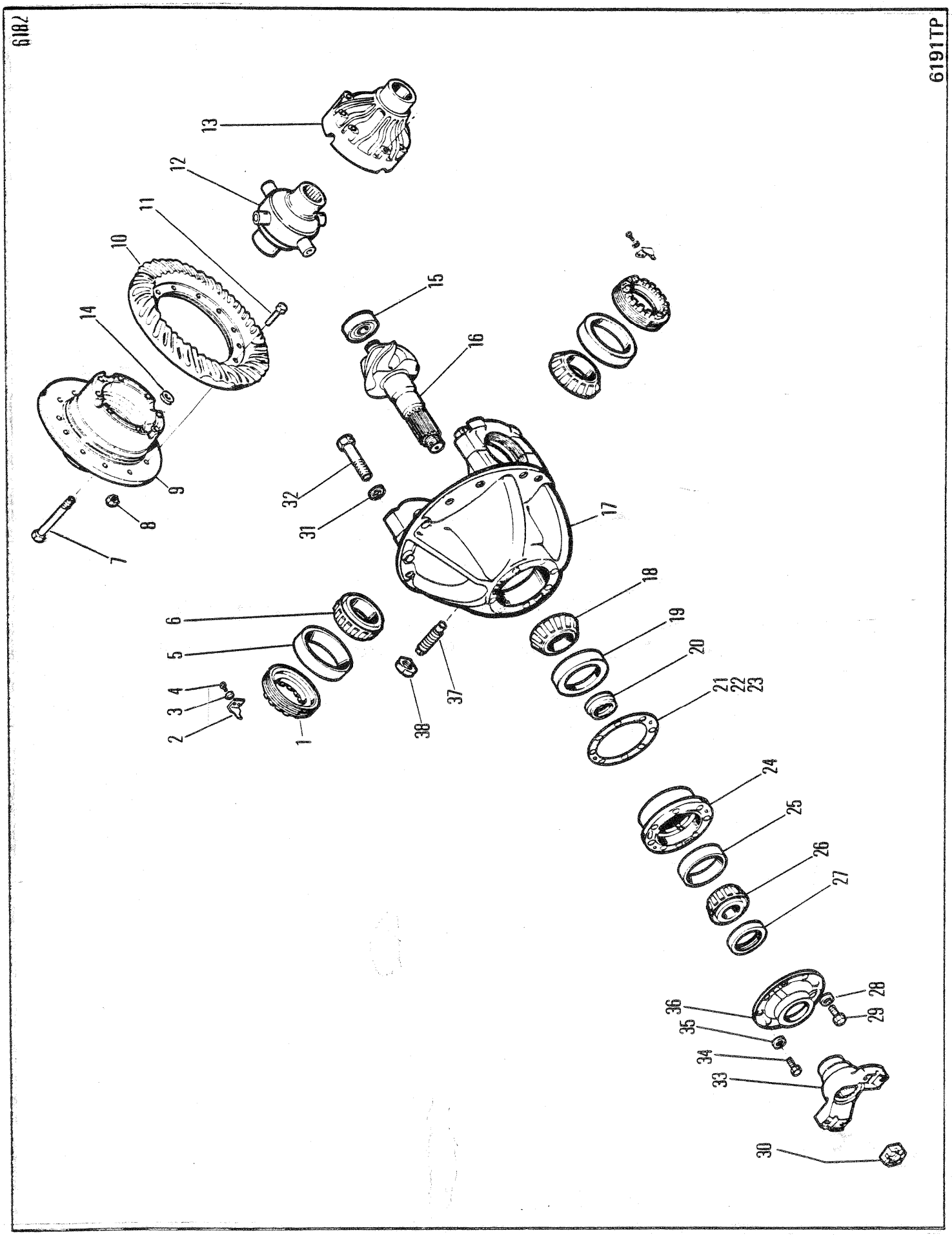
6182
6191TP
1
2
3
4
5
6
7
8
9
10
11
12
13
14
15
16
17
18
19
20
21
22
23
24
25
26
27
28
29
30
31
32
33
34
35
36
37
38

DIFFERENTIAL & CARRIER ASSEMBLY, FRONT FD17620
ENSEMBLE DE DIFFÉRENTIEL & PORTE-PLAN, AVANT FD17620
DIFFERENTIAL & TRÄGER VOLLSTÄNDIG, VORNE FD17620
CONJUNTO DO DIFERENCIAL & SUPORTE, DIANTEIRO FD17620
CONJUNTO DE DIFERENCIAL & SOPORTE, DELANTERO FD17620

No.	Part No.	Qty	Description	Description	Benennung	Descrição	Descripción
A	[1]2106642	1	Diff&carr assy	ens dif&porte-plan	Diff&Trger voll	conj difer&sup	conj diferr&sop
B	[6]126165	1	Diff body	corps de diff	Differentialkrper	corpo do dif	cuerpo diferenc
C	[7]126897	1	Diff case	boitier differentiel	Differentialgehäuse	diferencial carcaça	diferencial carcasa
D	[5]117199	1	Gear & pin set	ens cour dentée goup	Tellerrad & Ritzlstz	jogo coroa & pinhão	jg corona & pasador
1	122765	2	Adjusting nut	vis dajustage	Einstellmutter	porca de ajuste	tuerca de ajuste
2	126468	2	Nut lock	frein décrou	Scraubensicherung	contraporca	contratuerca
3	4E0000006	2	Lockwasher	rondelle frein	Sicherungsscheibe	arruela de pressão	arandela seguridad
4	1C0000614	2	Bolt	boulon	Bolzen	parafuso	bulón
5	675249	2	Cup	cuvette	Schale	capa	cubeta
6	675248	2	Cone	cône	Kegel	cone	cono
7	17C000856	12	Bolt	boulon	Bolzen	parafuso	bulón
8	86D000008	12	Nut	écrou	Mutter	porca	tuerca
9	[2]§----------	1	Flange half	demi-flasque	FlanschHlfte	meia flange	media brida
10	[3]§----------	1	Ring gear	couronne dentée	Zahnkranz	corõa	corona
11	100176	12	Bolt	boulon	Bolzen	parafuso	bulón
12	126136	1	No-spin unit	ens anti-patinage	No-spin Anlage	conj anti-patinante	conj anti-patinaje
13	[2]§----------	1	Plain half	môtié lisse	Glatte Hlfte	metada simples	mitad sencilla
14	106762	12	Washer	rondelle	Scheibe	arruela	arandela
15	675536	1	Bearing	palier	Lager	mancal	cojinete
16	[3]§----------	1	Pinion	pignon	Ritzel	pinhão	pion
17	[4]112279	1	Carr&cap assy	ens bouch&porteur	träger&verschluss	cj cobert&veiculo	capota&transportador
18	667277	1	Cone	cône	Kegel	cone	cono
19	667278	1	Cup	cuvette	Schale	capa	cubeta
20	815040	1	Spacer kit	entretoises jeu	Distanzteil Satz	espaçador jôgo	espaciador jgo
21	112354	-	Shim	cale	Beilage	calço	planchita
22	125576	-	Shim	cale	Beilage	calço	planchita
23	125577	-	Shim	cale	Beilage	calço	planchita
24	124041	1	Cage	cage	Käfig	grade	jaula
25	675257	1	Cup	cuvette	Schale	capa	cubeta
26	710288	1	Cone	cône	Kegel	cone	cono
27	127989	1	Oil seal	jnt étanchéité huile	Öldichtung	vedação de óleo	sello de aceite
28	4E0000009	5	Lockwasher	rondelle frein	Sicherungsscheibe	arruela de pressão	arandela seguridad
29	17C000932	5	Bolt	boulon	Bolzen	parafuso	bulón
30	238026	1	Nut	écrou	Mutter	porca	tuerca
31	26E000012	4	Washer	rondelle	Scheibe	arruela	arandela
32	123830	4	Capscrew	vis àtête	Kopfschraube	parafuso de cabeça	tornilla de presió
33	106081	1	Flange	bride	Flansch	flange	brida
34	17C000828	1	Bolt	boulon	Bolzen	parafuso	bulón
35	4E0000008	1	Washer	rondelle	Scheibe	arruela	arandela
36	112352	1	Retainer	arrêtoir	Halterung	retentor	retén
37	123800	1	Screw	vis	Schraube	parafuso	tornillo
38	8D0000014	1	Nut	écrou	Mutter	porca	tuerca

[1] Inc B,C,D, & 1➡38

[2] See C
[2] Voir C
[2] Siehe C
[2] Veja C
[2] Véase C

[3] See D
[3] Voir D
[3] Siehe D
[3] Veja D
[3] Véase D

[4] Inc 31 & 32

[5] Inc 10 & 16

[6] Inc 7, 9, 12, 13 & 14

[7] Inc 7, 9, 13, 14

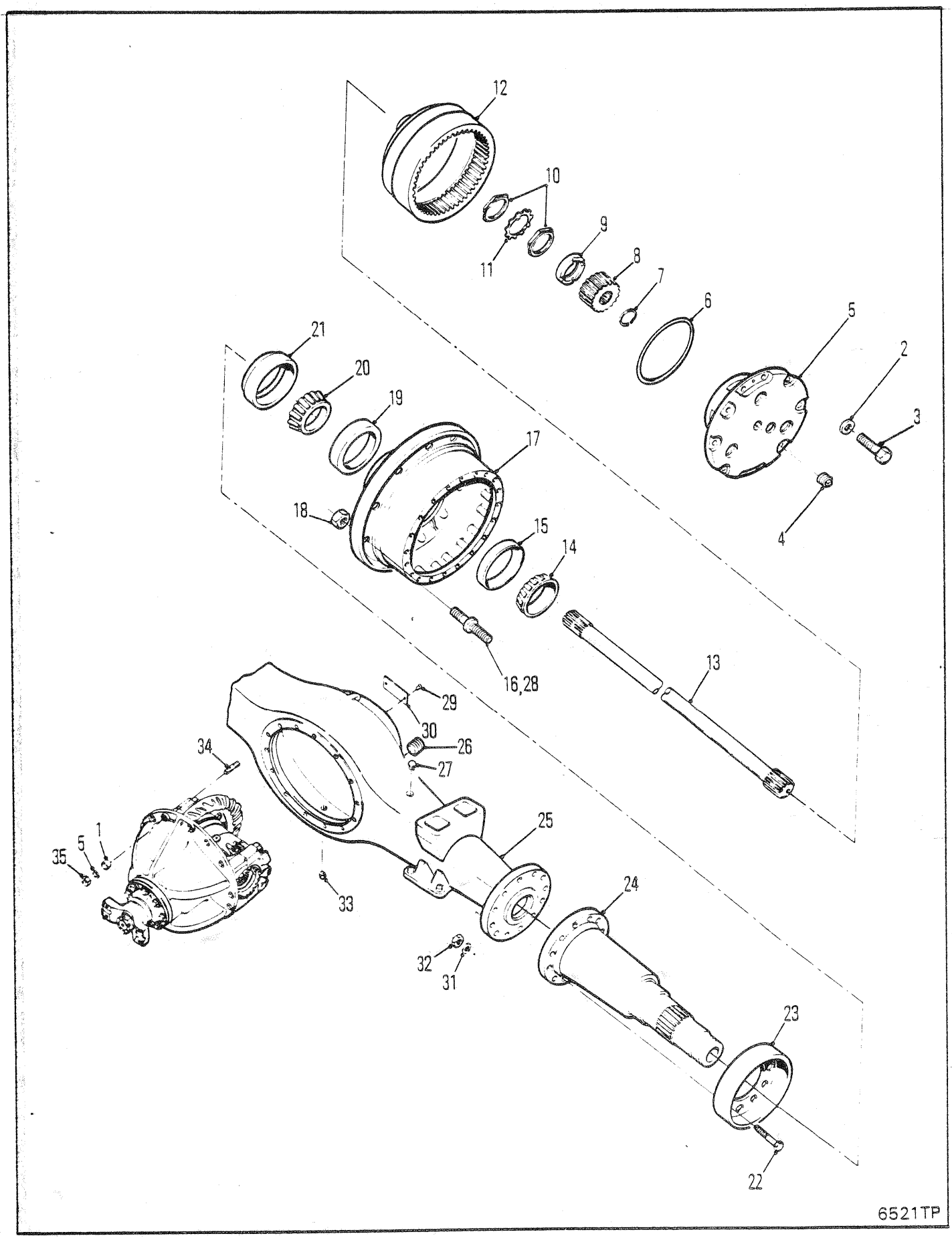
12
10
11
9
8
7
6
5
2
3
4
21
20
19
17
18
15
14
16,28
13
29
30
26
27
34
1
35
5
25
33
24
32
31
23
22
6521TP

AXLE ASSEMBLY, REAR-17620
ESSIEU AR ENSEMBLE-17620
ACHSE VOLLSTÄNDIG, HINTERRADANTRIEB-17620
EIXO TRASEIRO CONJUNTO-17620
EJE TRASERO CONJUNTO-17620

No.	Part No.	Qty	Description	Description	Benennung	Descrição	Descripción
A	[4,5]195645	1	Axle assy	essieu ensemble	Achse vollst	eixo conjunto	eje conjunto
B	[2]2106965	1	Hub&stud assy	ens moyeu&goujon	Nabe&Bolzen voll	cj cubo&prisioneiro	cj cubo&perno
C	[1]2106966	2	Hub&cup assy	ens moyeu&coupelle	Nabe&Schale vollst	conj cubo&copo	conj cubo&cubeta
D	○--------	2	Planet carr assy	port planétaire ens	Planetentraeger voll	sup planet conj	sop planet conj
E	○--------	1	Diff&carr assy	ens dif&porte-plan	Diff&Trger voll	conj difer&sup	conj difer&sop
1	103216	3	Dowel	goujon	Stift	espiga	espiga
2	106762	24	Washer	rondelle	Scheibe	arruela	arandela
3	100593	24	Capscrew	vis àtête	Kopfschraube	parafuso de cabeça	tornilla de presió
4	24K000007	2	Plug	bouchon	Stopfen	bujão	tapón
5	112278	14	Washer	rondelle	Scheibe	arruela	arandela
6	107348	2	O-ring	joint torique	O Ring	anel-O	anillo-O
7	224026	2	Snap ring	circlips	Sperring	anel de trava	anillo de retención
8	126463	2	Gear sun	engrenage principal	Umlaufring	engrenagem solar	engranaje planetario
9	128830	2	Thrust washer	rondelle pouss	Ritzeldruck	arruela empuxo	arandela empuje
10	121013	4	Nut	écrou	Mutter	porca	tuerca
11	121014	2	Nut	écrou	Mutter	porca	tuerca
12	123904	2	Gear & hub	engren et moyeu	Zahnrad & Nabe	engren & cubo	engran & cubo
13	113888	2	Shaft	arbre	Welle	ávore	árbol
14	675261	2	Bearing cone	cône de roulement	Lagerkegel	cone do rolamento	cono del conj
15	668553	2	Bearing cup	coupelle de roul	Lagerschale	copo do rolamento	taza del coj
16	113929	20	Stud	goujon	Stift	prisioneiro	espárrago
17	§------	2	Hub	moyeu	Nabe	cubo	cubo
18	86D000012	20	Nut	écrou	Mutter	porca	tuerca
19	672004	2	Bearing cup	coupelle de roul	Lagerschale	copo do rolamento	taza del coj
20	672005	2	Bearing cone	cône de roulement	Lagerkegel	cone do rolamento	cono del conj
21	128117	2	Oil seal	jnt étanchéité huile	Öldichtung	vedação de óleo	sello de aceite
22	117336	20	Stud	goujon	Stift	prisioneiro	espárrago
23	2107443	2	Oil seal	jnt étanchéité huile	Öldichtung	vedação de óleo	sello de aceite
24	129267	2	Spindle	fusée	Spindel	haste	eje
25	113883	1	Housing	botier	Gehuse	carcaça	carcasa
26	11F000012	1	Plug	bouchon	Stopfen	bujão	tapón
27	955743	1	Breather assy	souffleur	Entlüftereinheit	conj de respirador	conj respirador
28	[3]2106309	20	Stud	goujon	Stift	prisioneiro	espárrago
29	6C000605	2	Screw	vis	Schraube	parafuso	tornillo
30	120707	1	Name plate	plaque duconstructr	Namensschild	placa do nome	placa de nombre
31	104412	20	Washer	rondelle	Scheibe	arruela	arandela
32	106998	20	Nut	écrou	Mutter	porca	tuerca
33	119469	1	Plug	bouchon	Stopfen	bujão	tapón
34	119270	14	Stud	goujon	Stift	prisioneiro	espárrago
35	64D000007	14	Nut	écrou	Mutter	porca	tuerca

[1] Inc 15,17 & 19

[2] Inc 16,17,18&28

[3] Push-in stud
[3] goujon d'insertion
[3] Einschiebestift
[3] empuxe prisioneiro
[3] espárrago de inserción

[4] Inc B, C, D, E, & 2➡35

[5] ☒514H-731➡9999-CAC,508H-102➡9999-CAC

664GM 514H-731-CAC➡514H-9999-CAC
664GMGR 508H-102-CAC➡508H-9999-CAC

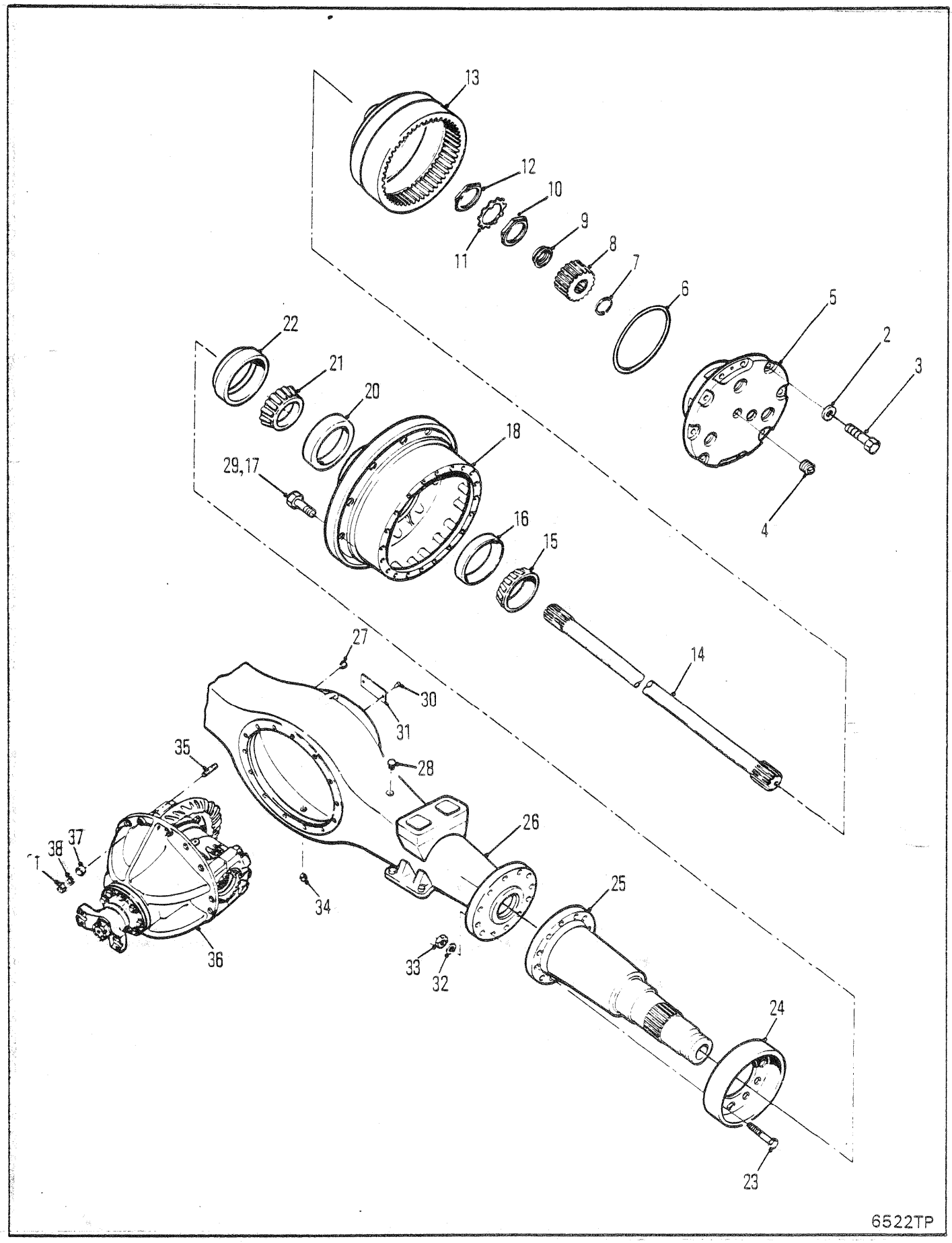
13
12
10
11
9
8
7
6
5
2
3
22
21
20
18
29,17
4
16
15
27
14
30
31
35
28
38
37
26
34
25
36
33
32
24
23
6522TP

AXLE ASSEMBLY, REAR-17620
ESSIEU AR, ENSEMBLE-17620
ACHSE VOLLSTÄNDIG, HINTERRADANTRIEB-17620
EIXO TRASERO, CONJUNTO-17620
EJE TRASERO, CONJUNTO-17620

No.	Part No.	Qty	Description	Description	Benennung	Descrição	Descripción
A	[1]195834	1	Axle assy	essieu ensemble	Achse vollst	eixo conjunto	eje conjunto
B	[3]2106965	2	Hub&stud assy	ens moyeu&goujon	Nabe&Bolzen voll	cj cubo&prisioneiro	cj cubo&perno
1	64D000007	14	Nut	écrou	Mutter	porca	tuerca
2	106762	24	Washer	rondelle	Scheibe	arruela	arandela
3	100593	24	Capscrew	vis àtête	Kopfschraube	parafuso de cabeça	tornilla de presió
4	24K000007	2	Plug	bouchon	Stopfen	bujão	tapón
5	○---------	2	Planet carr assy	port planétaire ens	Planetentraeger voll	sup planet conj	sop planet conj
6	107348	2	O-ring	joint torique	O Ring	anel-O	anillo-O
7	224026	2	Snap ring	circlips	Sperring	anel de trava	anillo de retención
8	126463	2	Sun gear	engrenage principal	Umlaufring	engrenagem solar	engrenaje planetario
9	128830	2	Thrust washer	rondelle pouss	Ritzeldruck	arruela empuxo	arandela empuje
10	121013	2	Nut	écrou	Mutter	porca	tuerca
11	121014	2	Locknut	contre-écrou	Gegenmutter	contra porca	contratuerca
12	121013	2	Nut	écrou	Mutter	porca	tuerca
13	123904	2	Gear&hub	engren&moyeu	Zahnrad&Nabe	engren&cubo	engran&cubo
14	113888	2	Shaft	arbre	Welle	ávore	árbol
15	675261	2	Cone	cône	Kegel	cone	cono
16	668553	2	Cup	cuvette	Schale	capa	cubeta
17	113929	20	Stud	goujon	Stift	prisioneiro	espárrago
18	[2]2106966	2	Hub&cup assy	ens moyeu&coupelle	Nabe&Schale vollst	conj cubo&copo	conj cubo&cubeta
19	†86D000012	20	Nut	écrou	Mutter	porca	tuerca
20	672004	2	Cup	cuvette	Schale	capa	cubeta
21	672005	2	Cone	cône	Kegel	cone	cono
22	128117	2	Seal	joint étanchéité	Dichtung	vedador	sello
23	117336	20	Bolt	boulon	Bolzen	parafuso	bulón
24	2107443	2	Protector	protecteur	Schützerinrichtung	protetor	protector
25	129267	2	Spindle	fusée	Spindel	haste	eje
26	113883	1	Housing	botier	Gehuse	carcaça	carcasa
27	11F000012	1	Plug	bouchon	Stopfen	bujão	tapón
28	955743	1	Breather assy	souffleur	Entlüftereinheit	conj de respirador	conj respirador
29	[4]2106309	20	Stud	goujon	Stift	prisioneiro	espárrago
30	6C000605	2	Screw	vis	Schraube	parafuso	tornillo
31	120707	1	Name plate	plaque duconstructr	Namensschild	placa do nome	placa de nombre
32	104412	20	Washer	rondelle	Scheibe	arruela	arandela
33	106998	20	Nut	écrou	Mutter	porca	tuerca
34	119469	1	Plug	bouchon	Stopfen	bujão	tapón
35	119270	14	Stud	goujon	Stift	prisioneiro	espárrago
36	○---------	1	Diff&carr assy	ens dif&porte-plan	Diff&Trger voll	conj difer&sup	conj difer&sop
37	103216	3	Dowel	goujon	Stift	espiga	espiga
38	112278	14	Washer	rondelle	Scheibe	arruela	arandela

[1] Inc B, 1➡38

[2] Inc 16 & 20

[3] Inc 17 & 18

[4] Push-in stud
[4] goujon d'insertion
[4] Einschiebestift
[4] empuxe prisioneiro
[4] espárrago de inserción

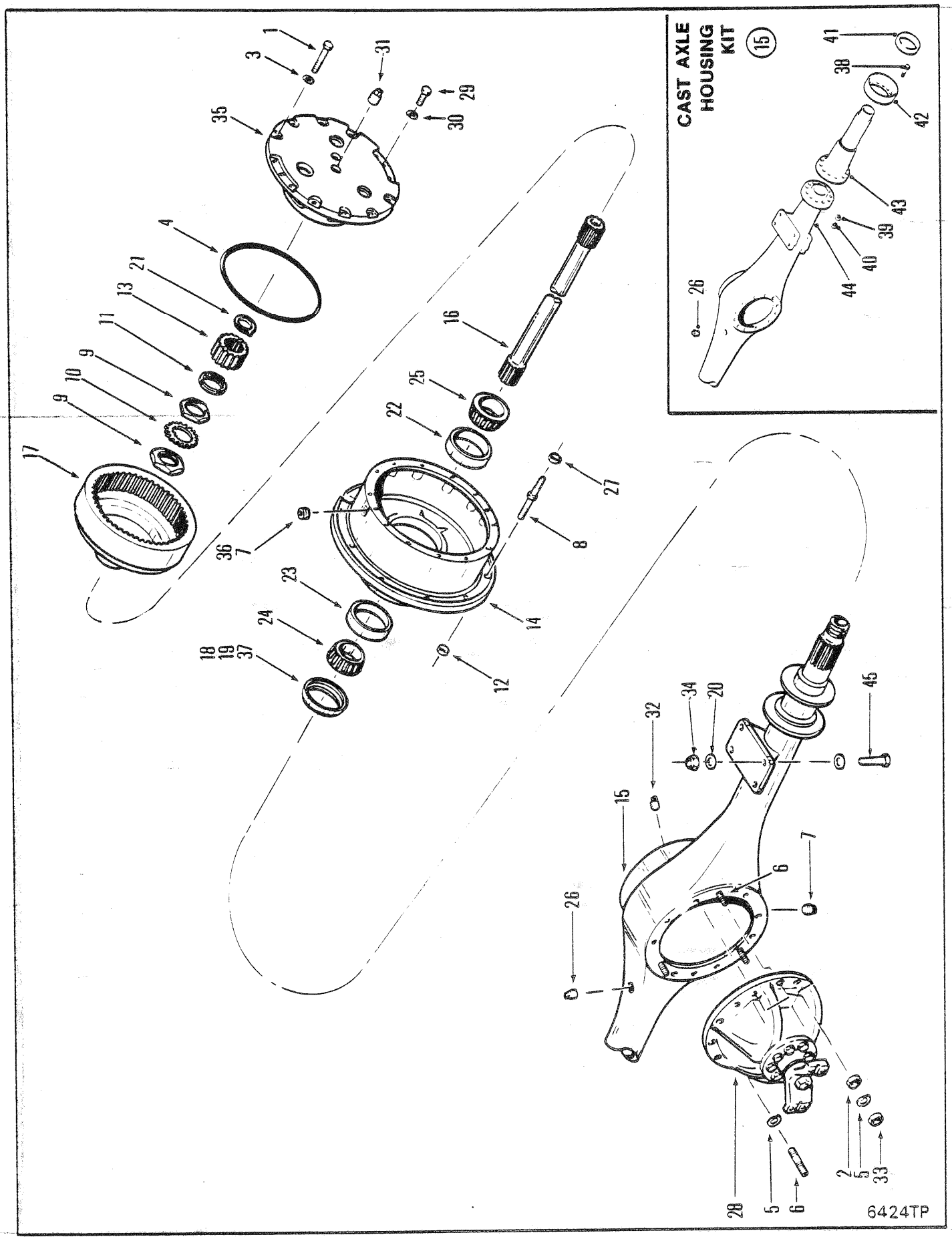
CAST AXLE HOUSING KIT (15)
6424TP

AXLE ASSEMBLY, REAR-17800 HEAVY DUTY
ESSIEU AR ENSEMBLE-17800 SERVICE DUR
ACHSE VOLLSTÄNDIG, HINTERRADANTRIEB-17800 HOCHLEISTUNGSAUSFÜHRUNG
EIXO TRASEIRO, CONJUNTO-17800 SERVIÇO PESADO
EJE TRASERO, CONJUNTO-17800 EXTRA-FUERTE REFORZADO

No.	Part No.	Qty	Description	Description	Benennung	Descrição	Descripción
A	[4],[1]193474	1	Rear drive axle	ess de trac AR	Hinterantribsachse	eixo acion tras	eje impuls post
1	100970	24	Bolt	boulon	Bolzen	parafuso	bulón
2	103216	3	Dowel	goujon	Stift	espiga	espiga
3	106762	24	Washer	rondelle	Scheibe	arruela	arandela
4	107348	2	Ring	anneau	Ring	anel	anillo
5	112278	14	Washer	rondelle	Scheibe	arruela	arandela
6	119270	14	Stud	goujon	Stift	prisioneiro	espárrago
7	119469	3	Plug	bouchon	Stopfen	bujão	tapón
8	113929	20	Stud	goujon	Stift	prisioneiro	espárrago
9	121013	4	Nut	écrou	Mutter	porca	tuerca
10	121014	2	Nut lock	frein décrou	Scraubensicherung	contraporca	contratuerca
11	121015	2	Sleeve	manchon	Muffe	luva	manguito
12	86D000012	20	Nut	écrou	Mutter	porca	tuerca
13	121804	2	Sun gear	engrenage principal	Umlaufring	engrenagem solar	engrenaje planetario
14	[2]121851	2	Hub assy	moyeu ens	Nabe vollst	cubo conj	cubo conj
15	[3]841037	1	Housing kit	ens boitier	Gehäuse vollst	conj carcaça	juego carcasa
16	123672	2	Shaft	arbre	Welle	ávore	árbol
17	123904	2	Int gear&hub	ingren int&moy	Internes Rad&Nabe	cubo e engr int	engr y cubo int
18	[5]†124325	2	Seal	joint étanchéité	Dichtung	vedador	sello
19	[5]†128117	2	Seal	joint étanchéité	Dichtung	vedador	sello
20	1907578	8	Washer	rondelle	Scheibe	arruela	arandela
21	224028	2	Ring	anneau	Ring	anel	anillo
22	668553	2	Cup	cuvette	Schale	capa	cubeta
23	672004	2	Cup	cuvette	Schale	capa	cubeta
24	672005	2	Cone	cône	Kegel	cone	cono
25	675261	2	Cone	cône	Kegel	cone	cono
26	955743	1	Breather assy	souffleur	Entlüftereinheit	conj de respirador	conj respirador
27	1900649	20	Nut	écrou	Mutter	porca	tuerca
28	○---------	1	Diff carrier assy	ens chassis port dif	Träger Difflagr voll	conj suporte dif	conj sopor
29	1C000808	4	Bolt	boulon	Bolzen	parafuso	bulón
30	3E000008	4	Lockwasher	rondelle frein	Sicherungsscheibe	arruela de pressão	arandela seguridad
31	11F000004	2	Plug	bouchon	Stopfen	bujão	tapón
32	11F000012	1	Plug	bouchon	Stopfen	bujão	tapón
33	64D000007	4	Nut	écrou	Mutter	porca	tuerca
34	18D000014	8	Nut	écrou	Mutter	porca	tuerca
35	○---------	-	Planet carr assy	port planétaire ens	Planetentraeger voll	sup planet conj	sop planet conj
36	19F000012	1	Bushing	chemise	Buchse	bucha	buje
37	[5]---------	2	Seal	joint étanchéité	Dichtung	vedador	sello
38	117336	20	Stud	goujon	Stift	prisioneiro	espárrago
39	104412	20	Washer	rondelle	Scheibe	arruela	arandela
40	106998	20	Nut	écrou	Mutter	porca	tuerca
41	128117	2	Seal	joint étanchéité	Dichtung	vedador	sello
42	2107398	2	Seal	joint étanchéité	Dichtung	vedador	sello
43	816098	2	Spindle kit	ensemble fusée	Spindel vollst	jôgo de haste	juego de huso
44	2106473	1	Housing	botier	Gehuse	carcaça	carcasa
45	18C014128	8	Bolt	boulon	Bolzen	parafuso	bulón

[1] Inc 1➡45

[2] Inc 8, 12 & 24

[3] Inc. 36, 38➡44

[4] ☒ 514H-101➡730-CAC

[5] When 121012 is used alone, replace with 128117 seal. When 121012 is used with 121169 sleeve, replace the pair with 124325 oil seal.
[5] Lorsque 121012 est utilisé seul, le remplacer par le joint 128117. Lorsque 121012 est utilisé avec le manchon 121169, remplacer les deux
[5] Wenn Posten 121012 allein verwendet wird, durch Dichtung 128117 ersetzen. Bei Verwendung von 121012 mit Buchse 121169.
[5] Se for utilizado somente 121012, substituir por junta 128117. Se 121012 for utilizado com luva 121169, substituir o par por junta de o leo 124325.
[5] Al utilizar 121012 solo, reemplazar con seliadura 128117. Al utilizar 121012 con camisa 121169, reemplazar el par n selladura para aceite 124325.

664GM 514H-101-CAC➡514H-730-CAC
664GMGR 508H-101-CAC➡508H-9999-CAC

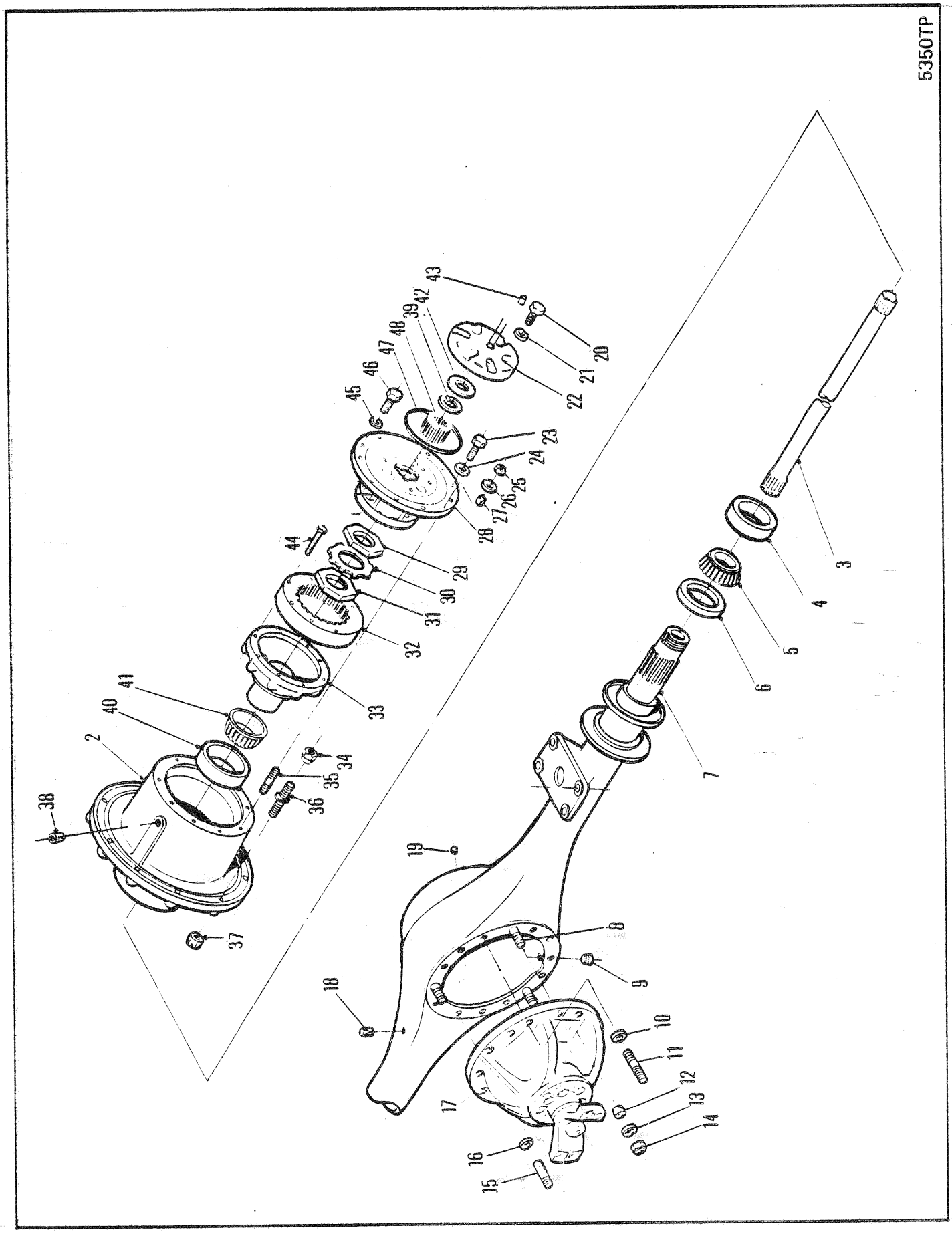
5350TP
1
2
3
4
5
6
7
8
9
10
11
12
13
14
15
16
17
18
19
20
21
22
23
24
25
26
27
28
29
30
31
32
33
34
35
36
37
38
39
40
41
42
43
44
45
46
47
48

REAR DRIVE AXLE-17600
ESSIEU AR, ENSEMBLE-17600
ACHSE VOLLSTÄNDIG, HINTERRADANTRIEB-17600
EIXO TRASEIRO, CONJUNTO-17600
EJE TRASERO, CONJUNTO-17600

No.	Part No.	Qty	Description	Description	Benennung	Descrição	Descripción
A	[1]193473	1	Rear drive axle	ess de trac AR	Hinterantribsachse	eixo acion tras	eje impuls post
1	†6C000605	1	Screw	vis	Schraube	parafuso	tornillo
2	[2]122470	1	Hub&cup assy	ens moyeu&coupelle	Nabe&Schale vollst	conj cubo&copo	conj cubo&cubeta
3	112054	2	Shaft	arbre	Welle	ávore	árbol
4	658985	2	Cup	cuvette	Schale	capa	cubeta
5	799408	2	Cone	cône	Kegel	cone	cono
6	122664	2	Seal	joint étanchéité	Dichtung	vedador	sello
7	[4]128643	1	Housing	botier	Gehuse	carcaça	carcasa
8	119270	3	Stud	goujon	Stift	prisioneiro	espárrago
9	119469	1	Plug	bouchon	Stopfen	bujão	tapón
10	112278	8	Washer	rondelle	Scheibe	arruela	arandela
11	119270	8	Stud	goujon	Stift	prisioneiro	espárrago
12	103216	3	Dowel	goujon	Stift	espiga	espiga
13	112278	3	Washer	rondelle	Scheibe	arruela	arandela
14	64D000007	14	Nut	écrou	Mutter	porca	tuerca
15	119270	3	Stud	goujon	Stift	prisioneiro	espárrago
16	112278	3	Washer	rondelle	Scheibe	arruela	arandela
17	○---------	-	Diff&carr assy	ens dif&porte-plan	Diff&Trger voll	conj difer&sup	conj difer&sop
18	955743	1	Breather	reniflard	Entlüfter	respiradouro	respiradero
19	16F000012	1	Plug	bouchon	Stopfen	bujão	tapón
20	1C000720	12	Capscrew	vis àtête	Kopfschraube	parafuso de cabeça	tornilla de presió
21	112278	12	Flatwasher	rondelle plate	Unterlegscheibe	arruela chata	arandela plana
22	[3]114119	2	Cover	couvercle	Deckel	tampa	tapa
23	100970	10	Bolt	boulon	Bolzen	parafuso	bulón
24	106762	10	Washer	rondelle	Scheibe	arruela	arandela
25	64D000008	10	Nut	écrou	Mutter	porca	tuerca
26	106762	10	Washer	rondelle	Scheibe	arruela	arandela
27	112287	10	Dowel	goujon	Stift	espiga	espiga
28	○---------	-	Planet carr assy	port planétaire ens	Planetentraeger voll	sup planet conj	sop planet conj
29	114433	2	Nut	écrou	Mutter	porca	tuerca
30	101274	2	Lock	serrure	Schloss	fechadura	cerradura
31	114433	2	Nut	écrou	Mutter	porca	tuerca
32	106059	1	Internal gear	engrenage interne	Innenrad	engr interna	engr interna
33	113850	2	Hub	moyeu	Nabe	cubo	cubo
34	1900649	20	Nut	écrou	Mutter	porca	tuerca
35	116419	10	Stud	goujon	Stift	prisioneiro	espárrago
36	113929	20	Stud	goujon	Stift	prisioneiro	espárrago
37	86D000012	20	Nut	écrou	Mutter	porca	tuerca
38	16F000012	1	Plug	bouchon	Stopfen	bujão	tapón
39	224028	2	Snap ring	circlips	Sperring	anel de trava	anillo de retención
40	672181	2	Cup	cuvette	Schale	capa	cubeta
41	672182	2	Cone	cône	Kegel	cone	cono
42	106455	2	Thrust washer	rondelle pouss	Ritzeldruck	arruela empuxo	arandela empuje
43	16F000004	2	Plug	bouchon	Stopfen	bujão	tapón
44	106880	16	Bolt	boulon	Bolzen	parafuso	bulón
45	106762	10	Washer	rondelle	Scheibe	arruela	arandela

[1] Inc 1➡49

[2] Inc 4 & 40

[3] Inc 42

[4] No longer available
[4] N'est plus disponible
[4] Nucht mehr erhältlich
[4] Não está mais disponível
[4] No se produce más

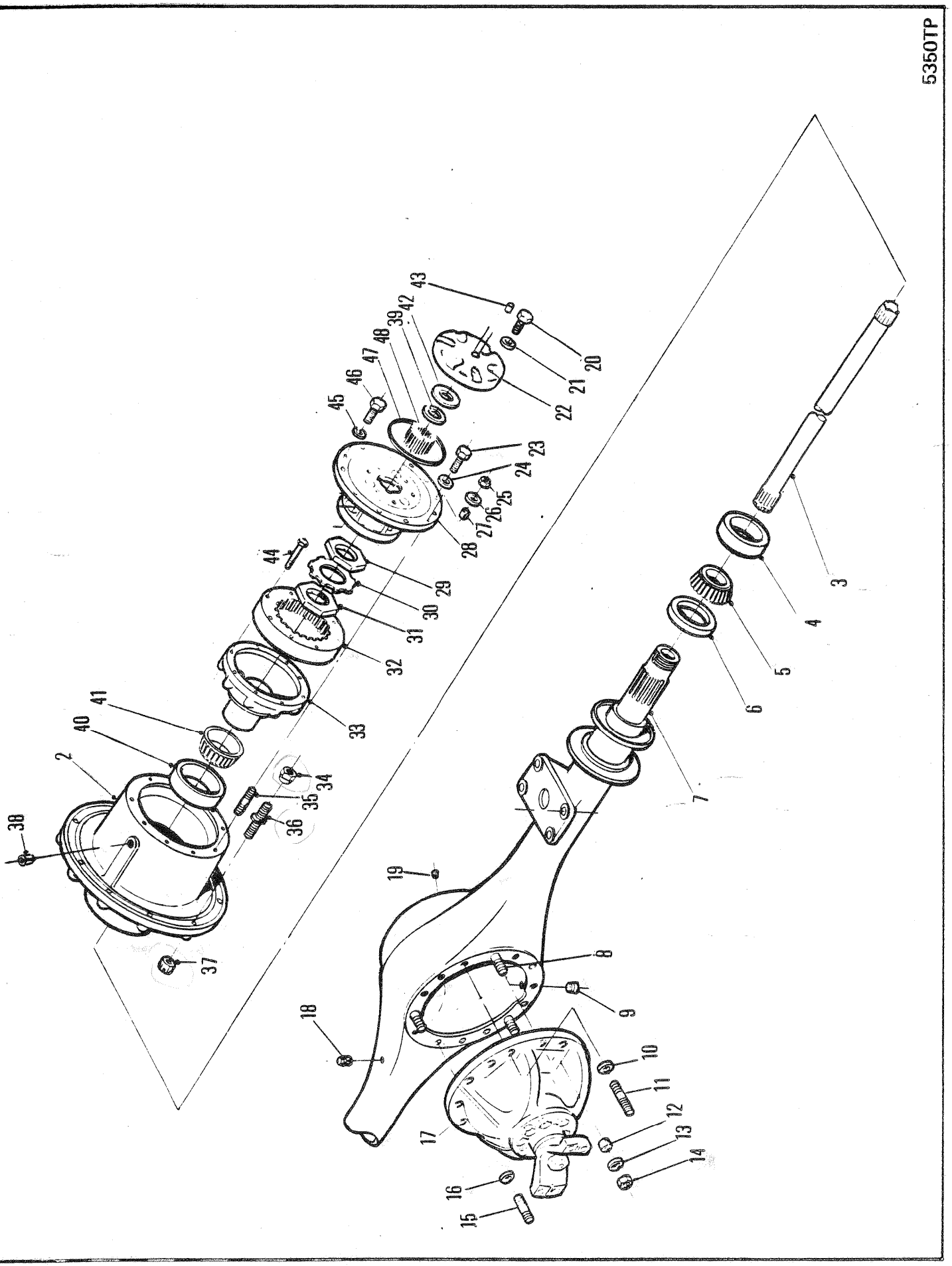
5350TP
1
2
3
4
5
6
7
8
9
10
11
12
13
14
15
16
17
18
19
20
21
22
23
24
25
26
27
28
29
30
31
32
33
34
35
36
37
38
39
40
41
42
43
44
45
46
47
48

REAR DRIVE AXLE-17600
ESSIEU AR, ENSEMBLE-17600
ACHSE VOLLSTÄNDIG, HINTERRADANTRIEB-17600
EIXO TRASEIRO, CONJUNTO-17600
EJE TRASERO, CONJUNTO-17600

No.	Part No.	Qty	Description	Description	Benennung	Descrição	Descripción
46	**116419**	10	Stud	goujon	Stift	prisioneiro	espárrago
47	**114089**	2	Seal ring	anneau du joint	Dichtungsring	anel de vedação	anillo de sello
48	**106058**	2	Gear	engrenage	Zahnrad	engrenagem	engranaje
49	†**120707**	1	Plate	plaque	Platte	placa	placa

[1] Inc 1➡49

[2] Inc 4 & 40

[3] Inc 42

[4] No longer available
[4] N'est plus disponible
[4] Nucht mehr erhältlich
[4] Não está mais disponível
[4] No se produce más

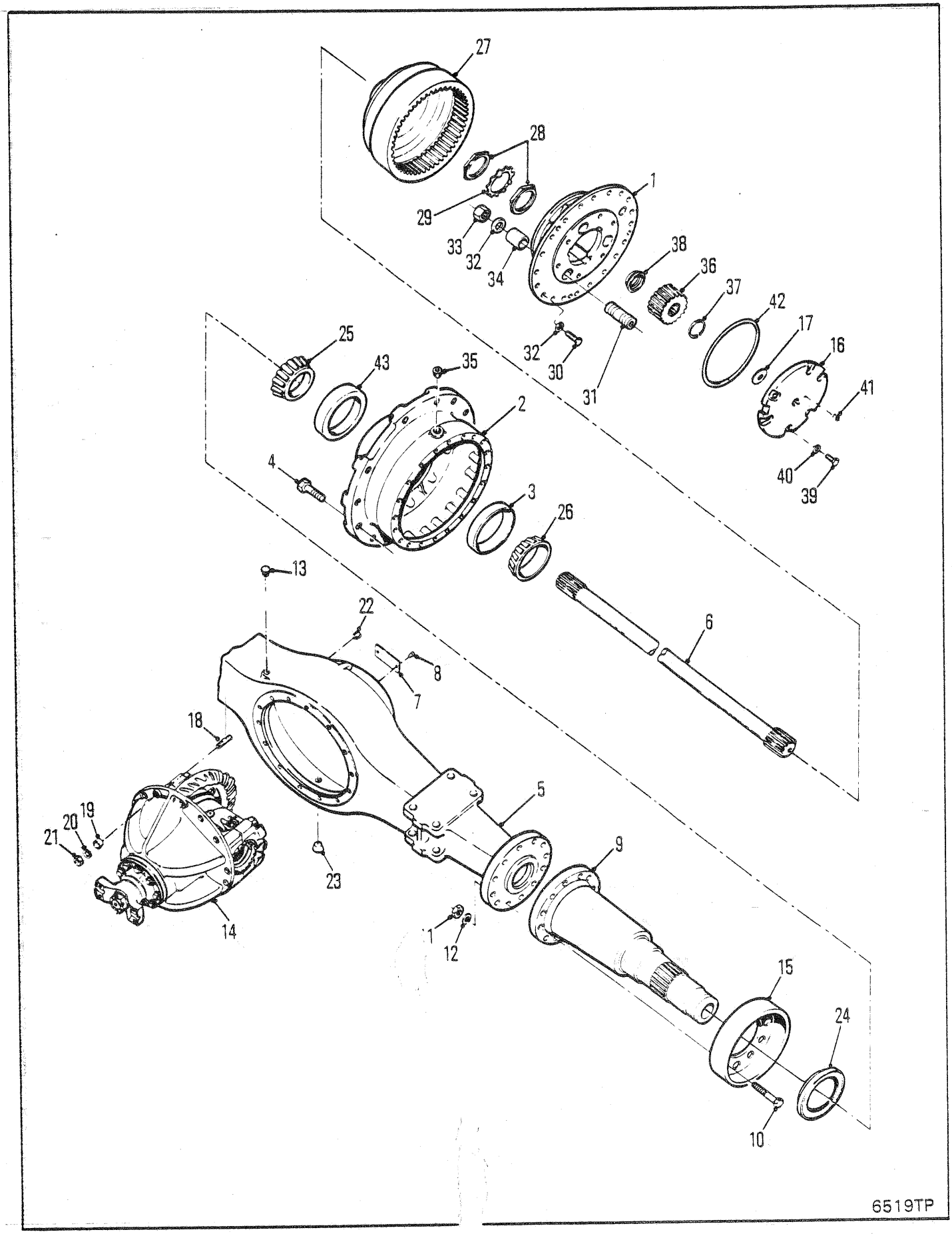
27
28
29
33
32
34
1
38
36
37
42
17
16
41
40
39
25
43
35
2
4
3
26
13
22
6
8
7
18
19
20
21
5
9
23
14
11
12
15
24
10
6519TP

AXLE ASSEMBLY, REAR-17210
ESSIEU AR, ENSEMBLE-17210
ACHSE VOLLSTÄNDIG, HINTERRANTRIEB-17210
EIXO TRASEIRO, CONJUNTO-17210
EJE TRASERO, CONJUNTO-17210

No.	Part No.	Qty	Description	Description	Benennung	Descrição	Descripción
A	[1]188221	1	Axle assy	essieu ensemble	Achse vollst	eixo conjunto	eje conjunto
B	[2]2106193	2	Hub&stud assy	ens moyeu&goujon	Nabe&Bolzen voll	cj cubo&prisioneiro	cj cubo&perno
C	[3]2106192	1	Hub&cup assy	ens moyeu&coupelle	Nabe&Schale vollst	conj cubo&copo	conj cubo&cubeta
1	○------	-	Planet carr assy	port planétaire ens	Planetentraeger voll	sup planet conj	sop planet conj
2	2106194	2	Hub	moyeu	Nabe	cubo	cubo
3	672181	2	Cup	cuvette	Schale	capa	cubeta
4	2106309	20	Stud	goujon	Stift	prisioneiro	espárrago
5	113883	1	Housing	botier	Gehuse	carcaça	carcasa
6	2106195	2	Axle shaft	arbre dessieu	Achsenwelle	haste eixo	barra eje
7	120707	1	Plate	plaque	Platte	placa	placa
8	6C000605	2	Screw	vis	Schraube	parafuso	tornillo
9	2106198	2	Spindle	fusée	Spindel	haste	eje
10	117336	20	Stud	goujon	Stift	prisioneiro	espárrago
11	106998	20	Nut	écrou	Mutter	porca	tuerca
12	104412	20	Washer	rondelle	Scheibe	arruela	arandela
13	955743	1	Breather	reniflard	Entlüfter	respiradouro	respiradero
14	○---------	-	Diff carr assy	ens chassis-port dif	Trger Difflagr voll	conj suporte dif	conj soporte dif
15	2107397	2	Protector	protecteur	Schützerinrichtung	protetor	protector
16	114119	2	Cover assy	couvercle ens	Deckel vollst	tampa conj	tapa conj
17	106455	1	Washer	rondelle	Scheibe	arruela	arandela
18	119270	14	Stud	goujon	Stift	prisioneiro	espárrago
19	103216	3	Dowel	goujon	Stift	espiga	espiga
20	112278	14	Washer	rondelle	Scheibe	arruela	arandela
21	64D000007	14	Nut	écrou	Mutter	porca	tuerca
22	16F000012	1	Plug	bouchon	Stopfen	bujão	tapón
23	119469	1	Plug	bouchon	Stopfen	bujão	tapón
24	122664	2	Seal	joint étanchéité	Dichtung	vedador	sello
25	799408	2	Cone	cône	Kegel	cone	cono
26	672182	2	Cone	cône	Kegel	cone	cono
27	113850	2	Hub	moyeu	Nabe	cubo	cubo
28	114433	4	Nut	écrou	Mutter	porca	tuerca
29	101274	2	Lock	serrure	Schloss	fechadura	cerradura
30	100593	10	Capscrew	vis àtête	Kopfschraube	parafuso de cabeça	tornilla de presió
31	126416	10	Stud	goujon	Stift	prisioneiro	espárrago
32	106762	20	Washer	rondelle	Scheibe	arruela	arandela
33	64D000008	10	Nut	écrou	Mutter	porca	tuerca
34	112287	10	Dowel	goujon	Stift	espiga	espiga
35	24K000007	2	Plug	bouchon	Stopfen	bujão	tapón
36	126028	2	Sun gear	engrenage principal	Umlaufring	engrenagem solar	engrenaje planetario
37	224026	2	Snap ring	circlips	Sperring	anel de trava	anillo de retención
38	128441	2	Washer	rondelle	Scheibe	arruela	arandela
39	1C000720	12	Capscrew	vis àtête	Kopfschraube	parafuso de cabeça	tornilla de presió
40	112278	12	Washer	rondelle	Scheibe	arruela	arandela
41	16F000004	2	Plug	bouchon	Stopfen	bujão	tapón
42	114089	2	Ring	anneau	Ring	anel	anillo
43	658985	2	Cup	cuvette	Schale	capa	cubeta

[1] Inc 1➡43

[2] Inc 3 & 4

[3] Inc 1, 2, & 43

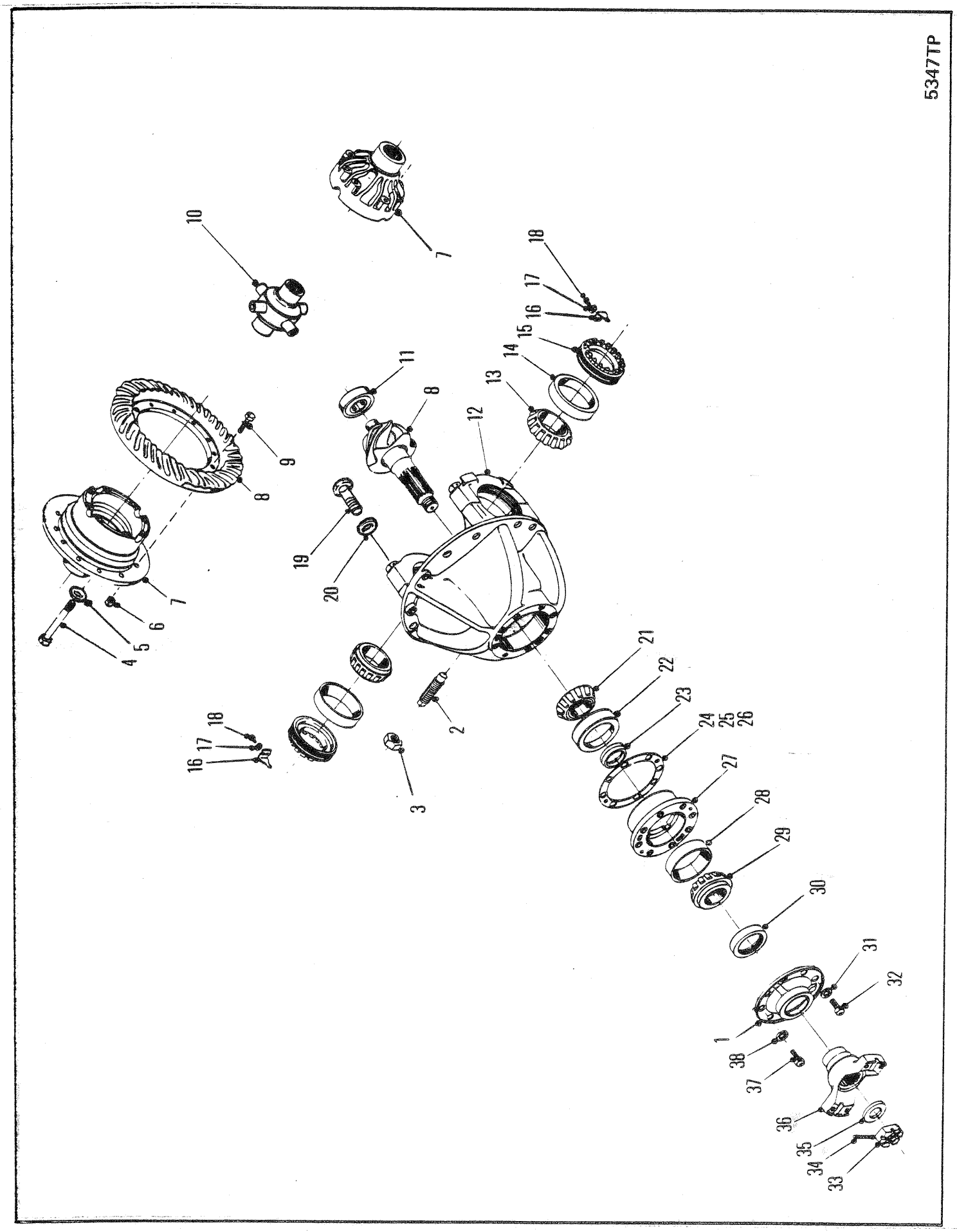
5347TP
1
2
3
4
5
6
7
8
9
10
11
12
13
14
15
16
17
18
19
20
21
22
23
24
25
26
27
28
29
30
31
32
33
34
35
36
37
38

DIFFERENTIAL & CARRIER ASSEMBLY, REAR 17600
ENSEMBLE DIFFÉRENTIAL-PALIER ET COUSSINENT, ARRIÈRE 17600
DIFFERENTIALGETRIEBE UND TRÄGERAUFBAU, HINTEN 17600
CONJUNTO DO DIFFERENCIAL E SUPORTE, TRASEIRA 17600
CONJUNTO DE LA SUSPENSIÓN Y DIFERENCIAL, TRASERO 17600

No.	Part No.	Qty	Description	Description	Benennung	Descrição	Descripción
A	[1]128979	1	Diff&Carr assy	ens dif porte-plan	Diff&Träger voll	conj difer&sup	conj difer&sop
B	[2]124997	1	Diff assy	différential ens	Differential voll	diferencial cj	diferencial cj
C	[3]124435	1	Diff body	corps de diff	Differentialkrper	corpo do dif	cuerpo diferenc
1	112352	1	Retainer	arrêtoir	Halterung	retentor	retén
2	123800	1	Screw	vis	Schraube	parafuso	tornillo
3	8D0000014	1	Nut	écrou	Mutter	porca	tuerca
4	17C000856	12	Bolt	boulon	Bolzen	parafuso	bulón
5	106762	12	Washer	rondelle	Scheibe	arruela	arandela
6	18D000008	12	Nut	écrou	Mutter	porca	tuerca
7	124436	1	Diff case assy	boitier differential ens	Differentialgehäuse voll	dif carcaça cj	dif carcasa cj
8	815202	1	Rng gear&pin set	ens cour dentée goup	Tellerrad&Ritzsatz	jogo coroa&pinhão	jg corona&pasador
9	100176	12	Bolt	boulon	Bolzen	parafuso	bulón
10	125600	1	No-spin unit	ens anti-patinage	No-spin Anlage	conj anti-patinante	conj anti-patinaje
11	675536	1	Bearing	palier	Lager	mancal	cojinete
12	[4]128981	1	Carr&cap assy	ens bouch&porteur	träger&verschluss	cj cobert&veiculo	capota&transportador
13	675248	2	Bearing cone	cône de roulement	Lagerkegel	cone do rolamento	cono del conj
14	675249	2	Cup	cuvette	Schale	capa	cubeta
15	122765	2	Nut	écrou	Mutter	porca	tuerca
16	126468	2	Lock	serrure	Schloss	fechadura	cerradura
17	4E000006	2	Lockwasher	rondelle frein	Sicherungsscheibe	arruela de pressão	arandela seguridad
18	1C0000614	2	Bolt	boulon	Bolzen	parafuso	bulón
19	123830	1	Screw	vis	Schraube	parafuso	tornillo
20	26E00012	1	Lockwasher	rondelle frein	Sicherungsscheibe	arruela de pressão	arandela seguridad
21	667277	1	Bearing cone	cône de roulement	Lagerkegel	cone do rolamento	cono del conj
22	667278	1	Bearing cup	coupelle de roul	Lagerschale	copo do rolamento	taza del coj
23	815040	1	Spacer kit	entretoises jeu	Distanzteil Satz	espaçador jôgo	espaciador jgo
24	[5]‡112354	-	Shim	cale	Beilage	calço	planchita
25	‡125576	-	Shim	cale	Beilage	calço	planchita
26	‡125577	-	Shim	cale	Beilage	calço	planchita
27	124041	1	Pinion brg cage	cage roul de pign	Ritzellagerkäfig	grade rol pinhão	jaula coj piñon
28	675257	1	Cup	cuvette	Schale	capa	cubeta
29	710288	1	Cone	cône	Kegel	cone	cono
30	127989	1	Seal	joint étanchéité	Dichtung	vedador	sello
31	4E000009	5	Lockwasher	rondelle frein	Sicherungsscheibe	arruela de pressão	arandela seguridad
32	17C000932	5	Bolt	boulon	Bolzen	parafuso	bulón
33	100950	1	Nut	écrou	Mutter	porca	tuerca
34	1F0000428	1	Cotter pin	goupille fendue	Splint	contrapino	chaveta dos patos
35	119298	1	Washer	rondelle	Scheibe	arruela	arandela
36	128975	1	Flange	bride	Flansch	flange	brida
37	17C000828	1	Bolt	boulon	Bolzen	parafuso	bulón
38	4E0000008	1	Washer	rondelle	Scheibe	arruela	arandela

[1] Inc 1➡38

[2] Inc 3, 6, 8, & 9

[3] Inc 4, 5, 7 & 10

[4] Inc 19 & 20

[5] Quantity two (2) needed when ordering one (1) 112354 Shim
[5] Quantité (2) lors de la commande de (1) cale 112354
[5] Menge (2) bei Bestellung von (1) Beilag 112354
[5] Quantidade (2) pedir quando necessitar (1) Calço no. 112354
[5] Cantidad Se necesitan (2) cuando se ordena (1) Planchita 112354

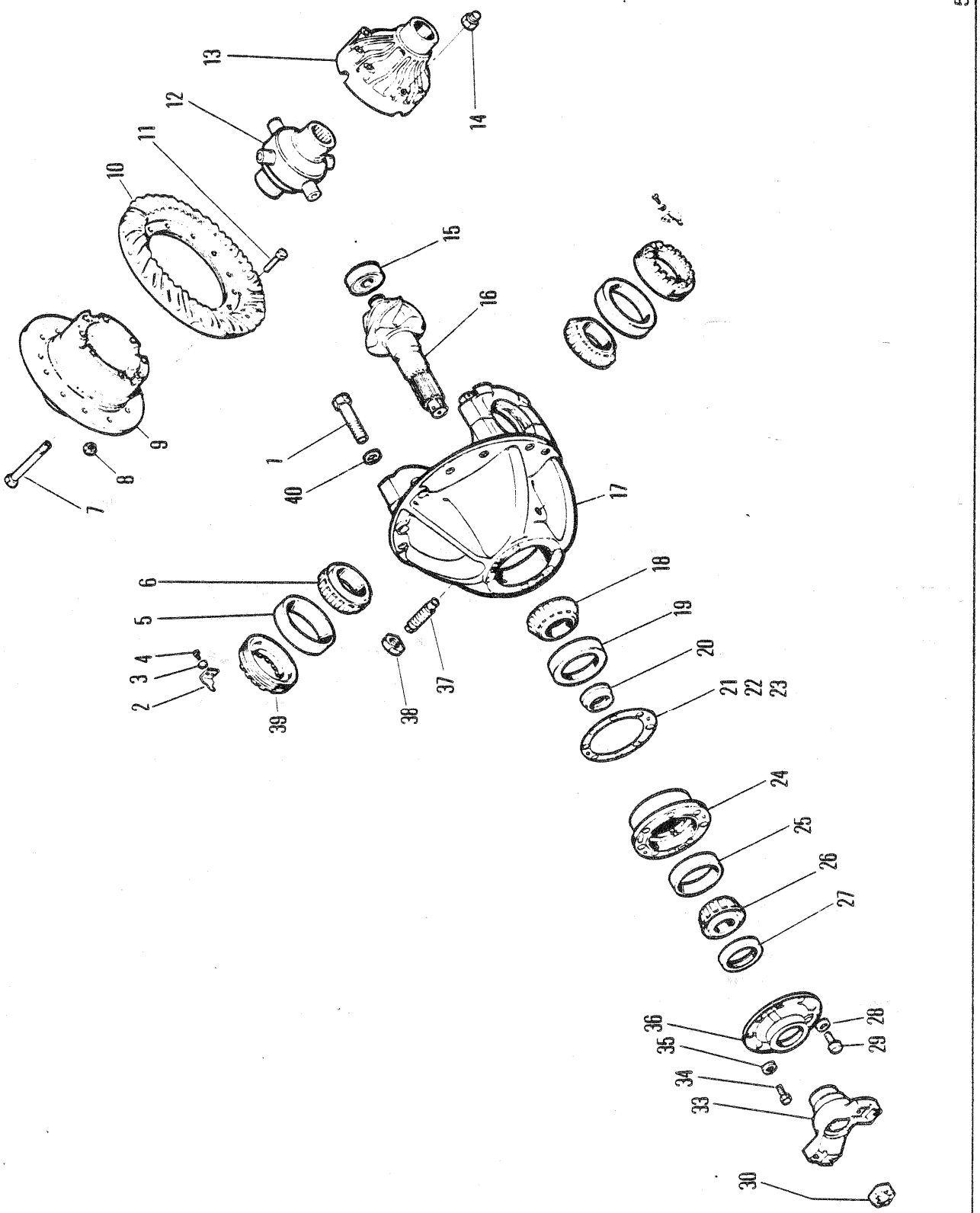
5982TP
1
2
3
4
5
6
7
8
9
10
11
12
13
14
15
16
17
18
19
20
21
22
23
24
25
26
27
28
29
30
33
34
35
36
37
38
39
40

DIFFERENTIAL & CARRIER ASSEMBLY-REAR 17620, 17210
ENSEMBLE DIFFÉRENTIAL-PALIER ET COUSSINET, ARRIÈRE-17620, 17210
DIFFERENTIAL & TRÄGER VOLLSTÄANDIG, HINTEN 17620, 17210
CONJUNTO DO DIFERENCIAL & SUPORTE, TRASEIRA 17620, 17210
CONJUNTO DE DIFERENCIAL & SOPORTE, TRASERO 17620, 17210

No.	Part No.	Qty	Description	Description	Benennung	Descrição	Descripción
A	[9]128990	1	Diff&carr assy	ens dif&porte-plan	Diff&Trger voll	conj difer&sup	conj difer&sop
B	[6]126133	1	Diff body	corps de diff	Differentialkrper	corpo do dif	cuerpo diferenc
C	[7]126894	1	Diff case assy	boitier differential ens	Differentialgehäuse voll	dif carcaça cj	dif carcasa cj
D	[5]110127	1	Ring gear set	ens cour dentée	Zahnkranzsatz	jôgo corõa	juego corona
1	123830	4	Capscrew	vis àtête	Kopfschraube	parafuso de cabeça	tornilla de presió
2	126468	2	Nut lock	frein décrou	Scraubensicherung	contraporca	contratuerca
3	4E000006	2	Lockwasher	rondelle frein	Sicherungsscheibe	arruela de pressão	arandela seguridad
4	1C000614	2	Bolt	boulon	Bolzen	parafuso	bulón
5	675249	2	Bearing cup	coupelle de roul	Lagerschale	copo do rolamento	taza del coj
6	675248	2	Bearing cone	cône de roulement	Lagerkegel	cone do rolamento	cono del conj
7	17C000856	12	Bolt	boulon	Bolzen	parafuso	bulón
8	18D000008	12	Nut	écrou	Mutter	porca	tuerca
9	[3]§---------	1	Flange half	demi-flasque	Flanschhlfte	meia flange	media brida
10	[2]§---------	1	Ring gear	couronne dentée	Zahnkranz	corõa	corona
11	100176	12	Bolt	boulon	Bolzen	parafuso	bulón
12	126136	1	No-spin unit	ens anti-patinage	No-spin Anlage	conj anti-patinante	conj anti-patinaje
13	[3]§---------	1	Plain half	môtié lisse	Glatte Hlfte	metada simples	mitad sencilla
14	106762	12	Washer	rondelle	Scheibe	arruela	arandela
15	675536	1	Pinion bearing	roul du pignon	Ritzellager	rolamento do pinhão	coj pión
16	[2]§---------	1	Pinion	pignon	Ritzel	pinhão	pion
17	[1]128981	1	Carr&cap assy	ens bouch&porteur	träger&verschluss	cj cobert&veiculo	capota&transportador
18	667277	1	Bearing cone	cône de roulement	Lagerkegel	cone do rolamento	cono del conj
19	667278	1	Bearing cup	coupelle de roul	Lagerschale	copo do rolamento	taza del coj
20	840446	1	Spacer kit	entretoises jeu	Distanzteil Satz	espaçador jôgo	espaciador jgo
21	[8]‡112354	-	Shim	cale	Beilage	calço	planchita
22	‡125576	-	Shim	cale	Beilage	calço	planchita
23	‡125577	-	Shim	cale	Beilage	calço	planchita
24	124041	1	Pinion brg cage	cage roul de pign	Ritzellagerkäfig	grade rol pinhão	jaula coj piñon
25	675257	1	Bearing cup	coupelle de roul	Lagerschale	copo do rolamento	taza del coj

[1] Inc 1 & 41

[2] See D
[2] Voir D
[2] Siehe D
[2] Veja D
[2] Véase D

[3] See B & C
[3] Voir B & C
[3] Siehe B & C
[3] Veja B & C
[3] Véase B & C

[4] Use Loctite 277 as sealant on inside surface
[4] Utiliser Loctite 277 pur sceller la surface intérieure
[4] Loctite 277 als Dichtmittel für Innenseite benutzen
[4] Usar Loctite 277 para vedar as superficies internas
[4] Usar Loctite 277 como sellader de las superficies interiores

[5] Inc 10 & 16

[6] Inc 7, 9, 12, 13 & 14

[7] Inc 7, 9, 13 & 14

[8] Quantity two needed when ordering one (1) 112354 shim
[8] Quantité (2) lors de la commande de (1) cale 112354
[8] Menge (2) bei Bestellung von (1) Beilag 112354
[8] Quantidade (2) pedir quando necessitar (1) calço no. 112354
[8] Cantidad Se necesitan (2) cuando se ordena (1) planchita 112354

[9] Inc B, C & 1➡40

664GM 514H-731-CAC➡514H-9999-CAC
664GMGR 508H-102-CAC➡508H-9999-CAC

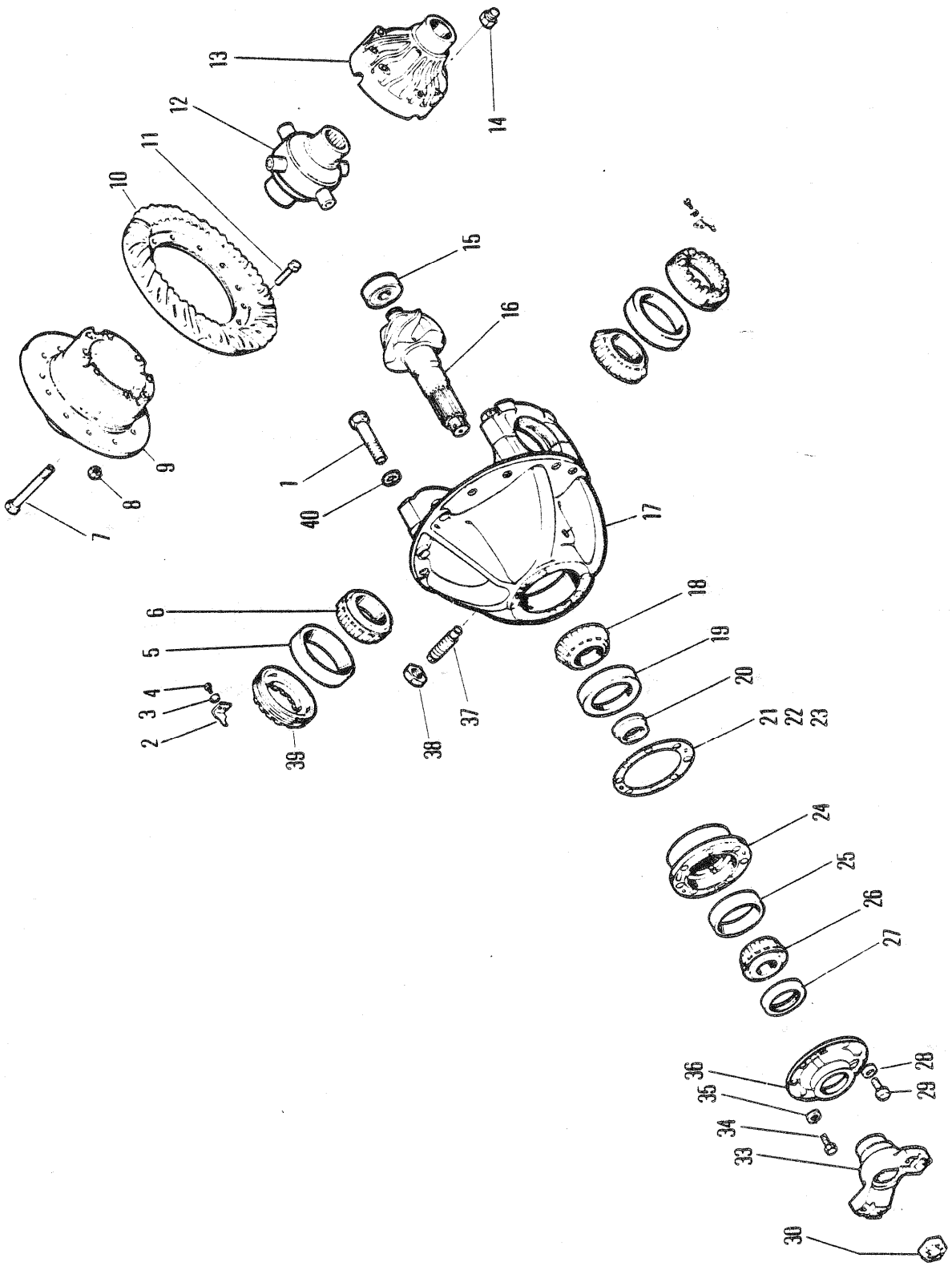
5982TP
1
2
3
4
5
6
7
8
9
10
11
12
13
14
15
16
17
18
19
20
21
22
23
24
25
26
27
28
29
30
33
34
35
36
37
38
39
40

DIFFERENTIAL & CARRIER ASSEMBLY-REAR 17620, 17210
ENSEMBLE DIFFÉRENTIAL-PALIER ET COUSSINET, ARRIÈRE-17620, 17210
DIFFERENTIAL & TRÄGER VOLLSTÄANDIG, HINTEN 17620, 17210
CONJUNTO DO DIFERENCIAL & SUPORTE, TRASEIRA 17620, 17210
CONJUNTO DE DIFERENCIAL & SOPORTE, TRASERO 17620, 17210

No.	Part No.	Qty	Description	Description	Benennung	Descrição	Descripción
26	**710288**	1	Bearing cone	cône de roulement	Lagerkegel	cone do rolamento	cono del conj
27	**127989**	1	Oil seal	jnt étanchéité huile	Öldichtung	vedação de óleo	sello de aceite
28	**4E0000095**	1	Lockwasher	rondelle frein	Sicherungsscheibe	arruela de pressão	arandela seguridad
29	**17C000932**	5	Bolt	boulon	Bolzen	parafuso	bulón
30	**238026**	1	Nut	écrou	Mutter	porca	tuerca
31	†**238026**	1	Nut	écrou	Mutter	porca	tuerca
32	†**111656**	4	Lockwasher	rondelle frein	Sicherungsscheibe	arruela de pressão	arandela seguridad
33	**128975**	1	Flange	bride	Flansch	flange	brida
34	**17C000828**	1	Bolt	boulon	Bolzen	parafuso	bulón
35	**4E000008**	1	Lockwasher	rondelle frein	Sicherungsscheibe	arruela de pressão	arandela seguridad
36	[4]**112352**	1	Retainer	arrêtoir	Halterung	retentor	retén
37	**123800**	1	Screw	vis	Schraube	parafuso	tornillo
38	**8D000014**	1	Nut	écrou	Mutter	porca	tuerca
39	**122765**	2	Nut	écrou	Mutter	porca	tuerca
40	**26E000012**	4	Lockwasher	rondelle frein	Sicherungsscheibe	arruela de pressão	arandela seguridad

[1] Inc 1 & 41

[2] See D
[2] Voir D
[2] Siehe D
[2] Veja D
[2] Véase D

[3] See B & C
[3] Voir B & C
[3] Siehe B & C
[3] Veja B & C
[3] Véase B & C

[4] Use Loctite 277 as sealant on inside surface
[4] Utiliser Loctite 277 pur sceller la surface intérieure
[4] Loctite 277 als Dichtmittel für Innenseite benutzen
[4] Usar Loctite 277 para vedar as superficies internas
[4] Usar Loctite 277 como sellader de las superficies interiores

[5] Inc 10 & 16

[6] Inc 7, 9, 12, 13 & 14

[7] Inc 7, 9, 13 & 14

[8] Quantity two needed when ordering one (1) 112354 shim
[8] Quantité (2) lors de la commande de (1) cale 112354
[8] Menge (2) bei Bestellung von (1) Beilag 112354
[8] Quantidade (2) pedir quando necessitar (1) calço no. 112354
[8] Cantidad Se necesitan (2) cuando se ordena (1) planchita 112354

[9] Inc B, C & 1➡40

664GM 514H-731-CAC➡514H-9999-CAC
664GMGR 508H-102-CAC➡508H-9999-CAC

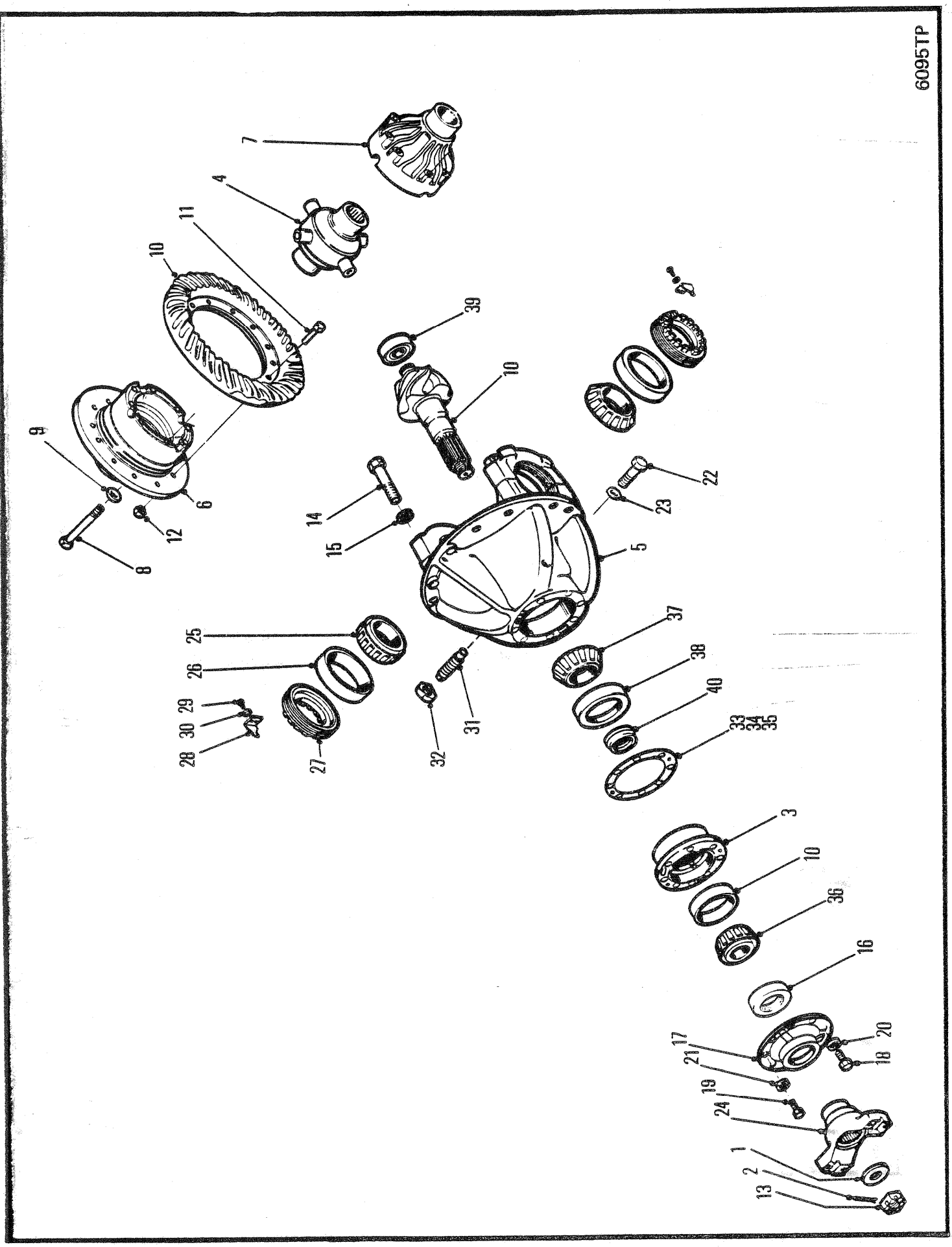
6095TP
7
4
11
10
39
10
9
6
12
8
14
15
22
23
5
25
26
29
30
28
27
32
31
37
38
40
33
34
35
3
10
36
16
17
21
19
24
20
18
1
2
13

DIFFERENTIAL AND CARRIER ASSEMBLY, REAR 17210
ENSEMBLE DIFFÉRENTIEL & PORTE PLAN, AR, 17210
DIFFERENTIAL & TRÄGER VOLLSTÄNDIG, HINTEN, 17210
CONJUNTO DO DIFERENCIAL & SUPORTE TRASEIRO, 17210
CONJUNTO DE DIFERENCIAL & SOPORTE, TRASERO, 17210

No.	Part No.	Qty	Description	Description	Benennung	Descrição	Descripción
A	[1]128989	1	Diff&carr assy	ens dif&porte-plan	Diff&Trger voll	conj difer&sup	conj difer&sop
B	[2]126130	1	Diff assy	différential ens	Differential voll	diferencial cj	diferencial cj
C	[3]126133	1	Diff body	corps de diff	Differentialkrper	corpo do dif	cuerpo diferenc
D	126894	1	Diff case assy	boitier differential ens	Differentialgehäuse voll	dif carcaça cj	dif carcasa cj
E	815202	1	Rng gear&pin set	ens cour dentée goup	Tellerrad&Ritzsatz	jogo coroa&pinhão	jg corona&pasador
1	119298	1	Washer	rondelle	Scheibe	arruela	arandela
2	1F0000428	1	Pin,cotter	goupille fendue	Splint	contrapino	chaveta dos patas
3	124041	1	Pinion brg cage	cage roul de pign	Ritzellagerkäfig	grade rol pinhão	jaula coj piñon
4	126136	1	No-spin unit	ens anti-patinage	No-spin Anlage	conj anti-patinante	conj anti-patinaje
5	[5]128981	1	Carr & cap	bouchon&porteur	Träger&Verschluss	cobert&veiculo	capota&transportador
6	[4]§----------	1	Flange half	demi-flasque	Flanschhlfte	meia flange	media brida
7	[4]§----------	1	Plain half	môtié lisse	Glatte Hlfte	metada simples	mitad sencilla
8	17C000856	12	Bolt	boulon	Bolzen	parafuso	bulón
9	106762	12	Washer	rondelle	Scheibe	arruela	arandela
10	675257	1	Bearing cup	coupelle de roul	Lagerschale	copo do rolamento	taza del coj
11	100176	12	Bolt	boulon	Bolzen	parafuso	bulón
12	86D000008	12	Nut	écrou	Mutter	porca	tuerca
13	100950	1	Nut	écrou	Mutter	porca	tuerca
14	123830	4	Capscrew	vis àtête	Kopfschraube	parafuso de cabeça	tornilla de presió
15	26E000012	4	Lockwasher	rondelle frein	Sicherungsscheibe	arruela de pressão	arandela seguridad
16	127989	1	Oil seal	jnt étanchéité huile	Öldichtung	vedação de óleo	sello de aceite
17	112352	1	Retainer	arrêtoir	Halterung	retentor	retén
18	17C000932	5	Capscrew	vis àtête	Kopfschraube	parafuso de cabeça	tornilla de presió
19	17C000828	1	Capscrew	vis àtête	Kopfschraube	parafuso de cabeça	tornilla de presió
20	4E0000009	5	Lockwasher	rondelle frein	Sicherungsscheibe	arruela de pressão	arandela seguridad
21	4E0000008	1	Lockwasher	rondelle frein	Sicherungsscheibe	arruela de pressão	arandela seguridad
22	17C001228	1	Capscrew	vis àtête	Kopfschraube	parafuso de cabeça	tornilla de presió
23	111656	4	Lockwasher	rondelle frein	Sicherungsscheibe	arruela de pressão	arandela seguridad
24	128975	1	Flange	bride	Flansch	flange	brida
25	675248	2	Cone	cône	Kegel	cone	cono
26	675249	2	Cup	cuvette	Schale	capa	cubeta
27	122765	2	Nut	écrou	Mutter	porca	tuerca
28	126468	2	Lock	serrure	Schloss	fechadura	cerradura
29	1C0000614	2	Capscrew	vis àtête	Kopfschraube	parafuso de cabeça	tornilla de presió
30	4E0000006	2	Lockwasher	rondelle frein	Sicherungsscheibe	arruela de pressão	arandela seguridad
31	123800	1	Screw	vis	Schraube	parafuso	tornillo
32	8D0000014	1	Nut	écrou	Mutter	porca	tuerca
33	[6]‡112354	-	Shim	cale	Beilage	calço	planchita
34	‡125576	-	Shim	cale	Beilage	calço	planchita
35	‡125577	-	Shim	cale	Beilage	calço	planchita
36	710288	1	Cone	cône	Kegel	cone	cono
37	667277	1	Cone	cône	Kegel	cone	cono
38	667278	1	Cup	cuvette	Schale	capa	cubeta
39	675536	1	Bearing	palier	Lager	mancal	cojinete
40	815040	1	Spacer kit	entretoises jeu	Distanzteil Satz	espaçador jôgo	espaciador jgo

[1] B,C,D,E, & 1➡40

[2] Inc C, E, 11, & 12

[3] Inc D, 4, 6➡9

[4] See C
[4] Voir C
[4] Siehe C
[4] Veja C
[4] Véase C

[5] Inc 14 & 15

[6] Quantity (2) needed when ordering (1) 112354 Shim
[6] Quantité (2) lors de la commande de (1) cale 112354
[6] Menge (2) bei Bestellung von (1) Beilag 112354
[6] Quantidade (2) pedir quando necessitar (1) Calço no. 112354
[6] Cantidad Se necesitan (2) cuando se ordena (1) Planchita 112354

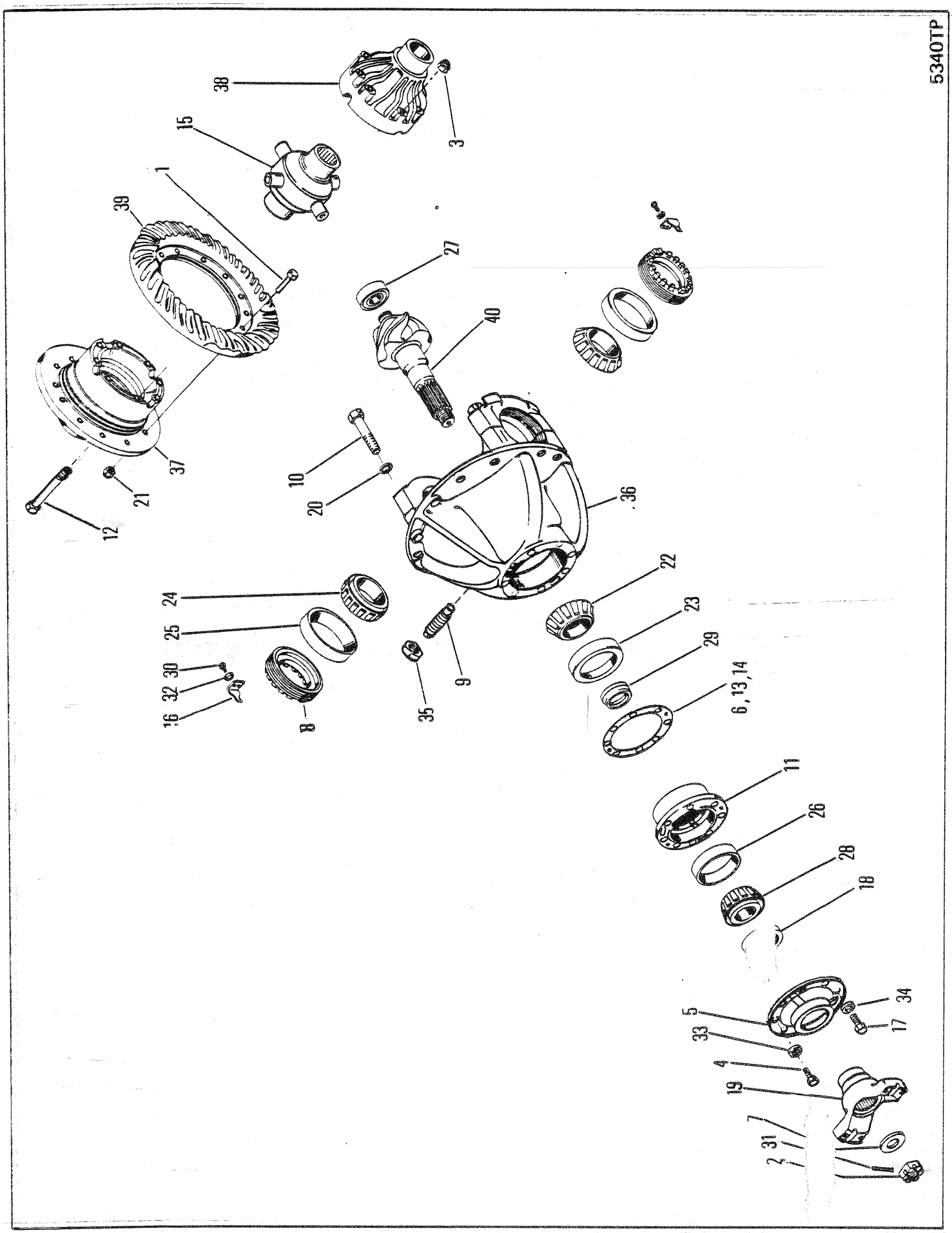
5340TP
38
3
15
1
39
27
40
37
21
12
10
20
36
24
25
30
32
16
8
9
35
22
23
29
6, 13, 14
11
26
28
18
5
33
4
19
2
31
34
17

DIFFERENTIAL & CARRIER ASSEMBLY, REAR 17800
ENSEMBLE DIFFÉRENTIAL-PALIER ET COUSSINENT, ARRIÈRE 17800
DIFFERENTIAL & TRÄGER VOLLSTÄNDIG, HINTEN 17800
CONJUNTO DO DIFERENCIAL & SUPORTE, TRASEIRA 17800
CONJUNTO DE DIFERENCIAL & SOPORTE, TRASERO 17800

No.	Part No.	Qty	Description	Description	Benennung	Descrição	Descripción
A	[1,7]128980	1	Diff&carr assy	ens dif&porte-plan	Diff&Trger voll	conj difer&sup	conj difer&sop
B	[3]124435	-	Diff body	corps de diff	Differentialkrper	corpo do dif	cuerpo diferenc
C	[4]126894	1	Diff case assy	boitier differential ens	Differentialgehäuse voll	dif carcaça cj	dif carcasa cj
D	[6]110127	1	Rng gear&pin set	ens cour dentée goup	Tellerrad&Ritzlstz	jogo coroa&pinhão	jg corona&pasador
E	[2]128981	1	Carr & cap	bouchon&porteur	Träger&Verschluss	cobert&veiculo	capota&transportador
1	100176	12	Bolt	boulon	Bolzen	parafuso	bulón
2	100950	1	Nut	écrou	Mutter	porca	tuerca
3	106762	12	Washer	rondelle	Scheibe	arruela	arandela
4	17C000828	1	Bolt	boulon	Bolzen	parafuso	bulón
5	112352	1	Retainer	arrêtoir	Halterung	retentor	retén
6	[5]‡112354	-	Shim	cale	Beilage	calço	planchita
7	119298	1	Washer	rondelle	Scheibe	arruela	arandela
8	122765	2	Nut	écrou	Mutter	porca	tuerca
9	123800	1	Screw	vis	Schraube	parafuso	tornillo
10	123830	4	Capscrew	vis àtête	Kopfschraube	parafuso de cabeça	tornilla de presió
11	124041	1	Pinion brg cage	cage roul de pign	Ritzellagerkäfig	grade rol pinhão	jaula coj piñon
12	17C000856	12	Bolt	boulon	Bolzen	parafuso	bulón
13	‡†125576	-	Shim	cale	Beilage	calço	planchita
14	‡†125577	-	Shim	cale	Beilage	calço	planchita
15	125600	1	No-spin unit	ens anti-patinage	No-spin Anlage	conj anti-patinante	conj anti-patinaje
16	126468	2	Nut	écrou	Mutter	porca	tuerca
17	17C000928	5	Bolt	boulon	Bolzen	parafuso	bulón
18	127989	1	Seal	joint étanchéité	Dichtung	vedador	sello
19	128975	1	Flange	bride	Flansch	flange	brida
20	26E000012	4	Washer	rondelle	Scheibe	arruela	arandela
21	86D000008	12	Nut	écrou	Mutter	porca	tuerca
22	667277	1	Bearing	palier	Lager	mancal	cojinete
23	667278	1	Cup	cuvette	Schale	capa	cubeta
24	675248	2	Cone	cône	Kegel	cone	cono
25	675249	2	Cup	cuvette	Schale	capa	cubeta
26	675257	1	Cup	cuvette	Schale	capa	cubeta
27	675536	1	Bearing	palier	Lager	mancal	cojinete
28	710288	1	Cone	cône	Kegel	cone	cono
29	815040	1	Spacer kit	entretoises jeu	Distanzteil Satz	espaçador jôgo	espaciador jgo
30	1C0000614	2	Bolt	boulon	Bolzen	parafuso	bulón
31	1F0000748	1	Pin	goupille	Stift	pino	pasador
32	4E0000006	2	Lockwasher	rondelle frein	Sicherungsscheibe	arruela de pressão	arandela seguridad
33	4E0000008	1	Washer	rondelle	Scheibe	arruela	arandela
34	4E0000009	5	Lockwasher	rondelle frein	Sicherungsscheibe	arruela de pressão	arandela seguridad
35	8D0000014	1	Nut	écrou	Mutter	porca	tuerca
36	§----------	1	Housing	botier	Gehuse	carcaça	carcasa
37	§----------	1	Flange half	demi-flasque	Flanschhifte	meia flange	media brida
38	§----------	1	Plain half	môtié lisse	Glatte Hlfte	metada simples	mitad sencilla
39	§----------	1	Pinion	pignon	Ritzel	pinhão	pion
40	§----------	1	Gear	engrenage	Zahnrad	engrenagem	engranaje

[1] Inc B,C,D,E, & 1➡40

[2] Inc 10,20 ° 36

[3] Inc 3,1 ➡40

[4] Inc 3, 1 & 38

[5] Quantity two (2) needed when ordering one (1) 112354 Shim
[5] Quantité (2) lors de la commande de (1) cale 112354
[5] Menge (2) bei Bestellung von (1) Beilag 112354
[5] Quantidade (2) pedir quando necessitar (1) Calço no. 112354
[5] Cantidad Se necesitan (2) cuando se ordena (1) Planchita 112354

[6] Inc 39 & 40

[7] ⊠514H-101➡730-CAC

664GM 514H-101-CAC➡514H-730-CAC
664GMGR 508H-102-CAC➡508H-9999-CAC

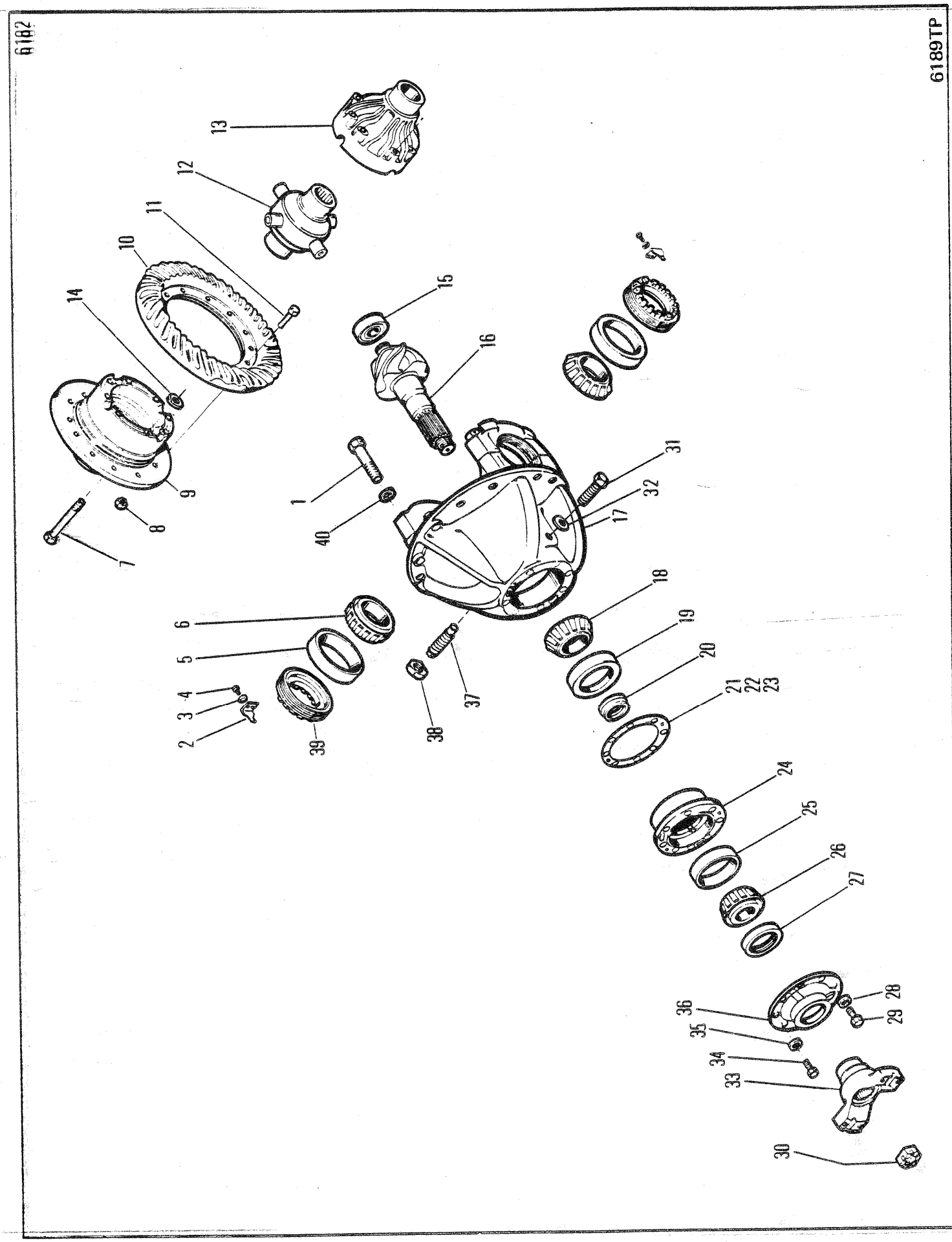
6182
6189TP
1
2
3
4
5
6
7
8
9
10
11
12
13
14
15
16
17
18
19
20
21
22
23
24
25
26
27
28
29
30
31
32
33
34
35
36
37
38
39
40

DIFFERENTIAL & CARRIER ASSEMBLY, REAR FD 17620
ENSEMBLE DE DIFFÉRENTIEL & PORTE-PLAN, AR FD 17620
DIFFERENTIAL & TRÄGER VOLLSTÄNDIG, HINTER FD 17620
CONJUNTO DO DIFERENCIAL & SUPORTE, TRASEIRO FD 17620
CONJUNTO DE DIFERENCIAL & SOPORTE, TRASERO FD 17620

No.	Part No.	Qty	Description	Description	Benennung	Descrição	Descripción
A	[1]2106630	1	Diff&carr assy	ens dif&porte-plan	Diff&Trger voll	conj difer&sup	conj difer&sop
B	[5]117199	1	Gear & pin set	ens cour dentée goup	Tellerrad & Ritzlstz	jogo coroa & pinhão	jg corona & pasador
C	[6]126165	1	Diff body	corps de diff	Differentialkrper	corpo do dif	cuerpo diferenc
D	[7]126897	1	Diff case	boitier differentiel	Differentialgehäuse	diferencial carcaça	diferencial carcasa
1	123830	4	Capscrew	vis àtête	Kopfschraube	parafuso de cabeça	tornilla de presió
2	126468	2	Nut lock	frein décrou	Scraubensicherung	contraporca	contratuerca
3	4E0000006	2	Lockwasher	rondelle frein	Sicherungsscheibe	arruela de pressão	arandela seguridad
4	1C0000614	2	Bolt	boulon	Bolzen	parafuso	bulón
5	675249	2	Cup	cuvette	Schale	capa	cubeta
6	675248	2	Cone	cône	Kegel	cone	cono
7	17C000856	12	Bolt	boulon	Bolzen	parafuso	bulón
8	86D000008	12	Nut	écrou	Mutter	porca	tuerca
9	[2]§---------	1	Flange half	demi-flasque	Flanschhlfte	meia flange	media brida
10	[3]§---------	1	Ring gear	couronne dentée	Zahnkranz	corõa	corona
11	100176	12	Bolt	boulon	Bolzen	parafuso	bulón
12	126136	1	No-spin unit	ens anti-patinage	No-spin Anlage	conj anti-patinante	conj anti-patinaje
13	[2]§---------	1	Plain half	môtié lisse	Glatte Hlfte	metada simples	mitad sencilla
14	106762	12	Washer	rondelle	Scheibe	arruela	arandela
15	675536	1	Bearing	palier	Lager	mancal	cojinete
16	[3]§---------	1	Pinion	pignon	Ritzel	pinhão	pion
17	[4]128931	1	Carr&cap assy	ens bouch&porteur	träger&verschluss	cj cobert&veiculo	capota&transportador
18	667277	1	Cone	cône	Kegel	cone	cono
19	667278	1	Cup	cuvette	Schale	capa	cubeta
20	815040	1	Spacer kit	entretoises jeu	Distanzteil Satz	espaçador jôgo	espaciador jgo
21	112354	-	Shim	cale	Beilage	calço	planchita
22	125576	-	Shim	cale	Beilage	calço	planchita
23	125577	-	Shim	cale	Beilage	calço	planchita
24	124041	1	Cage	cage	Käfig	grade	jaula
25	675257	1	Cup	cuvette	Schale	capa	cubeta
26	710288	1	Cone	cône	Kegel	cone	cono
27	127989	1	Oil seal	jnt étanchéité huile	Öldichtung	vedação de óleo	sello de aceite
28	4E0000009	5	Lockwasher	rondelle frein	Sicherungsscheibe	arruela de pressão	arandela seguridad
29	17C000932	5	Bolt	boulon	Bolzen	parafuso	bulón
30	238026	1	Nut	écrou	Mutter	porca	tuerca
31	17C001240	4	Bolt	boulon	Bolzen	parafuso	bulón
32	111656	4	Lockwasher	rondelle frein	Sicherungsscheibe	arruela de pressão	arandela seguridad
33	128975	1	Flange	bride	Flansch	flange	brida
34	17C000828	1	Bolt	boulon	Bolzen	parafuso	bulón
35	4E0000008	1	Washer	rondelle	Scheibe	arruela	arandela
36	112352	1	Retainer	arrêtoir	Halterung	retentor	retén
37	123800	1	Screw	vis	Schraube	parafuso	tornillo
38	8D0000014	1	Nut	écrou	Mutter	porca	tuerca
39	122765	2	Nut	écrou	Mutter	porca	tuerca
40	26E000012	4	Lockwasher	rondelle frein	Sicherungsscheibe	arruela de pressão	arandela seguridad

[1] Inc B,C,D, & 1➡40

[2] See D
[2] Voir D
[2] Siehe D
[2] Veja D
[2] Véase D

[3] See B
[3] Voir B
[3] Siehe B
[3] Veja B
[3] Véase B

[4] Inc 1 & 40

[5] Inc 10 & 16

[6] Inc 7, 9 & 12➡14

[7] Inc 7, 9, 13 & 14

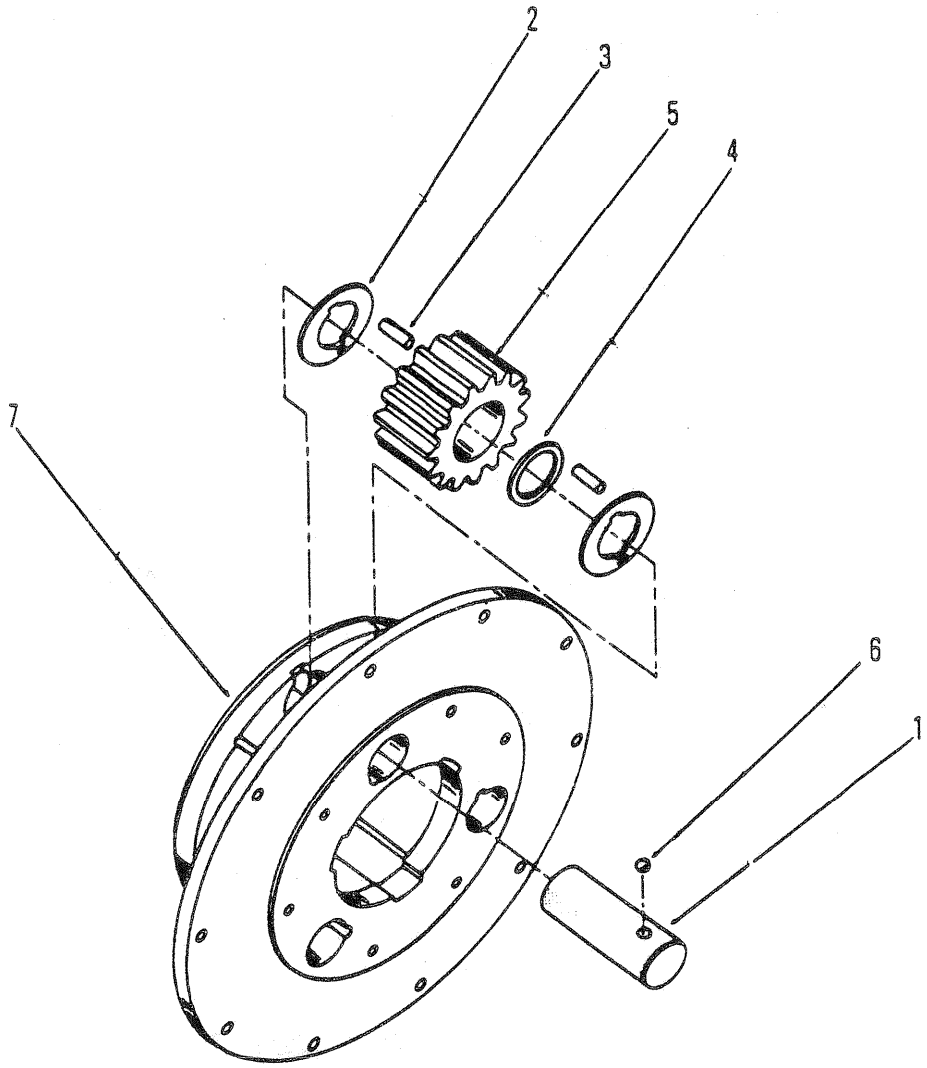

5333TP

PLANET CARRIER ASSEMBLY FD 17600 & RD 17600
PORTE PLANÉTAIRE ENSEMBLE FD 17600 & RD 17600
PLANENTRÄGER VOLLST FD 17600 & RD 17600
SUPORTE PLANET CONJUNTO FD 17600 & RD 17600
SOPORTE PLANET CONJUNTO FD 17600 & RD 17600

No.	Part No.	Qty	Description	Description	Benennung	Descrição	Descripción
A	[1]816090	1	Planet carr assy	port planétaire ens	Planetentraeger voll	sup planet conj	sop planet conj
1	106349	3	Shaft	arbre	Welle	ávore	árbol
2	106350	6	Washer	rondelle	Scheibe	arruela	arandela
3	106351	-	Roller	galet	Rolle	rolete	rodillo
4	106352	3	Spacer	entretoise	Distanzteil	espaçador	espaciador
5	109088	3	Pinion	pignon	Ritzel	pinhão	pion
6	10J000012	3	Ball	bille	Kugel	esfera	bola
7	816092	1	Planet carrier	port planétaire	Planeträger	sup planet	sup planet

[1] Inc 1➡7

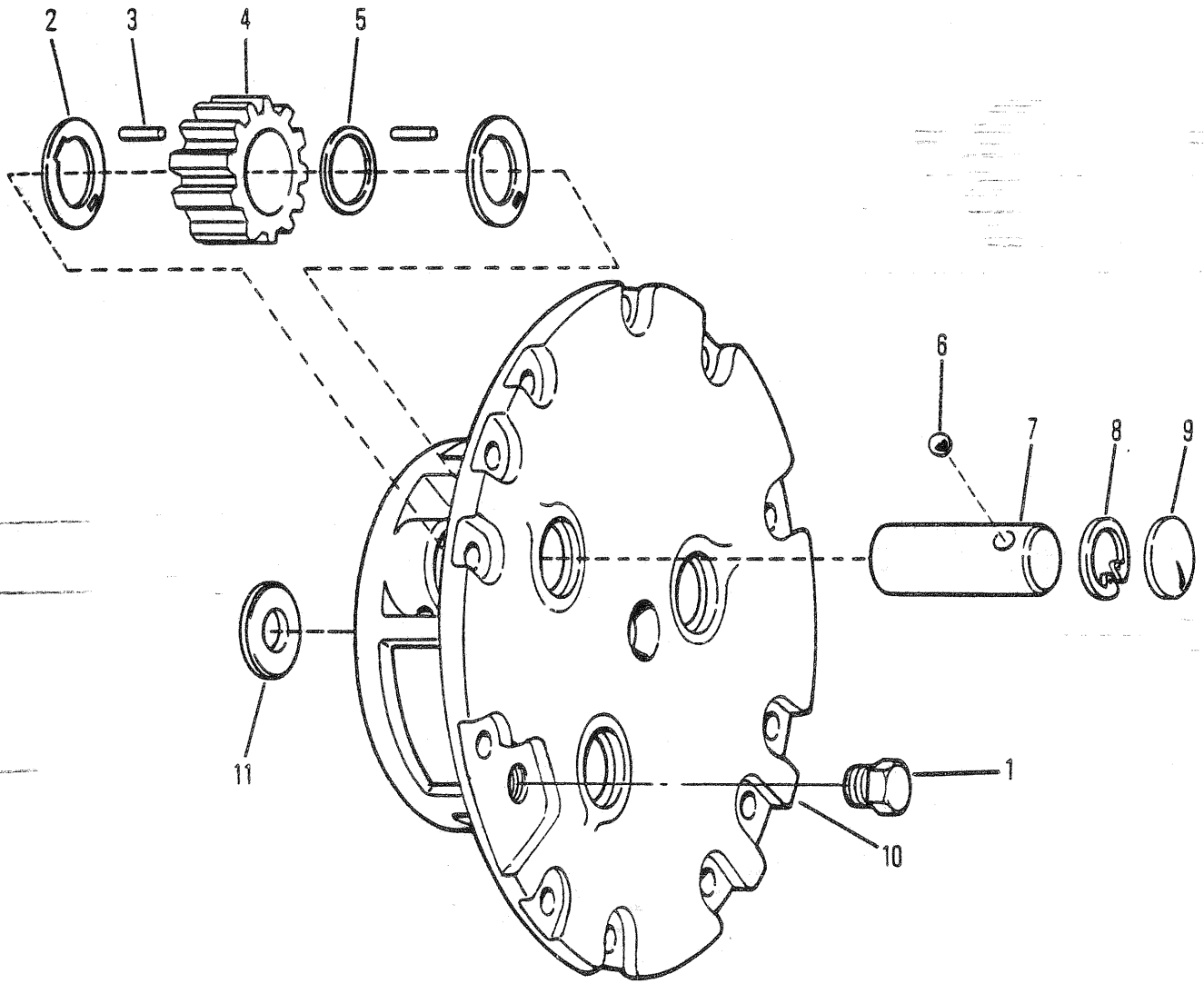

5983TP

PLANET CARRIER ASSEMBLY FD & RD 17620 & 17800⊠
PORTE PLANÉTAIRE ENSEMBLE FD & RD 17620 & 17800⊠
PLANENTRÄGER VOLLST FD & RD 17620 & 17800⊠
SUPORTE PLANET CONJUNTO FD & RD 17620 & 17800⊠
SOPORTE PLANET CONJUNTO FD & RD 17620 & 17800⊠

No.	Part No.	Qty	Description	Description	Benennung	Descrição	Descripción
A	[1,2]127398	1	Planet carr assy	port planétaire ens	Planetentraeger voll	sup planet conj	sop planet conj
1	24K000007	1	Plug	bouchon	Stopfen	bujão	tapón
2	124574	6	Thrust washer	rondelle pouss	Ritzeldruck	arruela empuxo	arandela empuje
3	124576	174	Roller needle	roul à aiguilles	Nadelrolle	rolete agulha	rodillo aguja
4	124573	3	Gear	engrenage	Zahnrad	engrenagem	engranaje
5	124577	3	Spacer	entretoise	Distanzteil	espaçador	espaciador
6	10J000012	3	Lock ball	boule de verrouillage	Sperrkugel	esfera de travamento	bola de sejuridad
7	124575	3	Shaft	arbre	Welle	ávore	árbol
8	672907	3	Snap ring	circlips	Sperring	anel de trava	anillo de retención
9	12F000200	3	Plug	bouchon	Stopfen	bujão	tapón
10	127399	1	Planet carrier	port planétaire	Planeträger	sup planet	sup planet
11	121166	1	Thrust washer	rondelle pouss	Ritzeldruck	arruela empuxo	arandela empuje

[1] Inc 1➡11

[2] No longer available. To service complete assembly order 1-2107707. See Group A4 30120.
[2] Plus disponible. Pour l'entretien de l'ensemble, commander 1 pièce 2107707. Voir groupe A4 30120.
[2] Nicht mehr erhältlich. Zur Instandhaltung der vollständigen Einheit, bestelle man 1 Teil 2107707. Siehe Gruppe A4 30120.
[2] Nao disponibilidade. Para o serviço de manutenção do conjunto completo, solicite 1 no. 2107707. Veja o grupo A4 30120.
[2] No se produce más. Para el servicio del conjunto completo ordene 1 no. 2107707. Ver grupo A4 30120.

[3] ⊠C-9044-101➡514H-9999-CAC, 528A-101-CAC➡528D-9999-CAC,529C-101➡9999-CAC

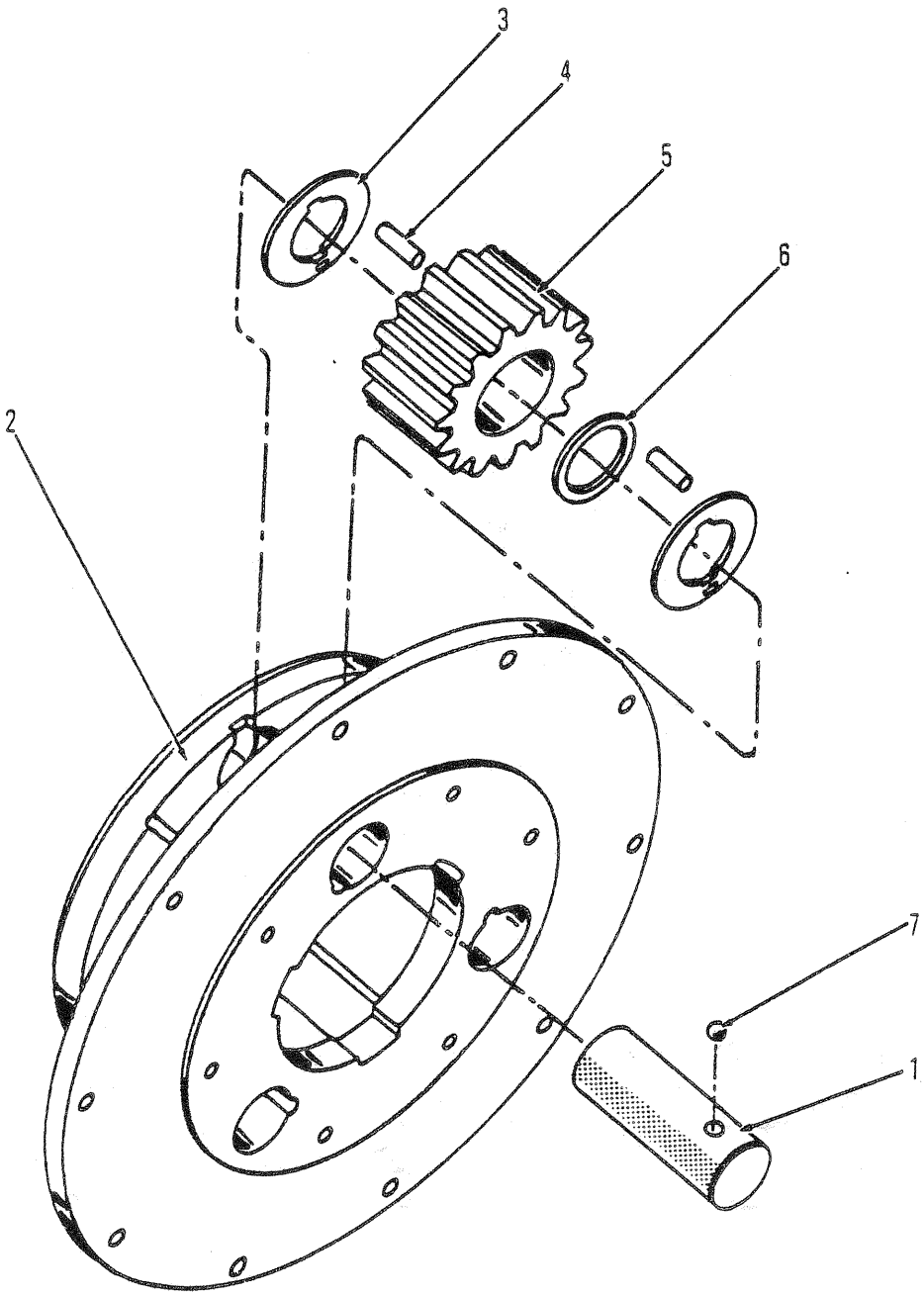

6080TP

PLANET CARRIER ASSEMBLY-17210
PORTE PLANÉTAIRE ENSEMBLE-17210
PLANENTRÄGER VOLLST-17210
SUPORTE PLANET CONJUNTO-17210
SOPORTE PLANET CONJUNTO-17210

No.	Part No.	Qty	Description	Description	Benennung	Descrição	Descripción
A	†127314	2	Planet carr assy	port planétaire ens	Planetentraeger voll	sup planet conj	sop planet conj
1	106349	3	Shaft	arbre	Welle	ávore	árbol
2	127315	1	Carrier	porteur	Trger	suporte	soporte
3	106350	6	Thrust washer	rondelle pouss	Ritzeldruck	arruela empuxo	arandela empuje
4	106351	174	Roller	galet	Rolle	rolete	rodillo
5	109088	3	Gear	engrenage	Zahnrad	engrenagem	engranaje
6	106352	3	Spacer	entretoise	Distanzteil	espaçador	espaciador
7	10J000012	3	Ball	bille	Kugel	esfera	bola

† Quantities are for one (1) assembly only
† Les quantités sont pour un (1) assemblage seulement
† Die Mengen verstehen sich für eine (1) Montage
† Quantidades apenas para um (1) conjunto
† Les cantidades son para un (1) conjunto solamente

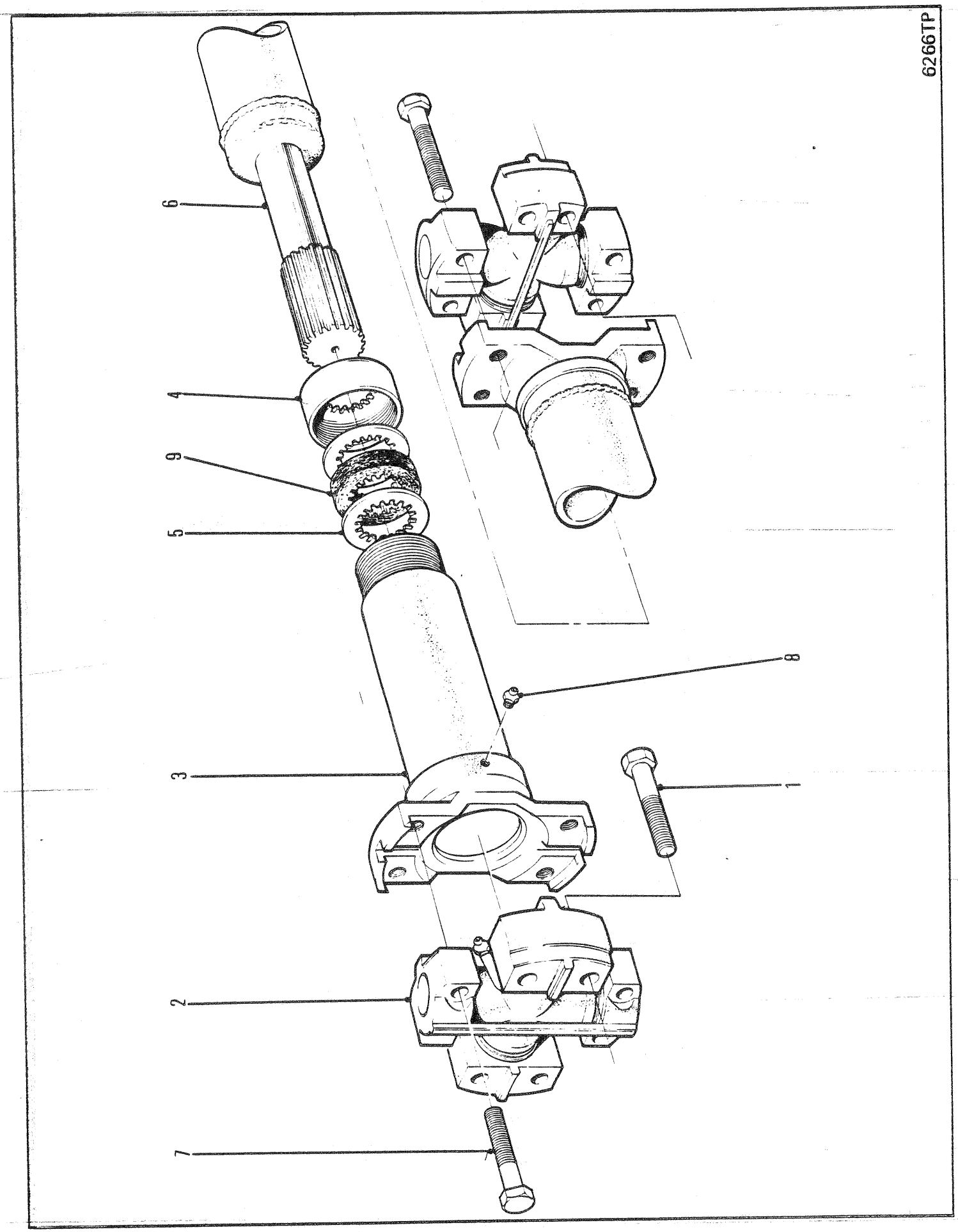
6266TP
6
4
9
5
3
2
7
8
1

PROPELLER SHAFT ASSEMBLY, TRANSMISSION/CONVERTER
ARBRE D'ENTRAÎNEMENT, TRANSMISSION/CONVERTISSEUR ENSEMBLE
GELENKWELLE VOLLSTÄNDIG, GETRIEBE/DREHMOMENTWANDLER
EIXO PROPULSOR, TRANSMISÃO/CONVERTIDOR, CONJUNTO
ARBOL PROPULSOR, TRANSMISSIÓN/CONVERTIDOR, CONJUNTO

No.	Part No.	Qty	Description	Description	Benennung	Descrição	Descripción
A	[1]1925884	1	Propshaft	arbre de lhélice	Propellerwelle	eixo de propulsão	eje propulsor
B	[2]1992250	1	Slip yoke assy	ens chape coulissnte	Gleitjoch vollst	cj bloco corrediào	cj acople telescop
1	18C000632	8	Bolt	boulon	Bolzen	parafuso	bulón
2	887737	2	Spider assy	ens croisillon	Kreuzgelenk vollst	conj cruzeta	conj cruceta
3	§------	1	Slip yoke	chape coulissnte	Gleitkupplg	garfo corrediào	acople telescop
4	940654	1	Retainer	arrêtoir	Halterung	retentor	retén
5	1991954	2	Washer	rondelle	Scheibe	arruela	arandela
6	1991955	1	Tube assy	assemblage de tube	Rohreinheit	conjunto de tubos	conjunto del tubo
7	18C000524	8	Bolt	boulon	Bolzen	parafuso	bulón
8	10H000035	1	Grease fitting	graisseur	Nippel Schmier	graxeira	grasera
9	940081	1	Seal	joint étanchéité	Dichtung	vedador	sello

[1] Inc B,2➡9

[2] Inc 4, 5,8 & 9

664CUM 546H-101-CAC➡546H-9999-CAC
664GM 514H-101-CAC➡514H-9999-CAC
664GMGR 508H-101-CAC➡508H-9999-CAC

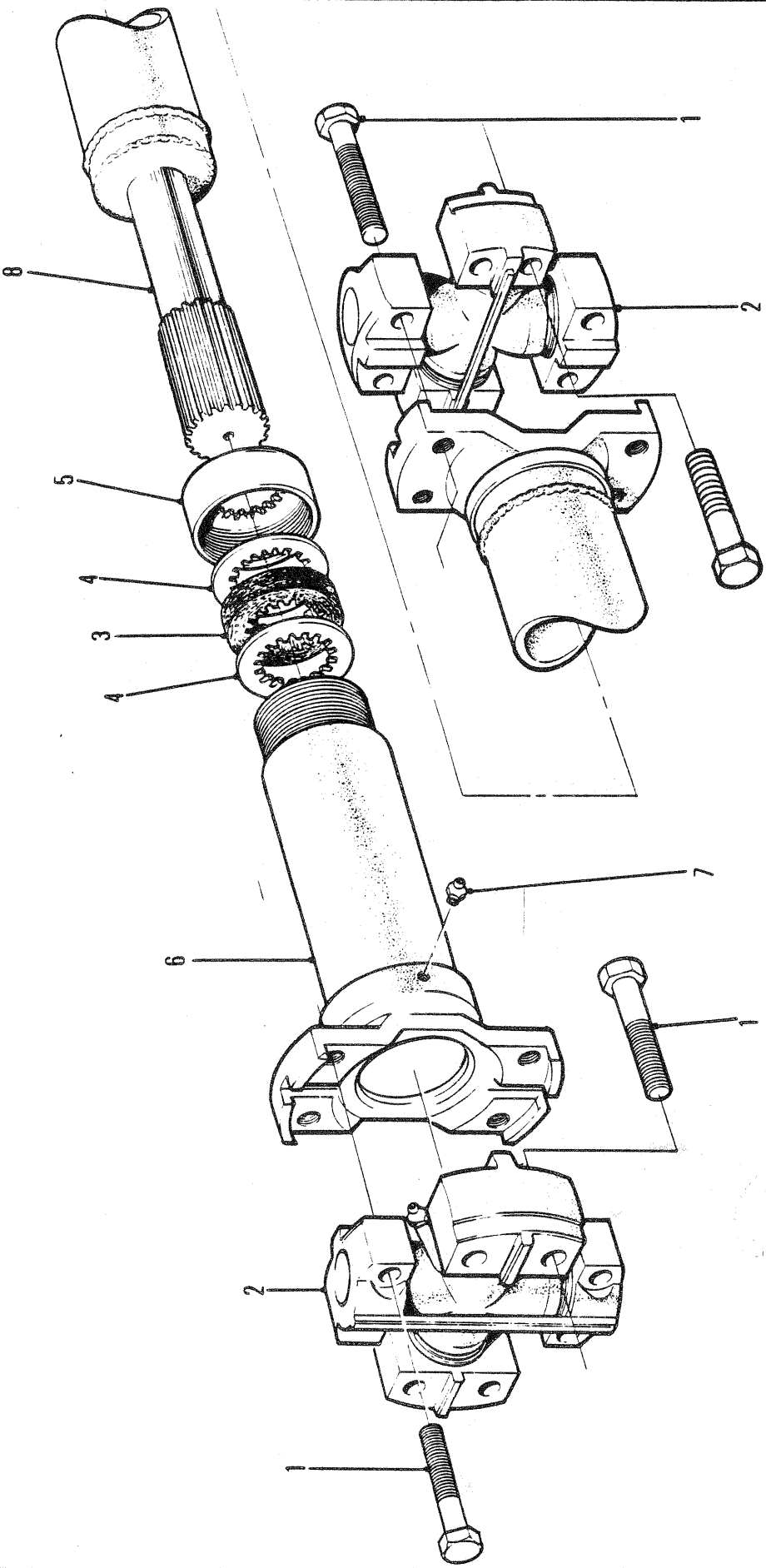
6270TP
1
2
8
5
4
3
4
7
6
1
2
1

PROPELLER SHAFT ASSEMBLY TRANSMISSION/WINCH
ENSEMBLE D'ARBRE D'ENTRAINEMENT-BOÎTE DE VITESSE/TREUIL
ANTRIEBSWELLEN-AGGREGAT GETRIEBE/WINDE
CONJUNTO EIXO DE PROPULSÃO-TRANSMISSÃO/GUINCHO
CONJUNTO EJE PROPULSOR-TRANSMISIÓN/GUINCHE

No.	Part No.	Qty	Description	Description	Benennung	Descrição	Descripción
A	[1]1911539	1	Prop shaft assy	ens arbre propulsion	Kardanwelle vollst	conj eixo propulsor	conj eje impulsor
B	[2]1992254	1	Slip yoke assy	ens chape coulissnte	Gleitjoch vollst	cj bloco corrediào	cj acople telescop
1	18C000524	16	Bolt	boulon	Bolzen	parafuso	bulón
2	887737	2	Spider assy	ens croisillon	Kreuzgelenk vollst	conj cruzeta	conj cruceta
3	940081	1	Seal	joint étanchéité	Dichtung	vedador	sello
4	940653	2	Washer	rondelle	Scheibe	arruela	arandela
5	940654	1	Retainer	arrêtoir	Halterung	retentor	retén
6	§-------	1	Slip yoke	chape coulissnte	Gleitkupplg	garfo corrediào	acople telescop
7	10H000025	1	Grease fitting	graisseur	Nippel Schmier	graxeira	grasera
8	1990111	1	Tube assy	assemblage de tube	Rohreinheit	conjunto de tubos	conjunto del tubo

[1] Inc B, 1➡8

[2] Inc 3➡7

664GM 514H-101-CAC➡514H-9999-CAC 546H-101-CAC➡546H-9999-CAC
664GMGR 508H-101-CAC➡508H-9999-CAC

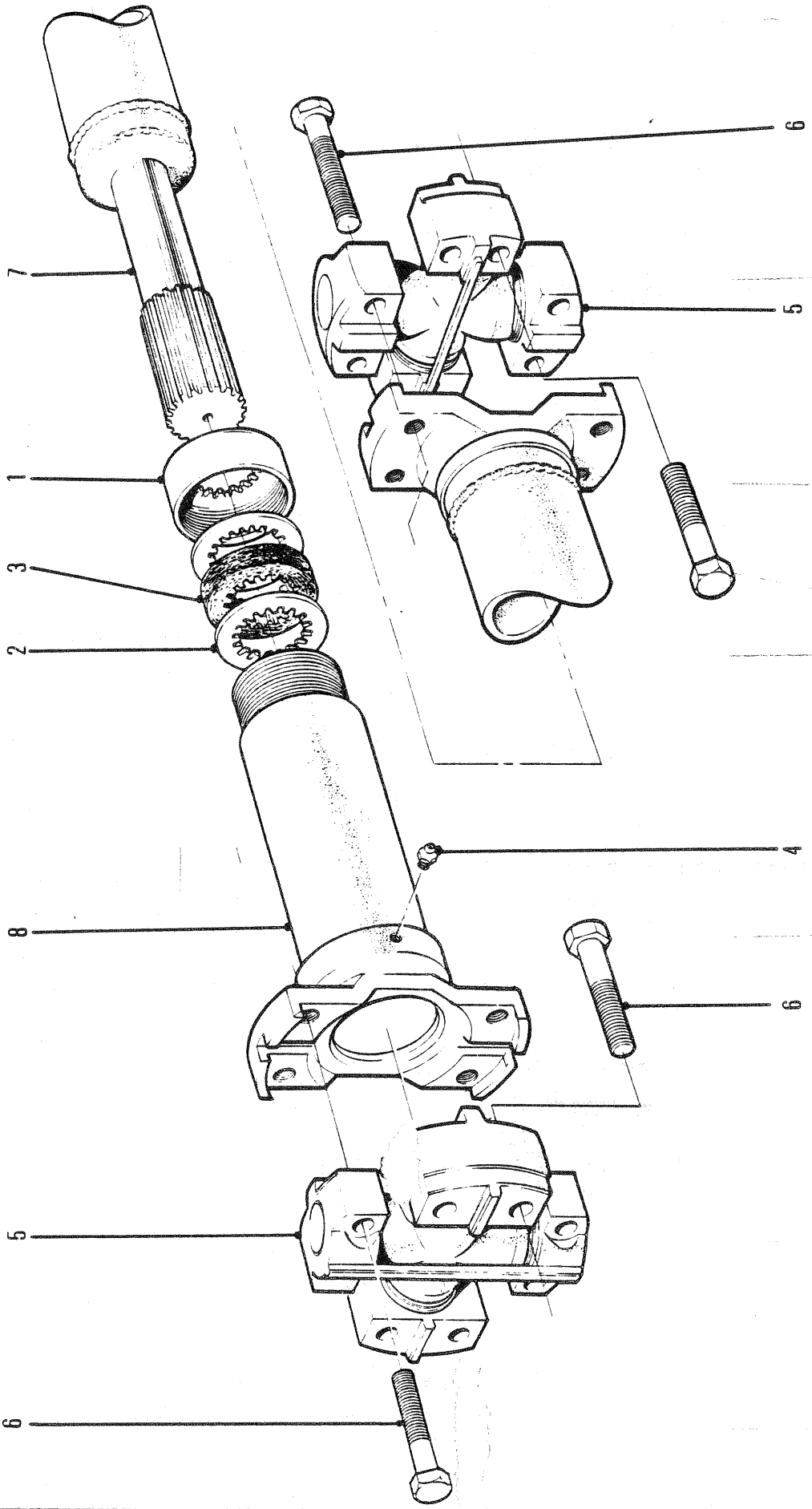
6275TP
6
5
7
1
3
2
4
8
6
5
6

PROPELLER SHAFT ASSEMBLY, TRANSMISSION-FRONT AXLE
ENSEMBLE ARBRE CARDAN, TRANSMISSION-PONT AVANT
PROPELLER WELLENAGGREGAT, ÜBERSETZUNG-VORDERACHSE
CONJUNTO HÉLICE EIXO, TRANSMISSÃO-EIXO FRENTE
CONJUNTO DEL EJE CARDAN, TRANSMISIÓN-EJE DELANTERO

No.	Part No.	Qty	Description	Description	Benennung	Descrição	Descripción
A	[1]1911538	1	Prop shaft assy	ens arbre propulsion	Kardanwelle vollst	conj eixo propulsor	conj eje impulsor
B	[2]940224	1	Slip yoke assy	ens chape coulissnte	Gleitjoch vollst	cj bloco corrediào	cj acople telescop
1	940090	1	Retainer	arrêtoir	Halterung	retentor	retén
2	940091	2	Washer	rondelle	Scheibe	arruela	arandela
3	940092	1	Seal	joint étanchéité	Dichtung	vedador	sello
4	10H000025	1	Grease fitting	graisseur	Nippel Schmier	graxeira	grasera
5	944862	2	Spider assy	ens croisillon	Kreuzgelenk vollst	conj cruzeta	conj cruceta
6	18C000628	16	Bolt	boulon	Bolzen	parafuso	bulón
7	1990114	1	Tube assy	assemblage de tube	Rohreinheit	conjunto de tubos	conjunto del tubo
8	§---------	1	Slip yoke	chape coulissnte	Gleitkupplg	garfo corrediào	acople telescop

[1] Inc 1➡8 No longer available. For service replacement, order 1935461 Propshaft Assembly.
[1] Inc 1➡8 Plus disponoble. Pour le remplacement, commander lensemble d'arbre d'hélice 1935461.
[1] Inc 1➡8 Nicht mehr erhältlich. Zum Ersatz bestelle man die Antriebswelle 1935461.
[1] Inc 1➡8 Não disponibilidade. Para reposição ordene conjunto de eixo propulsor 1935461.
[1] Inc 1➡8 No se produce más. Para el servicio de reemplazo, ordene de árbol propulsor 1935461.

[2] Inc 1➡4,6&8

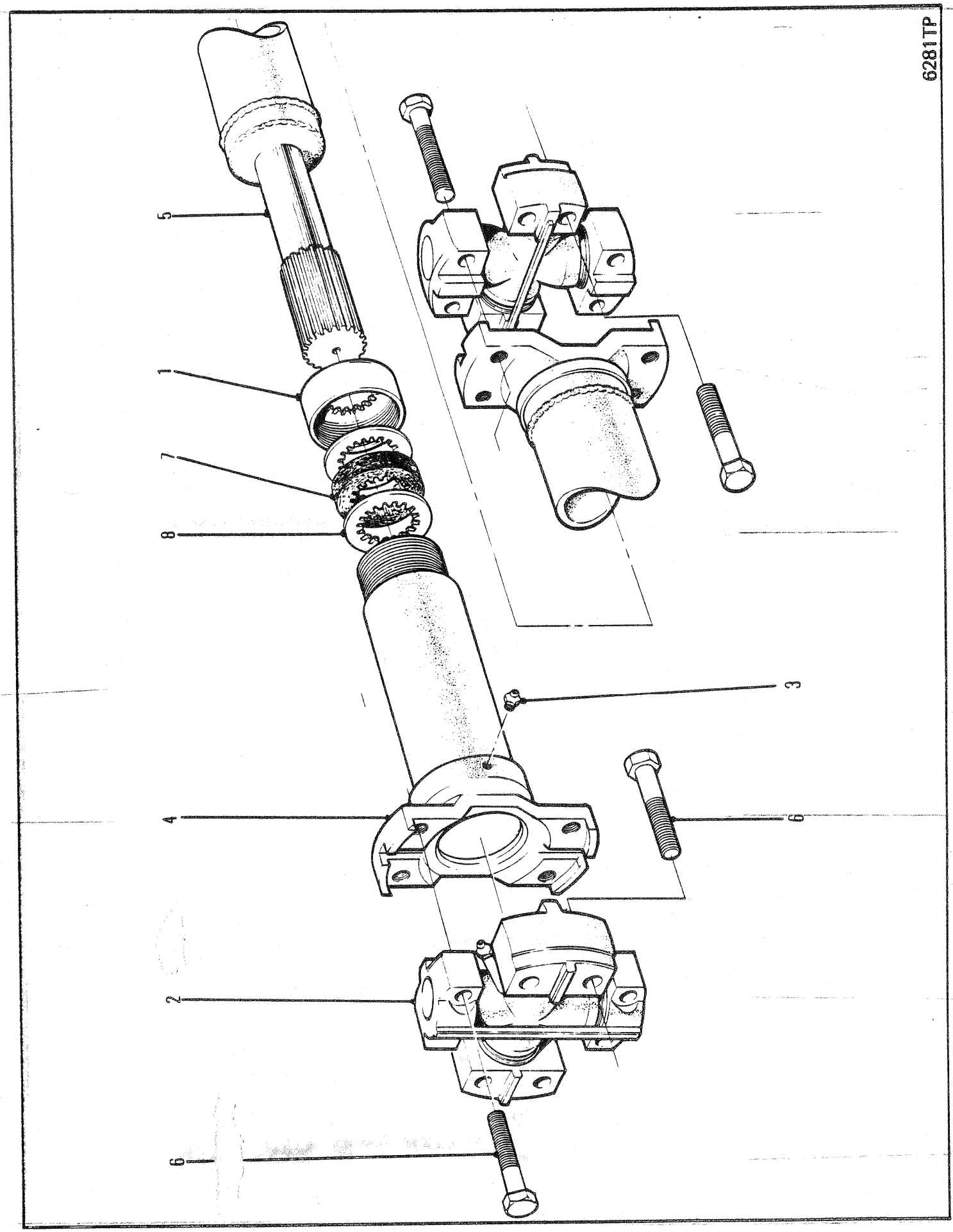
6281TP
1
2
3
4
5
6
7
8

PROPELLER SHAFT ASSEMBLY, REAR AXLE INPUT
ENSEMBLE D'ARBRE D'ENTRAÎNEMENT, ESSIEUX ARRIÈRE
KARDANWELLE, VOLLSTÄNDIG, HINTERACHSEN
CONJUNTO DE EIXO PROPULSOR, EIXOS TRASEIORS
CONJUNTO DEL EJE PROPULSOR, EJES TRASEROS

No.	Part No.	Qty	Description	Description	Benennung	Descrição	Descripción
A	[1,2]1924487	1	Prop shaft assy	ens arbre propulsion	Kardanwelle vollst	conj eixo propulsor	conj eje impulsor
B	[4]1991313	1	Slip yoke assy	ens chape coulissnte	Gleitjoch vollst	cj bloco corredião	cj acople telescop
1	940090	1	Retainer	arrêtoir	Halterung	retentor	retén
2	[3]944862	2	Spider assy	ens croisillon	Kreuzgelenk vollst	conj cruzeta	conj cruceta
3	10H000025	1	Grease fitting	graisseur	Nippel Schmier	graxeira	grasera
4	§-------	1	Slip yoke	chape coulissnte	Gleitkupplg	garfo corredião	acople telescop
5	1991311	1	Tube assy	assemblage de tube	Rohreinheit	conjunto de tubos	conjunto del tubo
6	18C000628	16	Bolt	boulon	Bolzen	parafuso	bulón
7	5299099	1	Seal	joint étanchéité	Dichtung	vedador	sello
8	5299100	2	Washer	rondelle	Scheibe	arruela	arandela

[1] Used only on machines equipped with 1917296 - midmount assy.
[1] Utilisé uniquement sur machines équipées de 1917296 - ensemble montage au milieu
[1] Wird nur für Maschinen verwendet, die mit 1917296 - Mittelaufbau ausgerüstet sind.
[1] Utilizado apenas em máquinas equipadas com conjunto de montagem intermediária 1917296
[1] Utilizado sólo en máquinas equipadas con 1917296 - conjunto de montaje intermedio

[2] Inc 1➡8

[3] Inc 3

[4] Inc 1,7 & 8

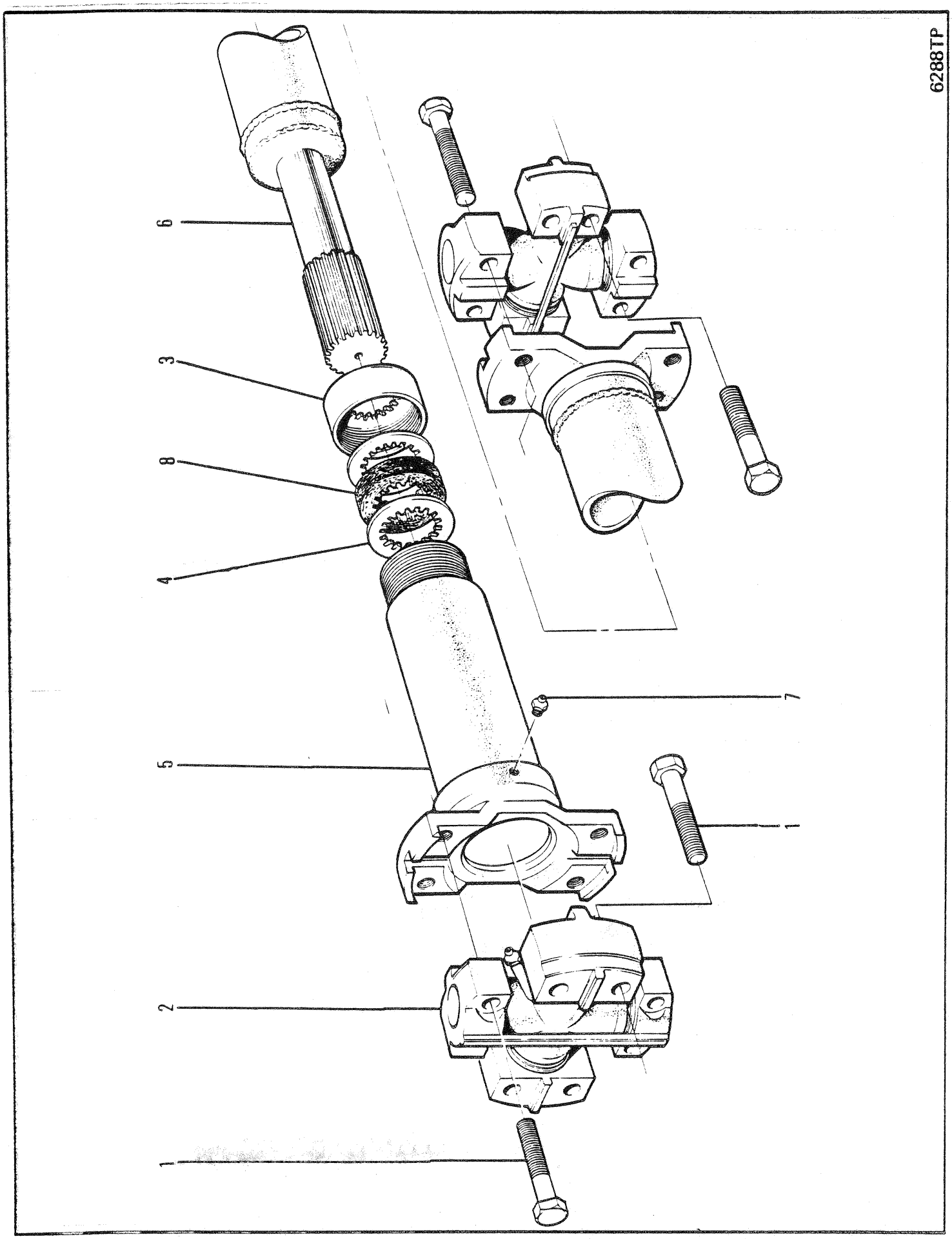
6288TP
6
3
8
4
5
7
1
2
1

PROPELLER SHAFT ASSEMBLY, REAR AXLE INPUT
ENSEMBLE D'ARBRE D'ENTRAÎNEMENT, ESSIEUX ARRIÈRE
KARDANWELLE, VOLLSTÄNDIG, HINTERACHSEN
CONJUNTO DE EIXO PROPULSOR, EIXOS TRASEIORS
CONJUNTO DEL EJE PROPULSOR, EJES TRASEROS

No.	Part No.	Qty	Description	Description	Benennung	Descrição	Descripción
A	[1]1925428	1	Prop shaft assy	ens arbre propulsion	Kardanwelle vollst	conj eixo propulsor	conj eje impulsor
B	[2]1991953	1	Slip yoke assy	ens chape coulissnte	Gleitjoch vollst	cj bloco corrediào	cj acople telescop
1	18C000628	16	Bolt	boulon	Bolzen	parafuso	bulón
2	944862	2	Spider assy	ens croisillon	Kreuzgelenk vollst	conj cruzeta	conj cruceta
3	940090	1	Cap	chapeau	Kappe	tampa	tapa
4	5299100	2	Washer	rondelle	Scheibe	arruela	arandela
5	§-------	1	Slip yoke	chape coulissnte	Gleitkupplg	garfo corrediào	acople telescop
6	1991951	1	Tube assy	assemblage de tube	Rohreinheit	conjunto de tubos	conjunto del tubo
7	10H000035	1	Fitting	ajustage	Verbindung	ajuste	accesorio
8	5299099	1	Seal	joint étanchéité	Dichtung	vedador	sello

[1] Inc B, 1➡8

[2] Inc 3➡5 & 8

664GM 514H-461-CAC➡514H-1417-CAC 514H-1420-CAC➡514H-1431-CAC 514H-1433-CAC➡514H-1615-CAC
664GMGR 508H-101-CAC➡508H-212-CAC

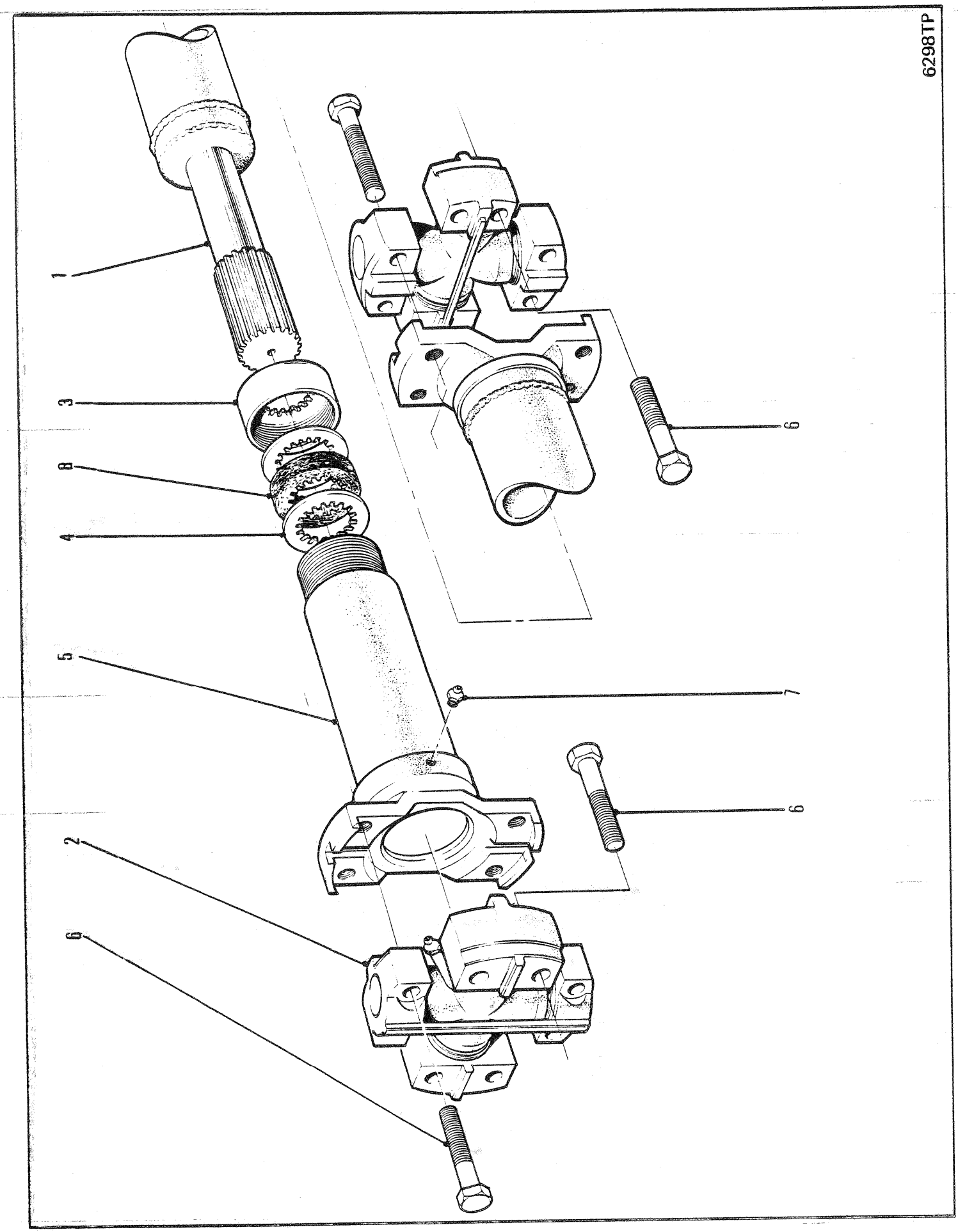
6298TP
1
3
8
4
5
2
6
6
6
7

PROPELLER SHAFT ASSEMBLY, REAR AXLE INPUT
ENSEMBLE D'ARBRE DENTRÎNEMENT, ESSIEUX ARRIÈRE
KARDANWELLE, VOLLSTÄNDIG, HINTERACHSEN
CONJUNTO DE EIXO PROPULSOR, EIXOS TRASEIROS
CONJUNTO DEL EJE PROPULSOR, EJES TRASEROS

No.	Part No.	Qty	Description	Description	Benennung	Descrição	Descripción
A	[1]2517047	1	Prop shaft	arbre de transmission	Antriebswelle	eixo da hélice	eje de propulsión
B	[2]961908	1	Slip yoke assy	ens chape coulissnte	Gleitjoch vollst	cj bloco corredìao	cj acople telescop
1	961907	1	Tube assy	assemblage de tube	Rohreinheit	conjunto de tubos	conjunto del tubo
2	944862	2	Spider assy	ens croisillon	Kreuzgelenk vollst	conj cruzeta	conj cruceta
3	940090	1	Retainer	arrêtoir	Halterung	retentor	retén
4	5299100	2	Washer	rondelle	Scheibe	arruela	arandela
5	§-------	1	Slip yoke	chape coulissnte	Gleitkupplg	garfo corredìao	acople telescop
6	18C000628	16	Bolt	boulon	Bolzen	parafuso	bulón
7	10H000025	1	Grease fitting	graisseur	Nippel Schmier	graxeira	grasera
8	5299099	1	Seal	joint étanchéité	Dichtung	vedador	sello

[1] Inc B, 1➡8

[2] Inc 3➡5 & 8

664GM 514H-1418,1419 514H-1616-CAC➡514H-9999-CAC
664GMGR 508H-213-CAC➡508H-9999-CAC 546H-101-CAC➡546H-9999-CAC

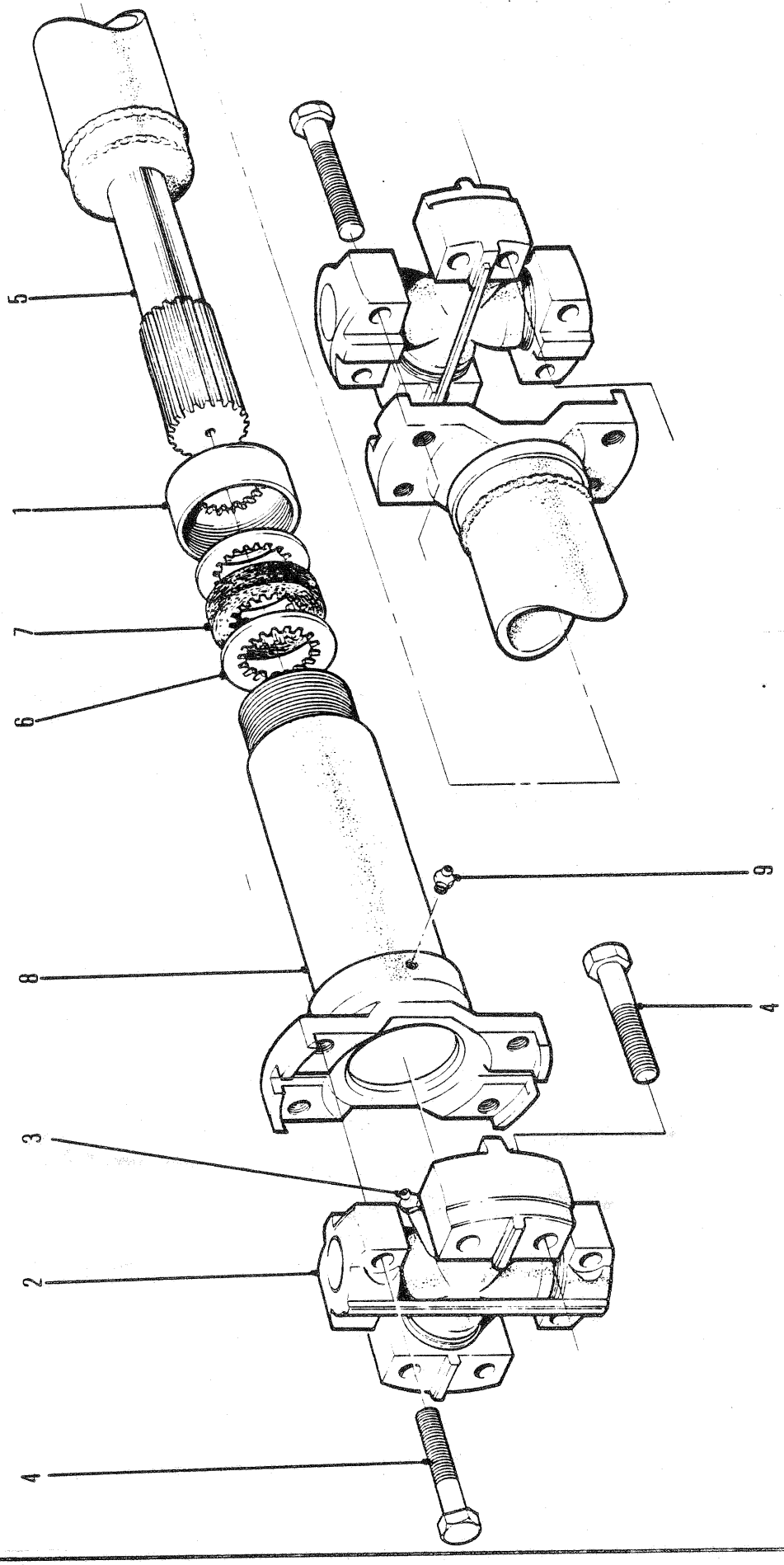
6300TP
5
1
7
6
9
8
4
3
2
4

PROPELLER SHAFT ASSEMBLY, TRANSMISSION/MID MOUNT BEARING
ARBRE D'ENTRAÎNEMENT, TRANSMISSION/PALIER CENTRAL,ENSEMBLE
GELENKWELLE VOLLSTÄNDIG, GETRIEBE/MITTELLAGER
EIXO PROPULSOR, TRANSMISSÃO/MANCAL CENTRAL CONJUNTO
ARBOL PROPULSOR, TRANSMISSIÓN/COJINETE CENTRAL CONJUNTO

No.	Part No.	Qty	Description	Description	Benennung	Descrição	Descripción
A	[1]1911528	1	Prop shaft assy	ens arbre propulsion	Kardanwelle vollst	conj eixo propulsor	conj eje impulsor
B	[3]1992253	1	Slip yoke assy	ens chape coulissnte	Gleitjoch vollst	cj bloco corrediào	cj acople telescop
1	[4]940090	1	Retainer	arrêtoir	Halterung	retentor	retén
2	[2]944862	2	Spider assy	ens croisillon	Kreuzgelenk vollst	conj cruzeta	conj cruceta
3	10H000035	2	Fitting	ajustage	Verbindung	ajuste	accesorio
4	18C000628	16	Bolt	boulon	Bolzen	parafuso	bulón
5	1990124	1	Tube assy	assemblage de tube	Rohreinheit	conjunto de tubos	conjunto del tubo
6	1990125	2	Washer	rondelle	Scheibe	arruela	arandela
7	1990126	1	Seal	joint étanchéité	Dichtung	vedador	sello
8	§---------	1	Slip yoke	chape coulissnte	Gleitkupplg	garfo corrediào	acople telescop
9	10H000025	1	Fitting	ajustage	Verbindung	ajuste	accesorio

[1] Inc 1➡9 No longer available. For service replacement, order 1935462 Propshaft Assembly.
[1] Inc 1➡9 Plus disponoble. Pour le remplacement, commander lensemble d'arbre d'hélice 1935462.
[1] Inc 1➡9 Nicht mehr erhältlich. Zum Ersatz bestelle man die Antriebswelle 1935462.
[1] Inc 1➡9 Não disponibilidade. Para reposição ordene conjunto de eixo propulsor 1935462.
[1] Inc 1➡9 No se produce más. Para el servicio de reemplazo, ordene de árbol propulsor 1935462.

[2] Inc 3

[3] Inc 1 & 6➡9

[4] Services with kit 940224
[4] Réparer avec le jeu 940224
[4] Mit Kit Nr. 940224 warten
[4] Prestar manutenção com estojo No. 940224
[4] Mantener con estuche 940224

664GM 514H-101-CAC➡514H-9999-CAC 546H-101-CAC➡546H-9999-CAC
664GMGR 508H-101-CAC➡508H-9999-CAC

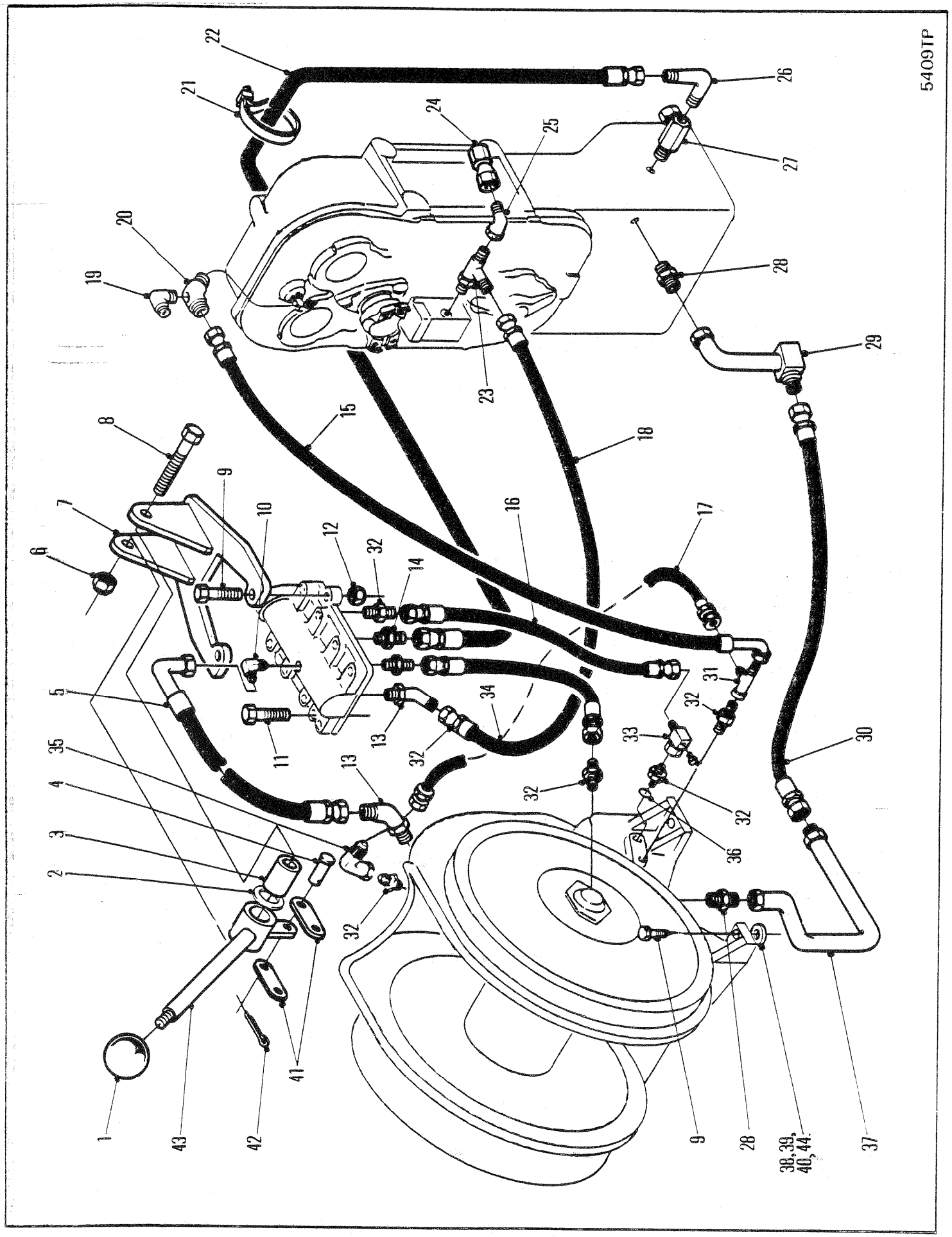
5409TP
1
2
3
4
5
6
7
8
9
10
11
12
13
14
15
16
17
18
19
20
21
22
23
24
25
26
27
28
29
30
31
32
33
34
35
36
37
38, 39, 40, 44.
41
42
43

WINCH CONTROLS AND HYDRAULICS-CLARK
COMMANDES DE TREUIL ET D'HYDRAULIQUE-CLARK
WINDEN- UND HYDRAULIKBEDIENUNG-CLARK
CONTROLE E HIDRÁULICO DO GUINCHO-CLARK
CONTROLES E HIDÁULICA DEL GUINCHE-CLARK

No.	Part No.	Qty	Description	Description	Benennung	Descrição	Descripción
1	**565389**	1	Knob	bouton	Knopf	manípula	botón
2	**1522535**	1	Seal	joint étanchéité	Dichtung	vedador	sello
3	**1503251**	1	Sleeve	manchon	Muffe	luva	manguito
4	**894831**	2	Pin	goupille	Stift	pino	pasador
5	**1904810**	1	Hose	tuyau flexible	Schlauch	mangueira	manguera
6	**59D000008**	3	Locknut	contre-écrou	Gegenmutter	contra porca	contratuerca
7	**1919951**	1	Bracket	support	Winkel	grampo	grampa
8	**17C000848**	1	Bolt	boulon	Bolzen	parafuso	bulón
9	**17C000624**	3	Bolt	boulon	Bolzen	parafuso	bulón
10	**83F000003**	1	Elbow	coude	Winkelrohr	cotovêlo	codo
11	**17C000632**	3	Bolt	boulon	Bolzen	parafuso	bulón
12	**59D000006**	3	Nut	écrou	Mutter	porca	tuerca
13	**18K000005**	4	Fitting	ajustage	Verbindung	ajuste	accesorio
14	**89F000007**	1	Fitting	ajustage	Verbindung	ajuste	accesorio
15	**1906369**	1	Hose	tuyau flexible	Schlauch	mangueira	manguera
16	**1904807**	2	Hose	tuyau flexible	Schlauch	mangueira	manguera
17	**1905864**	1	Hose	tuyau flexible	Schlauch	mangueira	manguera
18	**2750296**	1	Hose	tuyau flexible	Schlauch	mangueira	manguera
19	**1518811**	1	Adaptor	adaptateur	Zwischenstück	adaptador	adaptador
20	**83F000005**	1	Elbow	coude	Winkelrohr	cotovêlo	codo
21	**1539058**	1	Tie strap	bande dattache	Befestigungsband	cinta de ligação	banda de atadura
22	**1916969**	1	Hose	tuyau flexible	Schlauch	mangueira	manguera
23	**21K000006**	1	Tee	raccord T	T-Verbindungsstück	te	te
24	**36K000006**	1	Cap	chapeau	Kappe	tampa	tapa
25	**12K000006**	1	Fitting	ajustage	Verbindung	ajuste	accesorio
26	**83F000006**	1	Elbow	coude	Winkelrohr	cotovêlo	codo
27	**1925940**	1	Adaptor	adaptateur	Zwischenstück	adaptador	adaptador
28	**89F000010**	2	Adaptor	adaptateur	Zwischenstück	adaptador	adaptador
29	**1906386**	1	Tube	tube	Rohr	tubo	tubo
30	**1906370**	1	Hose	tuyau flexible	Schlauch	mangueira	manguera
31	**17K000005**	1	Fitting	ajustage	Verbindung	ajuste	accesorio
32	**15K000005**	6	Fitting	ajustage	Verbindung	ajuste	accesorio
33	**17K000005**	1	Fitting	ajustage	Verbindung	ajuste	accesorio
34	**1905117**	1	Hose	tuyau flexible	Schlauch	mangueira	manguera
35	**11K000005**	1	Elbow	coude	Winkelrohr	cotovêlo	codo
36	**91F000005**	1	O-ring	joint torique	O Ring	anel-O	anillo-O
37	**1906387**	1	Tube	tube	Rohr	tubo	tubo
38	‡**27E000016**	-	Flatwasher	rondelle plate	Unterlegscheibe	arruela chata	arandela plana
39	‡**1928246**	-	Shim .0179	cale 0,45MM	Beilage 0,45MM	calço 0,45MM	planchita 0,45MM
40	‡**1928247**	-	Shim .0478	cale 1,21MM	Beilage 1,21MM	calço 1,21MM	planchita 1,21MM
41	**1902756**	2	Link	articulation	Gelenk	articulação	articulación
42	**1F0000310**	2	Clevis pin	goupille chape	Schkelstift	pino garfo	pasador horquilla
43	**1924505**	1	Lever assy	levier ens	Hebel vollst	alavanca conj	palanca conj
44	**1928248**	-	Shim .0299	cale 0,76MM	Beilage 0,76MM	calço 0,76MM	planchita 0,76MM
45	†**1736910**	1	Tie	attache	Haft	liame	atadura
46	†**1905685**	1	Hose guide	guide de tuyau souple	Schlauchführung	guia de mangueira	guia de manguera
47	†**17C000828**	2	Bolt	boulon	Bolzen	parafuso	bulón
48	†**675227**	1	Bearing	palier	Lager	mancal	cojinete

664CUM 546H-101-CAC➡546H-9999-CAC
664GM 514H-101-CAC➡514H-9999-CAC
664GMGR 508H-101-CAC➡508H-9999-CAC

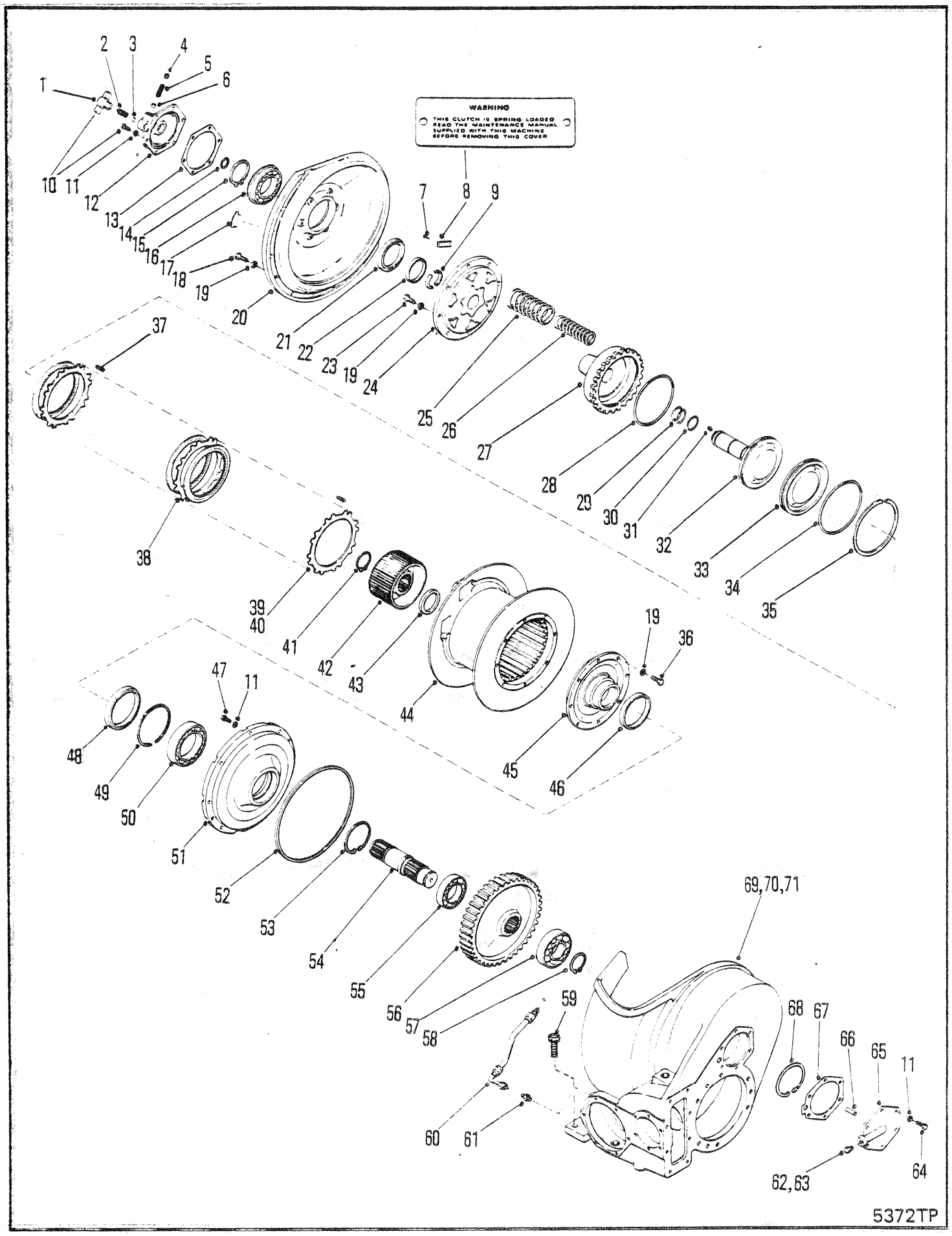
WARNING
THIS CLUTCH IS SPRING LOADED.
READ THE MAINTENANCE MANUAL
SUPPLIED WITH THIS MACHINE
BEFORE REMOVING THIS COVER
1
2
3
4
5
6
7
8
9
10
11
12
13
14
15
16
17
18
19
20
21
22
23
24
25
26
27
28
29
30
31
32
33
34
35
36
37
38
39
40
41
42
43
44
45
46
47
48
49
50
51
52
53
54
55
56
57
58
59
60
61
62,63
64
65
66
67
68
69,70,71
5372TP

WINCH-CABLE DRUM DRIVE SHAFT & CLUTCH W311-1
TREUIL-ARBRE D'ENTRAÎNEMENT DU TAMBOUR DE CÂBLE ET EMBRAYAGE W311-1
WINDE-ANTRIEBSWELLE DER SEILTROMMEL UND KUPPLUNG W311-1
GUINCHO-EIXO IMPULSOR DO TAMBOR DE CABOS E EMBREAGEM W311-1
GUINCHE-ARBOL INPULSOR DEL TAMBOR DE CABLES Y EMBRAGUE W311-1

No.	Part No.	Qty	Description	Description	Benennung	Descrição	Descripción
A	[3]284250	1	Winch assy	treuil ens	Winde vollst	guincho conj	guinche conj
1	232944	1	Bolt	boulon	Bolzen	parafuso	bulón
2	232903	1	Spring	ressort	Feder	mola	resorte
3	232904	1	Button	bouton	Knopf	botão	botón
4	16F000006	1	Plug	bouchon	Stopfen	bujão	tapón
5	201413	1	Spring	ressort	Feder	mola	resorte
6	232947	1	Lock	serrure	Schloss	fechadura	cerradura
7	207873	1	Screw	vis	Schraube	parafuso	tornillo
8	232338	1	Tag	etiquette	Etikett	etiqueta	etiqueta
9	231811	2	Ring	anneau	Ring	anel	anillo
10	1C0000618	6	Bolt	boulon	Bolzen	parafuso	bulón
11	4E000006	20	Lockwasher	rondelle frein	Sicherungsscheibe	arruela de pressão	arandela seguridad
12	232943	1	Cap	chapeau	Kappe	tampa	tapa
13	231308	1	Gasket	garniture	Dichtung	gaxeta	empaquetadura
14	223084	1	Ring	anneau	Ring	anel	anillo
15	225313	1	Ring	anneau	Ring	anel	anillo
16	231338	1	Bearing	palier	Lager	mancal	cojinete
17	222418	1	Plug	bouchon	Stopfen	bujão	tapón
18	1C0000822	9	Bolt	boulon	Bolzen	parafuso	bulón
19	4E000008	25	Lockwasher	rondelle frein	Sicherungsscheibe	arruela de pressão	arandela seguridad
20	234001	1	Cover	couvercle	Deckel	tampa	tapa
21	231336	1	Seal	joint étanchéité	Dichtung	vedador	sello
22	[4]§------	1	Sleeve	manchon	Muffe	luva	manguito
23	17C000824	16	Bolt	boulon	Bolzen	parafuso	bulón
24	[5]234597	1	Drum support	support du tarnbour	Trommelstütze	suporte do tambor	soporte del tambour
25	231332	6	Spring	ressort	Feder	mola	resorte
26	231333	6	Spring	ressort	Feder	mola	resorte
27	232239	1	Piston	piston	Kolben	pistão	pistón
28	231303	1	Seal	joint étanchéité	Dichtung	vedador	sello
29	25K040200	2	O ring	joint torique	O ring	anel-O	anillo-O
30	231017	1	Seal	joint étanchéité	Dichtung	vedador	sello
31	231231	1	Plug	bouchon	Stopfen	bujão	tapón
32	[2]239216	1	Shaft	arbre	Welle	ávore	árbol
33	232240	1	Plug	bouchon	Stopfen	bujão	tapón
34	25K040716	1	O ring	joint torique	O ring	anel-O	anillo-O
35	223989	1	Ring	anneau	Ring	anel	anillo
36	17C000814	8	Bolt	boulon	Bolzen	parafuso	bulón
37	[6]236574	12	Thrust washer	rondelle pouss	Ritzeldruck	arruela empuxo	arandela empuje
38	232628	11	Disc inner	disque interieur	Scheibe innen	disco interior	disco interno
39	232285	14	Disc outer	disque extérieur	Scheibe, aussen	disco exterior	disco externo
40	[6]232635	12	Disc outer	disque extérieur	Scheibe, aussen	disco exterior	disco externo
41	711161	1	Snap ring	circlips	Sperring	anel de trava	anillo de retención
42	232370	1	Hub&wsher assy	ass moyeu et rond	Nabe & Beilageinh	cubo e conj arr	conj cubo y aran
43	234761	1	Seal	joint étanchéité	Dichtung	vedador	sello
44	231300	1	Drum	tambour	Trommel	tambor	tambor
45	[1]231495	1	Support	support	Abstützung	suporte	soporte

[1] Inc 46

[2] Inc 31

[3] Ref A6 24150

[4] See 24
[4] Voir 24
[4] Siehe 24
[4] Veja 24
[4] Véase 24

[5] Inc 22

[6] □S/N 94804T➡Winch
[6] □S/N 94804T➡Treuil
[6] □S/N 94804T➡Winde
[6] □S/N 94804T➡Guincho
[6] □S/N 94804T➡Guinche

664GM 546H-101-CAC➡546H-9999-CAC 514H-101-CAC➡514H-9999-CAC
664GMGR 508H-101-CAC➡508H-9999-CAC

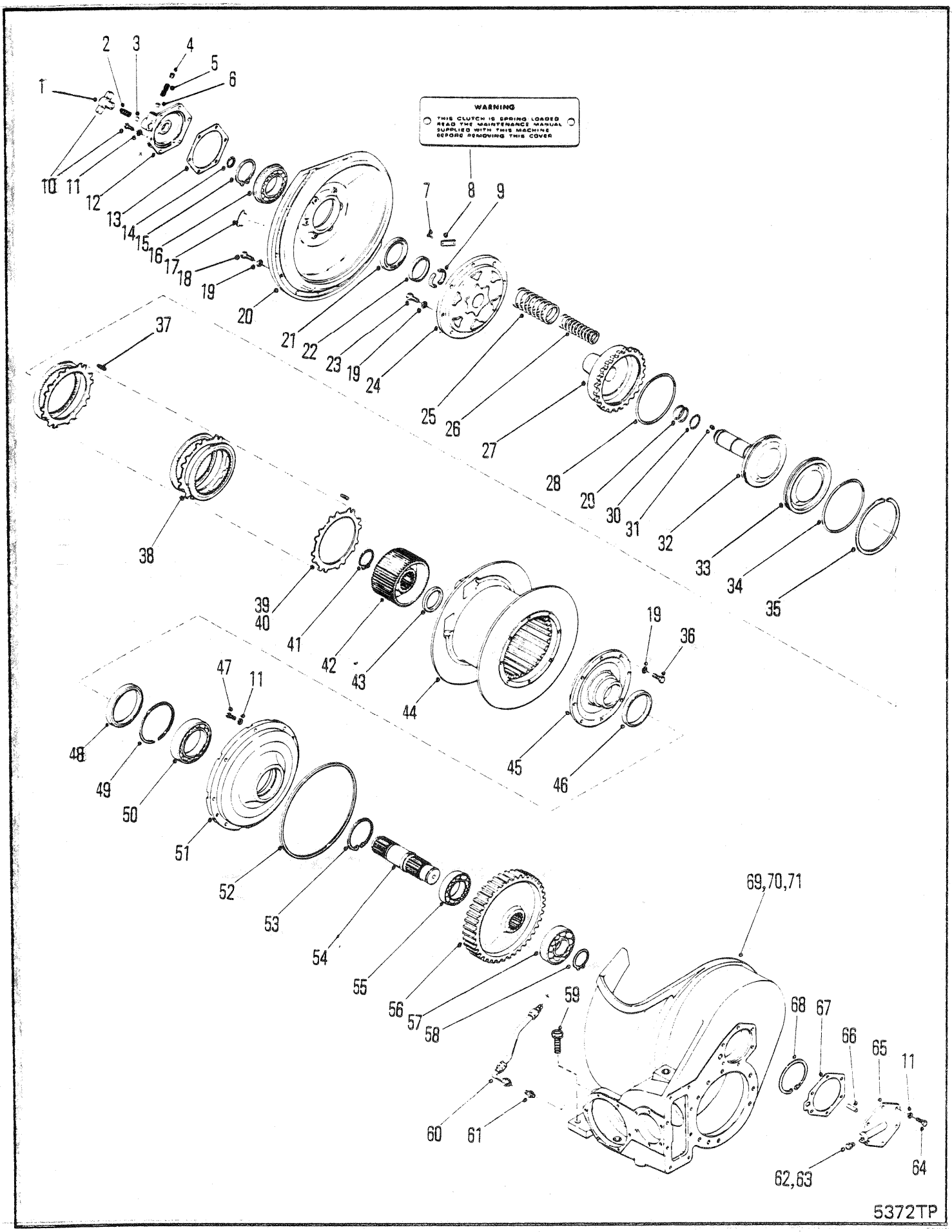
WARNING
THIS CLUTCH IS SPRING LOADED
READ THE MAINTENANCE MANUAL
SUPPLIED WITH THIS MACHINE
BEFORE REMOVING THIS COVER
1
2
3
4
5
6
7
8
9
10
11
12
13
14
15
16
17
18
19
20
21
22
23
24
25
26
27
28
29
30
31
32
33
34
35
36
37
38
39
40
41
42
43
44
45
46
47
48
49
50
51
52
53
54
55
56
57
58
59
60
61
62,63
64
65
66
67
68
69,70,71
5372TP

WINCH-CABLE DRUM DRIVE SHAFT & CLUTCH W311-1
TREUIL-ARBRE D'ENTRAÎNEMENT DU TAMBOUR DE CÂBLE ET EMBRAYAGE W311-1
WINDE-ANTRIEBSWELLE DER SEILTROMMEL UND KUPPLUNG W311-1
GUINCHO-EIXO IMPULSOR DO TAMBOR DE CABOS E EMBREAGEM W311-1
GUINCHE-ARBOL INPULSOR DEL TAMBOR DE CABLES Y EMBRAGUE W311-1

No.	Part No.	Qty	Description	Description	Benennung	Descrição	Descripción
46	**231843**	1	Sleeve	manchon	Muffe	luva	manguito
47	**1C0000616**	8	Bolt	boulon	Bolzen	parafuso	bulón
48	**231842**	1	Seal	joint étanchéité	Dichtung	vedador	sello
49	**217693**	1	Ring	anneau	Ring	anel	anillo
50	**225800**	1	Bearing	palier	Lager	mancal	cojinete
51	**231294**	1	Support	support	Abstützung	suporte	soporte
52	**218777**	1	O-ring	joint torique	O Ring	anel-O	anillo-O
53	**952160**	1	Snap ring	circlips	Sperring	anel de trava	anillo de retención
54	**231290**	1	Shaft	arbre	Welle	ávore	árbol
55	**774623**	1	Bearing	palier	Lager	mancal	cojinete
56	**232368**	1	Gear	engrenage	Zahnrad	engrenagem	engranaje
57	**225793**	1	Bearing	palier	Lager	mancal	cojinete
58	**230067**	1	Ring	anneau	Ring	anel	anillo
59	**17C002040**	4	Bolt	boulon	Bolzen	parafuso	bulón
60	**231399**	1	Hose	tuyau flexible	Schlauch	mangueira	manguera
61	**38F000009**	1	Adapter	adaptateur	Zwischenstück	adaptador	adaptador
62	**16F000024**	1	Plug	bouchon	Stopfen	bujão	tapón
63	**40K000002**	1	Pipe plug	obturateur tuyau	Rohrstopfen	bujão do cano	tapón de cao
64	**1C0000620**	6	Bolt	boulon	Bolzen	parafuso	bulón
65	**231292**	1	Cover	couvercle	Deckel	tampa	tapa
66	**222031**	1	Tube	tube	Rohr	tubo	tubo
67	**231293**	1	Gasket	garniture	Dichtung	gaxeta	empaquetadura
68	**711178**	1	Ring	anneau	Ring	anel	anillo
69	**220725**	1	Name plate	plaque duconstructr	Namensschild	placa do nome	placa de nombre
70	**207878**	2	Screw	vis	Schraube	parafuso	tornillo
71	[3]**233859**	1	Case winch	boitier treuil	Windengehäuse	caixa guincho	caja guinche

[1] Inc 46

[2] Inc 31

[3] Ref A6 24150

[4] See 24
[4] Voir 24
[4] Siehe 24
[4] Veja 24
[4] Véase 24

[5] Inc 22

[6] □S/N 94804T➡Winch
[6] □S/N 94804T➡Treuil
[6] □S/N 94804T➡Winde
[6] □S/N 94804T➡Guincho
[6] □S/N 94804T➡Guinche

664GM 546H-101-CAC➡546H-9999-CAC 514H-101-CAC➡514H-9999-CAC
664GMGR 508H-101-CAC➡508H-9999-CAC

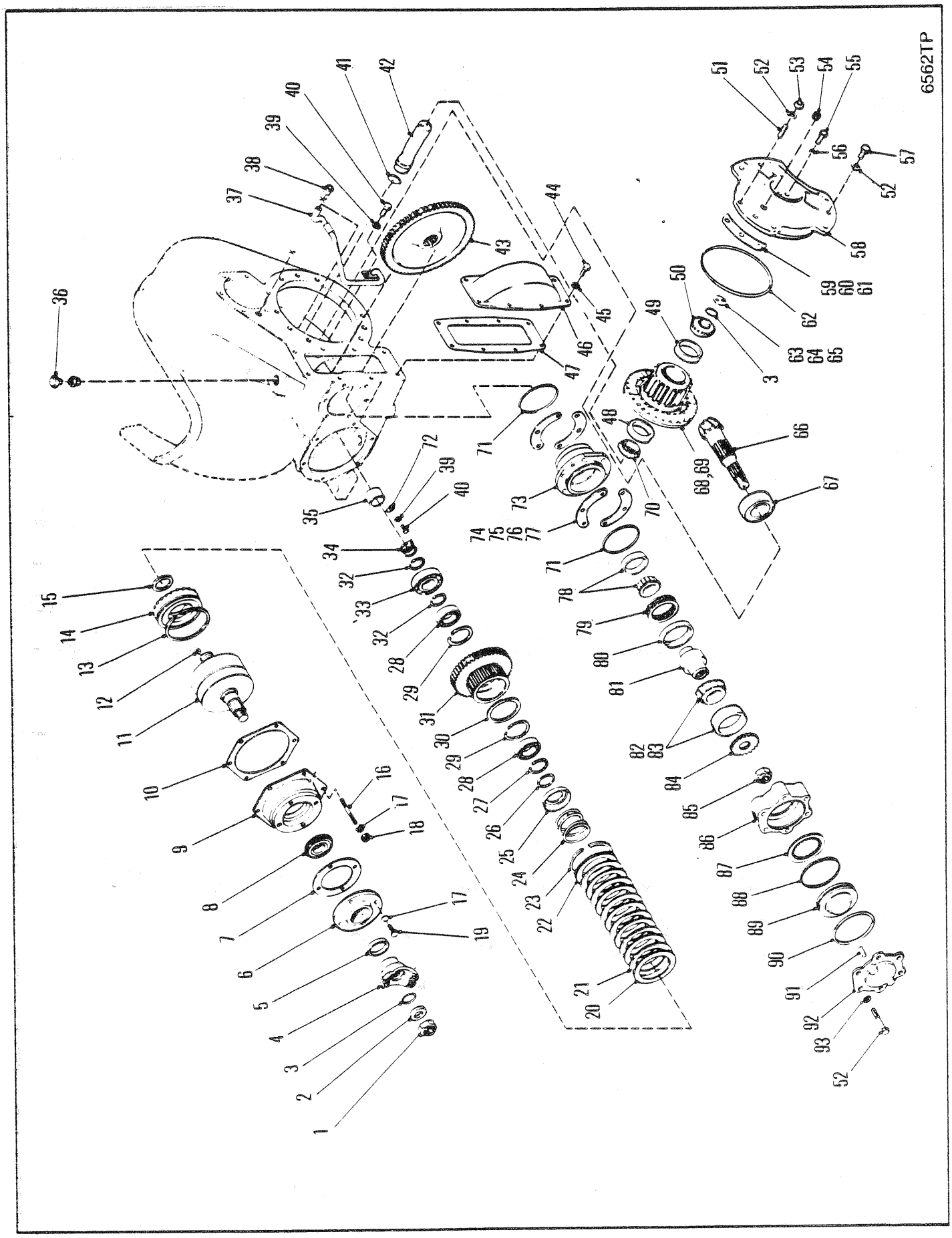
6562TP

WINCH, INPUT CLUTCH, PINION SHAFT & RING GEAR SHAFT W-311-1
TREUIL, EMBRAYAGE D'ENTRÉE, AXE DU PIGNON D'ARBRE D'ENGRENAGE DE LA COURONNE W-311-1
WINDE-EINGANGSKUPPLUNG, RITZELWELLE UND ZAHNKRANZWELLE W-311-1
GUICHO-EMBREAGEM DEENTRADA, EIXO DE PINHÃO E EIXO DE ENGRENAGE W-311-1
GUINCHE-EMBRAGUE DE ENTRADA, EJE PIÑON Y EJE CORONA W-311-1

No.	Part No.	Qty	Description	Description	Benennung	Descrição	Descripción
A	[4]○------	1	Winch assy	treuil ens	Winde vollst	guincho conj	guinche conj
B	[3]233361	1	Rng gear&pin set	ens cour dentée goup	Tellerrad&Ritzlstz	jogo coroa&pinhão	jg corona&pasador
1	216058	1	Nut	écrou	Mutter	porca	tuerca
2	102745	1	Washer	rondelle	Scheibe	arruela	arandela
3	25K040112	2	O-ring	joint torique	O Ring	anel-O	anillo-O
4	231059	1	Flange	bride	Flansch	flange	brida
5	206864	1	Seal oil	jnt étanchéité huile	Idichtung	vedação de óleo	sello de aceite
6	231385	1	Retainer	arrêtoir	Halterung	retentor	retén
7	231262	1	Gasket	garniture	Dichtung	gaxeta	empaquetadura
8	225956	2	Bearing	palier	Lager	mancal	cojinete
9	231260	1	Cap	chapeau	Kappe	tampa	tapa
10	231264	1	Gasket	garniture	Dichtung	gaxeta	empaquetadura
11	235784	1	Shaft&Drum assy	tambour&arbre ens	Trommel&Welle voll	tambor&eixo conj	tambour&eje conj
12	16F000001	1	Plug	bouchon	Stopfen	bujão	tapón
13	224771	1	Ring	anneau	Ring	anel	anillo
14	802164	1	Piston Kit	jeu de pistons	Kolbensatz	jôgo de pistão	juego de pistón
15	230857	1	Seal	joint étanchéité	Dichtung	vedador	sello
16	203253	12	Stud	goujon	Stift	prisioneiro	espárrago
17	4E000006	22	Lockwasher	rondelle frein	Sicherungsscheibe	arruela de pressão	arandela seguridad
18	62D000006	-	Nut	écrou	Mutter	porca	tuerca
19	1C000618	4	Bolt	boulon	Bolzen	parafuso	bulón
20	224772	6	Clutch disc	disque dembrayage	Kupplungsscheibe	disco da embreagem	disco de embrague
21	224774	1	End plate	plaque dextrémité	Endplatte	placa terminal	placa extrema
22	215190	1	Ring	anneau	Ring	anel	anillo
23	230822	1	Spring	ressort	Feder	mola	resorte
24	232089	1	Retainer	arrêtoir	Halterung	retentor	retén
25	232141	1	Spacer	entretoise	Distanzteil	espaçador	espaciador
26	654613	1	Ring	anneau	Ring	anel	anillo
27	654613	1	Ring	anneau	Ring	anel	anillo
28	230829	2	Bearing	palier	Lager	mancal	cojinete
29	223877	2	Snap ring	circlips	Sperring	anel de trava	anillo de retención
30	731160	1	Ring	anneau	Ring	anel	anillo
31	[1]231743	1	Gear	engrenage	Zahnrad	engrenagem	engranaje
32	224083	3	Ring retaining	bague darrêt	Haltering	anel retentor	anillo de retención
33	743439	2	Bearing	palier	Lager	mancal	cojinete
34	215183	2	Ring	anneau	Ring	anel	anillo
35	232346	1	Race	course	Laufring	canaleta	vía
36	233598	1	Breather	reniflard	Entlüfter	respiradouro	respiradero
37	232348	1	Tube	tube	Rohr	tubo	tubo
38	222067	1	Sleeve	manchon	Muffe	luva	manguito
39	4E000005	2	Lockwasher	rondelle frein	Sicherungsscheibe	arruela de pressão	arandela seguridad
40	1C000510	2	Bolt	boulon	Bolzen	parafuso	bulón
41	25K040200	1	O ring	joint torique	O ring	anel-O	anillo-O
42	232363	1	Shaft	arbre	Welle	ávore	árbol
43	[2]231744	1	Gear	engrenage	Zahnrad	engrenagem	engranaje
44	9C000814	12	Bolt	boulon	Bolzen	parafuso	bulón
45	1C000722	8	Bolt	boulon	Bolzen	parafuso	bulón

[1] 41 teeth
[1] 41 dents
[1] 41 Zähne
[1] 41 dentes
[1] 41 dientes

[2] 67 teeth
[2] 67 dents
[2] 67 Zähne
[2] 67 dentes
[2] 67 dientes

[3] Inc 44, 66 & 68

[4] Inc 1➡93 Ref A6 23000

664GM 546H-101-CAC➡546H-9999-CAC
664GMGR 508H-101-CAC➡508H-9999-CAC

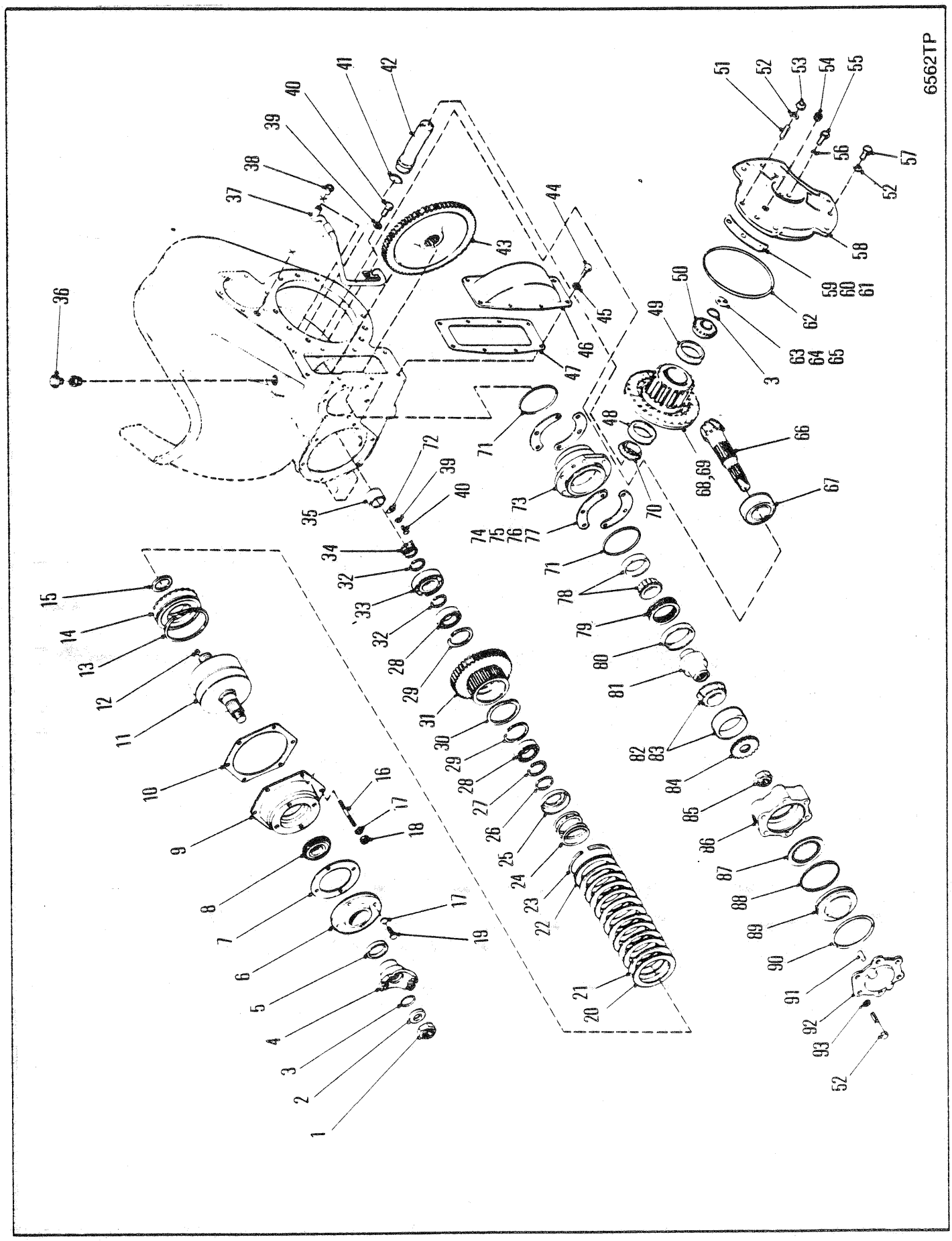
6562TP

WINCH, INPUT CLUTCH, PINION SHAFT & RING GEAR SHAFT W-311-1
TREUIL, EMBRAYAGE D'ENTRÉE, AXE DU PIGNON D'ARBRE D'ENGRENAGE DE LA COURONNE W-311-1
WINDE-EINGANGSKUPPLUNG, RITZELWELLE UND ZAHNKRANZWELLE W-311-1
GUICHO-EMBREAGEM DEENTRADA, EIXO DE PINHÃO E EIXO DE ENGRENAGE W-311-1
GUINCHE-EMBRAGUE DE ENTRADA, EJE PIÑON Y EJE CORONA W-311-1

No.	Part No.	Qty	Description	Description	Benennung	Descrição	Descripción
46	231278	1	Cover	couvercle	Deckel	tampa	tapa
47	231279	1	Gasket	garniture	Dichtung	gaxeta	empaquetadura
48	1304638	1	Cup	cuvette	Schale	capa	cubeta
49	1314773	1	Cup	cuvette	Schale	capa	cubeta
50	1314774	1	Cone	cône	Kegel	cone	cono
51	206770	1	Stud	goujon	Stift	prisioneiro	espárrago
52	4E000008	15	Lockwasher	rondelle frein	Sicherungsscheibe	arruela de pressão	arandela seguridad
53	2D000008	5	Nut	écrou	Mutter	porca	tuerca
54	13F000024	1	Plug	bouchon	Stopfen	bujão	tapón
55	17C000724	2	Bolt	boulon	Bolzen	parafuso	bulón
56	4E000007	15	Lockwasher	rondelle frein	Sicherungsscheibe	arruela de pressão	arandela seguridad
57	1C000820	4	Bolt	boulon	Bolzen	parafuso	bulón
58	233194	1	Cover	couvercle	Deckel	tampa	tapa
59	‡232365	-	Shim .004	cale-0,10MM	Beilage-0,10MM	calço-0,10MM	planchita-0,10MM
60	‡232366	-	Shim .007	cale-0,18MM	Beilage-0,18MM	calço-0,18MM	planchita-0,18MM
61	‡232367	-	Shim .010	cale-0,25MM	Beilage-0,25MM	calço-0,25MM	planchita-0,25MM
62	25K041000	1	O-ring	joint torique	O Ring	anel-O	anillo-O
63	231283	-	Shim .004	cale-0,10MM	Beilage-0,10MM	calço-0,10MM	planchita-0,10MM
64	‡231284	-	Shim .007	cale-0,18MM	Beilage-0,18MM	calço-0,18MM	planchita-0,18MM
65	231285	-	Shim .010	cale-0,25MM	Beilage-0,25MM	calço-0,25MM	planchita-0,25MM
66	§------	1	Pinion	pignon	Ritzel	pinhão	pion
67	225844	1	Roller	galet	Rolle	rolete	rodillo
68	233302	1	Hub	moyeu	Nabe	cubo	cubo
69	§-------	1	Ring gear	couronne dentée	Zahnkranz	corõa	corona
70	232362	1	Cone	cône	Kegel	cone	cono
71	25K040428	2	O-ring	joint torique	O Ring	anel-O	anillo-O
72	230851	1	Lock	serrure	Schloss	fechadura	cerradura
73	232349	1	Sprag	bras dancrage	Bremsklotz	colço	calzo
74	‡231274	-	Shim .004	cale-0,10MM	Beilage-0,10MM	calço-0,10MM	planchita-0,10MM
75	‡231275	-	Shim .007	cale-0,18MM	Beilage-0,18MM	calço-0,18MM	planchita-0,18MM
76	‡231276	-	Shim .010	cale-0,25MM	Beilage-0,25MM	calço-0,25MM	planchita-0,25MM
77	‡232715	-	Shim .020	cale-0,51MM	Beilage-0,51MM	calço-0,51MM	planchita-0,51MM
78	223222	1	Bearing assy	ens palier	Lager vollst	conj mancal	conj cojinete
79	232351	1	Sprag assy	ass de bras danc	Bremsklotzeinheit	conj de calços	conjunto del calzo
80	233850	1	Retainer	arrêtoir	Halterung	retentor	retén
81	232350	1	Race	course	Laufring	canaleta	vía
82	232355	1	Bearing assy	ens palier	Lager vollst	conj mancal	conj cojinete
83	232356	1	Bearing race	gorge roulement	Kugellagerlaufring	pista rolamento	pista radmiento
84	232160	1	Hub	moyeu	Nabe	cubo	cubo
85	66D000020	1	Nut	écrou	Mutter	porca	tuerca
86	232357	1	Housing	botier	Gehuse	carcaça	carcasa
87	232159	1	Disc	disque	Scheibe	disco	disco
88	217420	1	Piston ring	segment de piston	Kolbenring	anel do pistão	aro del pistón
89	232157	1	Piston	piston	Kolben	pistão	pistón
90	25K040500	2	O-ring	joint torique	O Ring	anel-O	anillo-O
91	211853	1	Pin	goupille	Stift	pino	pasador
92	232158	1	Cover	couvercle	Deckel	tampa	tapa
93	1C000864	6	Lockwasher	rondelle frein	Sicherungssche	arruela de pressão	arandela seguridad

[1] 41 teeth
[1] 41 dents
[1] 41 Zähne
[1] 41 dentes
[1] 41 dientes

[2] 67 teeth
[2] 67 dents
[2] 67 Zähne
[2] 67 dentes
[2] 67 dientes

[3] Inc 44, 66 & 68

[4] Inc 1➡93 Ref A6 23000

664GM 546H-101-CAC➡546H-9999-CAC
664GMGR 508H-101-CAC➡508H-9999-CAC

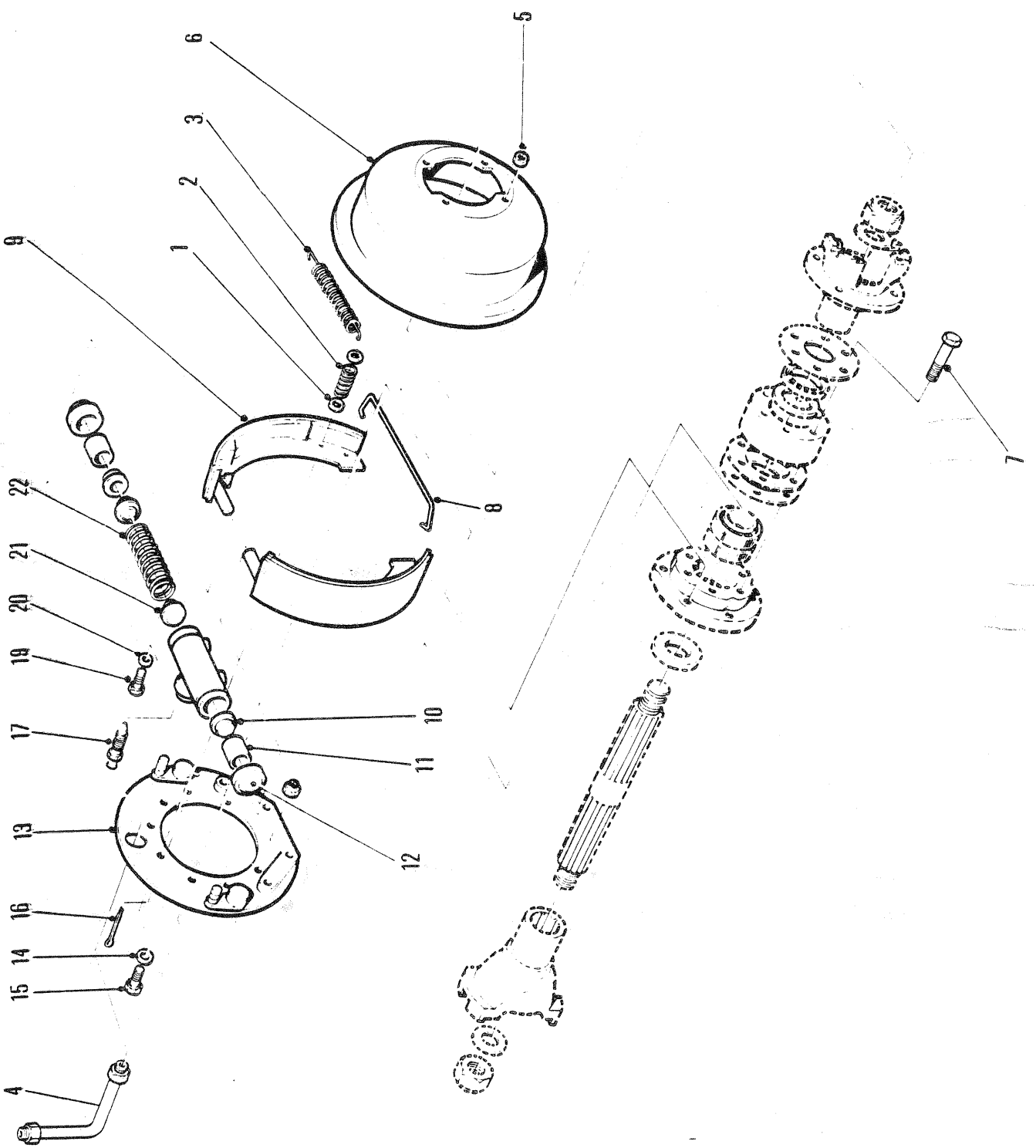
5424TP
1
2
3
4
5
6
7
8
9
10
11
12
13
14
15
16
17
19
20
21
22

SERVICE BRAKE - DRUM ⊠
FREIN PRIMAIRE - TAMBOUR ⊠
DIENSTBREMSE - TROMMEL ⊠
FREIO MANUTENÇÃO - TAMBOR ⊠
FRENO SERVICIO - TAMBOR ⊠

No.	Part No.	Qty	Description	Description	Benennung	Descrição	Descripción
A	[1]1900020	1	Brake assy	frein ens	Bremse vollst	freio conj	freno conj
B	[2]1990119	1	Wheel cyl assy	ens cylindre de roue	Radzylinder-Bausatz	do cilindro da roda conj	cilindro rueda conj
C	[3]887578	1	Repair kit	trousse de reparation	Reparatursatz	conjunto de reparo	juego de reparación
D	[4]1990127	1	Rattle kit	ensemble de bruit	Klappersatz	chocalho	conj traq
1	1990129	4	Retainer	arrêtoir	Halterung	retentor	retén
2	1990128	2	Spring	ressort	Feder	mola	resorte
3	1990120	1	Spring return	ressort de rappel	Federrückst	devolução mola	retorno a resorte
4	1927531	1	Tube	tube	Rohr	tubo	tubo
5	18D000008	4	Nut	écrou	Mutter	porca	tuerca
6	1900019	1	Drum brake	tambour frein	Trommel Brems	tambor freio	tambor freno
7	18C000824	4	Bolt	boulon	Bolzen	parafuso	bulón
8	1990122	1	Spring	ressort	Feder	mola	resorte
9	1990195	2	Lining	garniture	Belag	lona	cinta
10	[5]§---------	2	Cup	cuvette	Schale	capa	cubeta
11	874125	2	Piston	piston	Kolben	pistão	pistón
12	[5]§---------	2	Boot	capuchon	Kappe	capuz	capuchón
13	1990117	1	Backing plate	plaque de renfort	Stützplatte	placa de apoio	chapa soporte
14	4E0000006	2	Lockwasher	rondelle frein	Sicherungsscheibe	arruela de pressão	arandela seguridad
15	1C0000614	2	Bolt	boulon	Bolzen	parafuso	bulón
16	1990130	2	Rod	tige	Stange	varão	varilla
17	861356	1	Screw	vis	Schraube	parafuso	tornillo
18	[6]§---------	1	Housing	botier	Gehuse	carcaça	carcasa
19	699005	1	Adapter	adaptateur	Zwischenstück	adaptador	adaptador
20	613750	1	Gasket	garniture	Dichtung	gaxeta	empaquetadura
21	1990131	2	Filler	remplisseur	Füller	enchedor	gollete
22	871782	1	Spring	ressort	Feder	mola	resorte

[1] Inc 1➡4 & 8➡22

[2] Inc 10➡12, 17➡22

[3] Inc 10 & 12

[4] Inc 1, 2, & 16

[5] See item B & C
[5] Voir article B & C
[5] Siehe Punkt B & C
[5] Vea item B & C
[5] Vea item B & C

[6] See item A & B
[6] Voir article A & B
[6] Siehe Punkt A & B
[6] Vea item A & B
[6] Vea item A & B

664GM 514H-101-CAC➡514H-1417-CAC 514H-1420-CAC➡514H-1431-CAC
664GMGR 508H-101-CAC➡508H-212-CAC

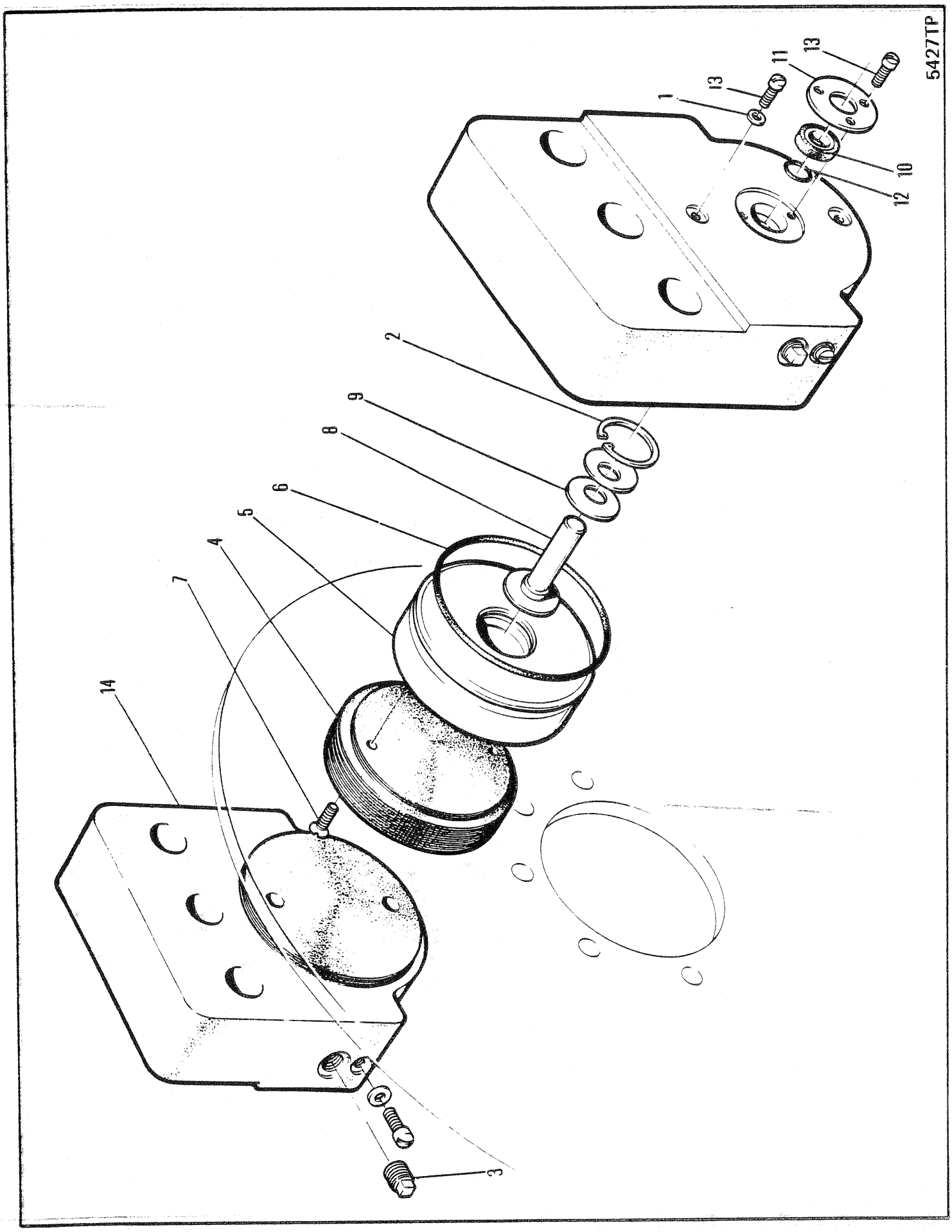
5427TP
1
2
3
4
5
6
7
8
9
10
11
12
13
13
14

SERVICE BRAKE - DISC
FREIN PRIMAIRE - DISQUE
DIENSTBREMSE - SCHEIBE
FREIO MANUTENÇÃO - DISCO
FRENO SERVICIO - DISCO

No.	Part No.	Qty	Description	Description	Benennung	Descrição	Descripción
A	[1]1927693	1	Brake assy	frein ens	Bremse vollst	freio conj	freno conj
1	875170	8	Washer	rondelle	Scheibe	arruela	arandela
2	954597	2	Snap ring	circlips	Sperring	anel de trava	anillo de retención
3	208805	2	Screw	vis	Schraube	parafuso	tornillo
4	1991210	2	Lining	garniture	Belag	lona	cinta
5	1991321	2	Piston	piston	Kolben	pistão	pistón
6	1991322	2	O-ring	joint torique	O Ring	anel-O	anillo-O
7	1991323	4	Screw	vis	Schraube	parafuso	tornillo
8	1991324	2	Pin	goupille	Stift	pino	pasador
9	1991325	4	Spring	ressort	Feder	mola	resorte
10	1991326	2	Grip	poignée	Griff	punho	mango
11	1991327	2	Plate	plaque	Platte	placa	placa
12	25K020012	2	O-ring	joint torique	O Ring	anel-O	anillo-O
13	42G001004	14	Screw	vis	Schraube	parafuso	tornillo
14	[2]§---------	-	Housing	botier	Gehuse	carcaça	carcasa

[1] Inc 1, 2 & 4➡14

[2] See item A
[2] Voir article A
[2] Siehe Punkt A
[2] Vea item A
[2] Vea item A

664GM 514H-101-CAC➡514H-1417-CAC 514H-1420-CAC➡514H-1615-CAC
664GMGR 508H-101-CAC➡508H-212-CAC

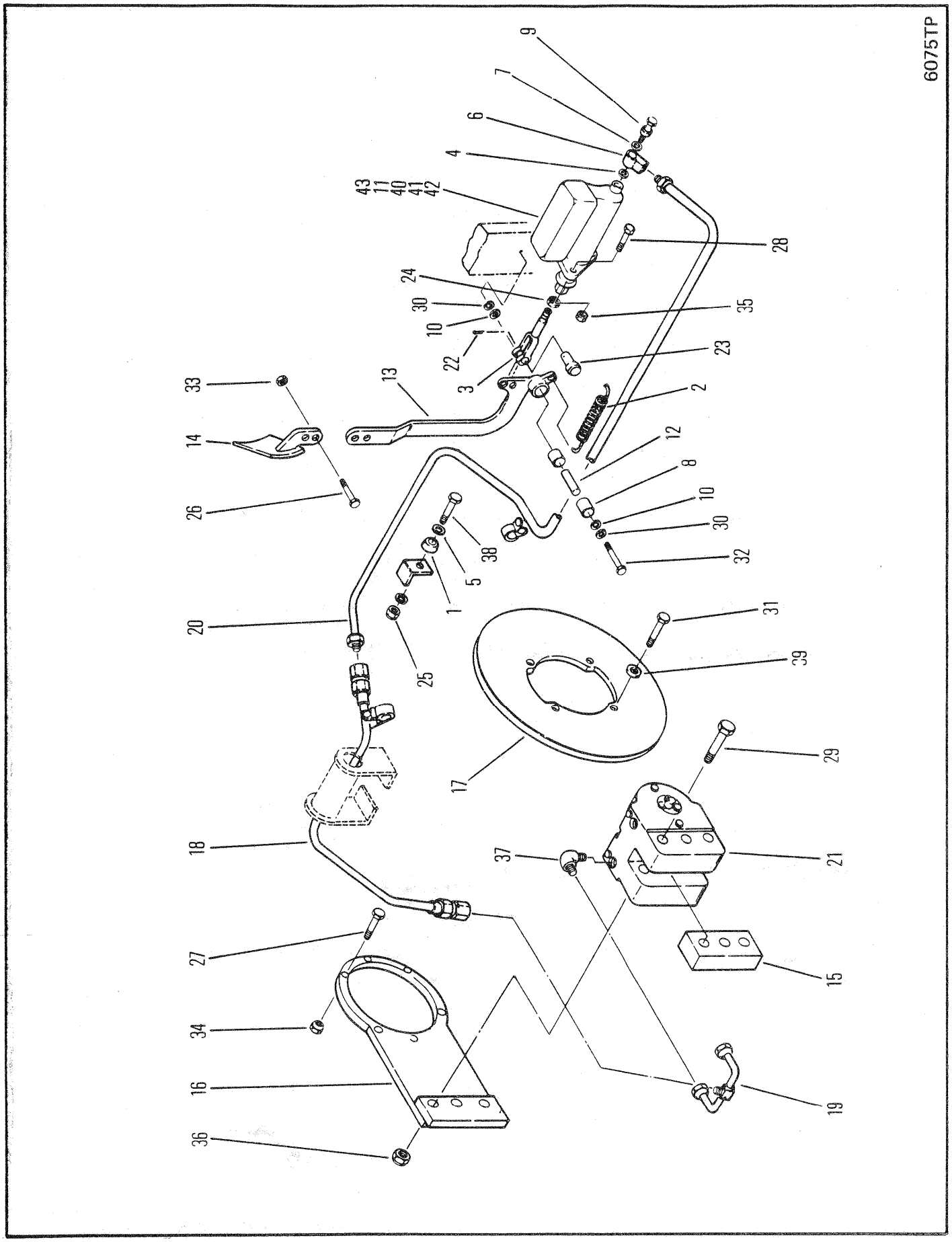
6075TP
9
7
6
4
43
11
40
41
42
28
24
30
10
22
3
35
23
2
13
33
14
26
12
8
10
30
32
38
5
1
20
25
31
39
17
29
18
37
21
27
15
34
16
19
36

SERVICE BRAKE CONTROLS - DISC
DISC DE CONTRÔLES DU FREIN DE SERVICE
KONTROLLSCHEIBE DER STANDBREMSE
DISCO DE CONTROLE DE FREIO DE SERVIÇIO
DISCO DE CONTROL DEL FRENO DE SERVICIO

No.	Part No.	Qty	Description	Description	Benennung	Descrição	Descripción
1	**302568**	1	Bumper	butoir	Stossfnger	batente	tope
2	**550301**	1	Spring	ressort	Feder	mola	resorte
3	**1926869**	1	Clevis	étrier	Schkel	garfo	horquilla
4	**613750**	1	Gasket	garniture	Dichtung	gaxeta	empaquetadura
5	**616775**	1	Washer	rondelle	Scheibe	arruela	arandela
6	**620235**	1	Fitting	ajustage	Verbindung	ajuste	accesorio
7	**620238**	1	Gasket	garniture	Dichtung	gaxeta	empaquetadura
8	**675227**	2	Bearing	palier	Lager	mancal	cojinete
9	**692722**	1	Bolt	boulon	Bolzen	parafuso	bulón
10	**1522535**	2	Wiper ring	anneau de came	Wischerring	anello limpador	anillo restregador
11	**1926324**	1	Master cylinder	mate cylindre	Hauptzylinder	cilindro mestre	cilindro maestro
12	**1916718**	1	Sleeve	manchon	Muffe	luva	manguito
13	**1919809**	1	Brake arm	levier de frein	Bremsarm	braca de freio	brazo del freno
14	**1919811**	1	Brake pedal	pédale de frein	Bremspedal	pedal do freio	pedal del freno
15	**1920971**	1	Spacer plate	plaque dentretoise	Abstandplatte	chapa espacadora	placa espdora
16	**1920974**	1	Mounting plate	plaque de fixation	Befestigungsplatte	placa de fixação	placa de montage
17	**1920975**	1	Brake disc	disque frein	Bremsscheibe	disco freio	disco freno
18	**1924485**	1	Hose	tuyau flexible	Schlauch	mangueira	manguera
19	**1924246**	1	Brake tube	tube de frien	Bremsrohr	tubo de freio	tubo del freno
20	**1926421**	1	Tube	tube	Rohr	tubo	tubo
21	[2]---------	1	Hydraulic brake	frein hydraulique	Hydraulische bremse	freio hidraulico	freno hidraulico
22	**1F0000412**	1	Cotter pin	goupille fendue	Splint	contrapino	chaveta dos patos
23	**4F0008127**	1	Clevis pin	goupille chape	Schkelstift	pino garfo	pasador horquilla
24	**8D0000007**	1	Nut	écrou	Mutter	porca	tuerca
25	**14D000010**	1	Nut	écrou	Mutter	porca	tuerca
26	**17C000624**	2	Bolt	boulon	Bolzen	parafuso	bulón
27	**17C000744**	6	Bolt	boulon	Bolzen	parafuso	bulón
28	**18C000656**	2	Bolt	boulon	Bolzen	parafuso	bulón
29	**18C014128**	3	Bolt	boulon	Bolzen	parafuso	bulón
30	**27E000010**	2	Washer	rondelle	Scheibe	arruela	arandela
31	**34C000820**	4	Bolt	boulon	Bolzen	parafuso	bulón
32	**33C001064**	1	Bolt	boulon	Bolzen	parafuso	bulón
33	**59D000006**	2	Nut	écrou	Mutter	porca	tuerca
34	**59D000007**	6	Nut	écrou	Mutter	porca	tuerca
35	**60D000006**	2	Locknut	contre-écrou	Gegenmutter	contra porca	contratuerca
36	**60D000014**	3	Nut	écrou	Mutter	porca	tuerca
37	**1319807**	2	Fitting	ajustage	Verbindung	ajuste	accesorio
38	**86G001010**	1	Screw	vis	Schraube	parafuso	tornillo
39	**27E000008**	4	Flatwasher	rondelle plate	Unterlegscheibe	arruela chata	arandela plana
40	[1]†**1992210**	1	Repair kit	trousse de reparation	Reparatursatz	conjunto de reparo	juego de reparación
41	[1]†**1992113**	1	Relief valve	soupape decharge	Uberdr Ventil	valvula descarga	valvula alivio
42	[1]†**861692**	1	Boot	capuchon	Kappe	capuz	capuchón
43	**857944**	1	Filler plug	bouchon de remplis	Füller Stopfen	bujão de abastesc	tapón de llenadao

[1] Items 40, 41 & 42 to service master cylinder
[1] Articles 40, 41 & 42 pour l'entretient du maître cylindre
[1] Artikel 40, 41 & 42 zur Bedienung des Haptzylinders
[1] Os itens 40, 41 e 42 são para o serviço do cilindro mestre
[1] Los items 40, 41 y 42 son para el servicio del cilindro maestro

[2] Ref A7 10200

664GM 514H-101-CAC➡514H-1417-CAC 514H-1420-CAC➡514H-1431-CAC 514H-1433-CAC➡514H-1615-CAC
664GMGR 508H-101-CAC➡508H-212-CAC

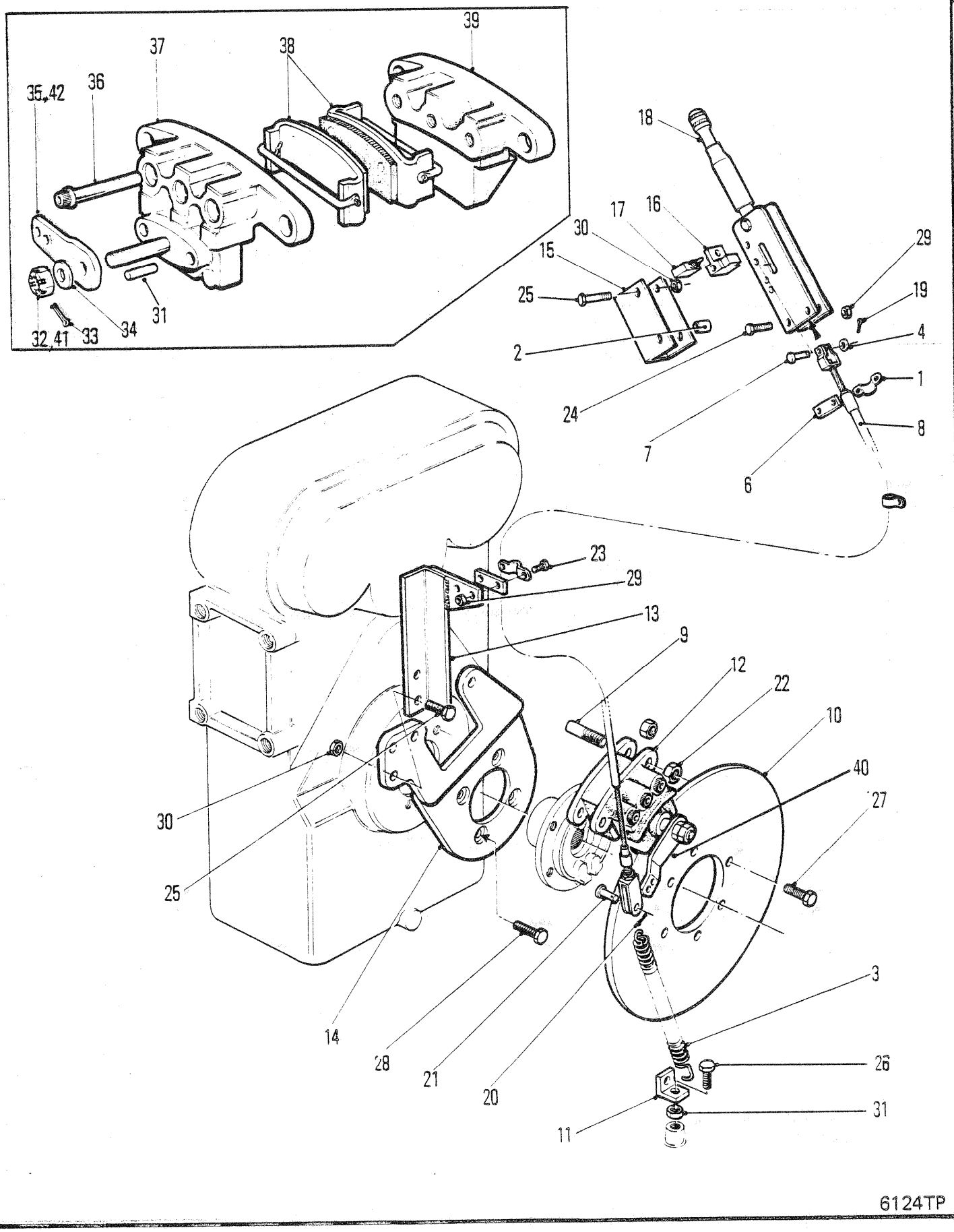
39
37
38
36
35,42
18
17
16
30
15
29
25
19
2
4
24
1
7
8
6
23
29
13
9
12
22
10
40
30
27
25
14
28
21
20
3
26
11
31
32,41
33
34
31
6124TP

PARKING BRAKE
FREIN DE STATIONNEMENT
STANDBREMSE
FREIO DE ESTACIONAMENTO
FRENO DE ESTACIONAMIENTO

No.	Part No.	Qty	Description	Description	Benennung	Descrição	Descripción
1	**544512**	2	Clamp	pince	Schelle	braçadeira	abrazadera
2	**545005**	1	Spacer	entretoise	Distanzteil	espaçador	espaciador
3	**551014**	1	Spring	ressort	Feder	mola	resorte
4	**619019**	1	Washer	rondelle	Scheibe	arruela	arandela
5	†**635373**	2	Washer	rondelle	Scheibe	arruela	arandela
6	†**645092**	3	Spacer	entretoise	Distanzteil	espaçador	espaciador
7	**862738**	1	Pin	goupille	Stift	pino	pasador
8	**1914240**	1	Cable	câble	Kabel	cabo	cable
9	**1915733**	2	Rod	tige	Stange	varão	varilla
10	**1916734**	1	Disc	disque	Scheibe	disco	disco
11	**1916738**	1	Bracket	support	Winkel	grampo	grampa
12	**1937662**	1	Caliper	pied à coulisse	Innendurchmesser	calibrador	calibrador
13	**1922192**	1	Cable support	support de câble	Kabelträger	suporte de cabo	soporte de cable
14	**1923390**	1	Bracket	support	Winkel	grampo	grampa
15	**1924023**	1	Cover	couvercle	Deckel	tampa	tapa
16	**1933713**	1	Mounting block	pice montage	Block Montage	peça montagem	pieza montaje
17	**2512840**	1	Switch	interrupteur	Schalter	interruptor	interruptor
18	**3951954**	1	Hand brake	frein à main	Handbremse	freio manual	freno manual
19	**1F000312**	1	Cotter pin	goupille fendue	Splint	contrapino	chaveta dos patos
20	**1F000316**	1	Cotter pin	goupille fendue	Splint	contrapino	chaveta dos patos
21	**4F006106**	1	Clevis pin	goupille chape	Schkelstift	pino garfo	pasador horquilla
22	**7D000010**	4	Nut	écrou	Mutter	porca	tuerca
23	**17C000520**	2	Bolt	boulon	Bolzen	parafuso	bulón
24	**17C000528**	2	Bolt	boulon	Bolzen	parafuso	bulón
25	**17C000636**	4	Bolt	boulon	Bolzen	parafuso	bulón
26	**34C000612**	2	Bolt	boulon	Bolzen	parafuso	bulón
27	**34C000616**	6	Bolt	boulon	Bolzen	parafuso	bulón
28	**1930549**	4	Bolt	boulon	Bolzen	parafuso	bulón
29	**85D000005**	4	Nut	écrou	Mutter	porca	tuerca
30	**85D000006**	4	Locknut	contre-écrou	Gegenmutter	contra porca	contratuerca
31	**840643**	2	Pin	goupille	Stift	pino	pasador
32	[2]**840789**	1	Nut	écrou	Mutter	porca	tuerca
33	**1F0000516**	1	Pin	goupille	Stift	pino	pasador
34	**841313**	1	Washer	rondelle	Scheibe	arruela	arandela
35	[2]**5209729**	1	Cam	came	Nocke	came	leva
36	**11G000848**	1	Screw	vis	Schraube	parafuso	tornillo
37	[4]**966263**	1	Housing	botier	Gehuse	carcaça	carcasa
38	[1]**1991898**	2	Repair kit	trousse de reparation	Reparatursatz	conjunto de reparo	juego de reparación
39	**966262**	1	Housing	botier	Gehuse	carcaça	carcasa
40	**1934370**	1	Anchor	ancre	Anker	ancoragem	anclaje
41	[3]**841314**	1	Nut	écrou	Mutter	porca	tuerca
42	[3]**1992442**	1	Cam	came	Nocke	came	leva
43	[5]**841315**	1	Repair kit	trousse de reparation	Reparatursatz	conjunto de reparo	juego de reparación

[1] One (1) Repair Kit includes (1) pad, (1) holder & (1) spring
[1] Un (1) nécessaire de réparation comprend (1) tampon, (1) support et (1) ressort.
[1] Ein (1) Reparatursatz umfasst (1) Polster, (1) Halter U. (1) Feder.
[1] Um (1) conjunto de reparo inclui (1) calço, (1) suporte e (1) mola.
[1] Un (1) juego de reparación incluye (1) cojin, (1) soporte y (1) resorte.

[2] 1" dia.

[3] 9/16 dia.

[4] When ordering housing order 1-841314 Nut & 1-1992442 Cam.

[5] Inc. 33, 34, 37 & 41

664GM 514H-101-CAC➡514H-9999-CAC 546H-101-CAC➡546H-9999-CAC
664GMGR 508H-101-CAC➡508H-9999-CAC

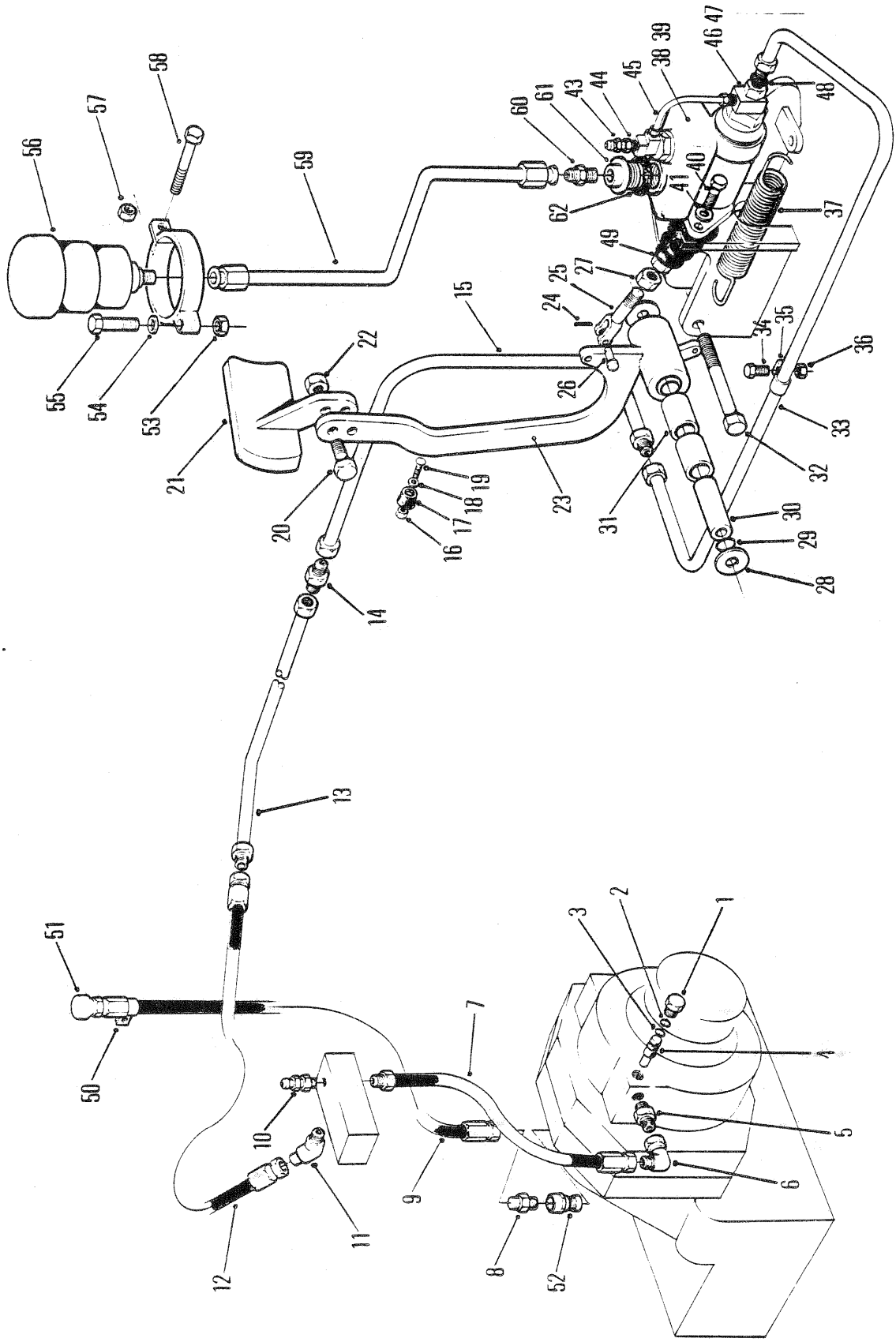
6125TP
1
2
3
4
5
6
7
8
9
10
11
12
13
14
15
16
17
18
19
20
21
22
23
24
25
26
27
28
29
30
31
32
33
34
35
36
37
38
39
40
41
43
44
45
46
47
48
49
50
51
52
53
54
55
56
57
58
59
60
61
62

SERVICE BRAKE CONTROLS
COMMANDES FREIN DE SERVICE
BETÄTIGUNG, SERVICEBREMSE
CONTRÖLES, FREIO DE SERVIÇO
CONTROLES FRENO DE SERVICO

No.	Part No.	Qty	Description	Description	Benennung	Descrição	Descripción
1	**238426**	1	Plug	bouchon	Stopfen	bujão	tapón
2	**25K020008**	1	O-ring	joint torique	O Ring	anel-O	anillo-O
3	**25K020008**	2	O-ring	joint torique	O Ring	anel-O	anillo-O
4	**1930688**	1	Spool	tiroir	Spule	carretel	carrete
5	**1320451**	1	Connector	raccord	Verbindungsstück	ligador	conector
6	**668385**	1	Elbow	coude	Winkelrohr	cotovêlo	codo
7	**1934572**	1	Tube	tube	Rohr	tubo	tubo
8	**89F000006**	1	Connector	raccord	Verbindungsstück	ligador	conector
9	**1909703**	1	Hose	tuyau flexible	Schlauch	mangueira	manguera
10	**892250**	1	Bleed screw	vis de fuite	Lüftungsschraube	parafuso sangria	tornillo purga
11	**83F000005**	1	Elbow	coude	Winkelrohr	cotovêlo	codo
12	**1930029**	1	Hose	tuyau flexible	Schlauch	mangueira	manguera
13	**1929680**	1	Tube	tube	Rohr	tubo	tubo
14	**87F000004**	1	Connector	raccord	Verbindungsstück	ligador	conector
15	**1929679**	1	Tube	tube	Rohr	tubo	tubo
16	**59D000010**	1	Nut	écrou	Mutter	porca	tuerca
17	**302568**	1	Bumper	butoir	Stossfnger	batente	tope
18	**616775**	1	Washer	rondelle	Scheibe	arruela	arandela
19	**86G001010**	1	Screw	vis	Schraube	parafuso	tornillo
20	**17C000624**	2	Bolt	boulon	Bolzen	parafuso	bulón
21	**1919811**	1	Pedal assy	ass de la pedale	Pedaleinheit	conj do pedal	disp do pedal
22	**59D000006**	2	Nut	écrou	Mutter	porca	tuerca
23	**1929708**	1	Arm assy	ass du bras	Armeinheit	conj do braço	conj do brazo
24	**1F0000412**	1	Cotter pin	goupille fendue	Splint	contrapino	chaveta dos patos
25	**1926869**	1	Clevis	étrier	Schkel	garfo	horquilla
26	**4F0008127**	1	Clevis pin	goupille chape	Schkelstift	pino garfo	pasador horquilla
27	**8D0000007**	1	Nut	écrou	Mutter	porca	tuerca
28	**27E000010**	2	Washer	rondelle	Scheibe	arruela	arandela
29	**1522535**	2	Wiper ring	anneau de came	Wischerring	anello limpador	anillo restregador
30	**1916718**	1	Sleeve	manchon	Muffe	luva	manguito
31	**675227**	2	Bearing	palier	Lager	mancal	cojinete
32	**33C001064**	1	Bolt	boulon	Bolzen	parafuso	bulón
33	**1929681**	1	Tube assy	assemblage de tube	Rohreinheit	conjunto de tubos	conjunto del tubo
34	**34C000612**	1	Bolt	boulon	Bolzen	parafuso	bulón
35	**30H000020**	2	Clip	attache	Schelle	braçadeira	abrazadera
36	**59D000006**	1	Nut	écrou	Mutter	porca	tuerca
37	**550301**	1	Spring	ressort	Feder	mola	resorte
38	**1931876**	1	Master cylinder	mate cylindre	Hauptzylinder	cilindro mestre	cilindro maestro
39	†**1992208**	1	Repair kit	trousse de reparation	Reparatursatz	conjunto de reparo	juego de reparación
40	**17C000624**	3	Bolt	boulon	Bolzen	parafuso	bulón
41	**27E000006**	3	Washer	rondelle	Scheibe	arruela	arandela
42	†**59D000006**	3	Nut	écrou	Mutter	porca	tuerca
43	**892250**	1	Bleed screw	vis de fuite	Lüftungsschraube	parafuso sangria	tornillo purga
44	**695695**	1	Tee	raccord T	T-Verbindungsstück	te	te
45	**1991913**	1	Tube	tube	Rohr	tubo	tubo

664GM
664GMGR

514H-1418,1419 ➡1432-CAC
508H-213-CAC➡508H-9999-CAC

514H-1616-CAC➡514H-9999-CAC

546H-101-CAC➡546H-9999-CAC

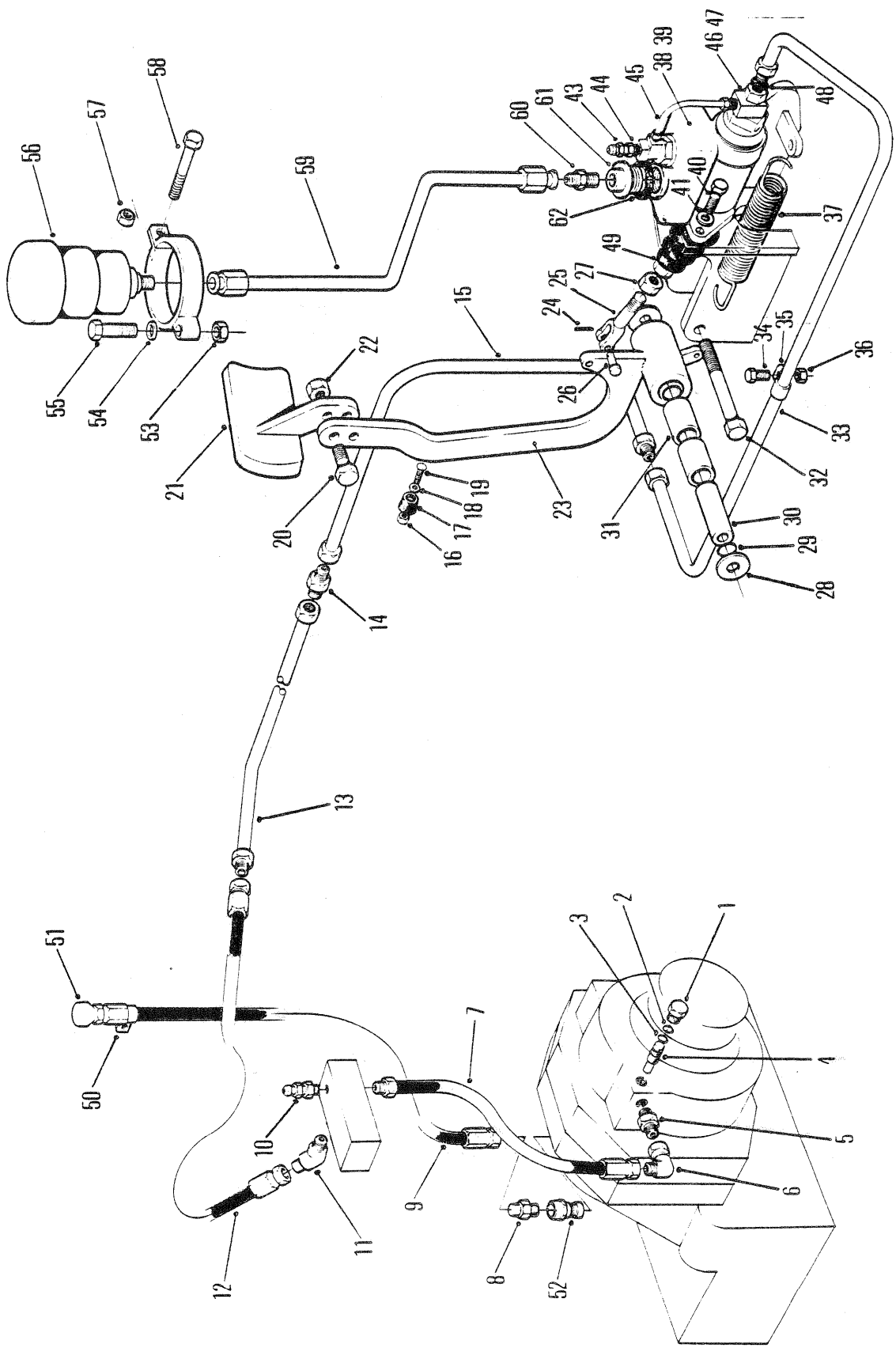
6125TP
1
2
3
4
5
6
7
8
9
10
11
12
13
14
15
16
17
18
19
20
21
22
23
24
25
26
27
28
29
30
31
32
33
34
35
36
37
38
39
40
41
43
44
45
46
47
48
49
50
51
52
53
54
55
56
57
58
59
60
61
62

SERVICE BRAKE CONTROLS
COMMANDES FREIN DE SERVICE
BETÄTIGUNG, SERVICEBREMSE
CONTRÖLES, FREIO DE SERVIÇO
CONTROLES FRENO DE SERVICO

No.	Part No.	Qty	Description	Description	Benennung	Descrição	Descripción
46	†613750	1	Gasket	garniture	Dichtung	gaxeta	empaquetadura
47	620235	1	Block	bloc	Block	bloco	bloque
48	620238	1	Gasket	garniture	Dichtung	gaxeta	empaquetadura
49	1992308	1	Push rod	tige de pousee	Stosser	tirante de empuxe	barra de empuje
50	30H000047	1	Clip	attache	Schelle	braçadeira	abrazadera
51	238535	1	Breather	reniflard	Entlüfter	respiradouro	respiradero
52	19F000006	1	Bushing	chemise	Buchse	bucha	buje
53	59D000004	1	Nut	écrou	Mutter	porca	tuerca
54	25E000014	1	Washer	rondelle	Scheibe	arruela	arandela
55	17C000412	1	Bolt	boulon	Bolzen	parafuso	bulón
56	1934921	1	Reservoir	réservoir	Behlter	reservatório	depósito
57	14D000010	1	Nut	écrou	Mutter	porca	tuerca
58	86G001012	1	Screw	vis	Schraube	parafuso	tornillo
59	1930699	1	Tube assy	assemblage de tube	Rohreinheit	conjunto de tubos	conjunto del tubo
60	89F000003	1	Fitting	ajustage	Verbindung	ajuste	accesorio
61	1620535	1	Plug Filler	bouchon	Füllverschluss	tampão enchimiento	tapón de lienado
62	857933	1	Gasket	garniture	Dichtung	gaxeta	empaquetadura

664GM
664GMGR

514H-1418,1419&➡1432-CAC
508H-213-CAC➡508H-9999-CAC

514H-1616-CAC➡514H-9999-CAC

546H-101-CAC➡546H-9999-CAC

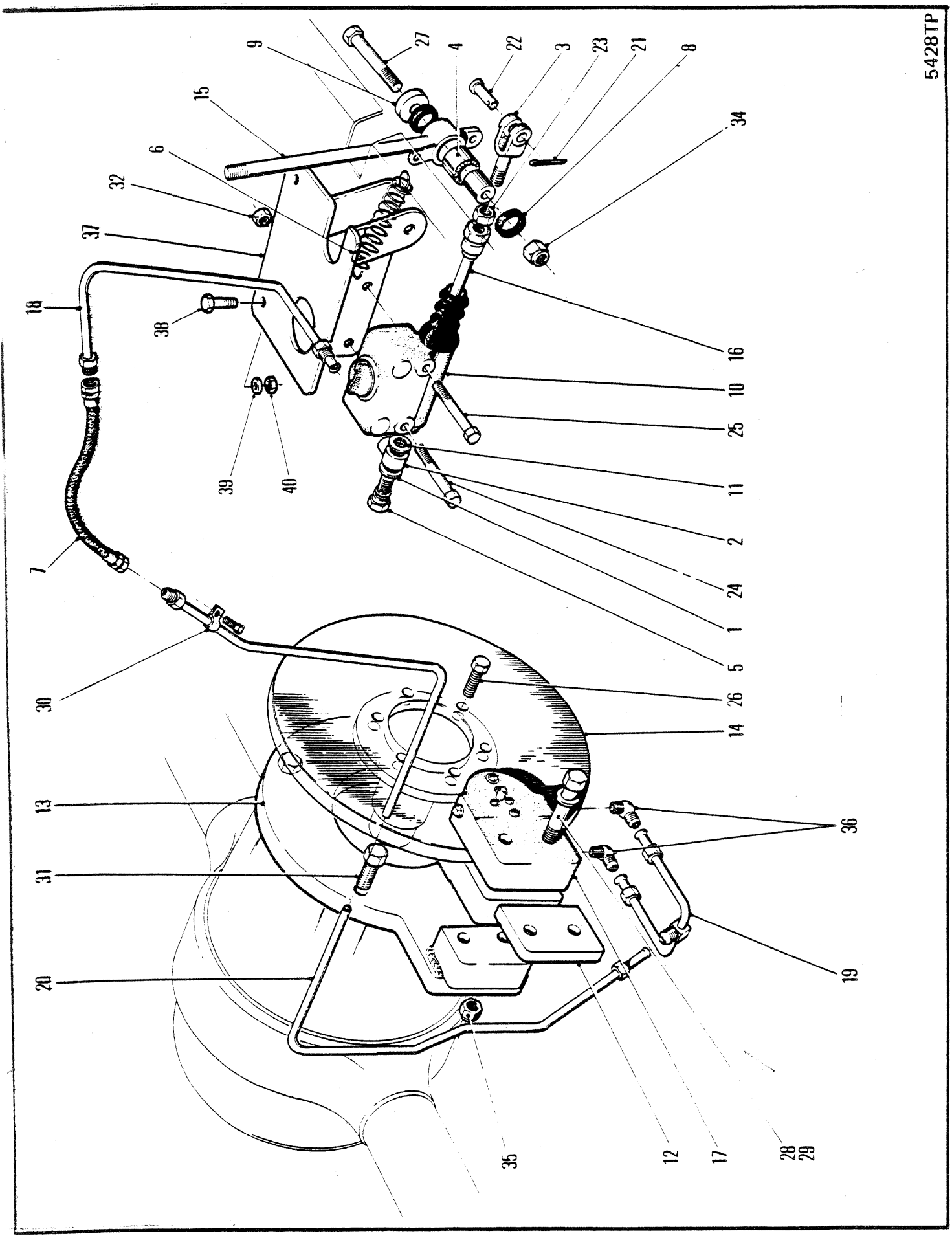
5428TP
9
27
4
22
3
23
21
8
15
34
6
32
37
18
38
16
10
25
39
40
11
2
24
1
5
7
30
26
14
13
36
31
20
19
35
12
17
28
29

SECONDARY BRAKE CONTROLS ⊠
COMMANDE DE FREIN SECONDAIRE ⊠
SEKUNDÄRBREMSBEDIENUNG ⊠
CONTROLES DO FREIO SECUNDÁRIO ⊠
CONTROLES DEL FRENO SECUNDARIO ⊠

No.	Part No.	Qty	Description	Description	Benennung	Descrição	Descripción
1	**613750**	1	Gasket	garniture	Dichtung	gaxeta	empaquetadura
2	**620235**	1	Fitting	ajustage	Verbindung	ajuste	accesorio
3	**623869**	1	Clevis	étrier	Schkel	garfo	horquilla
4	**675227**	1	Needle bearing	palier à aiguilles	Nadellager	mancal de agulha	cojinete de agujas
5	**692722**	1	Bolt	boulon	Bolzen	parafuso	bulón
6	**773808**	1	Spring	ressort	Feder	mola	resorte
7	**1513106**	1	Hose	tuyau flexible	Schlauch	mangueira	manguera
8	**1522535**	2	Wiper ring	anneau de came	Wischerring	anello limpador	anillo restregador
9	**1913666**	2	Washer	rondelle	Scheibe	arruela	arandela
10	**1920101**	1	Master cylinder	mate cylindre	Hauptzylinder	cilindro mestre	cilindro maestro
11	**620238**	1	Gasket	garniture	Dichtung	gaxeta	empaquetadura
12	**1920497**	1	Plate	plaque	Platte	placa	placa
13	**1921912**	1	Mounting plate	plaque de fixation	Befestigungsplatte	placa de fixação	placa de montage
14	**1921914**	1	Disc	disque	Scheibe	disco	disco
15	**1922134**	1	Lever	levier	Hebel	alavanca	palanca
16	**1923978**	1	Rod	tige	Stange	varão	varilla
17	**1927821**	1	Brake head	étrier frein	Bremskopf	cabeça freio	cabeza freno
18	**1924464**	1	Tube	tube	Rohr	tubo	tubo
19	**1924619**	1	Tube	tube	Rohr	tubo	tubo
20	**1924620**	1	Tube	tube	Rohr	tubo	tubo
21	**1F000412**	1	Cotter pin	goupille fendue	Splint	contrapino	chaveta dos patos
22	**4F008127**	1	Clevis pin	goupille chape	Schkelstift	pino garfo	pasador horquilla
23	**8D000007**	1	Nut	écrou	Mutter	porca	tuerca
24	**17C000514**	1	Bolt	boulon	Bolzen	parafuso	bulón
25	**17C000548**	1	Bolt	boulon	Bolzen	parafuso	bulón
26	**18C000724**	6	Bolt	boulon	Bolzen	parafuso	bulón
27	**18C000852**	1	Bolt	boulon	Bolzen	parafuso	bulón
28	**18C010128**	2	Bolt	boulon	Bolzen	parafuso	bulón
29	**27E000010**	2	Washer	rondelle	Scheibe	arruela	arandela
30	**30H000016**	3	Clip	attache	Schelle	braçadeira	abrazadera
31	**33C001236**	4	Bolt	boulon	Bolzen	parafuso	bulón
32	**59D000005**	1	Nut	écrou	Mutter	porca	tuerca
33	†**60D000007**	6	Nut	écrou	Mutter	porca	tuerca
34	**60D000008**	1	Nut	écrou	Mutter	porca	tuerca
35	**60D000010**	2	Nut	écrou	Mutter	porca	tuerca
36	**17K000003**	2	Fitting	ajustage	Verbindung	ajuste	accesorio
37	**1928318**	1	Bracket	support	Winkel	grampo	grampa
38	**17C000824**	2	Bolt	boulon	Bolzen	parafuso	bulón
39	**27E000008**	2	Washer	rondelle	Scheibe	arruela	arandela
40	**59D000008**	2	Nut	écrou	Mutter	porca	tuerca
41	†**1992209**	1	Repair kit	trousse de reparation	Reparatursatz	conjunto de reparo	juego de reparación

664GM 514H-101-CAC➡514H-9999-CAC 546H-101-CAC➡546H-9999-CAC
664GMGR 508H-101-CAC➡508H-9999-CAC

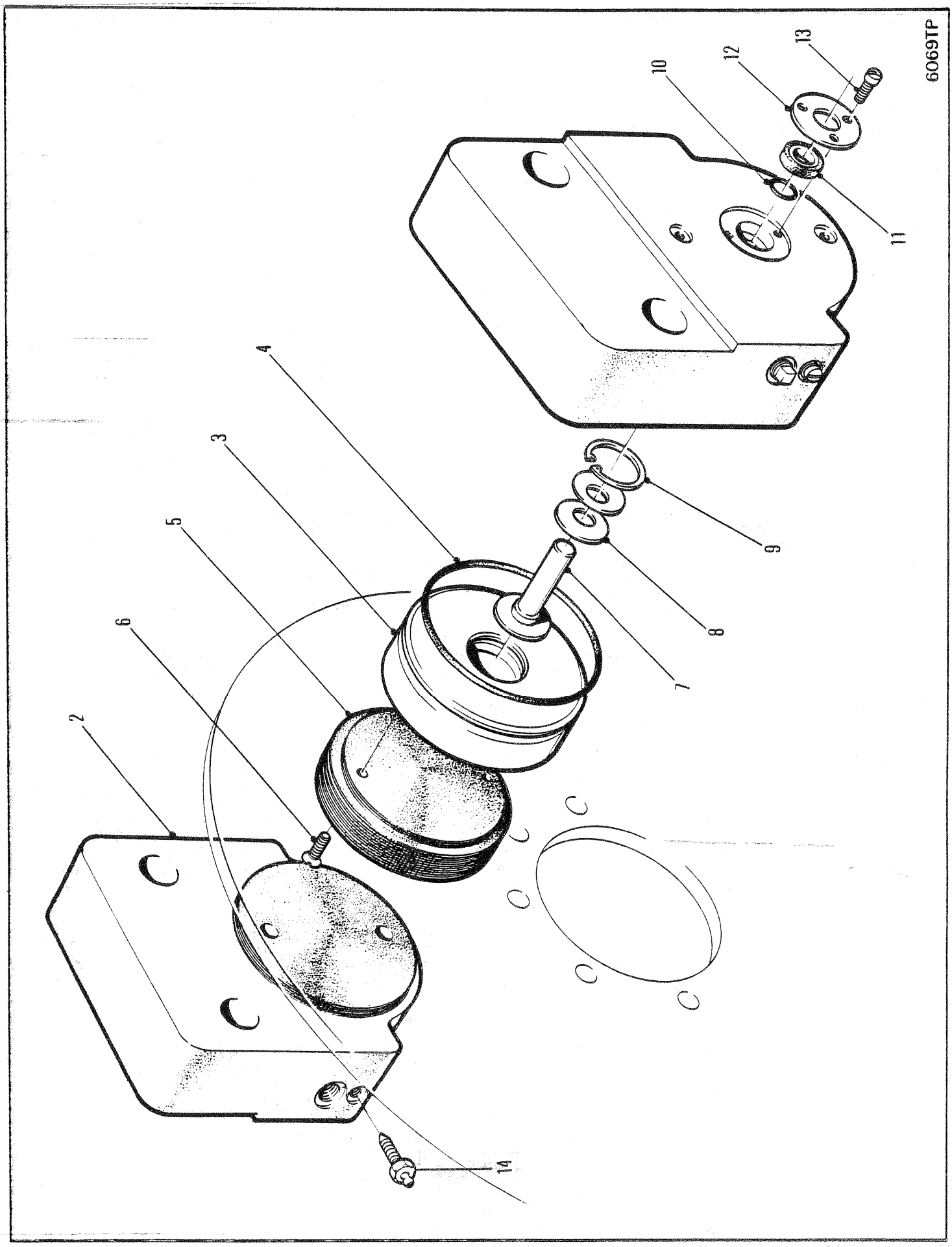
6069TP
2
3
4
5
6
7
8
9
10
11
12
13
14

SECONDARY BRAKE ASSEMBLY ⊠
ENSEMBLE FREIN SECONDAIRE ⊠
SEKUNDÄRBREMSEINHEIT ⊠
FREIO CONJUNTO SECUNDÁRIO ⊠
FRENO CONJUNTO SECUNDARIO ⊠

No.	Part No.	Qty	Description	Description	Benennung	Descrição	Descripción
A	[1]1927821	2	Brake assy	frein ens	Bremse vollst	freio conj	freno conj
1	†1992014	2	Cap	chapeau	Kappe	tampa	tapa
2	[2]§---------	2	Housing	botier	Gehuse	carcaça	carcasa
3	1992007	2	Piston	piston	Kolben	pistão	pistón
4	1992008	2	Seal	joint étanchéité	Dichtung	vedador	sello
5	1991211	2	Lining	garniture	Belag	lona	cinta
6	1991323	4	Screw	vis	Schraube	parafuso	tornillo
7	1992009	2	Pin	goupille	Stift	pino	pasador
8	1991325	4	Spring	ressort	Feder	mola	resorte
9	954597	2	Lockring	anneau blocage	Klemmring	anel trava	anillo seguridad
10	25K020012	2	O-ring	joint torique	O Ring	anel-O	anillo-O
11	1992011	2	Grip	poignée	Griff	punho	mango
12	1992012	2	Plate	plaque	Platte	placa	placa
13	42G001004	3	Screw	vis	Schraube	parafuso	tornillo
14	1992013	2	Bleeder	robinet de purge	Ablasshahn	torneira de purga	robinete de purga

[1] Emergency brake
[1] frein à main
[1] notbremse
[1] freio de emergência
[1] freno de emergencia

[2] See 1
[2] Voir 1
[2] Siehe 1
[2] Veja 1
[2] Véase 1

664GM

514H-101-CAC➡514H-9999-CAC
508H-101-CAC➡508H-9999-CAC

528D-101-CAC➡528D-9999-CAC

546H-101-CAC➡546H-9999-CAC

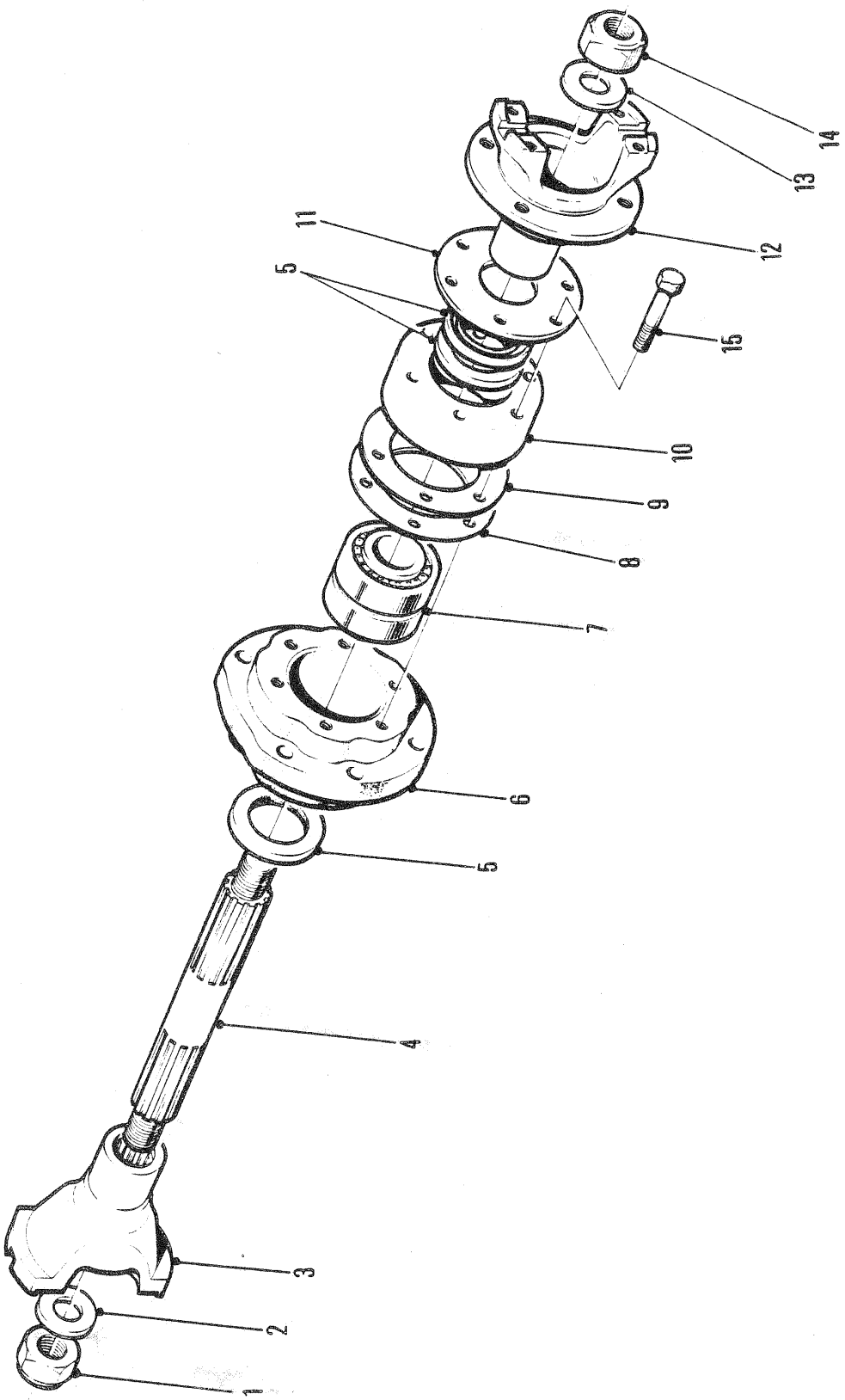
6028TP
14
13
11
12
5
15
10
9
8
7
6
5
4
3
2
1

MID MOUNT BEARING ASSEMBLY
PALIER INTERMÉDIAIRE, ENSEMBLE
MITTELLAGER, VOLLSTÄNDIG
MANCAL CENTRAL, CONJUNTO
COJINETE CENTRAL, CONJUNTO

No.	Part No.	Qty	Description	Description	Benennung	Descrição	Descripción
A	**1927572**	1	Mid-mount	montage central	Mittelstütze	montante do meio	montaje intermedio
1	**1917299**	2	Nut	écrou	Mutter	porca	tuerca
2	**1920302**	2	Washer	rondelle	Scheibe	arruela	arandela
3	**1925425**	1	Flange	bride	Flansch	flange	brida
4	**1916993**	1	Shaft	arbre	Welle	ávore	árbol
5	**1901398**	3	Seal	joint étanchéité	Dichtung	vedador	sello
6	**1927570**	1	Pillow block	bloc coussin	Lagerbock	bloco de apoio	caja de chumacera
7	**1916994**	1	Bearing	palier	Lager	mancal	cojinete
8	‡**1927529**	-	Shim	cale	Beilage	calço	planchita
9	‡**1927530**	-	Shim	cale	Beilage	calço	planchita
10	**1916992**	1	Cap	chapeau	Kappe	tampa	tapa
11	**1927528**	1	Shield	protecteur	Schutzschild	protetor	protector
12	**1919403**	1	Flange	bride	Flansch	flange	brida
13	**1920302**	2	Washer	rondelle	Scheibe	arruela	arandela
14	**1917299**	2	Nut	écrou	Mutter	porca	tuerca
15	**33C000632**	6	Bolt	boulon	Bolzen	parafuso	bulón

664GM
664GMGR

514H-706-CAC➡514H-1417-CAC
508H-101-CAC➡508H-212-CAC

514H-1420-CAC➡514H-1431-CAC

514H-1433-CAC➡514H-1615-CAC

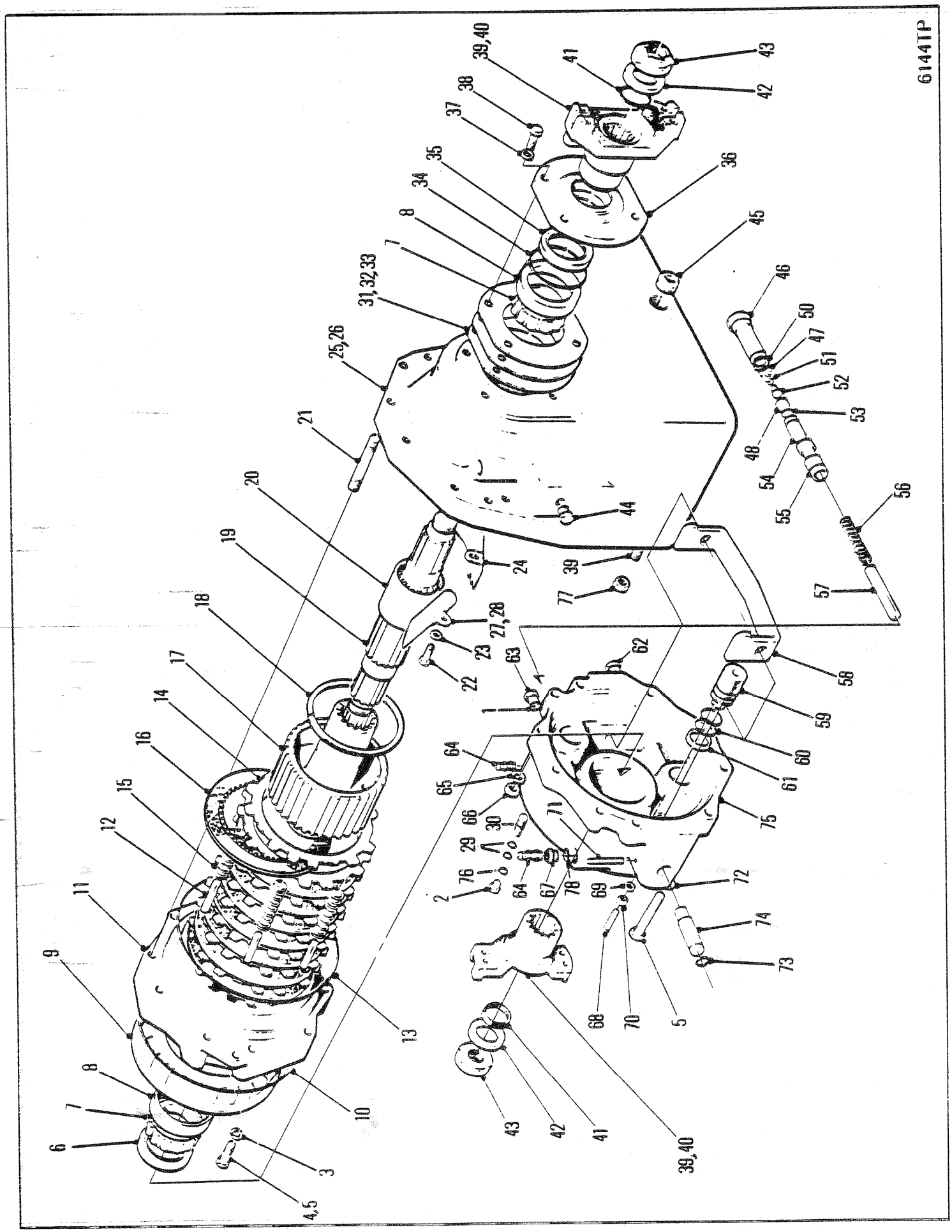
6144TP

MID MOUNT BRAKE ASSEMBLY
ENSEMBLE FREIN, MONTAGE CENTRAL
BREMSE VOLLSTÄNDIG, MITTELBAU
MONTANTE DO MEIO DO CONJUNTO DE FREIO
CONJUNTO FRENO DE MONTAJE INTERMEDIO

No.	Part No.	Qty	Description	Description	Benennung	Descrição	Descripción
A	238032	1	Mid-mount assy	ens montage central	Mittelstütze vollst	cj montante do meio	cj montaje intermedio
B	[4]802049	1	Kit	jeu	Satz	jogo	juego
C	[2]238161	1	Cover&vlv assy	ens cvercle&soupape	Deckel&Ventileinheit	cj tampa&válvula	cj tapa&válvula
1	91F000004	1	O-ring	joint torique	O Ring	anel-O	anillo-O
2	24K000004	1	Plug	bouchon	Stopfen	bujão	tapón
3	4E0000007	8	Lockwasher	rondelle frein	Sicherungsscheibe	arruela de pressão	arandela seguridad
4	1C0000756	8	Screw	vis	Schraube	parafuso	tornillo
5	1C0000724	2	Screw	vis	Schraube	parafuso	tornillo
6	225823	1	Seal	joint étanchéité	Dichtung	vedador	sello
7	654141	2	Cone	cône	Kegel	cone	cono
8	856250	2	Cup	cuvette	Schale	capa	cubeta
9	231699	1	Plate	plaque	Platte	placa	placa
10	60K040916	1	O-ring	joint torique	O Ring	anel-O	anillo-O
11	231693	1	Housing	botier	Gehuse	carcaça	carcasa
12	231055	6	Pin	goupille	Stift	pino	pasador
13	60K040916	1	O-ring	joint torique	O Ring	anel-O	anillo-O
14	232394	8	Disc	disque	Scheibe	disco	disco
15	234834	6	Spring	ressort	Feder	mola	resorte
16	227495	8	Disc	disque	Scheibe	disco	disco
17	238341	1	Hub	moyeu	Nabe	cubo	cubo
18	217509	1	Ring	anneau	Ring	anel	anillo
19	218504	1	Shaft	arbre	Welle	ávore	árbol
20	237848	1	Spacer	entretoise	Distanzteil	espaçador	espaciador
21	238071	2	Stud	goujon	Stift	prisioneiro	espárrago
22	1C0000508	2	Screw	vis	Schraube	parafuso	tornillo
23	4E0000005	2	Lockwasher	rondelle frein	Sicherungsscheibe	arruela de pressão	arandela seguridad
24	238007	1	Baffle plate	plaque en chicane	Prallblech	chicana	chicana
25	[1]238186	1	Case assy	botier ens	Gehuse vollst	carcaça conj	carcasa conj
26	237843	1	Case	boîtier	Gehäuse	carcaça	carcasa
27	238164	1	Tube assy LH	assemblage tube G	Rohreinheit L	conjunto de tubos LE	conjunto del tubo LI
28	238165	1	Tube assy RH	assemblage tube D	Rohreinheit R	conjunto de tubos	conjunto del tubo
29	25K020008	2	O-ring	joint torique	O Ring	anel-O	anillo-O
30	1930688	1	Spool	tiroir	Spule	carretel	carrete
31	217566	-	Shim	cale	Beilage	calço	planchita
32	217567	-	Shim	cale	Beilage	calço	planchita
33	217568	-	Shim	cale	Beilage	calço	planchita
34	25K040308	1	O-ring	joint torique	O Ring	anel-O	anillo-O
35	225823	1	Seal	joint étanchéité	Dichtung	vedador	sello
36	230690	1	Cap	chapeau	Kappe	tampa	tapa
37	4E0000007	4	Lockwasher	rondelle frein	Sicherungsscheibe	arruela de pressão	arandela seguridad
38	1C0000720	4	Screw	vis	Schraube	parafuso	tornillo
39	110036	4	Stud	goujon	Stift	prisioneiro	espárrago
40	231136	2	Flange	bride	Flansch	flange	brida
41	25K060116	2	O-ring	joint torique	O Ring	anel-O	anillo-O
42	222179	2	Washer	rondelle	Scheibe	arruela	arandela
43	216053	2	Nut	écrou	Mutter	porca	tuerca
44	40K000004	1	Plug	bouchon	Stopfen	bujão	tapón
45	16F000016	1	Plug	bouchon	Stopfen	bujão	tapón

[1] Inc 22➡24 & 26➡28

[2] Inc 46➡64 & 67➡75

[3] Ref RSG 315

[4] Inc 51 & 52

664GM
664GMGR

514H-1418,1419 ➡1432-CAC
508H-746-CAC➡508H-9999-CAC

514H-1616-CAC➡514H-9999-CAC

546H-101-CAC➡546H-9999-CAC

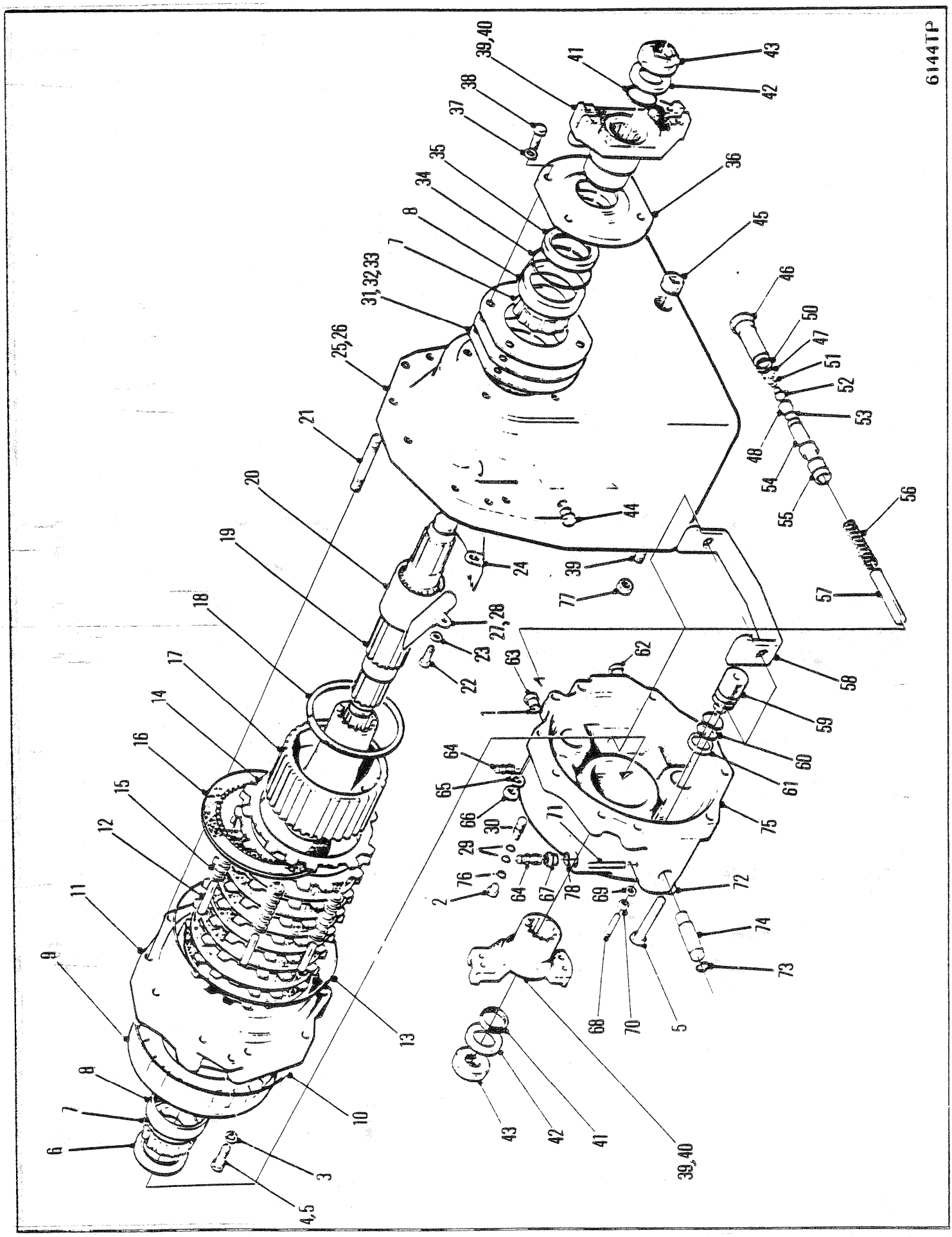
6144TP
1
2
3
4,5
5
6
7
8
9
10
11
12
13
14
15
16
17
18
19
20
21
22
23
24
25,26
27,28
29
30
31,32,33
34
35
36
37
38
39,40
41
42
43
44
45
46
47
48
50
51
52
53
54
55
56
57
58
59
60
61
62
63
64
65
66
67
68
69
70
71
72
73
74
75
76
77
78

MID MOUNT BRAKE ASSEMBLY
ENSEMBLE FREIN, MONTAGE CENTRAL
BREMSE VOLLSTÄNDIG, MITTELBAU
MONTANTE DO MEIO DO CONJUNTO DE FREIO
CONJUNTO FRENO DE MONTAJE INTERMEDIO

No.	Part No.	Qty	Description	Description	Benennung	Descrição	Descripción
46	**239493**	1	Housing	botier	Gehuse	carcaça	carcasa
47	**237331**	1	Back-up ring	anneau de renfort	Stützring	anel do retrocesso	anillo de respaldo
48	**227881**	1	Cup	cuvette	Schale	capa	cubeta
49	†**57K000008**	1	O-ring	joint torique	O Ring	anel-O	anillo-O
50	**76K000017**	1	O-ring	joint torique	O Ring	anel-O	anillo-O
51	**4200080**	1	Spring	ressort	Feder	mola	resorte
52	**240979**	1	Pin	goupille	Stift	pino	pasador
53	**76K000013**	1	O-ring	joint torique	O Ring	anel-O	anillo-O
54	**236893**	1	Piston	piston	Kolben	pistão	pistón
55	**240978**	1	Spool	tiroir	Spule	carretel	carrete
56	**231034**	1	Spring	ressort	Feder	mola	resorte
57	[3]**238270**	1	Stop	butoir	Anschlag	batente	tope
58	**238162**	1	Yoke	chape	Joch	garfo	horqueta
59	**236892**	3	Piston	piston	Kolben	pistão	pistón
60	**76K000023**	6	O-ring	joint torique	O Ring	anel-O	anillo-O
61	**231701**	3	Ring	anneau	Ring	anel	anillo
62	**238426**	1	Plug	bouchon	Stopfen	bujão	tapón
63	**24K000005**	1	Plug	bouchon	Stopfen	bujão	tapón
64	**641297**	2	Screw	vis	Schraube	parafuso	tornillo
65	**4E0000007**	12	Lockwasher	rondelle frein	Sicherungsscheibe	arruela de pressão	arandela seguridad
66	**64D000007**	2	Nut	écrou	Mutter	porca	tuerca
67	**238425**	1	Plug	bouchon	Stopfen	bujão	tapón
68	**231705**	1	Screw	vis	Schraube	parafuso	tornillo
69	**231709**	1	Washer	rondelle	Scheibe	arruela	arandela
70	**61D000006**	1	Nut	écrou	Mutter	porca	tuerca
71	**14J001832**	2	Pin	goupille	Stift	pino	pasador
72	**4E0000007**	4	Lockwasher	rondelle frein	Sicherungsscheibe	arruela de pressão	arandela seguridad
73	**25K030018**	2	O-ring	joint torique	O Ring	anel-O	anillo-O
74	**238163**	2	Shaft	arbre	Welle	ávore	árbol
75	**238160**	1	Cover	couvercle	Deckel	tampa	tapa
76	**91F000005**	1	O-ring	joint torique	O Ring	anel-O	anillo-O
77	**85D000012**	4	Nut	écrou	Mutter	porca	tuerca
78	**91F000003**	1	O-ring	joint torique	O Ring	anel-O	anillo-O

[1] Inc 22➡24 & 26➡28

[2] Inc 46➡64 & 67➡75

[3] Ref RSG 315

[4] Inc 51 & 52

664GM
664GMGR

514H-1418,1419 ➡1432-CAC
508H-746-CAC➡508H-9999-CAC

514H-1616-CAC➡514H-9999-CAC

546H-101-CAC➡546H-9999-CAC

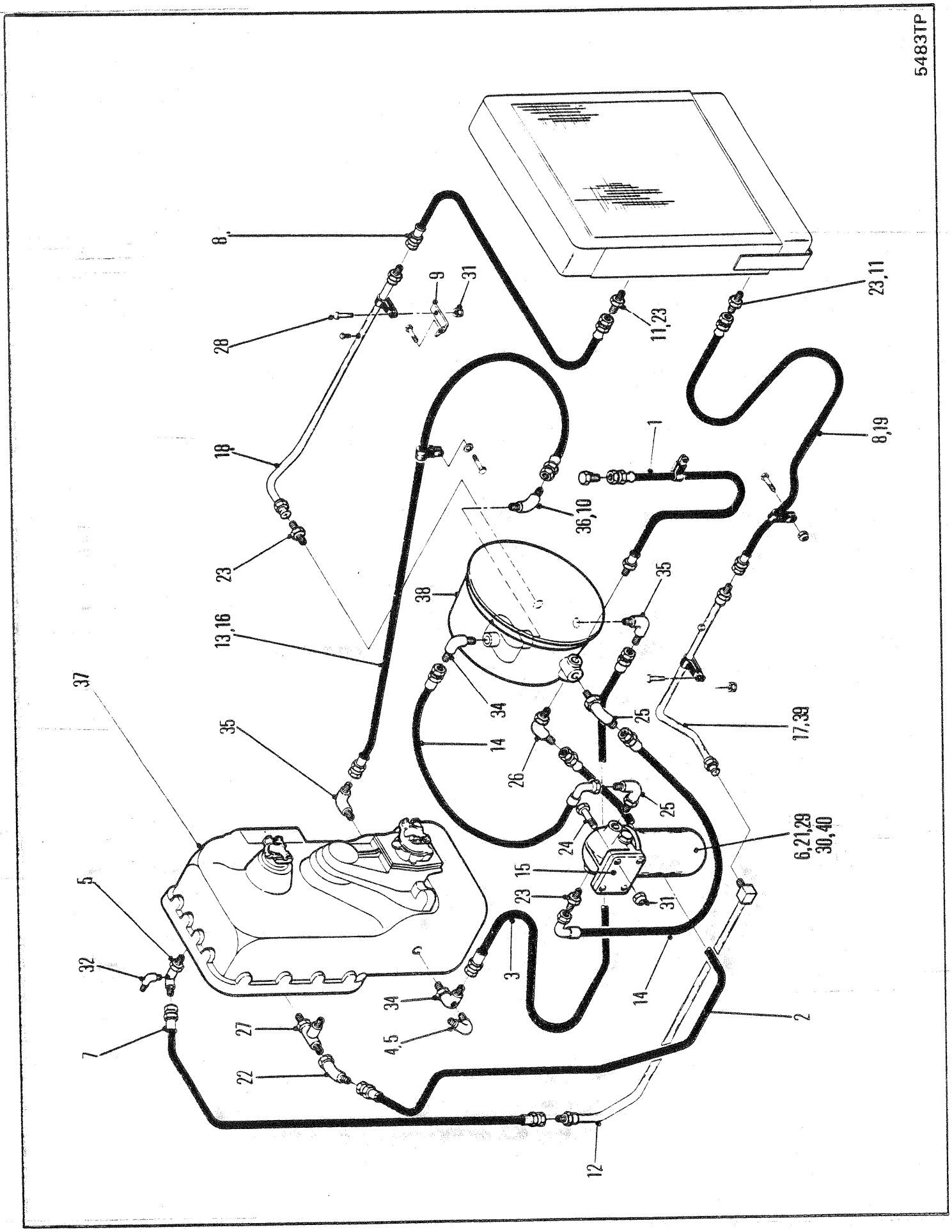
5483TP
8
9
31
28
11,23
23,11
18
1
8,19
36,10
23
38
35
13,16
34
37
35
14
25
17,39
26
25
24
6,21,29
30,40
15
23
31
5
32
3
14
34
2
27
4,5
7
22
12

HYDRAULIC SYSTEM, TRANSMISSION & TORQUE CONVERTER
SYSTÈME HYDRAULIQUE, TRANSMISSION & CONVERTISSEUR
HYDRAULIKANLAGE GETRIEBE & DREHMOMENTWANDLER
SISTEMA HIDRÁULICO, TRANSMISSÃO & CONVERSOR DE TORQUE
SISTEMA HIDRÁULICO, TRANSMISIÓN & CONVERTIDOR DE PAR

No.	Part No.	Qty	Description	Description	Benennung	Descrição	Descripción
1	**544595**	1	Hose	tuyau flexible	Schlauch	mangueira	manguera
2	**1303012**	1	Hose	tuyau flexible	Schlauch	mangueira	manguera
3	**1501249**	1	Hose	tuyau flexible	Schlauch	mangueira	manguera
4	**1501380**	1	Adapter	adaptateur	Zwischenstück	adaptador	adaptador
5	**1518811**	1	Adapter	adaptateur	Zwischenstück	adaptador	adaptador
6	[4]**1533614**	1	Filter	filtre	filter	filtro	filtro
7	[2]**1541606**	1	Hose	tuyau flexible	Schlauch	mangueira	manguera
8	**1550874**	2	Hose	tuyau flexible	Schlauch	mangueira	manguera
9	**1900603**	1	Bracket	support	Winkel	grampo	grampa
10	[3]**89F001010**	1	Adapter	adaptateur	Zwischenstück	adaptador	adaptador
11	[3]**18K000008**	2	Adapter	adaptateur	Zwischenstück	adaptador	adaptador
12	**1922779**	1	Tube	tube	Rohr	tubo	tubo
13	**1925935**	1	Hose	tuyau flexible	Schlauch	mangueira	manguera
14	**1922781**	2	Hose	tuyau flexible	Schlauch	mangueira	manguera
15	**1922799**	1	Spacer	entretoise	Distanzteil	espaçador	espaciador
16	[3]**1927096**	1	Hose	tuyau flexible	Schlauch	mangueira	manguera
17	**1923906**	1	Tube	tube	Rohr	tubo	tubo
18	[1]**1923907**	1	Tube	tube	Rohr	tubo	tubo
19	[3]**1923931**	1	Hose	tuyau flexible	Schlauch	mangueira	manguera
20	[3]†**1925940**	1	Adapter	adaptateur	Zwischenstück	adaptador	adaptador
21	**1992218**	1	Bolt	boulon	Bolzen	parafuso	bulón
22	**12K000006**	1	Elbow	coude	Winkelrohr	cotovêlo	codo
23	**16K000008**	4	Adapter	adaptateur	Zwischenstück	adaptador	adaptador
24	**17C000656**	4	Bolt	boulon	Bolzen	parafuso	bulón
25	**17K000008**	2	Elbow	coude	Winkelrohr	cotovêlo	codo
26	**18K000006**	1	Adapter	adaptateur	Zwischenstück	adaptador	adaptador
27	**21K000006**	1	Tee	raccord T	T-Verbindungsstück	te	te
28	**33C000614**	1	Bolt	boulon	Bolzen	parafuso	bulón
29	[4]**6191839**	1	Head	culasse	Kopf	cabeça	cabeza
30	[4]**6191841**	1	Shell	botier	Gehuse	carcaça	carcasa
31	**85D000006**	5	Nut	écrou	Mutter	porca	tuerca
32	**83F000005**	1	Adapter	adaptateur	Zwischenstück	adaptador	adaptador
33	**83F000006**	1	Elbow	coude	Winkelrohr	cotovêlo	codo
34	**83F000008**	1	Elbow	coude	Winkelrohr	cotovêlo	codo
35	**83F000010**	2	Elbow	coude	Winkelrohr	cotovêlo	codo
36	**84F000010**	1	Adapter	adaptateur	Zwischenstück	adaptador	adaptador
37	○---------	1	Transmission	transmission	Getriebe	transmissão	transmisión
38	○---------	1	Torque converter	convert de couple	Drenmomentwandler	conversor de torque	convtdor torsión
39	**1923908**	1	Tube assy	assemblage de tube	Rohreinheit	conjunto de tubos	conjunto del tubo
40	†**215502**	1	Element	elément	Element	elemento	elemento

[1] □664,664Gr

[2] □664

[3] □514H-436-CAC

[4] Ref R.S.G. 259,165-A

664GM 514H-101-CAC➡514H-9999-CAC 546H-101-CAC➡546H-9999-CAC
664GMGR 508H-101-CAC➡508H-9999-CAC

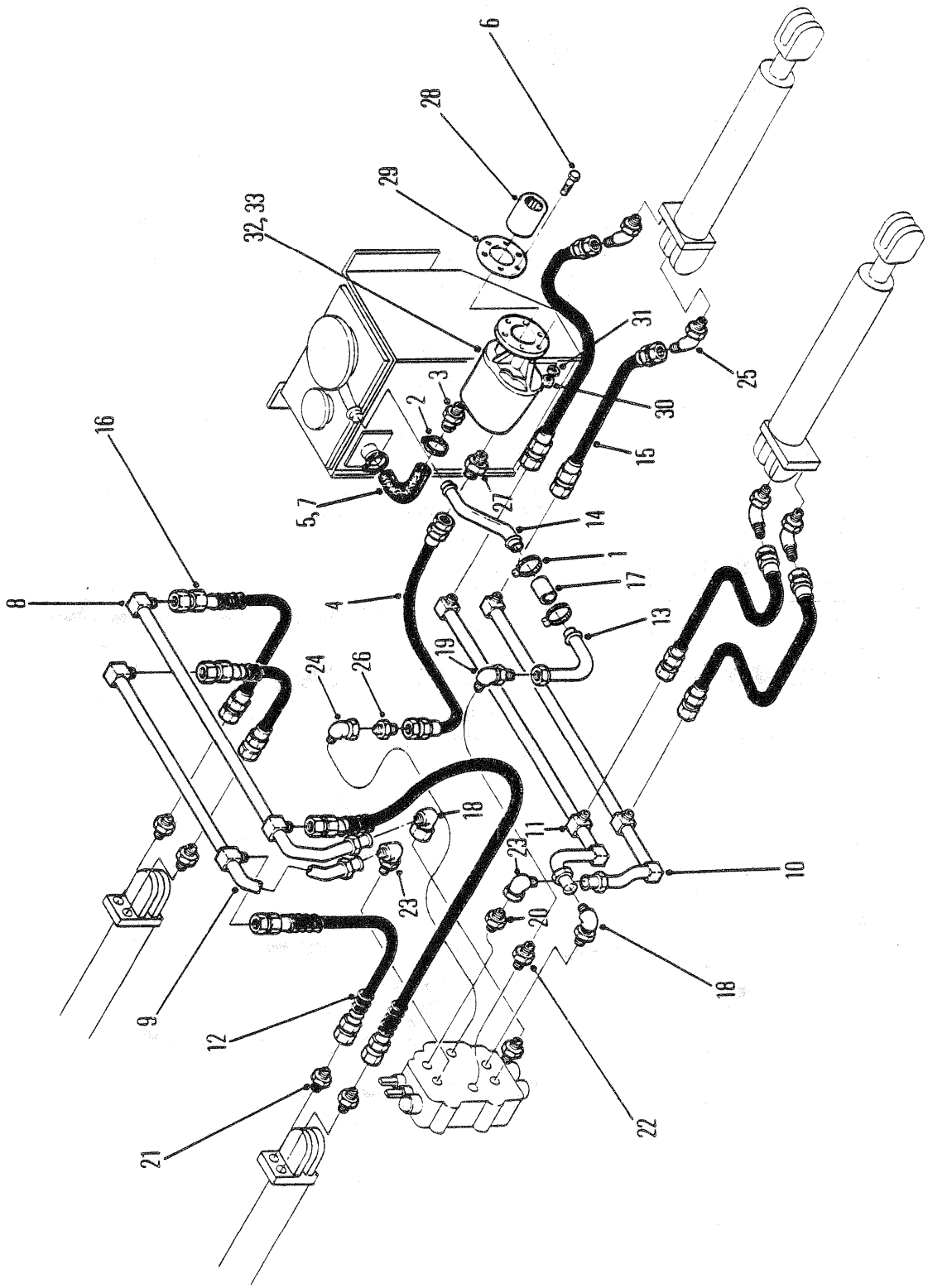
5496TP
1
2
3
4
5, 7
6
8
9
10
11
12
13
14
15
16
17
18
19
20
21
22
23
24
25
26
27
28
29
30
31
32, 33

STEER & BLADE HYDRAULICS
SYSTÈME HYDRAULIQUE DE DIRECTION ET DE PALE
LENK- UND SCHILDHYDRAULIK
SISTEMA HIDRÁULICO DA DIREÇÃO E DA LÂMINA
SISTEMA HIDRAULICO DE DIRECCION Y DE LAMINA

No.	Part No.	Qty	Description	Description	Benennung	Descrição	Descripción
1	42H000020	2	Clamp	pince	Schelle	braçadeira	abrazadera
2	784663	2	Clamp	pince	Schelle	braçadeira	abrazadera
3	1322622	1	Connector	raccord	Verbindungsstück	ligador	conector
4	1520191	1	Hose	tuyau flexible	Schlauch	mangueira	manguera
5	1921755	1	Elbow	coude	Winkelrohr	cotovêlo	codo
6	203253	6	Stud	goujon	Stift	prisioneiro	espárrago
7	1927614	1	Elbow	coude	Winkelrohr	cotovêlo	codo
8	1922911	1	Tube assy	assemblage de tube	Rohreinheit	conjunto de tubos	conjunto del tubo
9	1922912	1	Tube assy	assemblage de tube	Rohreinheit	conjunto de tubos	conjunto del tubo
10	1922913	1	Tube assy	assemblage de tube	Rohreinheit	conjunto de tubos	conjunto del tubo
11	1922914	1	Tube assy	assemblage de tube	Rohreinheit	conjunto de tubos	conjunto del tubo
12	1922921	2	Hose	tuyau flexible	Schlauch	mangueira	manguera
13	1922985	1	Tube assy	assemblage de tube	Rohreinheit	conjunto de tubos	conjunto del tubo
14	1922986	1	Tube assy	assemblage de tube	Rohreinheit	conjunto de tubos	conjunto del tubo
15	1923375	4	Hose	tuyau flexible	Schlauch	mangueira	manguera
16	1923802	2	Hose	tuyau flexible	Schlauch	mangueira	manguera
17	1310810	1	Hose	tuyau flexible	Schlauch	mangueira	manguera
18	11K000007	2	Elbow	coude	Winkelrohr	cotovêlo	codo
19	12K000010	1	Elbow	coude	Winkelrohr	cotovêlo	codo
20	15K000007	1	Elbow	coude	Winkelrohr	cotovêlo	codo
21	15K000008	4	Connector	raccord	Verbindungsstück	ligador	conector
22	1522575	2	Connector	raccord	Verbindungsstück	ligador	conector
23	17K000007	2	Elbow	coude	Winkelrohr	cotovêlo	codo
24	1316610	1	Elbow	coude	Winkelrohr	cotovêlo	codo
25	18K000008	4	Elbow	coude	Winkelrohr	cotovêlo	codo
26	2527558	1	Adapter	adaptateur	Zwischenstück	adaptador	adaptador
27	1300309	1	Fitting	ajustage	Verbindung	ajuste	accesorio
28	214962	1	Sleeve	manchon	Muffe	luva	manguito
29	235961	1	Gasket	garniture	Dichtung	gaxeta	empaquetadura
30	8D0000006	6	Nut	écrou	Mutter	porca	tuerca
31	4E0000006	6	Lockwasher	rondelle frein	Sicherungsscheibe	arruela de pressão	arandela seguridad
32	1992194	1	Repair Kit	trousse de réparation	Reparatursatz	conjunto de reparo	juego de reparación
33	1926814	1	Pump	pompe	Pumpe	bomba	bomba

664GM 514H-101-CAC➡514H-9999-CAC 546H-101-CAC➡546H-9999-CAC
664GMGR 508H-101-CAC➡508H-9999-CAC

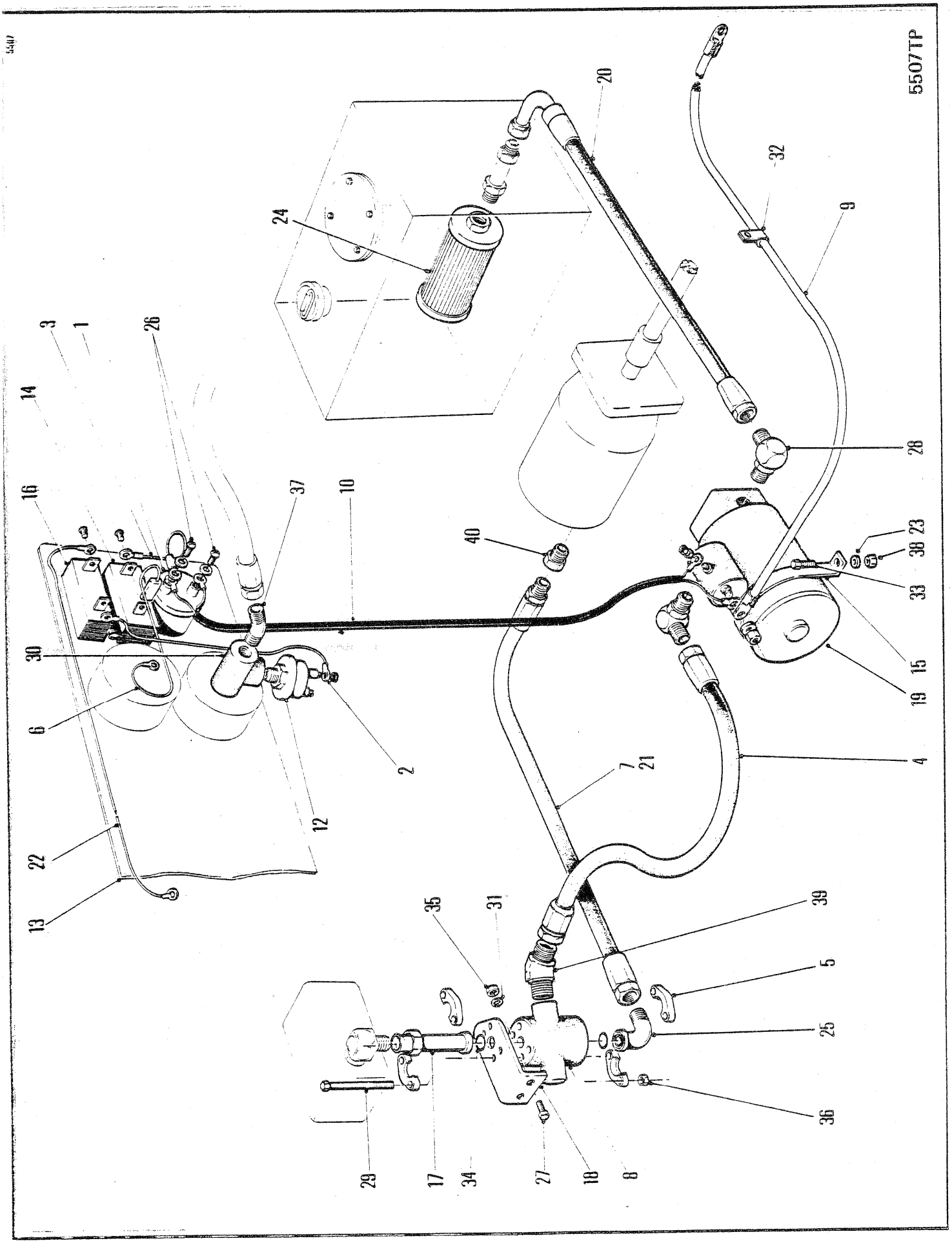
5507TP
1
2
3
4
5
6
7
8
9
10
12
13
14
15
16
17
18
19
20
21
22
23
24
25
26
27
28
29
30
31
32
33
34
35
36
37
38
39
40

AUXILIARY STEERING⊠
DIRECTION AUXILIAIRE⊠
HILFSLENKUNG⊠
DIREÇÃO AUXILIAR⊠
DIRECCION AUXILIAR⊠

No.	Part No.	Qty	Description	Description	Benennung	Descrição	Descripción
1	**331196**	1	Switch	interrupteur	Schalter	interruptor	interruptor
2	**655376**	1	Wire	fil	Draht	fio	cable
3	**658487**	1	Wire	fil	Draht	fio	cable
4	**672493**	1	Hose	tuyau flexible	Schlauch	mangueira	manguera
5	**19J000020**	4	Flange half	demi-flasque	Flanschhlfte	meia flange	media brida
6	**635376**	1	Wire	fil	Draht	fio	cable
7	[1]**1915349**	1	Hose	tuyau flexible	Schlauch	mangueira	manguera
8	**1915388**	1	Check valve	soupape de sureté	Rückshlagventile	válvula de esbarro	válv retención
9	**1915391**	1	Wire	fil	Draht	fio	cable
10	**1915392**	1	Wiring harness	harnais installation	Kabelbaum	chicote instalação	mazo cables
11	†**1915658**	-	On-off plate	plaque march-arrêt	Ein-Aus Platte	placa liga-desliga	placa encendido-apg
12	**1615685**	1	Switch	interrupteur	Schalter	interruptor	interruptor
13	**1918985**	1	Inst panel	tableau de bord	Instrumentenbrett	painel de instrumentos	panel instrumentos
14	**1920710**	1	Aux steering unit	ens direction aux	Notsteuerung	unidade de direção aux	unidad dirección aux
15	**1926393**	1	Clamp	pince	Schelle	braçadeira	abrazadera
16	**1922032**	1	Engine light	eclairage moteur	Motorbeleuchtung	lâmpada do motor	luz del motor
17	**1923092**	1	Adapter	adaptateur	Zwischenstück	adaptador	adaptador
18	**1923093**	1	Bracket	support	Winkel	grampo	grampa
19	**---------**	1	Pump&motor	pompe et moteur	Pumpen&Motoren	bomba e motor	bomba y motor
20	**1923116**	1	Hose	tuyau flexible	Schlauch	mangueira	manguera
21	[2]**1923275**	1	Hose	tuyau flexible	Schlauch	mangueira	manguera
22	**1923559**	1	Wire	fil	Draht	fio	cable
23	**25E000013**	2	Flatwasher	rondelle plate	Unterlegscheibe	arruela chata	arandela plana
24	**5204823**	1	Strainer	tamis	Sieb	coador	tamiz
25	**6002153**	1	Elbow	coude	Winkelrohr	cotovêlo	codo
26	**6C0000406**	2	Screw	vis	Schraube	parafuso	tornillo
27	**17C000624**	2	Bolt	boulon	Bolzen	parafuso	bulón
28	**17K000007**	2	Fitting	ajustage	Verbindung	ajuste	accesorio
29	**18C000788**	4	Bolt	boulon	Bolzen	parafuso	bulón
30	**18F000001**	1	Tee	raccord T	T-Verbindungsstück	te	te
31	**27E000006**	2	Washer	rondelle	Scheibe	arruela	arandela
32	**30H000042**	1	Clip	attache	Schelle	braçadeira	abrazadera
33	**33C000616**	4	Bolt	boulon	Bolzen	parafuso	bulón
34	**58K000222**	2	O-ring	joint torique	O Ring	anel-O	anillo-O
35	**59D000006**	2	Nut	écrou	Mutter	porca	tuerca
36	**60D000007**	4	Nut	écrou	Mutter	porca	tuerca
37	**84F000003**	1	Elbow	coude	Winkelrohr	cotovêlo	codo
38	**59D000004**	2	Nut	écrou	Mutter	porca	tuerca
39	**18K000007**	1	Elbow	coude	Winkelrohr	cotovêlo	codo
40	**84F000010**	1	Elbow	coude	Winkelrohr	cotovêlo	codo

[1] 664GM,666CUM

[2] 666GM

664GM 514H-101-CAC➡514H-9999-CAC 546H-101-CAC➡546H-9999-CAC
664GMGR 508H-101-CAC➡508H-9999-CAC

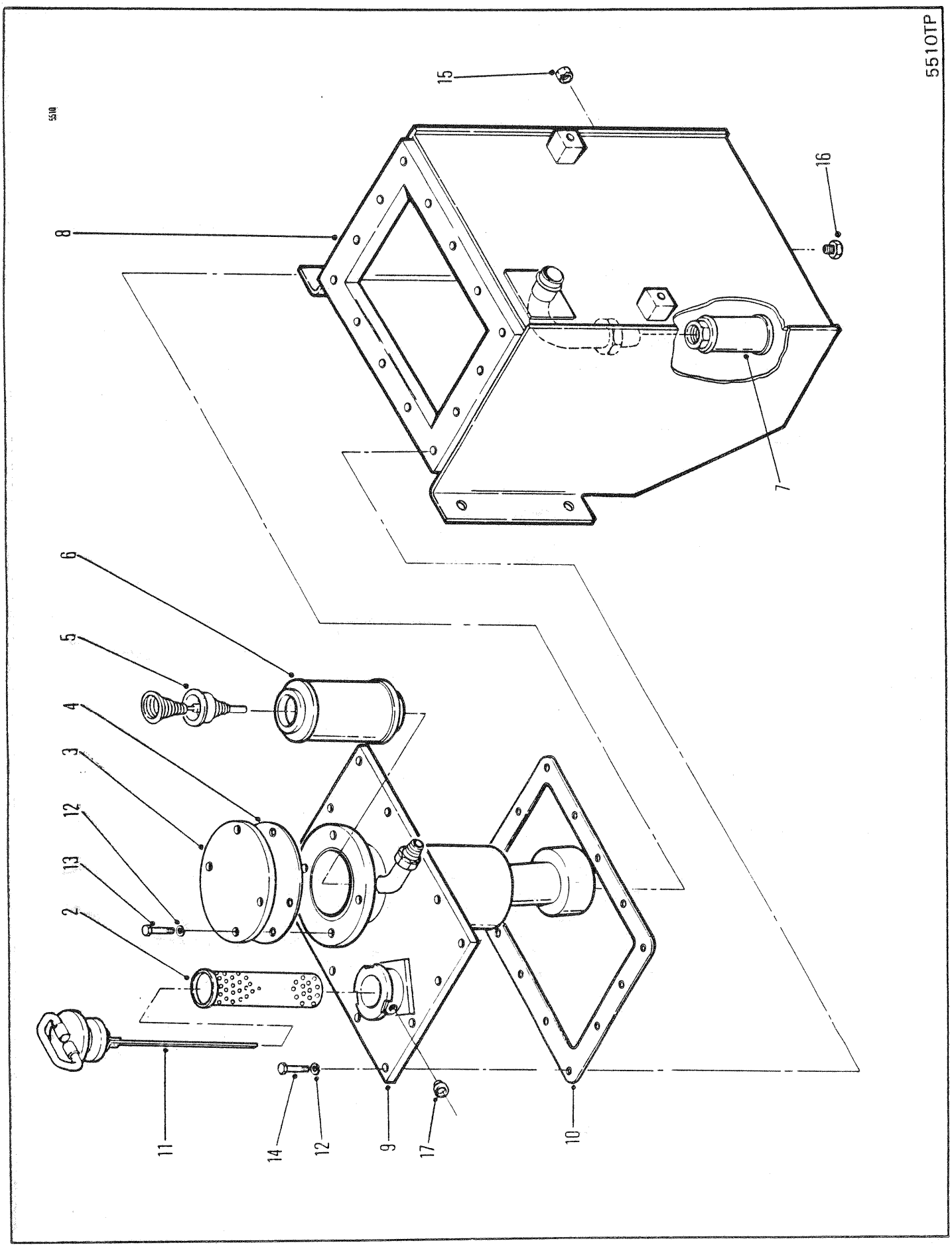
5510TP
5510
15
16
8
7
6
5
4
3
12
13
2
11
14
12
9
17
10

HYDRAULIC TANK ASSEMBLY
ASSEMBLAGE DU RÉSERVOIR HYDRAULIQUE
HYDRAULIKTANKEINHEIT
CONJUNTO DO TANQUE HIDRÁULICO
ESTRUCTURA DEL TANQUE HIDRÁULICO

No.	Part No.	Qty	Description	Description	Benennung	Descrição	Descripción
1	†525293	1	Magnet	aimant	Magnet	imã	imán
2	1901464	1	Strainer	tamis	Sieb	coador	tamiz
3	1909631	1	Cover	couvercle	Deckel	tampa	tapa
4	1909633	1	Gasket	garniture	Dichtung	gaxeta	empaquetadura
5	1909660	1	By-pass valve	soup dérivation	Umlaufventil	válv de desvio	válv derivacion
6	1917920	1	Element assy	elément ens	Elementsatz	conj elemento	conj elemento
7	1917922	1	Strainer	tamis	Sieb	coador	tamiz
8	1919777	1	Hyd tank assy	ens réservoir hydr	Hydrauliktank vollst	conj reserv hidr	conj depósito hidr
9	1934653	1	Cover assy	couvercle ens	Deckel vollst	tampa conj	tapa conj
10	1919798	1	Gasket	garniture	Dichtung	gaxeta	empaquetadura
11	1921812	1	Cap&Dipstick	bouch&régl-jauge	Kappe&Tauchstab	tampa e vareta	tapa y var
12	27E000006	18	Washer	rondelle	Scheibe	arruela	arandela
13	33C000616	4	Bolt	boulon	Bolzen	parafuso	bulón
14	34C000616	14	Bolt	boulon	Bolzen	parafuso	bulón
15	36K000007	1	Cap	chapeau	Kappe	tampa	tapa
16	40K000008	1	Plug	bouchon	Stopfen	bujão	tapón
17	1927058	1	Filter	filtre	filter	filtro	filtro

664GM 514H-101-CAC➡514H-9999-CAC 546H-101-CAC➡546H-9999-CAC
664GMGR 508H-101-CAC➡508H-9999-CAC

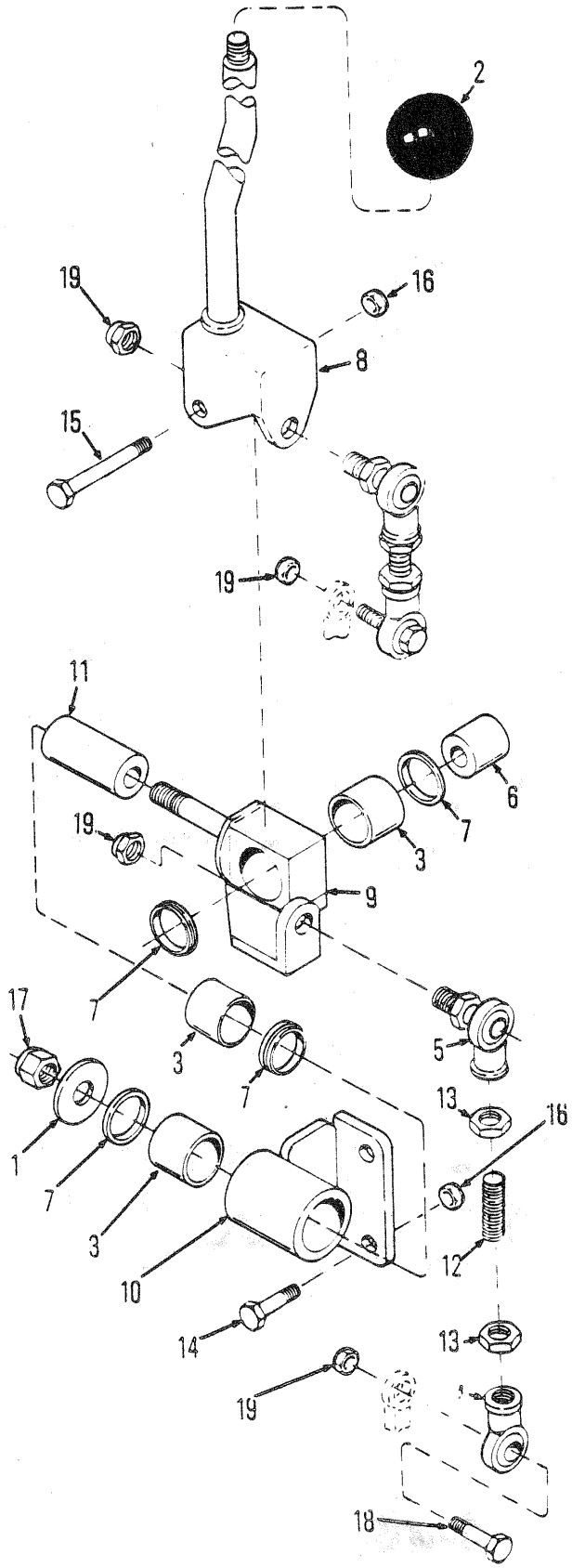

5518TP

STEER & BLADE CONTROLS
CONTRÔLES DE GUIDAGE ET DE LAME
LENK UND BLATTSTEUERUNG
CONTRÔLES DE DIREÇÃO E LÂMINA
MANDOS DE DIRECCIÓN Y CUCHILLAS

No.	Part No.	Qty	Description	Description	Benennung	Descrição	Descripción
1	201497	1	Washer	rondelle	Scheibe	arruela	arandela
2	509772	1	Knob	bouton	Knopf	manípula	botón
3	675227	3	Bearing	palier	Lager	mancal	cojinete
4	1930079	2	Rod end	bout biellette	Stangenende	extremidade haste	estremo de varilla
5	1317408	2	Rod end	bout biellette	Stangenende	extremidade haste	estremo de varilla
6	1503251	1	Sleeve	manchon	Muffe	luva	manguito
7	1522535	4	Seal	joint étanchéité	Dichtung	vedador	sello
8	1909742	1	Lever	levier	Hebel	alavanca	palanca
9	1909745	1	Pivot	pivot	Zapfen	perno	muón
10	1909947	1	Bracket	support	Winkel	grampo	grampa
11	1911588	1	Sleeve	manchon	Muffe	luva	manguito
12	1911589	2	Stud	goujon	Stift	prisioneiro	espárrago
13	8D0000005	4	Nut	écrou	Mutter	porca	tuerca
14	17C000828	2	Bolt	boulon	Bolzen	parafuso	bulón
15	17C000840	1	Bolt	boulon	Bolzen	parafuso	bulón
16	17D000006	3	Nut	écrou	Mutter	porca	tuerca
17	18D000008	1	Nut	écrou	Mutter	porca	tuerca
18	18C000520	2	Bolt	boulon	Bolzen	parafuso	bulón
19	66D000005	4	Nut	écrou	Mutter	porca	tuerca

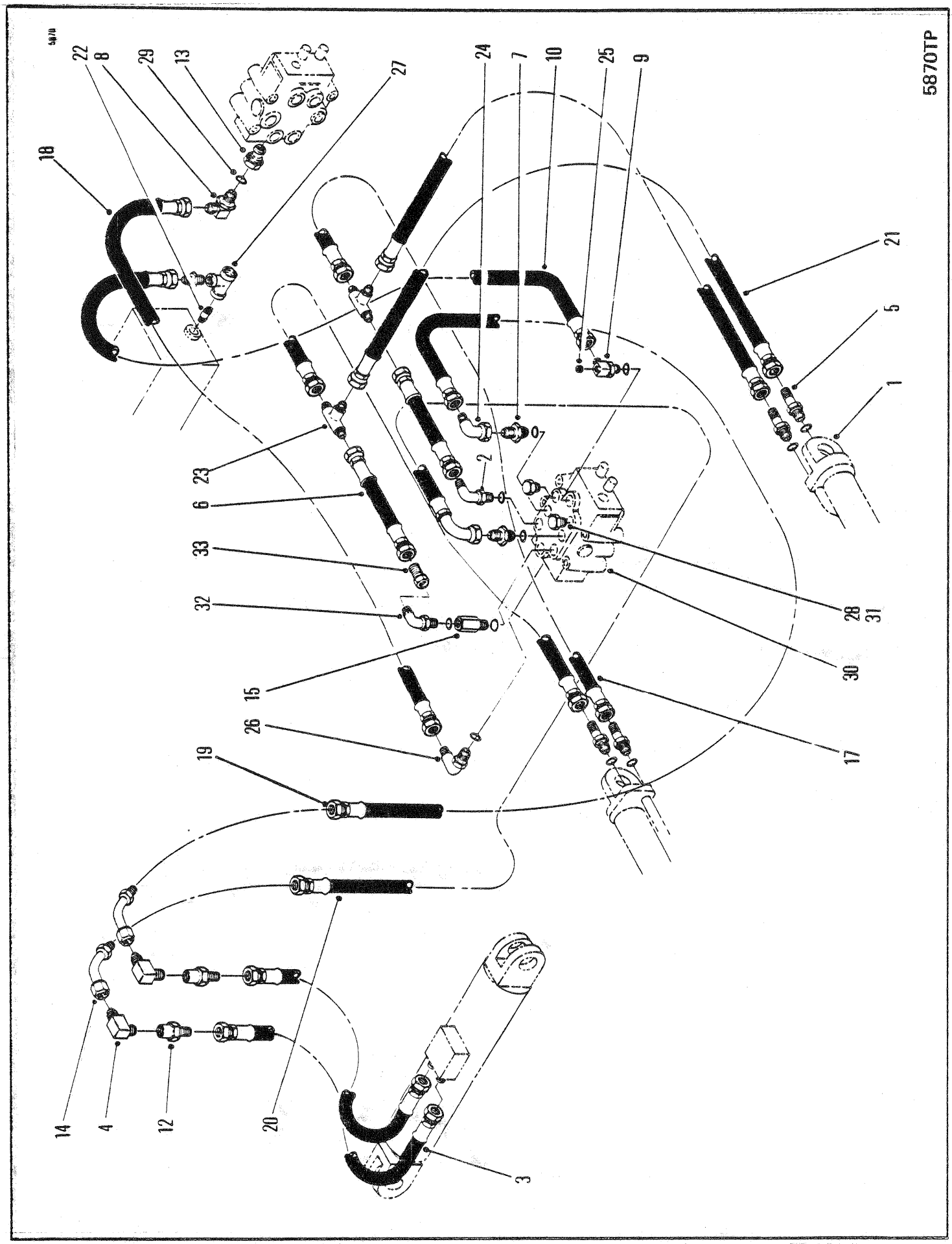
5870TP
1
2
3
4
5
6
7
8
9
10
12
13
14
15
17
18
19
20
21
22
23
24
25
26
27
28
29
30
31
32
33

HYDRAULICS-ARCH & GRAPPLE
HYDRAULIQUES-ARC ET GRAPPIN
HYDRAULIK-BOGEN UND GREIFER
HIDRAULICA-ARCO E GARRA
HIDRAULICA-ARCO Y GARRA

No.	Part No.	Qty	Description	Description	Benennung	Descrição	Descripción
1	○---------	-	Cylinder	cylindre	Zylinder	cilindro	cilindro esclavo
2	**656532**	1	Fitting	ajustage	Verbindung	ajuste	accesorio
3	**672554**	2	Hose	tuyau flexible	Schlauch	mangueira	manguera
4	**730149**	2	Fitting	ajustage	Verbindung	ajuste	accesorio
5	**731793**	4	Fitting	ajustage	Verbindung	ajuste	accesorio
6	**731900**	2	Hose assy	ens tuyaux souples	Schlauch vollst	conj mangueira	conj manguera
7	**755055**	2	Fitting	ajustage	Verbindung	ajuste	accesorio
8	**1300309**	1	Fitting	ajustage	Verbindung	ajuste	accesorio
9	**1302005**	1	Fitting	ajustage	Verbindung	ajuste	accesorio
10	**1320982**	1	Hose assy	ens tuyaux souples	Schlauch vollst	conj mangueira	conj manguera
11	†**1736910**	2	Tie	attache	Haft	liame	atadura
12	**1905619**	2	Swivel joint	joint émerillon	Drehzapfen	junta articulada	unión articulada
13	[3]**1905942**	1	Fitting	ajustage	Verbindung	ajuste	accesorio
14	**1906408**	2	Tube assy	assemblage de tube	Rohreinheit	conjunto de tubos	conjunto del tubo
15	**1907267**	1	Valve	soupape	Ventil	válvula	válvula
16	†**1908558**	4	Hose	tuyau flexible	Schlauch	mangueira	manguera
17	**1915298**	2	Hose assy	ens tuyaux souples	Schlauch vollst	conj mangueira	conj manguera
18	**1915300**	1	Hose assy	ens tuyaux souples	Schlauch vollst	conj mangueira	conj manguera
19	**1915302**	1	Hose	tuyau flexible	Schlauch	mangueira	manguera
20	**1915303**	1	Hose	tuyau flexible	Schlauch	mangueira	manguera
21	**3225728**	2	Hose assy	ens tuyaux souples	Schlauch vollst	conj mangueira	conj manguera
22	**5K0000624**	1	Nipple	raccord	Nippel	niple	niple
23	**10K000008**	1	Fitting	ajustage	Verbindung	ajuste	accesorio
24	**11K000007**	1	Fitting	ajustage	Verbindung	ajuste	accesorio
25	**16F000004**	1	Fitting	ajustage	Verbindung	ajuste	accesorio
26	**17K000008**	3	Fitting	ajustage	Verbindung	ajuste	accesorio
27	**18F000005**	1	Fitting	ajustage	Verbindung	ajuste	accesorio
28	[2]**24K000008**	2	Fitting	ajustage	Verbindung	ajuste	accesorio
29	**91F000008**	11	O-ring	joint torique	O Ring	anel-O	anillo-O
30	○---------	-	Control valve	soupape de contrôle	Steurventil	válv de contr	valv de control
31	[1]**755055**	4	Fitting	ajustage	Verbindung	ajuste	accesorio
32	**13K000008**	1	Fitting	ajustage	Verbindung	ajuste	accesorio
33	**15K000008**	1	Adapter	adaptateur	Zwischenstück	adaptador	adaptador

[1] □508H-101-CAC&➡

[2] ■508H-101-CAC&➡

[3] Inc 1 - 91F000010 O-Ring & 1 - 58K000119 O-Ring
[3] Inc 1 - 91F000010 joint torique & 1 - 58K000119 joint torique
[3] Inc 1 - 91F000010 O-Ring & 1 - 58K000119 O-Ring
[3] Inc 1 - 91F000010 anel-O & 1 - 58K000119 anel-O
[3] Inc 1 - 91F000010 anillo-O & 1 - 58K000119 anillo-O

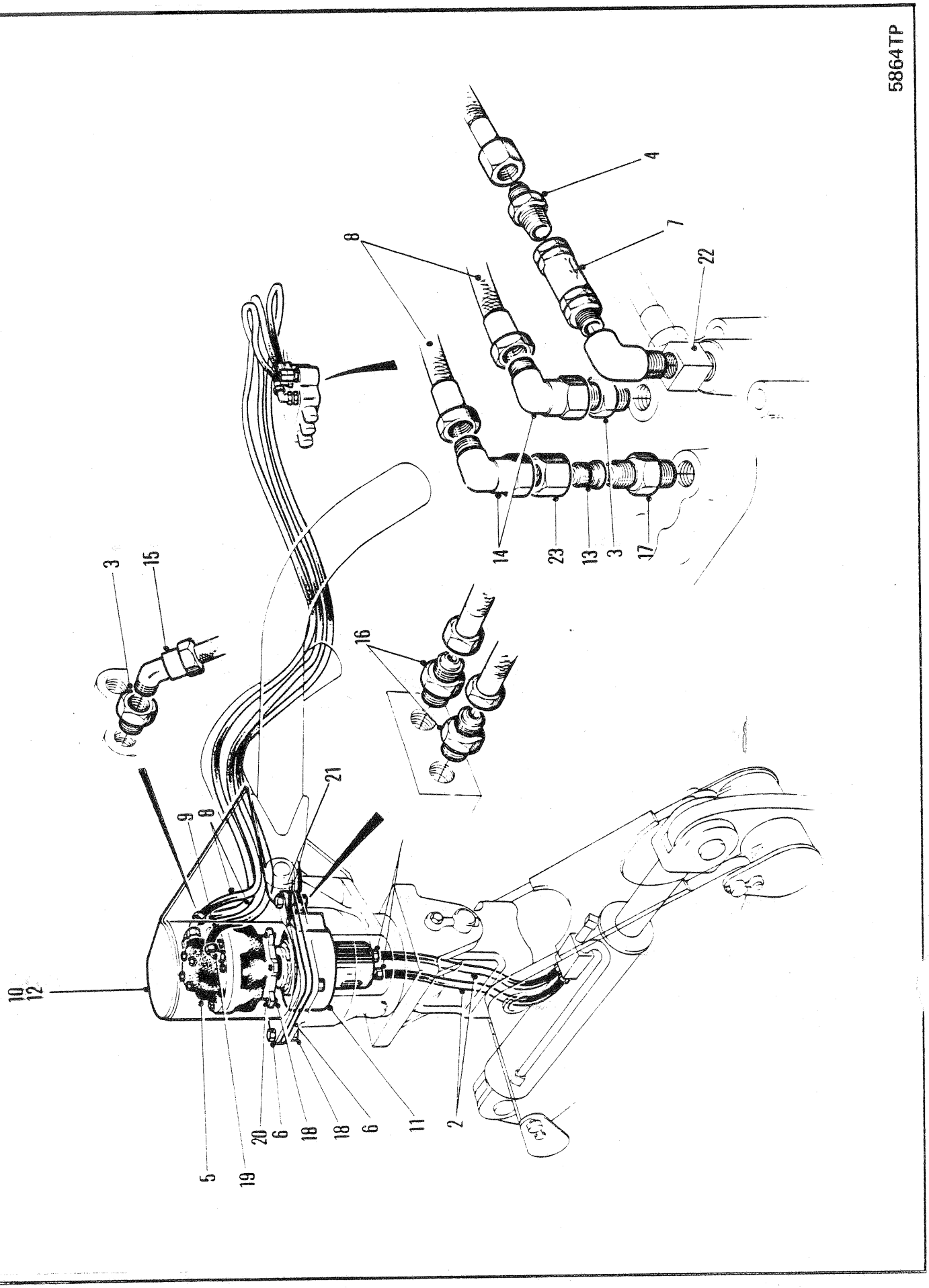
5864TP
4
7
22
8
14
23
13
3
17
3
15
16
21
9
8
10
12
5
19
20
6
18
18
6
11
2

HYDRAULICS-MOTOR HEAD
HYDRAULIQUES-CULLASSE DE MOTEUR
HYDRAULIK-MOTORENKOPF
HIDRAULICA-CABEA DO MOTOR
HIDRAULICA-CABEZA DEL MOTOR

No.	Part No.	Qty	Description	Description	Benennung	Descrição	Descripción
1	†300225	2	Roll pin	goupille de roulée	Rollenbolzen	pino de rolo	pasador rodillo
2	661570	2	Hose	tuyau flexible	Schlauch	mangueira	manguera
3	755054	2	Adaptor	adaptateur	Zwischenstück	adaptador	adaptador
4	774433	1	Fitting	ajustage	Verbindung	ajuste	accesorio
5	1905501	1	Motor head	culasse de moteur	motorenkopf	cabea do motor	cabeza del motor
6	1906374	1	Mounting plate	plaque de fixation	Befestigungsplatte	placa de fixação	placa de montage
7	1907709	1	Check valve	soupape de sureté	Rückshlagventile	válvula de esbarro	válv retención
8	1915299	2	Hose	tuyau flexible	Schlauch	mangueira	manguera
9	1915301	1	Hose	tuyau flexible	Schlauch	mangueira	manguera
10	[2]1915696	1	Shroud	enveloppe	Umkleidung	proteção	envolvente
11	1916920	1	Housing	botier	Gehuse	carcaça	carcasa
12	[3]1923921	1	Shroud	enveloppe	Umkleidung	proteção	envolvente
13	9K0000008	1	Fitting	ajustage	Verbindung	ajuste	accesorio
14	11K000006	2	Elbow	coude	Winkelrohr	cotovêlo	codo
15	12K000006	2	Elbow	coude	Winkelrohr	cotovêlo	codo
16	15K000007	4	Fitting	ajustage	Verbindung	ajuste	accesorio
17	15K000008	1	Adaptor	adaptateur	Zwischenstück	adaptador	adaptador
18	17D000006	7	Nut	écrou	Mutter	porca	tuerca
19	17K000003	1	Elbow	coude	Winkelrohr	cotovêlo	codo
20	17C000828	3	Bolt	boulon	Bolzen	parafuso	bulón
21	17C000840	4	Bolt	boulon	Bolzen	parafuso	bulón
22	29F000001	1	Elbow	coude	Winkelrohr	cotovêlo	codo
23	80F000008	1	Nut	écrou	Mutter	porca	tuerca
24	[1]†16F000004	1	Plug	bouchon	Stopfen	bujão	tapón
25	[1]†24K000008	1	Plug	bouchon	Stopfen	bujão	tapón

[1] When self-centering mechanism is used replace 1915301 hose & 1915299 hose with 1-16F000004 plug & 1-24K000008 plug at the control valve ports
[1] Lors de l'utilisation du mécanisme à centrage automatique, remplacer le tuyau 1915301 et le tuyau 1915299 par le bouchon 1-16F000004 et le bouchon
[1] Bei Benutzung des automatisch zentrierten Mechanismus, sind Schläuche Nr 1915301 und 1915299 durch stopfen Nr 1-16F000004 und
[1] Ao ser utilizado o mecanismo de centragem automática, substitua a mangueira 1915301 e a mangueira 1915299 por um bujão 1-16F000004
[1] Cuando se usa un mecanismo autocentrador, substityase la manguera 1915301 y la manguera 1915299 por el tapón 1-16F000004

[2] 666Gr

[3] 664Gr

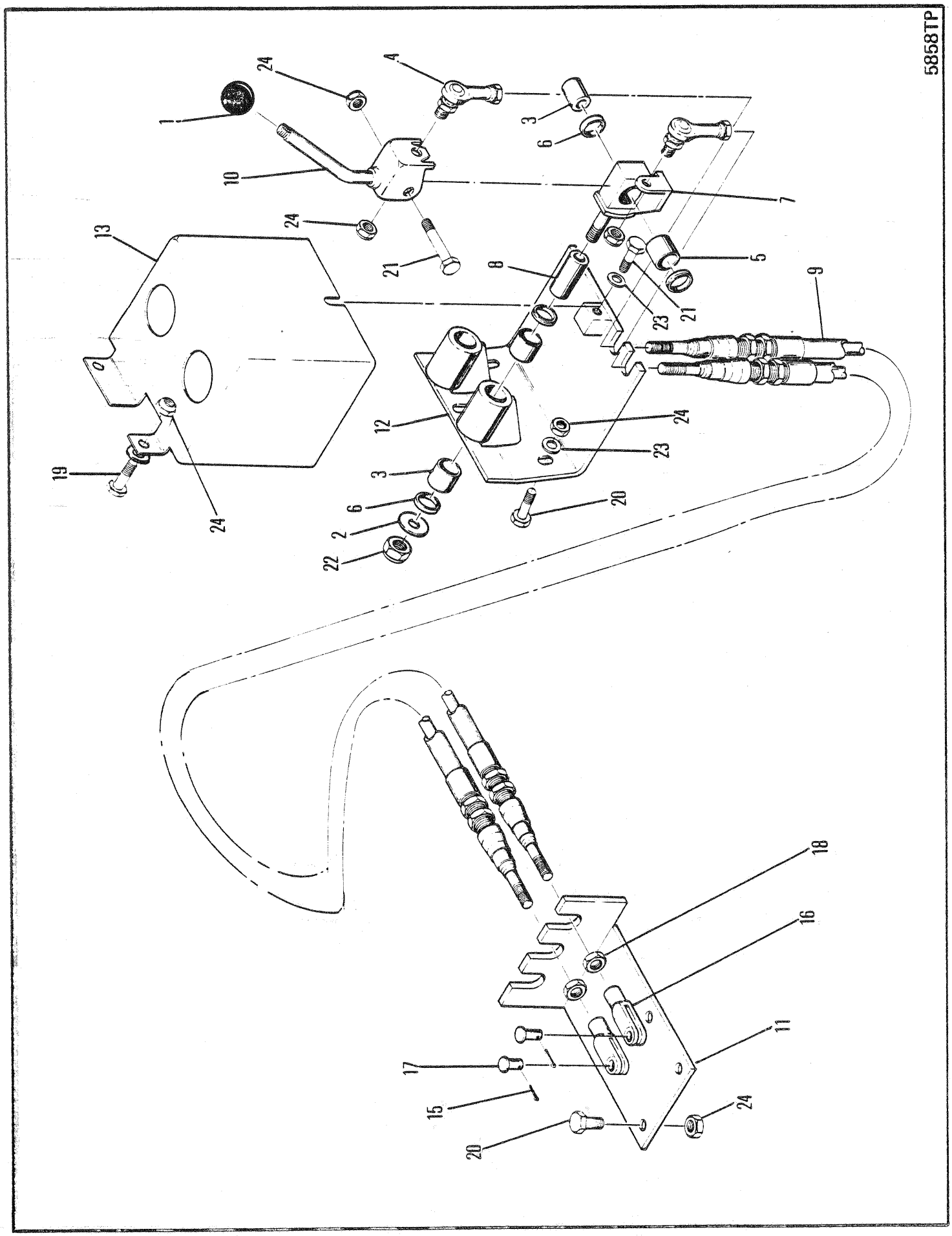
5858TP
1
2
3
4
5
6
7
8
9
10
11
12
13
15
16
17
18
19
20
21
22
23
24

CONTROLS - ARCH, GRAPPLE, BOOM & MOTOR HEAD
COMMANDES, ARCHE, FLÊCHE DE GRAPPIN ET TÊTE DE MOTEUR
BEDIENUNGSELEMENTE, BOGEN & GREIFERHUBARM & MOTORKOPF
CONTROLES, ARCO & GARRAS & BRACO & MOTOR
CONTROLS, ARCO & AGARRE & CABEZA & MOTOR

No.	Part No.	Qty	Description	Description	Benennung	Descrição	Descripción
1	**509772**	1	Knob	bouton	Knopf	manípula	botón
2	**561912**	1	Washer	rondelle	Scheibe	arruela	arandela
3	**675227**	3	Bearing	palier	Lager	mancal	cojinete
4	**1317408**	2	Rod end	bout biellette	Stangenende	extremidade haste	estremo de varilla
5	**1503251**	1	Sleeve	manchon	Muffe	luva	manguito
6	**1522535**	4	Seal	joint étanchéité	Dichtung	vedador	sello
7	**1909745**	1	Pivot	pivot	Zapfen	perno	muón
8	**1911588**	1	Sleeve	manchon	Muffe	luva	manguito
9	**1914678**	3	Cable	câble	Kabel	cabo	cable
10	**1914725**	2	Lever	levier	Hebel	alavanca	palanca
11	**1915346**	1	Plate	plaque	Platte	placa	placa
12	**1915566**	1	Bracket	support	Winkel	grampo	grampa
13	**1920125**	1	Cover	couvercle	Deckel	tampa	tapa
14	‡**1920129**	2	Bracket	support	Winkel	grampo	grampa
15	**1F0000308**	3	Pin	goupille	Stift	pino	pasador
16	**2J0005204**	3	Clevis	étrier	Schkel	garfo	horquilla
17	**4F0005062**	3	Pin	goupille	Stift	pino	pasador
18	**8D0000008**	8	Nut	écrou	Mutter	porca	tuerca
19	**17C000616**	2	Bolt	boulon	Bolzen	parafuso	bulón
20	**17C000620**	7	Bolt	boulon	Bolzen	parafuso	bulón
21	**17C000840**	2	Bolt	boulon	Bolzen	parafuso	bulón
22	**18D000008**	1	Nut	écrou	Mutter	porca	tuerca
23	**27E000006**	4	Flatwasher	rondelle plate	Unterlegscheibe	arruela chata	arandela plana
24	**85D000008**	8	Nut	écrou	Mutter	porca	tuerca

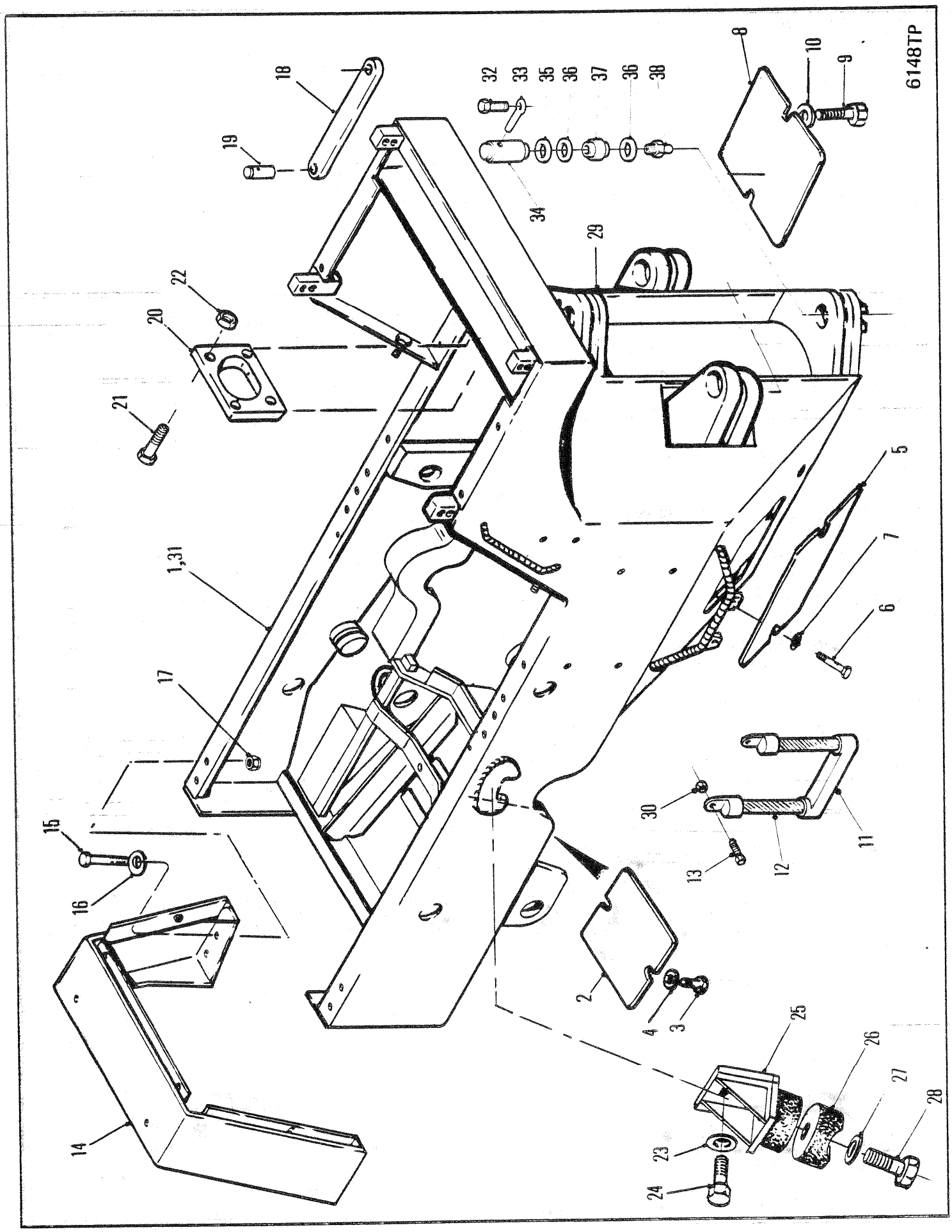
6148TP
1,31
2
3
4
5
6
7
8
9
10
11
12
13
14
15
16
17
18
19
20
21
22
23
24
25
26
27
28
29
30
32
33
34
35
36
37
36
38

FRONT FRAME
CHÂSSIS AVANT
VORDERRAHMEN
CHASSIS DIANTEIRO
BASTIDOR DELANTERO

No.	Part No.	Qty	Description	Description	Benennung	Descrição	Descripción
1	**1918501**	1	Frame front	chassis avant	Vorderahmen	chassi dianteiro	bastidor delantero
2	**1930497**	1	Cover	couvercle	Deckel	tampa	tapa
3	**17C001032**	2	Bolt	boulon	Bolzen	parafuso	bulón
4	**27E000010**	2	Flatwasher	rondelle plate	Unterlegscheibe	arruela chata	arandela plana
5	**1930500**	1	Cover	couvercle	Deckel	tampa	tapa
6	**17C001032**	2	Bolt	boulon	Bolzen	parafuso	bulón
7	**27E000010**	2	Flatwasher	rondelle plate	Unterlegscheibe	arruela chata	arandela plana
8	**1930499**	1	Cover	couvercle	Deckel	tampa	tapa
9	**17C001032**	2	Bolt	boulon	Bolzen	parafuso	bulón
10	**27E000010**	2	Flatwasher	rondelle plate	Unterlegscheibe	arruela chata	arandela plana
11	**1926075**	2	Step	marche	Stufe	degrau	escalón
12	**1927607**	4	Cable	câble	Kabel	cabo	cable
13	**17C001256**	4	Bolt	boulon	Bolzen	parafuso	bulón
14	**1919081**	1	Shroud	enveloppe	Umkleidung	proteção	envolvente
15	**17C001032**	4	Bolt	boulon	Bolzen	parafuso	bulón
16	**27E000010**	8	Flatwasher	rondelle plate	Unterlegscheibe	arruela chata	arandela plana
17	**85D000010**	4	Nut	écrou	Mutter	porca	tuerca
18	**1916923**	1	Lock	serrure	Schloss	fechadura	cerradura
19	**1317072**	2	Faspin	faspin	Faspin	pino prend	horq
20	**1923791**	1	Guard	protecteur	Schutz	proteção	protector
21	**17C000840**	4	Bolt	boulon	Bolzen	parafuso	bulón
22	**59D000008**	4	Nut	écrou	Mutter	porca	tuerca
23	**27E000008**	4	Washer	rondelle	Scheibe	arruela	arandela
24	**17C000832**	4	Bolt	boulon	Bolzen	parafuso	bulón
25	**1919654**	1	Bracket	support	Winkel	grampo	grampa
26	**1919275**	2	Cushion	coussin	Kissen	almofada	cojín
27	**27E000010**	2	Washer	rondelle	Scheibe	arruela	arandela
28	**17C001040**	2	Bolt	boulon	Bolzen	parafuso	bulón
29	**1920696**	2	Clevis	étrier	Schkel	garfo	horquilla
30	**59D000012**	4	Nut	écrou	Mutter	porca	tuerca
31	[1]**1929712**	1	Frame front	chassis avant	Vorderahmen	chassi dianteiro	bastidor delantero
32	**33C000824**	2	Bolt	boulon	Bolzen	parafuso	bulón
33	**586452**	2	Lockpin	goupille de blocage	Sperrstift	pino de trava	pasador de seguridad
34	**1915205**	2	Pin	goupille	Stift	pino	pasador
35	‡**1901079**	-	Shim	cale	Beilage	calço	planchita
36	**1900168**	4	Washer	rondelle	Scheibe	arruela	arandela
37	**1574466**	2	Bushing	chemise	Buchse	bucha	buje
38	**11H000015**	2	Grease fitting	graisseur	Nippel Schmier	graxeira	grasera

[1] □514H-1418, 1419 & 1432-CAC, 514H-1616-CAC&➡, 508H-213-CAC&➡

664GM
664GMGR

514H-101-CAC➡514H-9999-CAC
508H-101-CAC➡508H-9999-CAC

546H-101-CAC➡546H-9999-CAC

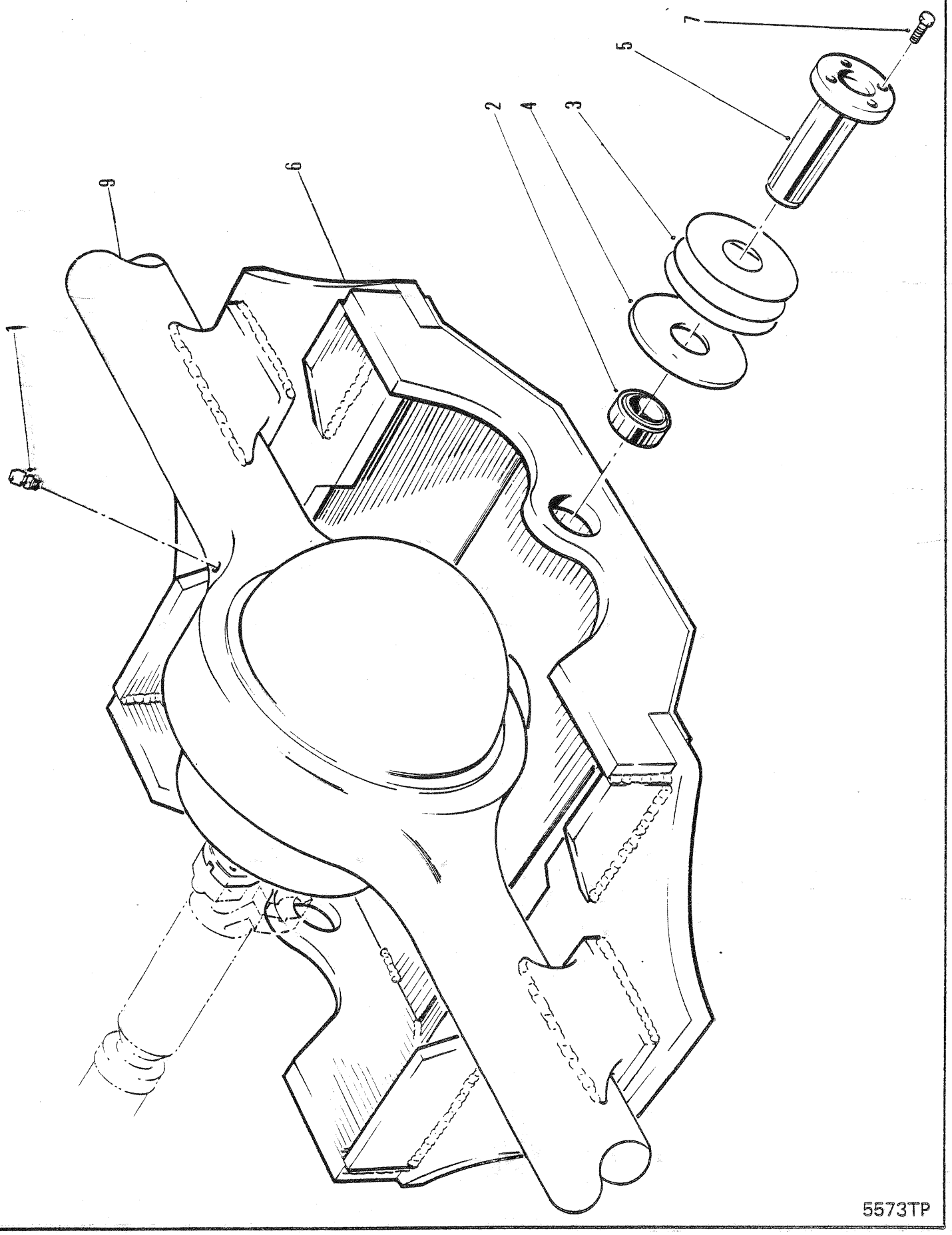
1
2
3
4
5
6
7
9
5573TP

AXLE CRADLE ASSEMBLY
ESSIEU, ENSEMBLE DE BERCEAU
ACHSENLAGERUNG, VOLLSTÄNDIG
EIXO, CONJUNTO DO BÊRÇO
EJE, CONJUNTO DEL CABALLETE

No.	Part No.	Qty	Description	Description	Benennung	Descrição	Descripción
1	**955743**	1	Breather	reniflard	Entlüfter	respiradouro	respiradero
2	**1574466**	2	Bushing	chemise	Buchse	bucha	buje
3	‡**1901079**	-	Shim	cale	Beilage	calço	planchita
4	**1900168**	2	Washer	rondelle	Scheibe	arruela	arandela
5	**1920461**	2	Pin	goupille	Stift	pino	pasador
6	**1920911**	1	Cradle	berceau	Schlitten	cama - apoio	soporte
7	**33C000824**	4	Bolt	boulon	Bolzen	parafuso	bulón
8	[1]†**1991929**	1	Repair Kit	trousse de réparation	Reparatursatz	conjunto de reparo	juego de reparación
9	○---------	-	Front drive axle	essieu de trac AV	Vord Antriebsache	eixo acion diant	eje impulsor del

[1] Ref R.S.G 47D & 47E

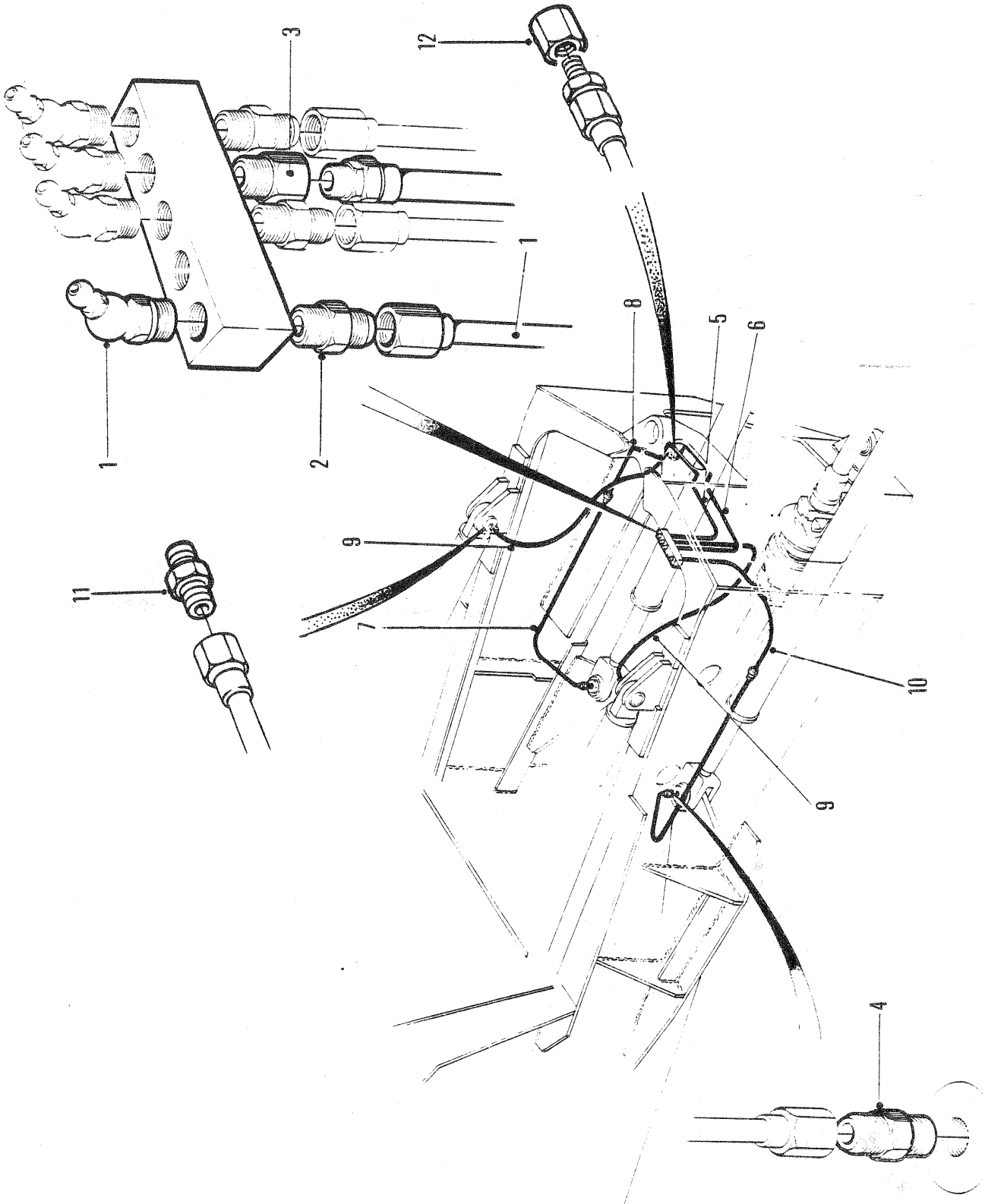
60361P
1
2
3
4
5
6
7
8
9
10
11
12

GREASE LINES
CIRCUITS DE GRAISSAGE
SCHMIERFETT - LEITUNGEN
TUBULAÕES DE GRAXA
LINEAS DE ENGRASE

No.	Part No.	Qty	Description	Description	Benennung	Descrição	Descripción
1	**11H000015**	4	Grease fitting	graisseur	Nippel Schmier	graxeira	grasera
2	**83F000003**	4	Adapter	adaptateur	Zwischenstück	adaptador	adaptador
3	**59F000003**	1	Adapter	adaptateur	Zwischenstück	adaptador	adaptador
4	**89F000003**	3	Adapter	adaptateur	Zwischenstück	adaptador	adaptador
5	**1927691**	1	Hose	tuyau flexible	Schlauch	mangueira	manguera
6	**1923637**	1	Hose	tuyau flexible	Schlauch	mangueira	manguera
7	**1513103**	2	Hose	tuyau flexible	Schlauch	mangueira	manguera
8	**1923634**	1	Hose	tuyau flexible	Schlauch	mangueira	manguera
9	**1908558**	2	Hose	tuyau flexible	Schlauch	mangueira	manguera
10	**1923685**	1	Hose	tuyau flexible	Schlauch	mangueira	manguera
11	[1]**31F000001**	2	Adapter	adaptateur	Zwischenstück	adaptador	adaptador
12	[1]**61F000003**	1	Fitting	ajustage	Verbindung	ajuste	accesorio

[1] □664Gr,666Gr

664GM 514H-101-CAC➡514H-9999-CAC 546H-101-CAC➡546H-9999-CAC
664GM(3R 508H-101-CAC➡508H-9999-CAC

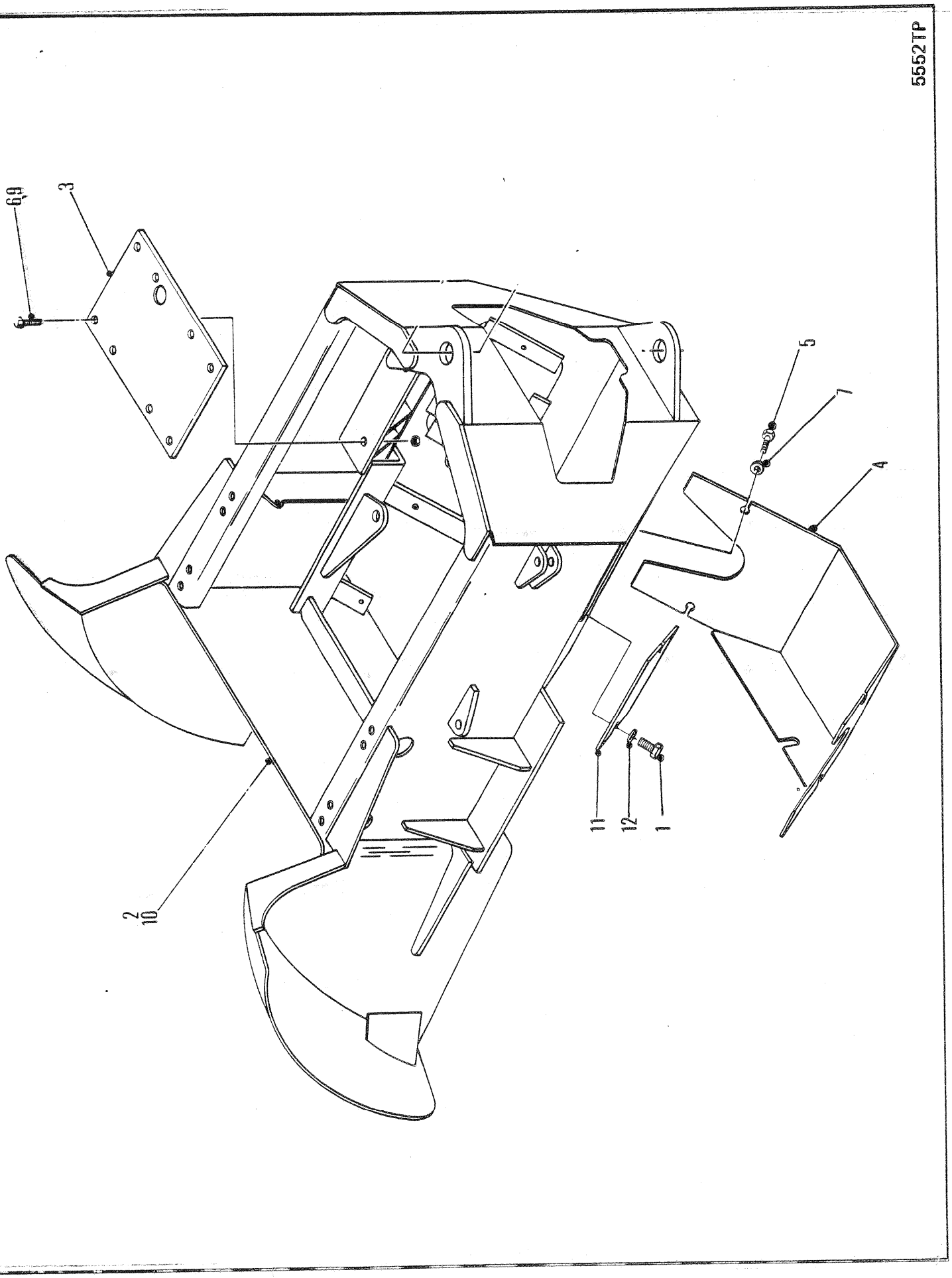
5552TP
6,9
3
5
7
4
11
12
1
2
10

REAR FRAME & MOUNTING
CHÂSIS ARRIÈRE & MONTAGE
HINTERRAHMEN UND MONTIERUNG
ARMAÇÃO TRASEIRA E SUPORTE
ARMAZON TRASERA Y SOPORTE

No.	Part No.	Qty	Description	Description	Benennung	Descrição	Descripción
1	**17C001032**	4	Bolt	boulon	Bolzen	parafuso	bulón
2	**1917742**	1	Rear frame	châssis arrière	Hinterrahmen	chassis trasero	marco posterior
3	**1917963**	1	Base plate	plaque de base	Grundplatte	chapa da base	placa de base
4	**1920070**	1	Axle pan	carter dessieu	Achsenwanne	panela do eixo	caldero del eje
5	**17C001232**	4	Bolt	boulon	Bolzen	parafuso	bulón
6	**17C001656**	4	Bolt	boulon	Bolzen	parafuso	bulón
7	**27E000012**	4	Flatwasher	rondelle plate	Unterlegscheibe	arruela chata	arandela plana
8	**59D000016**	4	Nut	écrou	Mutter	porca	tuerca
9	[1]**1928790**	1	Plate	plaque	Platte	placa	placa
10	[2]**1930158**	1	Rear Frame	châssis arriére	Hinterrahmen	chassis traseiro	marco posterior
11	**1930498**	1	Cover	couvercle	Deckel	tampa	tapa
12	**27E000010**	4	Flatwasher	rondelle plate	Unterlegscheibe	arruela chata	arandela plana

[1] □514H-1126-CAC&➡

[2] □514H-1418,1419 & 1432-CAC, 514H-1616-CAC&➡, 508H-213-CAC&➡, 546H-101-CAC&➡

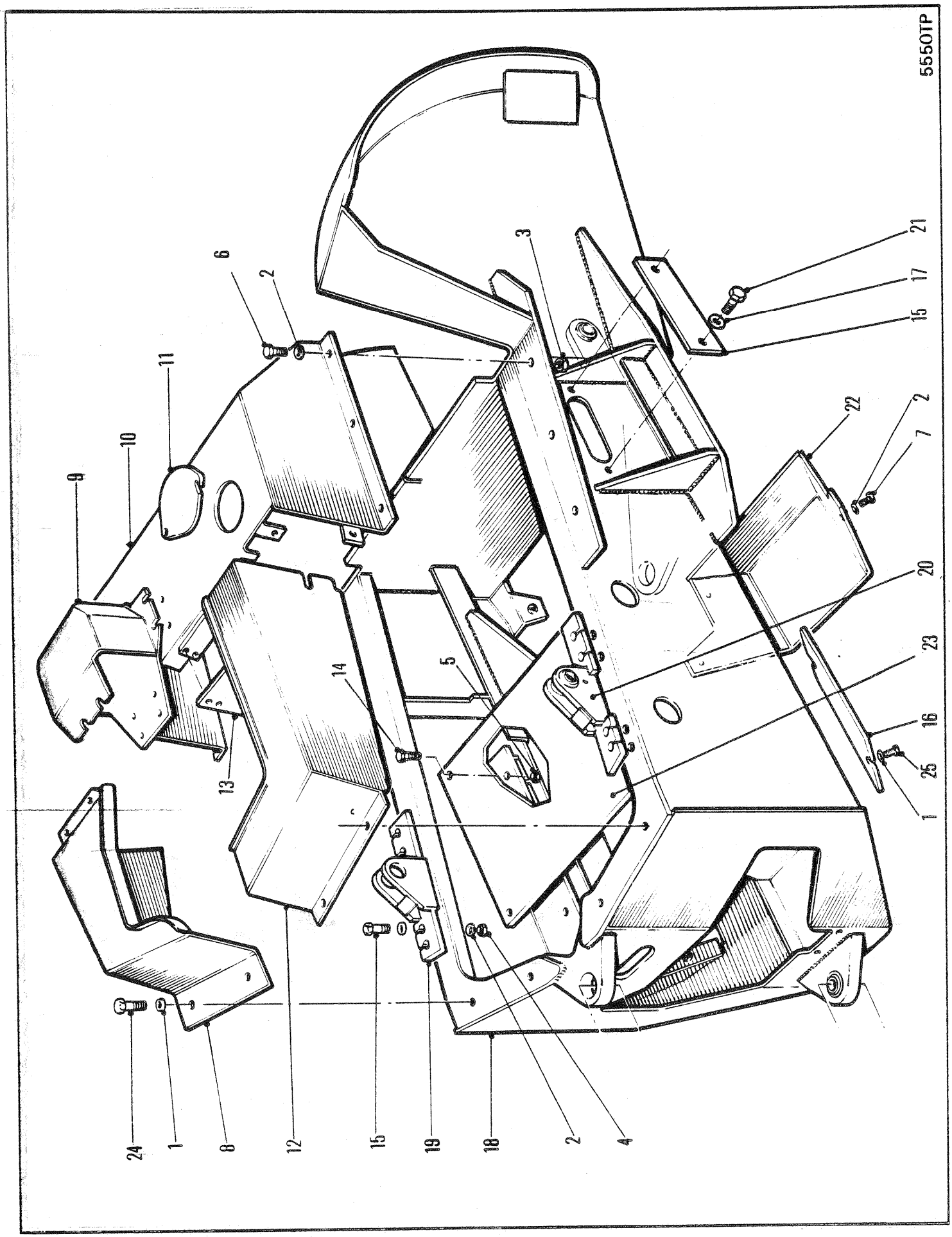
5550TP
24
1
8
12
15
19
18
2
4
13
14
5
9
10
11
6
2
3
21
17
15
22
2
7
20
23
16
25
1

REAR FRAME & MOUNTING
CHÂSIS ARRIÈRE & MONTAGE
HINTERRAHMEN UND MONTIERUNG
ARMAÇÃO TRASEIRA E SUPORTE
ARMAZON TRASERA Y SOPORTE

No.	Part No.	Qty	Description	Description	Benennung	Descrição	Descripción
1	**27E000010**	16	Flatwasher	rondelle plate	Unterlegscheibe	arruela chata	arandela plana
2	**27E000012**	32	Washer	rondelle	Scheibe	arruela	arandela
3	**59D000012**	6	Nut	écrou	Mutter	porca	tuerca
4	**60D000016**	8	Nut	écrou	Mutter	porca	tuerca
5	**59D000016**	4	Nut	écrou	Mutter	porca	tuerca
6	**17C001236**	6	Bolt	boulon	Bolzen	parafuso	bulón
7	**17C001240**	4	Bolt	boulon	Bolzen	parafuso	bulón
8	**1915375**	1	Cover RH	couvercle D	Deckel R	tampa LD	cubierta LD
9	**1915382**	1	Cover	couvercle	Deckel	tampa	tapa
10	**1915423**	1	Cover	couvercle	Deckel	tampa	tapa
11	**1915428**	1	Cover	couvercle	Deckel	tampa	tapa
12	**1915462**	1	Cover LH	couvercle G	Deckel R	capa LE	cubierta LI
13	**1915482**	1	Plate	plaque	Platte	placa	placa
14	**17C001644**	4	Bolt	boulon	Bolzen	parafuso	bulón
15	**1901466**	1	Cover	couvercle	Deckel	tampa	tapa
16	**1930498**	2	Cover	couvercle	Deckel	tampa	tapa
17	**27E000010**	4	Washer	rondelle	Scheibe	arruela	arandela
18	**---------**	1	Rear frame	châssis arrière	Hinterrahmen	chassis trasero	marco posterior
19	**1924115**	1	Bracket RH	support CD	Winkel R	grampo LD	grampa LD
20	**1924116**	1	Bracket LH	support CG	Winkel L	grampo LE	grampa LD
21	**17C001220**	4	Bolt	boulon	Bolzen	parafuso	bulón
22	**1929754**	1	Axle pan	carter dessieu	Achsenwanne	panela do eixo	caldero del eje
23	**1928790**	1	Plate	plaque	Platte	placa	placa
24	**17C001016**	12	Bolt	boulon	Bolzen	parafuso	bulón
25	**17C001032**	4	Bolt	boulon	Bolzen	parafuso	bulón

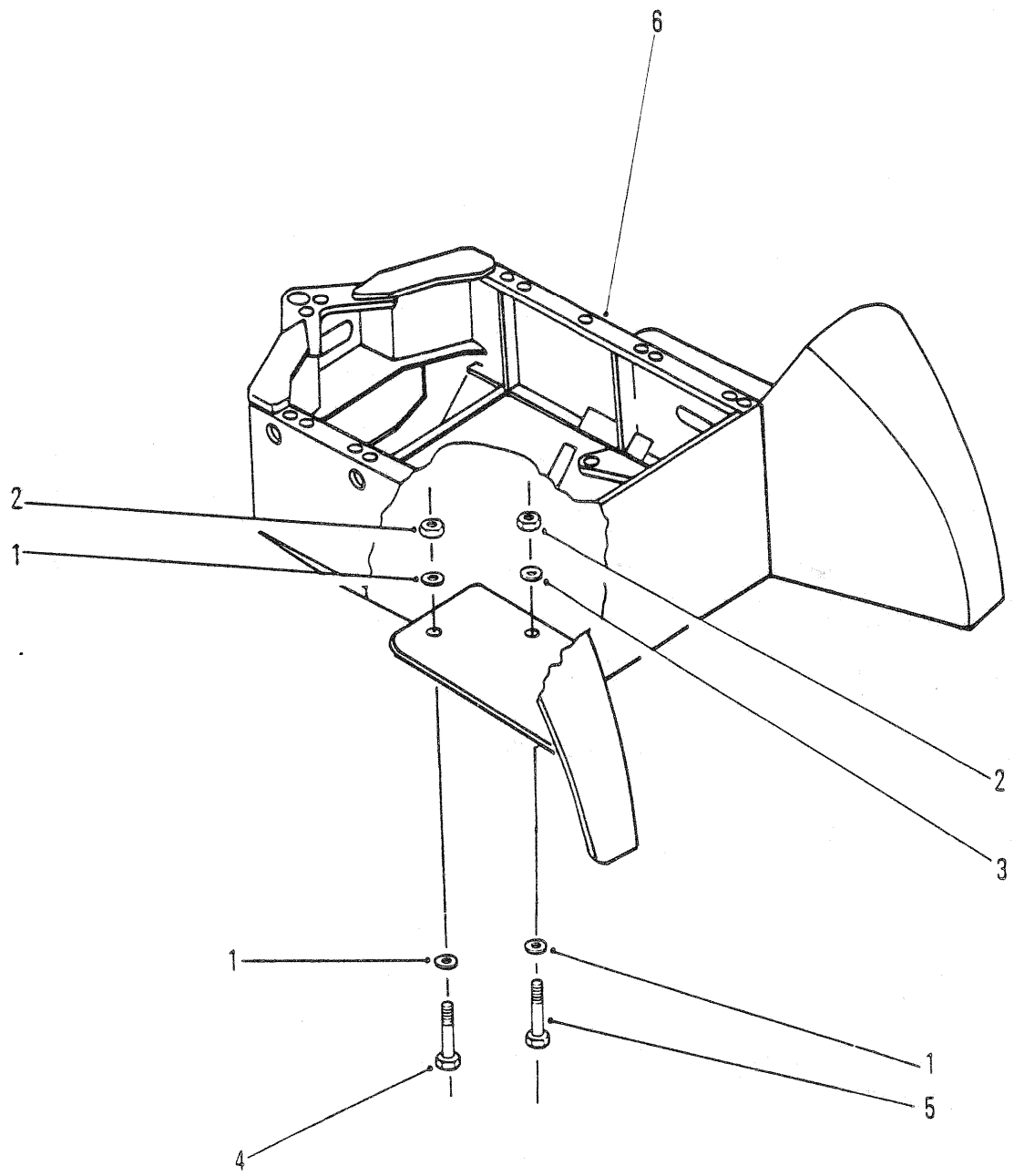

5535TP

REAR AXLE MOUNTING
MONTAGE DE L'ESSIEU ARRIÈRE
HINTERACHSEN, MONTAGE
SUPORTE DO EIXO TRASEIRO
SOPORTE DEL EJE TRASERO

No.	Part No.	Qty	Description	Description	Benennung	Descrição	Descripción
1	**1900671**	16	Washer outer	rondelle extérieure	Dichtung ausien	arruela exterior	arandela exterior
2	**60D000012**	8	Nut	écrou	Mutter	porca	tuerca
3	**1907578**	8	Washer inner	rondelle intérieure	Dichtung innen	arruela interior	arandela interior
4	**18C001256**	4	Bolt	boulon	Bolzen	parafuso	bulón
5	**18C001264**	4	Bolt	boulon	Bolzen	parafuso	bulón
6	○---------	-	Rear frame	châssis arrière	Hinterrahmen	chassis trasero	marco posterior

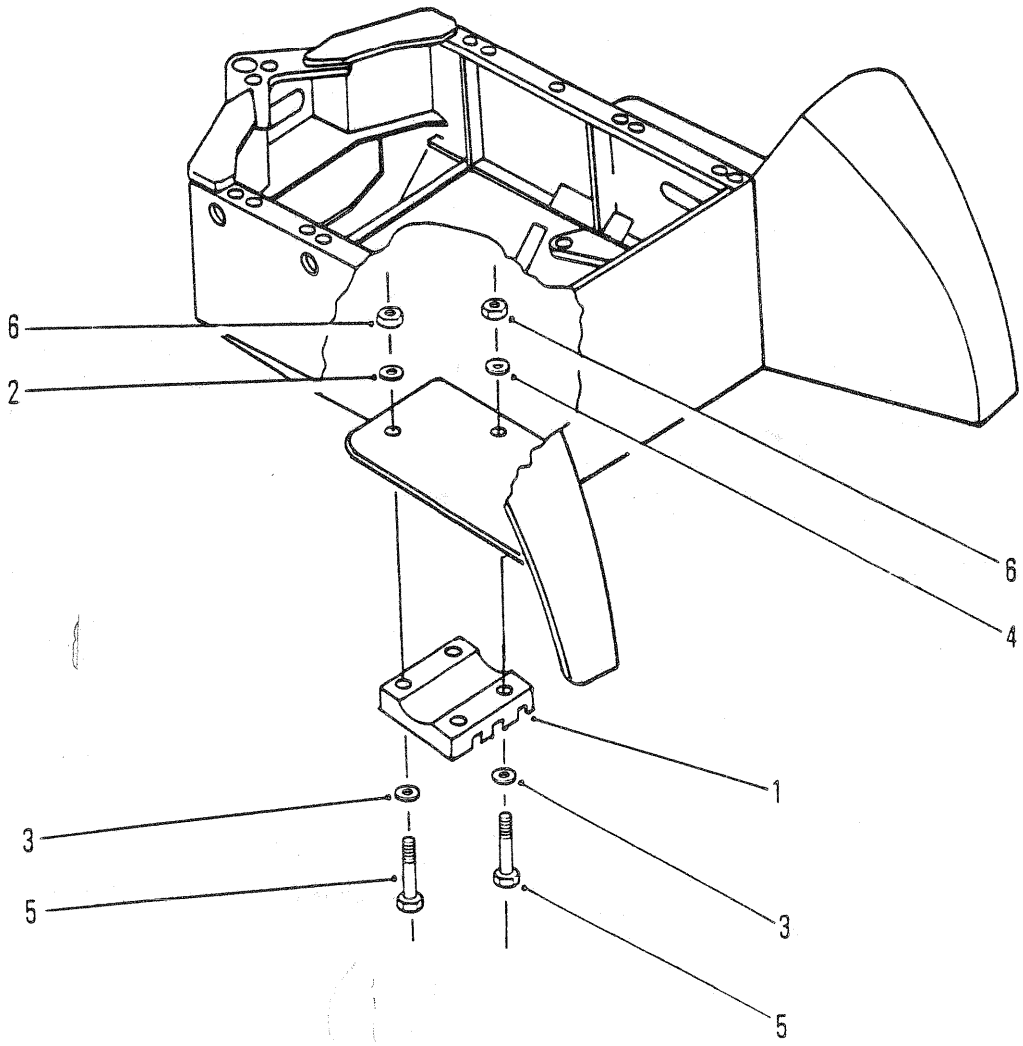

5532TP

REAR AXLE MOUNTING
MONTAGE DE L'ESSIEU ARRIÈRE
HINTERACHSEN-MONTAGE
SUPORTE DO EIXO TRASEIRO
SOPORTE DEL EJE TRASERO

No.	Part No.	Qty	Description	Description	Benennung	Descrição	Descripción
1	**115971**	2	Axle pad	essieu support	Achsplatte	calçp do eixo	apoyo del eje
2	**1900338**	4	Washer	rondelle	Scheibe	arruela	arandela
3	**27E000016**	12	Washer	rondelle	Scheibe	arruela	arandela
4	**1907578**	8	Washer	rondelle	Scheibe	arruela	arandela
5	**18C014128**	8	Bolt	boulon	Bolzen	parafuso	bulón
6	**60D000014**	8	Nut	écrou	Mutter	porca	tuerca

664GM 514H-101-CAC➡514H-730-CAC
664GMGR 508H-101-CAC➡508H-9999-CAC

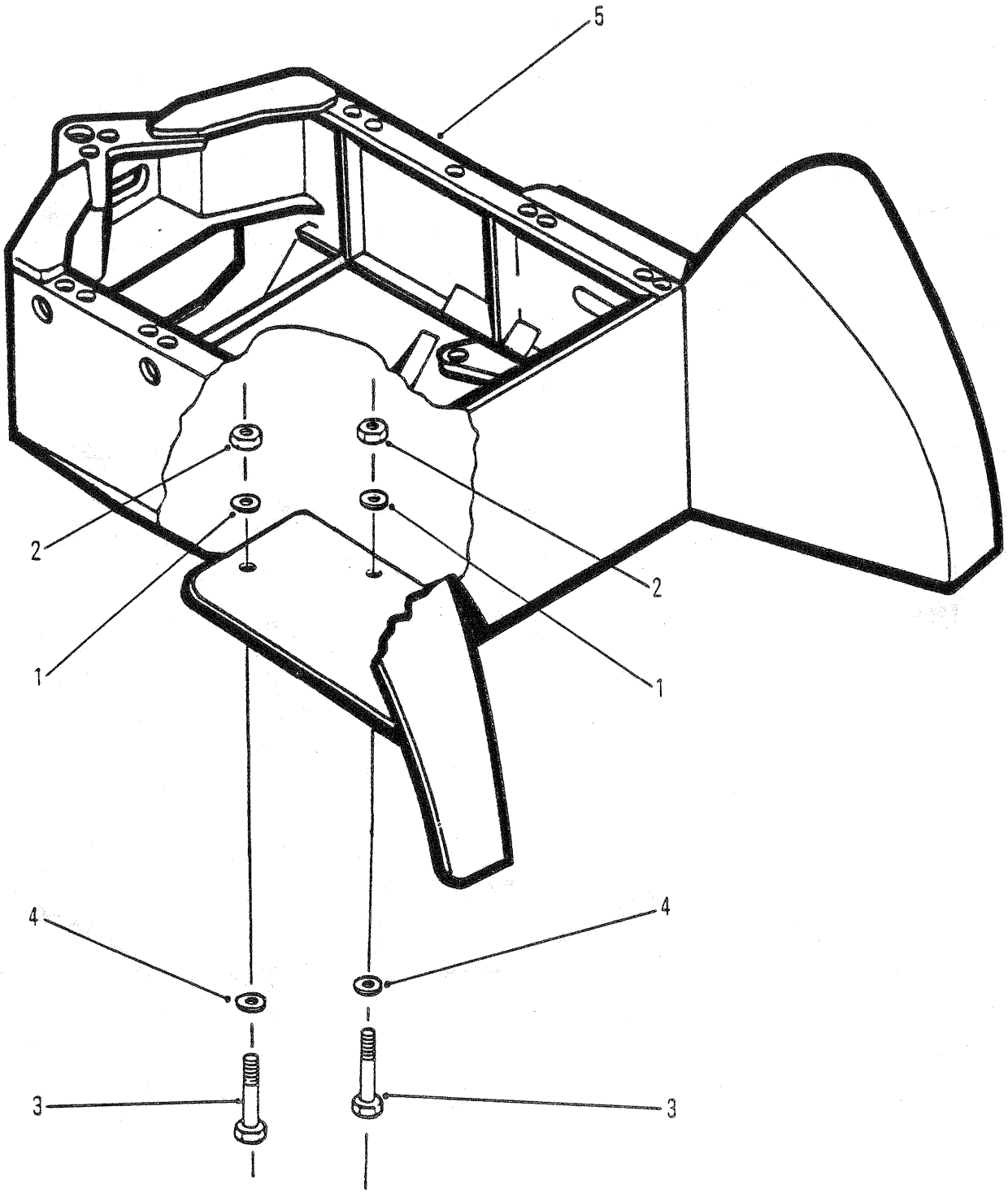

5535TP

REAR AXLE MOUNTING
MONTAGE DE L'ESSIEU ARRIÈRE
HINTERACHSEN-MONTAGE
SUPORTE DO EIXO TRASEIRO
SOPORTE DEL EJE TRASERO

No.	Part No.	Qty	Description	Description	Benennung	Descrição	Descripción
1	**1907578**	8	Washer	rondelle	Scheibe	arruela	arandela
2	**86D000014**	8	Nut	écrou	Mutter	porca	tuerca
3	**18C014144**	8	Bolt	boulon	Bolzen	parafuso	bulón
4	**1534237**	8	Washer	rondelle	Scheibe	arruela	arandela
5	○---------	-	Rear frame	châssis arrière	Hinterrahmen	chassis trasero	marco posterior

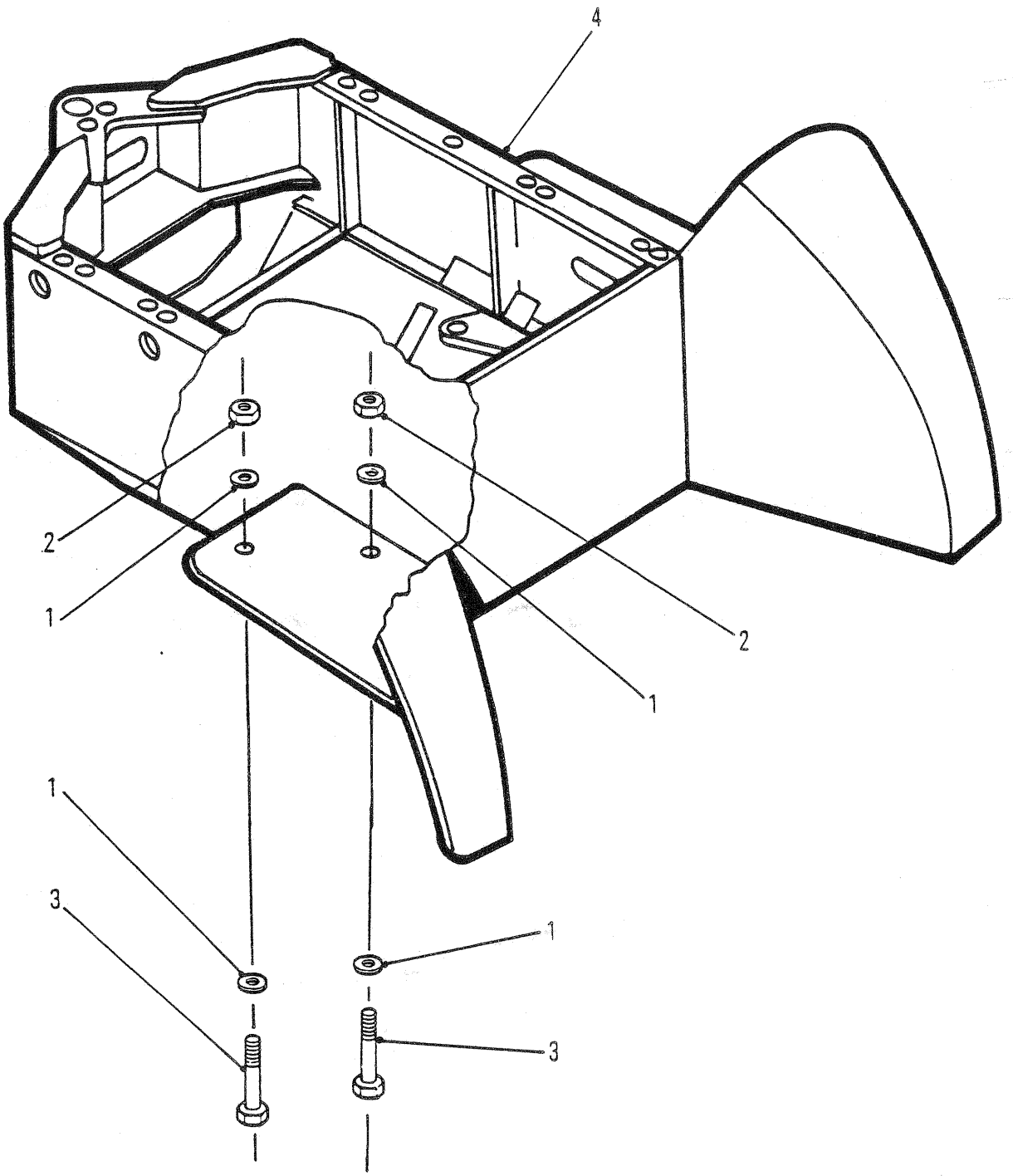

5535TP

REAR AXLE MOUNTING
MONTAGE DE L'ESSIEU ARRIÈRE
HINTERACHSEN-MONTAGE
SUPORTE DO EIXO TRASEIRO
SOPORTE DEL EJE TRASERO

No.	Part No.	Qty	Description	Description	Benennung	Descrição	Descripción
1	**27E000016**	8	Washer	rondelle	Scheibe	arruela	arandela
2	**59D000016**	8	Locknut	contre-écrou	Gegenmutter	contra porca	contratuerca
3	**17C016152**	8	Bolt	boulon	Bolzen	parafuso	bulón
4	○---------	-	Rear frame	châssis arrière	Hinterrahmen	chassis trasero	marco posterior

664GM 514H-731-CAC➡514H-9999-CAC
664GMGR 508H-102-CAC➡508H-9999-CAC

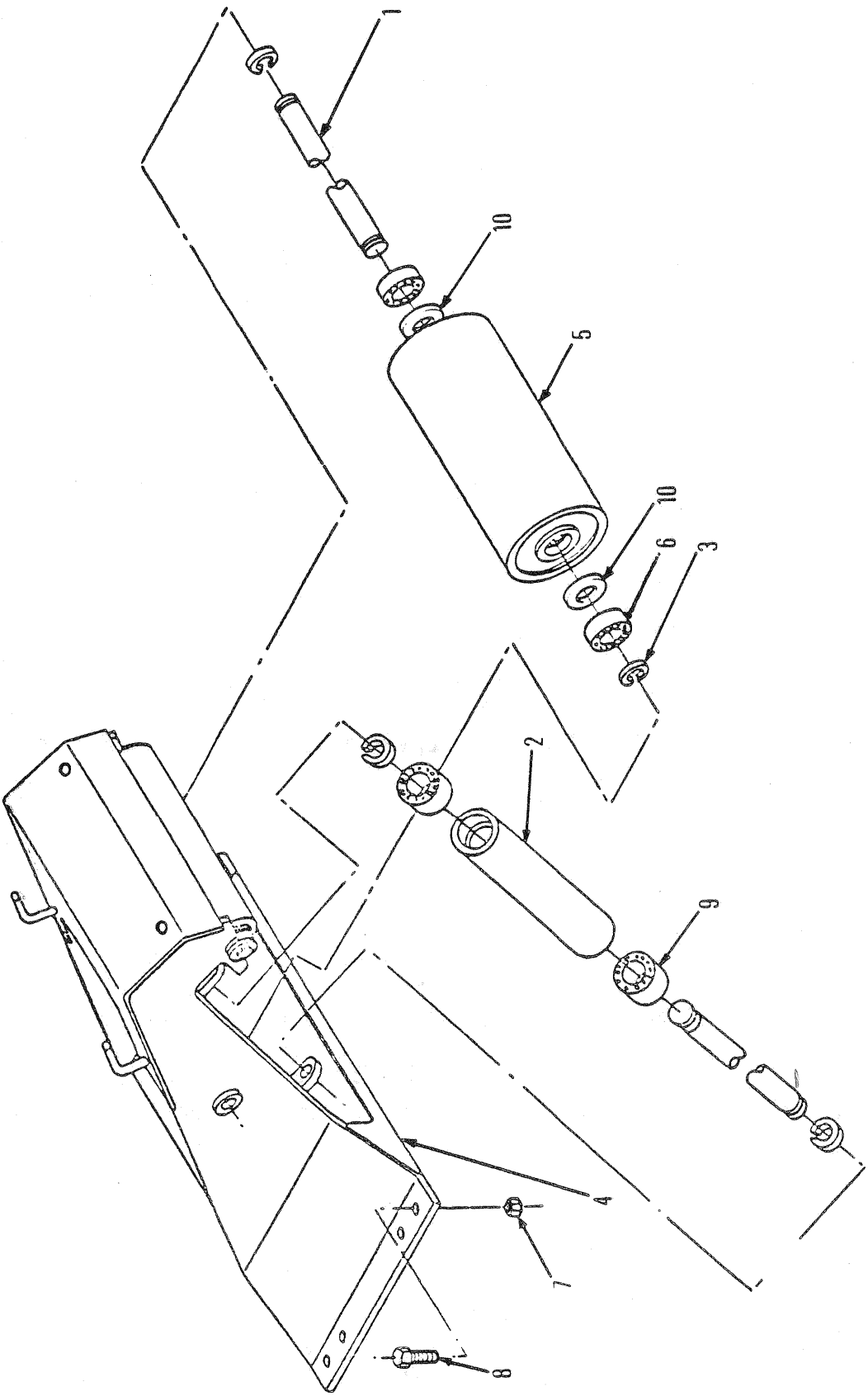
5528TP
1
10
5
10
6
3
2
9
4
7
8

FAIRLEAD AND MOUNTING
GUIDE - CÂBLE ET MONTAGE
FÜHRUNGSROLLE UND MONTAGE
RODA - GUIA E MONTAGEM
POLEA - GUIA Y MONTURA

No.	Part No.	Qty	Description	Description	Benennung	Descrição	Descripción
1	**1900194**	4	Shaft	arbre	Welle	ávore	árbol
2	**1901550**	3	Roller	galet	Rolle	rolete	rodillo
3	**1902877**	8	Snap ring	circlips	Sperring	anel de trava	anillo de retención
4	**1903465**	1	Fairlead assy	ass du guide câble	Führungseinheit	cj cond cabo	conj pol guía
5	**1937131**	1	Roller	galet	Rolle	rolete	rodillo
6	[1]**1937132**	2	Bearing	palier	Lager	mancal	cojinete
7	**59D000012**	8	Nut	écrou	Mutter	porca	tuerca
8	**17C001252**	8	Bolt	boulon	Bolzen	parafuso	bulón
9	**1935453**	6	Bearing	palier	Lager	mancal	cojinete
10	[2]**1937129**	2	Spacer	entretoise	Distanzteil	espaçador	espaciador

[1] Open side of bearings should be together when assembled
[1] Les côtés ouverts des paliers doivent être ensemble lors du montage
[1] Offene Lagerseite muss bei Zusammenbau zusammen sein
[1] Os lados abertos dos mancais devern estar juntos quando forem montados
[1] Partes abiertas de los cojinetes deben estar juntas cuando estan armados

[2] Ref RSG 331 Spacer is not required when servicing 1937131 roller.

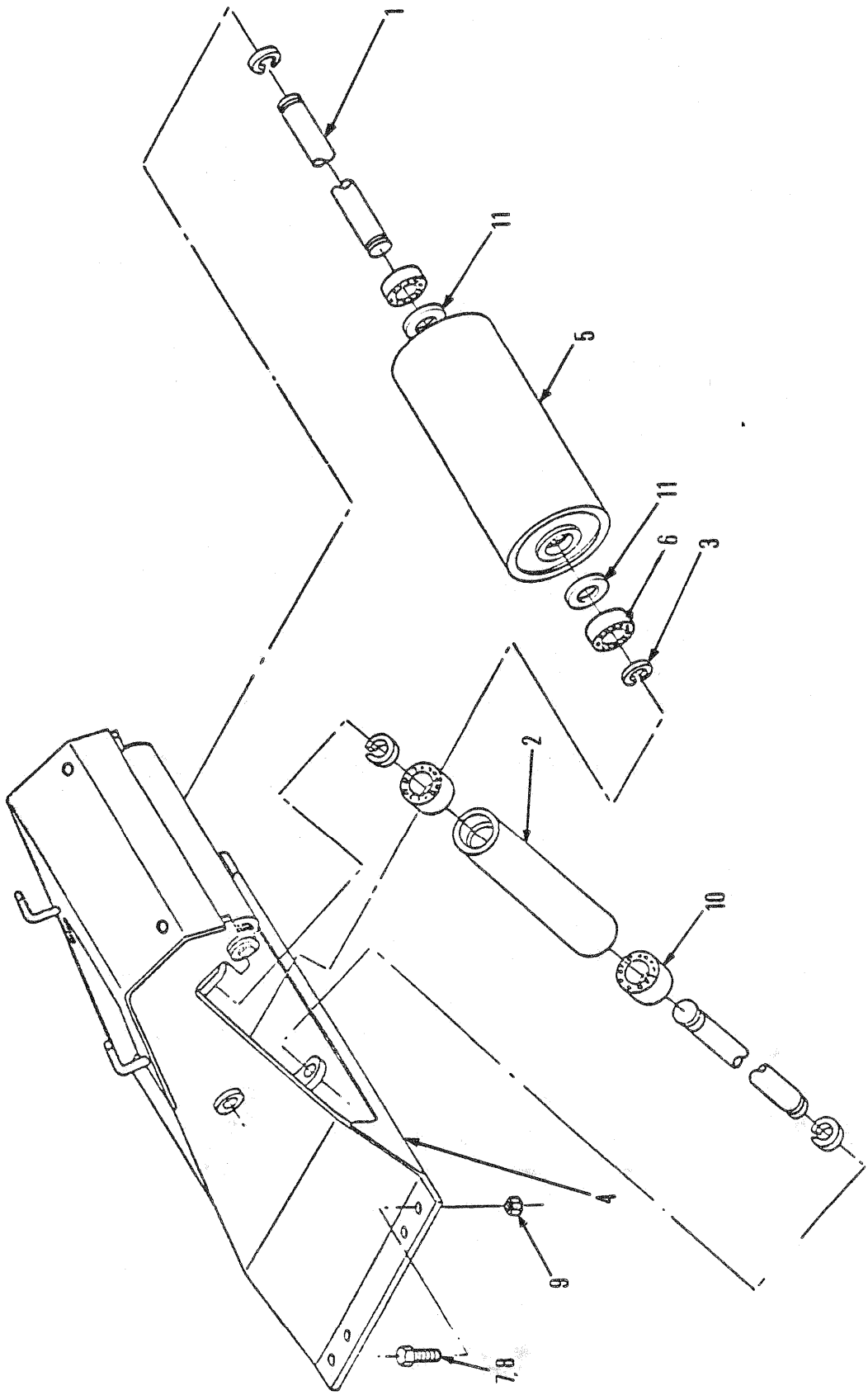
5528TP
1
11
5
11
6
3
2
10
4
9
7.8

FAIRLEAD AND MOUNTING ⊠
GUIDE - CÂBLE ET MONTAGE ⊠
FÜHRUNGSROLLE UND MONTAGE ⊠
RODA - GUIA E MONTAGEM ⊠
POLEA - GUIA Y MONTURA ⊠

No.	Part No.	Qty	Description	Description	Benennung	Descrição	Descripción
1	**1900194**	4	Shaft	arbre	Welle	ávore	árbol
2	**1901550**	3	Roller	galet	Rolle	rolete	rodillo
3	**1902877**	8	Snap ring	circlips	Sperring	anel de trava	anillo de retención
4	**1913717**	1	Fairlead assy	ass du guide câble	Führungseinheit	cj cond cabo	conj pol guía
5	**1937131**	1	Roller	galet	Rolle	rolete	rodillo
6	[1]**1937132**	2	Bearing	palier	Lager	mancal	cojinete
7	**17C001236**	8	Bolt	boulon	Bolzen	parafuso	bulón
8	**27C000012**	8	Washer	rondelle	Scheibe	arruela	arandela
9	**26D000012**	8	Locknut	contre-écrou	Gegenmutter	contra porca	contratuerca
10	**1935453**	6	Bearing	palier	Lager	mancal	cojinete
11	[2]**1937129**	2	Spacer	entretoise	Distanzteil	espaçador	espaciador

[1] Open side of bearings should be together when assembled
[1] Les côtés ouverts des paliers doivent être ensemble lors du montage
[1] Offene Lagerseite muss bei Zusammenbau zusammen sein
[1] Os lados abertos dos mancais devern estar juntos quando forem montados
[1] Partes abiertas de los cojinetes deben estar juntas cuando estan armados

[2] Ref RSG 331. Spacer is not required when servicing 1937131 roller.

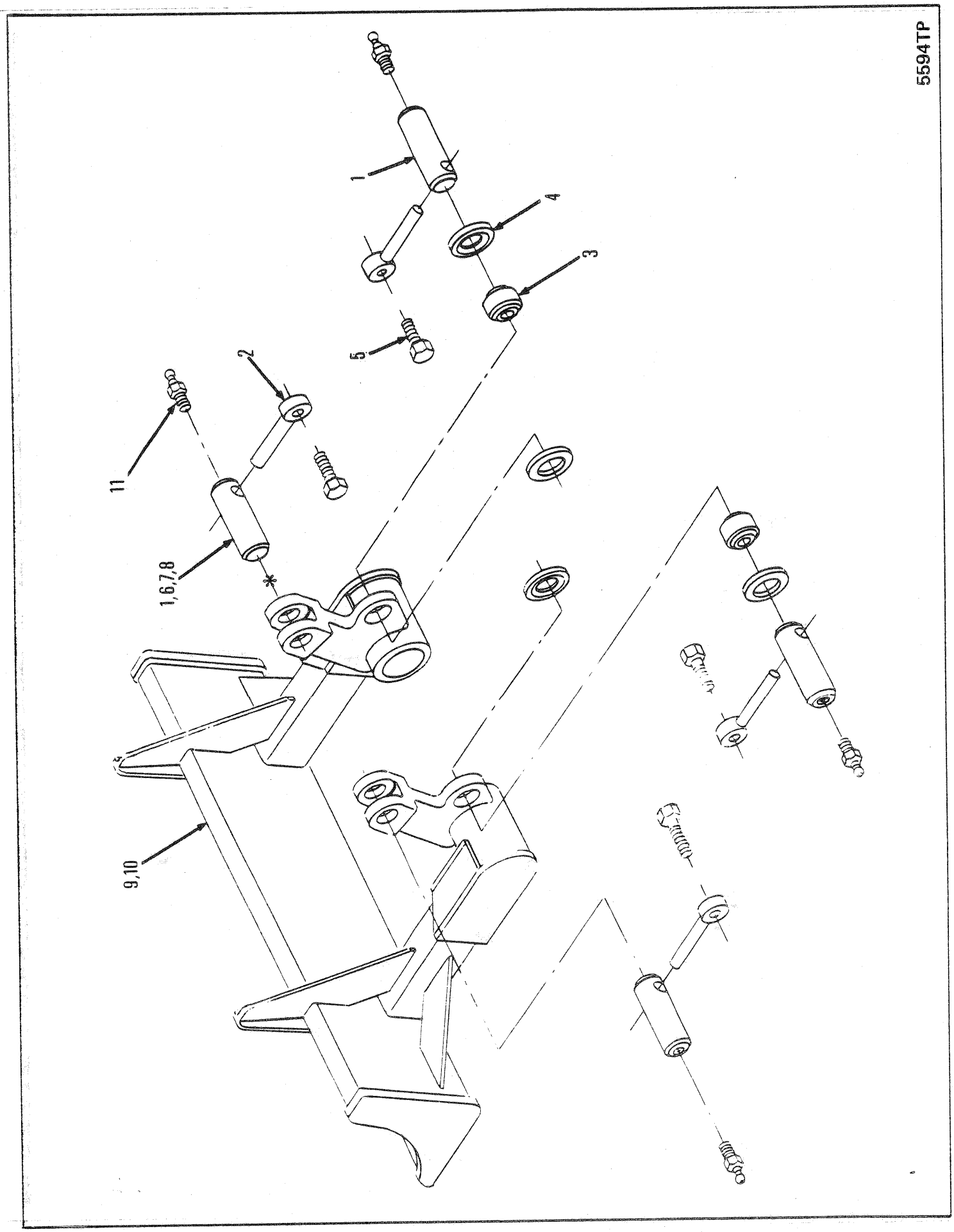
5594TP
1
4
3
5
2
11
1,6,7,8
*
9,10

BLADE & MOUNTING
PALE & MONTAGE
SCHAUFEL UND SCHAUFELMONTAGE
LÂMINA E SUPORTE
LAMINA Y SOPORTE

No.	Part No.	Qty	Description	Description	Benennung	Descrição	Descripción
1	**1915205**	6	Pin	goupille	Stift	pino	pasador
2	**586452**	6	Lockpin	goupille de blocage	Sperrstift	pino de trava	pasador de seguridad
3	**1574466**	2	Bushing	chemise	Buchse	bucha	buje
4	**1900168**	2	Washer	rondelle	Scheibe	arruela	arandela
5	**33C000824**	6	Bolt	boulon	Bolzen	parafuso	bulón
6	‡**1901079**	-	Washer	rondelle	Scheibe	arruela	arandela
7	‡**1905398**	-	Washer	rondelle	Scheibe	arruela	arandela
8	‡**1905398**	-	Washer	rondelle	Scheibe	arruela	arandela
9	**1919071**	1	Blade	lame	Schild	lâmina	cuchilla
10	†**1923960**	2	Plate	plaque	Platte	placa	placa
11	**10H000025**	6	Grease fitting	graisseur	Nippel Schmier	graxeira	grasera

† Ref RSG 189

664GM 514H-101-CAC➡514H-9999-CAC
664GMGR 508H-101-CAC➡508H-9999-CAC

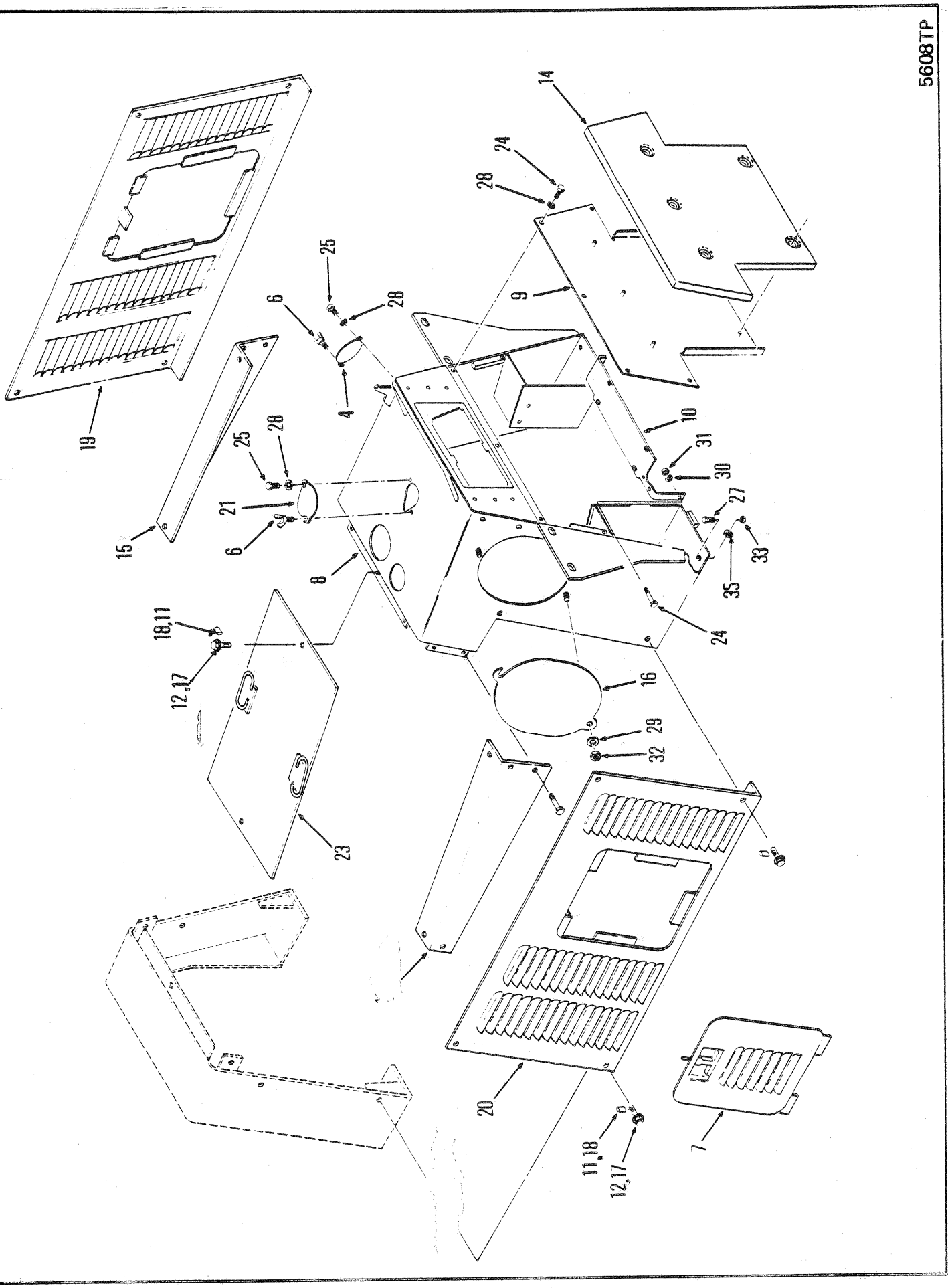
5608TP
14
24
28
25
28
6
9
4
19
10
31
30
25
28
21
27
33
6
15
8
35
24
18,11
12,17
16
29
32
23
20
11,18
12,17
7

FIREWALL ASSEMBLY
CLOISON PARE-FEU
BRANDWAND-AUFBAU
CONJUNTO DO PÁRA-FOGO
CONJUNTO DEL CONTRAFUEGOS

No.	Part No.	Qty	Description	Description	Benennung	Descrição	Descripción
1	†1523210	1	Connector	raccord	Verbindungsstück	ligador	conector
2	†1900759	1	Cable	câble	Kabel	cabo	cable
3	†1930508	1	Bracket assy	ens support	Winkel vollst	conj suporte	conj soporte
4	[1]1909215	1	Cover	couvercle	Deckel	tampa	tapa
5	1914284	5	Fastener	attache	Verschlu-	prendedor	abrazadera
6	1915267	2	Thumbscrew	vis à oreilles	Daumenschraube	parafuso de orelha	tornillo de mano
7	1917331	2	Panel	panneau	Tafel	painel	panel
8	1918967	1	Firewall assy	ass du pare-feu	Brandschotteinheit	cj parede refrat	conj pared cotrfg
9	1918982	1	Panel	panneau	Tafel	painel	panel
10	1919706	1	Bracket	support	Winkel	grampo	grampa
11	[2]27E000008	10	Flatwasher	rondelle plate	Unterlegscheibe	arruela chata	arandela plana
12	[2]33C000816	10	Bolt	boulon	Bolzen	parafuso	bulón
13	[2]1920373	1	Rail LH	barre G	Geländer L	trilho LE	riel LI
14	○-------	1	Insulation	isolation	Isolierung	isolamento	aislación
15	1920394	1	Rail RH	rail CD	Schiene R	trilho LD	riel LD
16	1930797	1	Cover	couvercle	Deckel	tampa	tapa
17	1921690	10	Stud	goujon	Stift	prisioneiro	espárrago
18	1921691	10	Pin	goupille	Stift	pino	pasador
19	1921810	1	Side panel RH	panneau latéral D	Seitenblech R	painel lateral LD	panel lateral LD
20	1921958	1	Side panel LH	panneau latéral G	Seitenblech L	painel lateral LE	panel lateral LI
21	1923490	1	Cover	couvercle	Deckel	tampa	tapa
22	†1923914	1	Insulation	isolation	Isolierung	isolamento	aislación
23	1924035	1	Top panel	panneau supérieur	Deckplatte	painel superior	panel superior
24	17C000616	10	Bolt	boulon	Bolzen	parafuso	bulón
25	17C000620	2	Bolt	boulon	Bolzen	parafuso	bulón
26	†17C000824	10	Bolt	boulon	Bolzen	parafuso	bulón
27	17C001032	4	Bolt	boulon	Bolzen	parafuso	bulón
28	27E000006	9	Washer	rondelle	Scheibe	arruela	arandela
29	†27E000008	12	Flatwasher	rondelle plate	Unterlegscheibe	arruela chata	arandela plana
30	57E000006	3	Washer	rondelle	Scheibe	arruela	arandela
31	85D000006	3	Locknut	contre-écrou	Gegenmutter	contra porca	contratuerca
32	85D000008	12	Locknut	contre-écrou	Gegenmutter	contra porca	contratuerca
33	85D000010	4	Nut	écrou	Mutter	porca	tuerca
34	†85G000806	1	Screw	vis	Schraube	parafuso	tornillo
35	27E000010	8	Washer	rondelle	Scheibe	arruela	arandela

[1] □514H-101➡1125-CAC, 508H-101➡9999-CAC

[2] □514H-436-CAC&➡

664GM 514H-101-CAC➡514H-9999-CAC 546H-101-CAC➡546H-9999-CAC
664GMGR 508H-101-CAC➡508H-9999-CAC

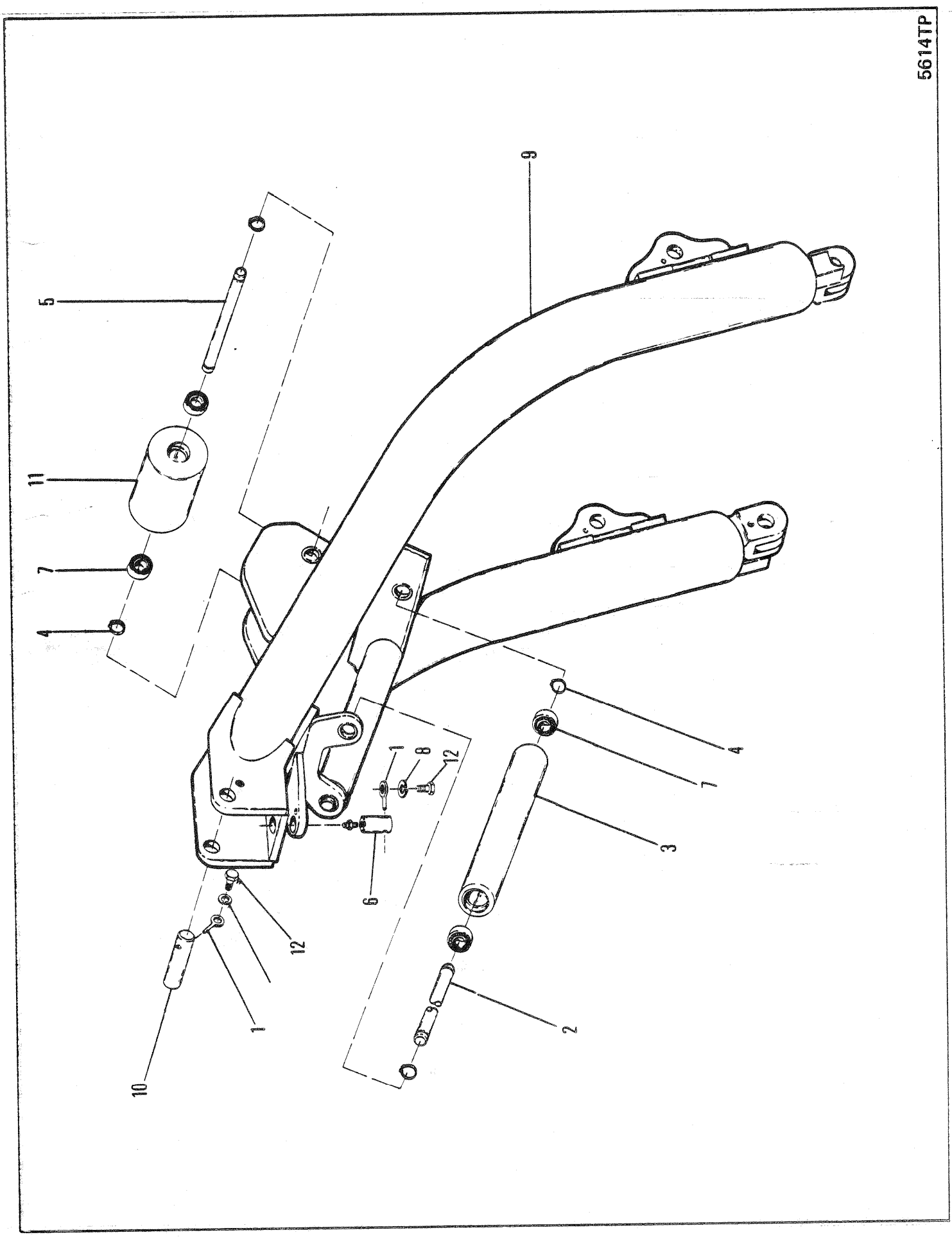
5614TP
9
5
11
7
4
4
7
3
2
1
8
12
6
12
1
10

ARCH ASSEMBLY
ASSEMBLAGE D'ARCHE
BOGENEINHEIT
CONJUNTO DO ARCO
CONJUNTO DO ARCO

No.	Part No.	Qty	Description	Description	Benennung	Descrição	Descripción
A	**1927079**	1	Arch assy	assemblage darche	Bogeneinheit	conjunto do arco	conjunto do arco
1	**586452**	2	Lockpin	goupille de blocage	Sperrstift	pino de trava	pasador de seguridad
2	**1900194**	2	Shaft	arbre	Welle	ávore	árbol
3	**1901550**	2	Roller	galet	Rolle	rolete	rodillo
4	**1902877**	6	Ring	anneau	Ring	anel	anillo
5	**1905646**	1	Shaft	arbre	Welle	ávore	árbol
6	**1907252**	1	Pin	goupille	Stift	pino	pasador
7	**1908365**	8	Bearing	palier	Lager	mancal	cojinete
8	**24E000008**	1	Lockwasher	rondelle frein	Sicherungsscheibe	arruela de pressão	arandela seguridad
9	**27E000008**	2	Washer	rondelle	Scheibe	arruela	arandela
10	**1916441**	1	Pin	goupille	Stift	pino	pasador
11	**1923628**	1	Roller	galet	Rolle	rolete	rodillo
12	**17C000820**	2	Bolt	boulon	Bolzen	parafuso	bulón

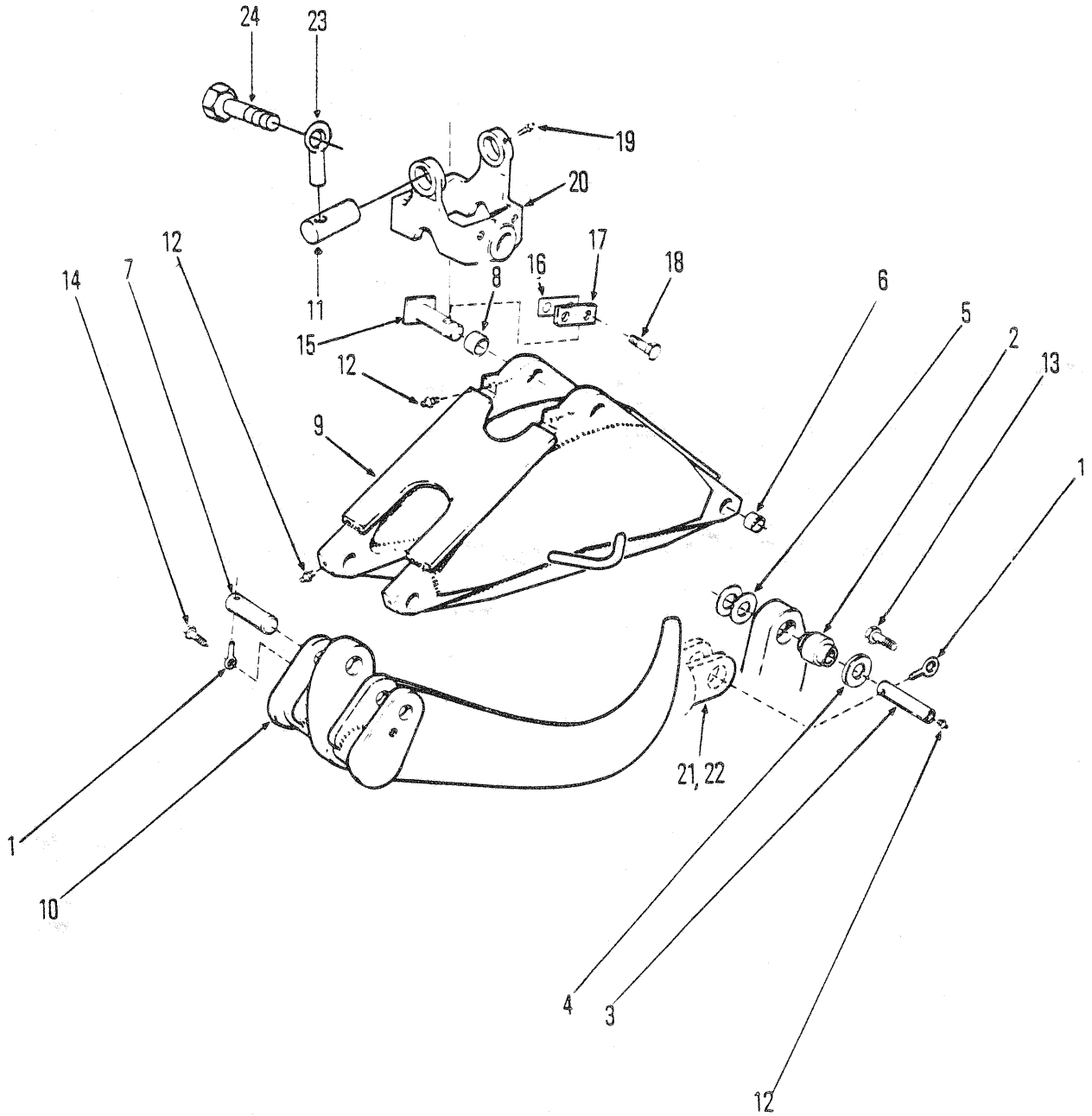

5613TP

GRAPPLE ASSEMBLY 70 IN -1778,0 MM
ENSEMBLE DE GRAPPIN 70 IN -1778,0 MM
GREIFER-BAUGRUPPE 70 IN -1778,0 MM
CONJUNTO DE GARRA 70 IN -1778,0 MM
CONJUNTO DE GARRA 70 IN -1778,0 MM

No.	Part No.	Qty	Description	Description	Benennung	Descrição	Descripción
A	**1990594**	1	Grapple assy	ass de la grappin	Greifereinheit	conj de garras	conj agarre
1	**586452**	6	Lockpin	goupille de blocage	Sperrstift	pino de trava	pasador de seguridad
2	**1573309**	2	Bushing	chemise	Buchse	bucha	buje
3	**1903262**	2	Pin	goupille	Stift	pino	pasador
4	**1903689**	1	Thrust washer	rondelle pouss	Ritzeldruck	arruela empuxo	arandela empuje
5	‡**1905176**	-	Shim	cale	Beilage	calço	planchita
6	**1905507**	4	Bushing	chemise	Buchse	bucha	buje
7	**1905513**	4	Pin	goupille	Stift	pino	pasador
8	**1905553**	2	Bushing	chemise	Buchse	bucha	buje
9	**1907000**	1	Box	bote	Kasten	caixa	caja
10	**1907030**	2	Arm	bras	Arm	braço	brazo
11	**1905513**	2	Pin	goupille	Stift	pino	pasador
12	**10H000025**	10	Fitting	ajustage	Verbindung	ajuste	accesorio
13	**17C000824**	2	Bolt	boulon	Bolzen	parafuso	bulón
14	**33C000816**	4	Bolt	boulon	Bolzen	parafuso	bulón
15	**1907838**	2	Pin	goupille	Stift	pino	pasador
16	‡**1907842**	-	Shim	cale	Beilage	calço	planchita
17	**1907841**	2	Lockplate	plaque darrêt	Schlossblech	chapa retentora	chapa seguridad
18	**33C000816**	4	Bolt	boulon	Bolzen	parafuso	bulón
19	**10H000025**	2	Fitting	ajustage	Verbindung	ajuste	accesorio
20	**1906238**	1	Yoke	chape	Joch	garfo	horqueta
21	[1]---------	1	Cylinder	cylindre	Zylinder	cilindro	cilindro esclavo
22	[2]---------	1	Cylinder	cylindre	Zylinder	cilindro	cilindro esclavo
23	**586452**	2	Lockpin	goupille de blocage	Sperrstift	pino de trava	pasador de seguridad
24	**33C000820**	2	Bolt	boulon	Bolzen	parafuso	bulón

[1] Ref E1 13000

[2] Ref E1 13050

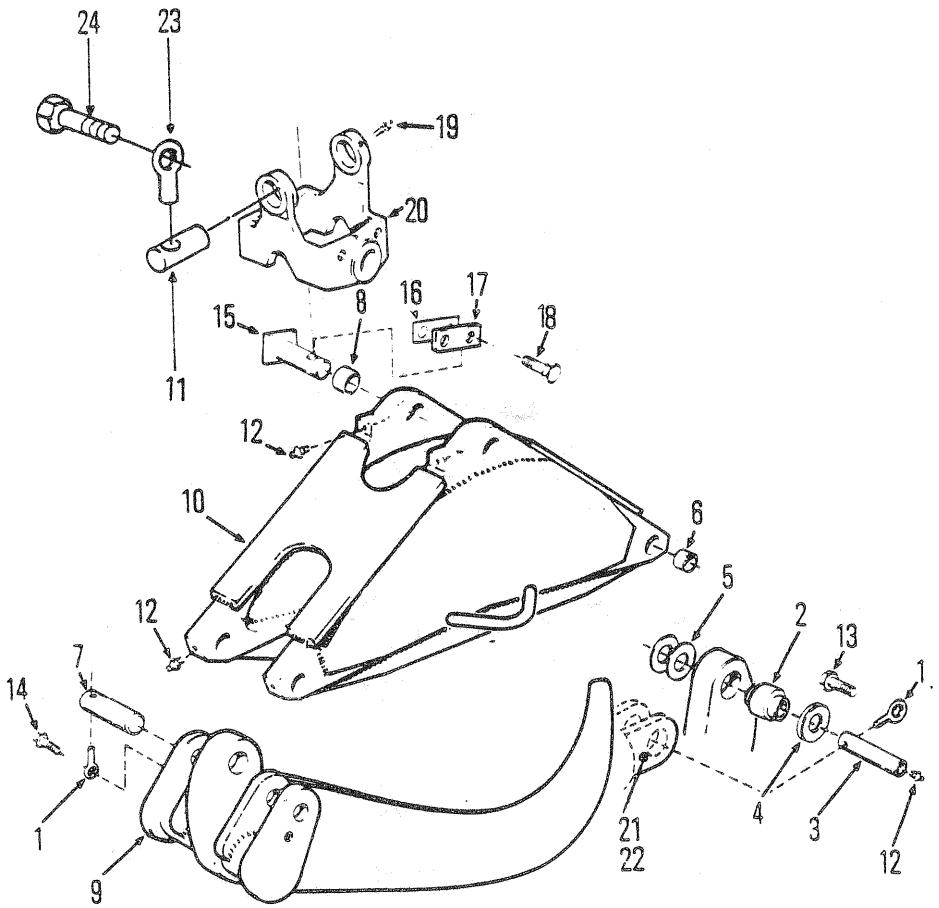

5612TP

GRAPPLE ASSEMBLY 102 IN - 2,59 M
ENSEMBLE DE GRAPPIN 102 IN - 2,59 M
GREIFER-BAUGRUPPE 102 IN - 2,59 M
CONJUNTO DE GARRA 102 IN - 2,59 M
CONJUNTO DE GARRA 102 IN - 2,59 M

No.	Part No.	Qty	Description	Description	Benennung	Descrição	Descripción
A	1990595	1	Grapple assy	ass de la grappin	Greifereinheit	conj de garras	conj agarre
1	586452	6	Lockpin	goupille de blocage	Sperrstift	pino de trava	pasador de seguridad
2	1573309	2	Bushing	chemise	Buchse	bucha	buje
3	1903262	2	Pin	goupille	Stift	pino	pasador
4	1903689	1	Thrust washer	rondelle pouss	Ritzeldruck	arruela empuxo	arandela empuje
5	‡1905176	-	Shim	cale	Beilage	calço	planchita
6	1905507	4	Bushing	chemise	Buchse	bucha	buje
7	1905513	4	Pin	goupille	Stift	pino	pasador
8	1905553	2	Bushing	chemise	Buchse	bucha	buje
9	1907440	2	Arm	bras	Arm	braço	brazo
10	1907580	1	Box	bote	Kasten	caixa	caja
11	1905513	2	Pin	goupille	Stift	pino	pasador
12	10H000025	10	Fitting	ajustage	Verbindung	ajuste	accesorio
13	33C000820	4	Bolt	boulon	Bolzen	parafuso	bulón
14	33C000816	4	Bolt	boulon	Bolzen	parafuso	bulón
15	1907838	2	Pin	goupille	Stift	pino	pasador
16	‡1907842	-	Shim	cale	Beilage	calço	planchita
17	1907841	2	Lockplate	plaque darrêt	Schlossblech	chapa retentora	chapa seguridad
18	33C000816	4	Bolt	boulon	Bolzen	parafuso	bulón
19	10H000025	2	Fitting	ajustage	Verbindung	ajuste	accesorio
20	1906238	1	Yoke	chape	Joch	garfo	horqueta
21	[1]---------	1	Cylinder	cylindre	Zylinder	cilindro	cilindro esclavo
22	[2]---------	1	Cylinder	cylindre	Zylinder	cilindro	cilindro esclavo
23	586452	2	Lockpin	goupille de blocage	Sperrstift	pino de trava	pasador de seguridad
24	33C000820	2	Bolt	boulon	Bolzen	parafuso	bulón

[1] Ref E1 13000

[2] Ref E1 13050

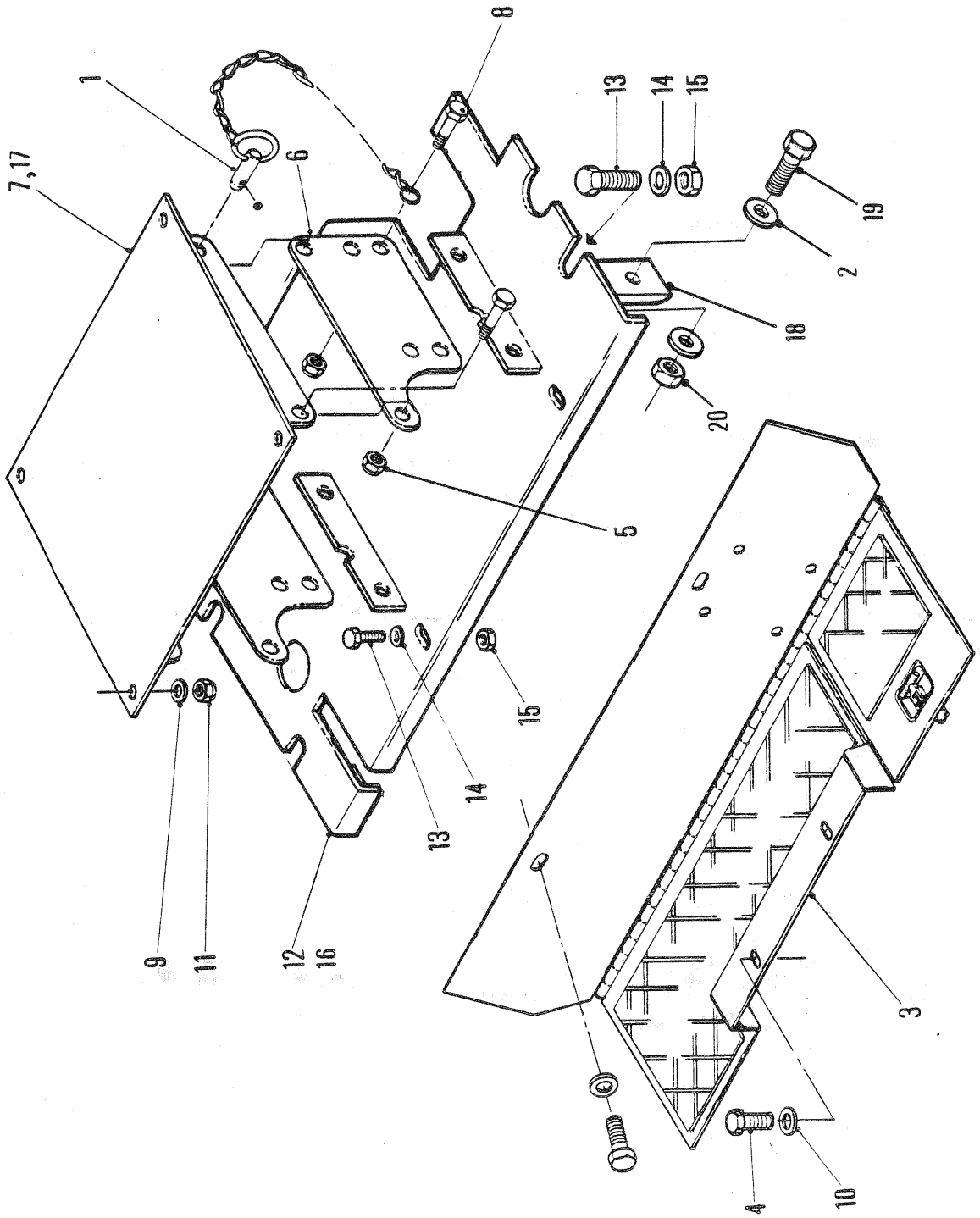
6141TP
1
2
3
4
5
6
7,17
8
9
10
11
12
13
14
15
16
18
19
20

FLOORBOARD & SEAT SUPPORT
PLANCHER ET SUPPORT DU SIÈGE
BODENPLATTE UND SITZSTUTZE
SUPORTE ASSOALHO E ASSENTO
SOPORTE PISO Y ASIENTO

No.	Part No.	Qty	Description	Description	Benennung	Descrição	Descripción
1	**1909699**	2	Faspin	faspin	Faspin	pino prend	horq
2	**27E000010**	4	Washer	rondelle	Scheibe	arruela	arandela
3	**1921645**	4	Floor assy	ens plancher	Boden vollst	piso conj	piso conj
4	**33C000612**	4	Bolt	boulon	Bolzen	parafuso	bulón
5	**59D000008**	6	Nut	écrou	Mutter	porca	tuerca
6	**1924165**	2	Seat support	support siège	Sitzabstützung	suporte assento	soporte asiento
7	[1]**1924168**	1	Plate seat	siège de la plaque	Plattensitz	assento da chapa	asiento placa
8	**17C000824**	6	Bolt	boulon	Bolzen	parafuso	bulón
9	**25E000016**	4	Flatwasher	rondelle plate	Unterlegscheibe	arruela chata	arandela plana
10	**27E000006**	4	Washer	rondelle	Scheibe	arruela	arandela
11	**59D000005**	4	Nut	écrou	Mutter	porca	tuerca
12	[1]**1922132**	1	Plate seat	siège de la plaque	Plattensitz	assento da chapa	asiento placa
13	**17C000824**	6	Bolt	boulon	Bolzen	parafuso	bulón
14	**27E000008**	8	Flatwasher	rondelle plate	Unterlegscheibe	arruela chata	arandela plana
15	**59D000008**	6	Nut	écrou	Mutter	porca	tuerca
16	[2]**1924067**	1	Plate seat	siège de la plaque	Plattensitz	assento da chapa	asiento placa
17	[2]**1913569**	1	Plate seat	siège de la plaque	Plattensitz	assento da chapa	asiento placa
18	**1930606**	2	Angle	angle	Winkel	ângulo	angulo
19	**17C001036**	2	Bolt	boulon	Bolzen	parafuso	bulón
20	**59D000010**	2	Nut	écrou	Mutter	porca	tuerca

[1] □514H-101➡9999-CAC

[2] □508H-101➡9999-CAC

664GM 514H-101-CAC➡514H-9999-CAC
664GMGR 508H-101-CAC➡508H-9999-CAC

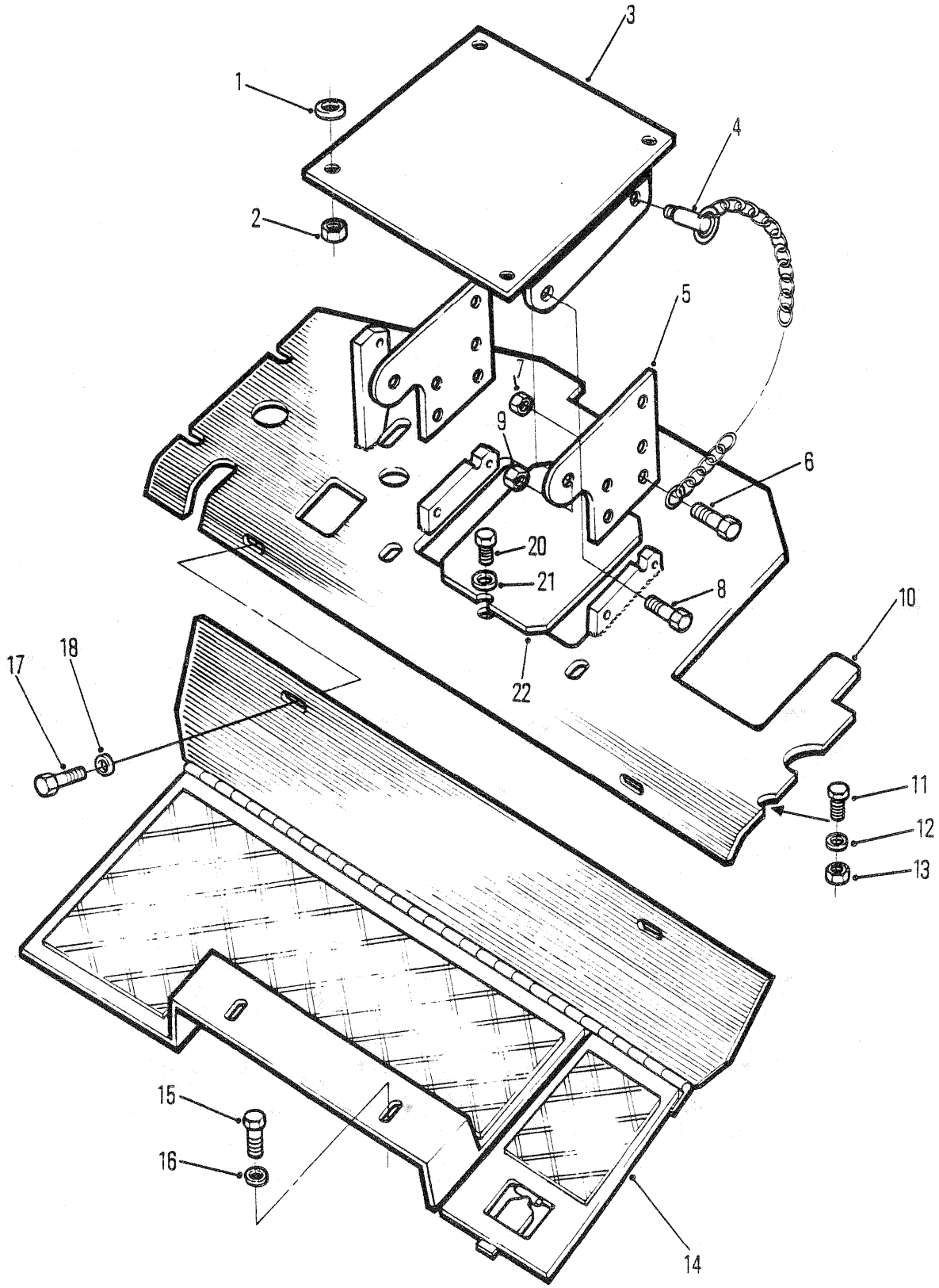
1
2
3
4
5
6
7
8
9
10
11
12
13
14
15
16
17
18
20
21
22
6440TP

FLOORBOARD & SEAT SUPPORT
PLANCHER ET SUPPORT DU SIÈGE
BODENPLATTE UND SITZSTUTZE
SUPORTE ASSOALHO E ASSENTO
SOPORTE PISO Y ASIENTO

No.	Part No.	Qty	Description	Description	Benennung	Descrição	Descripción
1	**25E000016**	4	Flatwasher	rondelle plate	Unterlegscheibe	arruela chata	arandela plana
2	**59D000005**	4	Nut	écrou	Mutter	porca	tuerca
3	**1924168**	1	Plate	plaque	Platte	placa	placa
4	**1909699**	1	Faspin	faspin	Faspin	pino prend	horq
5	**1924165**	2	Support	support	Abstützung	suporte	soporte
6	**17C000824**	2	Bolt	boulon	Bolzen	parafuso	bulón
7	**59D000008**	2	Nut	écrou	Mutter	porca	tuerca
8	**17C000824**	4	Bolt	boulon	Bolzen	parafuso	bulón
9	**59D000008**	4	Nut	écrou	Mutter	porca	tuerca
10	**1928961**	1	Plate	plaque	Platte	placa	placa
11	**17C000824**	4	Bolt	boulon	Bolzen	parafuso	bulón
12	**27E000008**	4	Flatwasher	rondelle plate	Unterlegscheibe	arruela chata	arandela plana
13	**59D000008**	4	Nut	écrou	Mutter	porca	tuerca
14	**1921645**	1	Plate	plaque	Platte	placa	placa
15	**33C000616**	4	Bolt	boulon	Bolzen	parafuso	bulón
16	**27E000006**	4	Washer	rondelle	Scheibe	arruela	arandela
17	**17C000824**	2	Bolt	boulon	Bolzen	parafuso	bulón
18	**27E000008**	2	Flatwasher	rondelle plate	Unterlegscheibe	arruela chata	arandela plana
19	†**59D000008**	2	Nut	écrou	Mutter	porca	tuerca
20	**17C000616**	2	Bolt	boulon	Bolzen	parafuso	bulón
21	**27E000006**	2	Flatwasher	rondelle plate	Unterlegscheibe	arruela chata	arandela plana
22	**1919243**	1	Cover	couvercle	Deckel	tampa	tapa

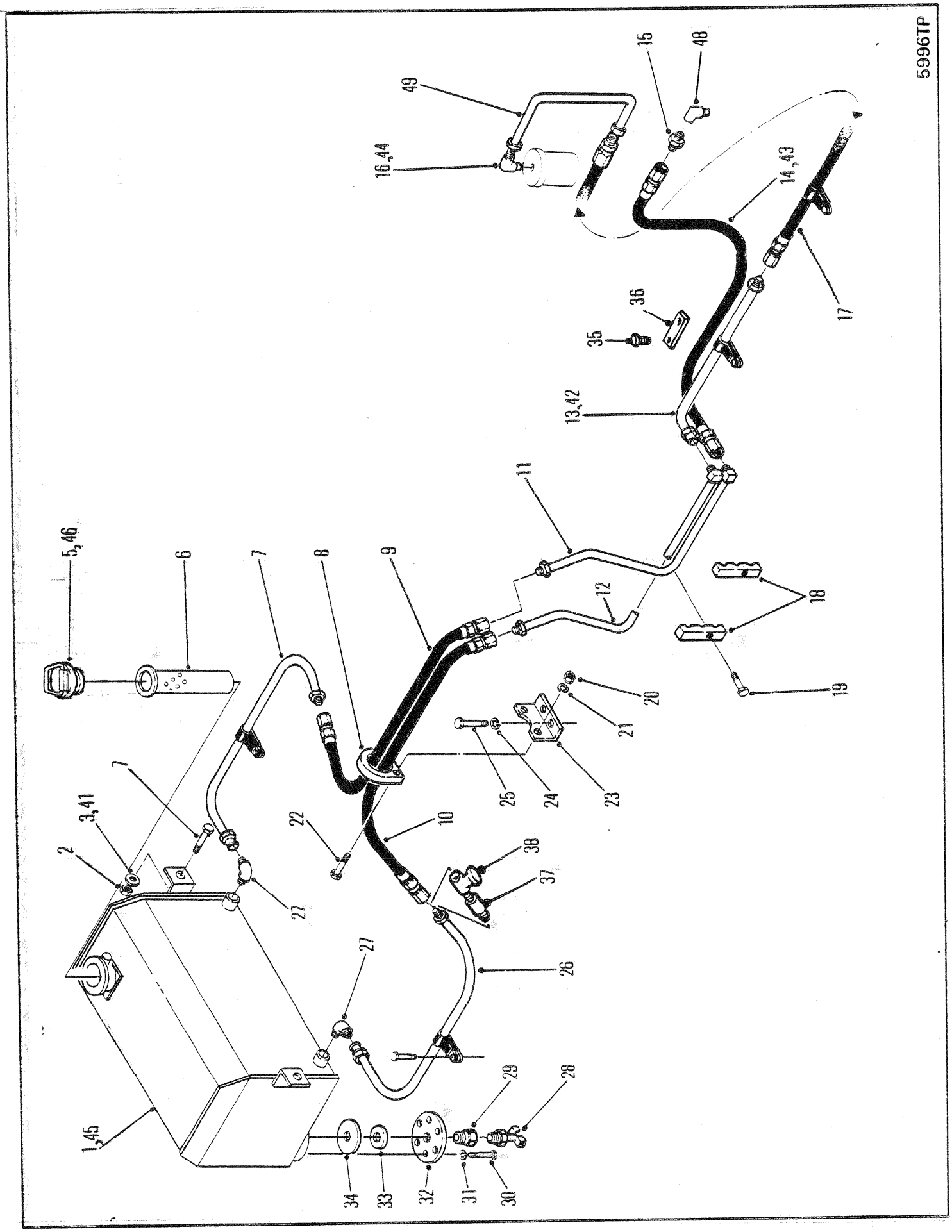
5996TP
1,45
2
3,41
5,46
6
7
8
9
10
11
12
13,42
14,43
15
16,44
17
18
19
20
21
22
23
24
25
26
27
28
29
30
31
32
33
34
35
36
37
38
48
49

FUEL TANK & LINES
RÉSERVOIR DE CARBURANT & CANALISATION
KRAFTSTOFFTANK & LEITUNGEN
TANQUE DE COMBUSTÍVEL & TUBULAÇÕES
DEPÓSITO & LÍNEAS DE COMBUSTIBLE

No.	Part No.	Qty	Description	Description	Benennung	Descrição	Descripción
1	**1922200**	1	Fuel tank	réservoir carburant	Kraftstofftank	tanque combustível	tanque combustible
2	**59D000010**	2	Nut	écrou	Mutter	porca	tuerca
3	**664871**	2	Pad	tampon	Polster	almofada	almohadílla
4	**17C001032**	2	Bolt	boulon	Bolzen	parafuso	bulón
5	[5]**1558644**	1	Cap	chapeau	Kappe	tampa	tapa
6	**943957**	1	Strainer	tamis	Sieb	coador	tamiz
7	**1929134**	1	Tube	tube	Rohr	tubo	tubo
8	**1907507**	1	Guide	guide	Führungsstück	guia	guía
9	**1923491**	1	Hose	tuyau flexible	Schlauch	mangueira	manguera
10	**1925396**	1	Hose	tuyau flexible	Schlauch	mangueira	manguera
11	**1923203**	1	Return tube	conduite daspiration	Ansaugrohr	tubo de retorno	tubo de retorno
12	**1923202**	1	Suction tube	tube aspiration	Einsaugrohr	tubo sucção	tubo aspiración
13	[1]**1923201**	1	Tube	tube	Rohr	tubo	tubo
14	**1922210**	1	Hose	tuyau flexible	Schlauch	mangueira	manguera
15	[1]**1905687**	1	Adapter	adaptateur	Zwischenstück	adaptador	adaptador
16	**83F000005**	1	Fitting	ajustage	Verbindung	ajuste	accesorio
17	[1]**1923492**	1	Hose	tuyau flexible	Schlauch	mangueira	manguera
18	**1917948**	1	Bracket	support	Winkel	grampo	grampa
19	**33C000616**	2	Bolt	boulon	Bolzen	parafuso	bulón
20	**59D000008**	2	Nut	écrou	Mutter	porca	tuerca
21	**27E000006**	2	Flatwasher	rondelle plate	Unterlegscheibe	arruela chata	arandela plana
22	**33C000616**	2	Bolt	boulon	Bolzen	parafuso	bulón
23	**1915566**	1	Bracket	support	Winkel	grampo	grampa
24	**27E000008**	2	Flatwasher	rondelle plate	Unterlegscheibe	arruela chata	arandela plana
25	**17C000840**	2	Bolt	boulon	Bolzen	parafuso	bulón
26	**1929135**	1	Tube	tube	Rohr	tubo	tubo
27	**83F000007**	2	Adapter	adaptateur	Zwischenstück	adaptador	adaptador
28	**72F000004**	1	Draincock	robinet vidange	Abflusshahn	torneira purga	grifo purga
29	**356622**	1	Reducer	réducteur	Reduzierstück	redutor	reductor
30	**34C000612**	6	Bolt	boulon	Bolzen	parafuso	bulón
31	**27E000006**	6	Flatwasher	rondelle plate	Unterlegscheibe	arruela chata	arandela plana
32	**587613**	1	Cover	couvercle	Deckel	tampa	tapa
33	**525293**	1	Magnet	aimant	Magnet	imã	imán
34	**25K040428**	1	O-ring	joint torique	O Ring	anel-O	anillo-O
35	**34C000616**	2	Bolt	boulon	Bolzen	parafuso	bulón
36	**1923316**	2	Block	bloc	Block	bloco	bloque
37	**74K000003**	1	Adapter	adaptateur	Zwischenstück	adaptador	adaptador
38	**358394**	1	Valve	soupape	Ventil	válvula	válvula
39	**33C001032**	1	Bolt	boulon	Bolzen	parafuso	bulón
40	[4]†**1932051**	2	Spacer	entretoise	Distanzteil	espaçador	espaciador

[1] ☐664GM, 666GM, 664GM Gr, 666GM Gr

[2] ☐666CUM

[3] ☐664GM Gr,666GM Gr

[4] ☐514H-1935-CAC&➡, 508H-212-CAC&➡, 513H-3136-CAC&➡, 500H-2446-CAC&➡, 515H-2446-CAC&➡, 542H-622-CAC&➡

[5] ☐Cable
[5] ☐Câble
[5] ☐Kabel
[5] ☐Cabo
[5] ☐Cable

[6] ☐Grapple
[6] ☐Grappin
[6] ☐Greifer
[6] ☐Garra
[6] ☐Gancho de agarre

664GM 514H-101-CAC➡514H-9999-CAC
664GMGR 508H-101-CAC➡508H-9999-CAC

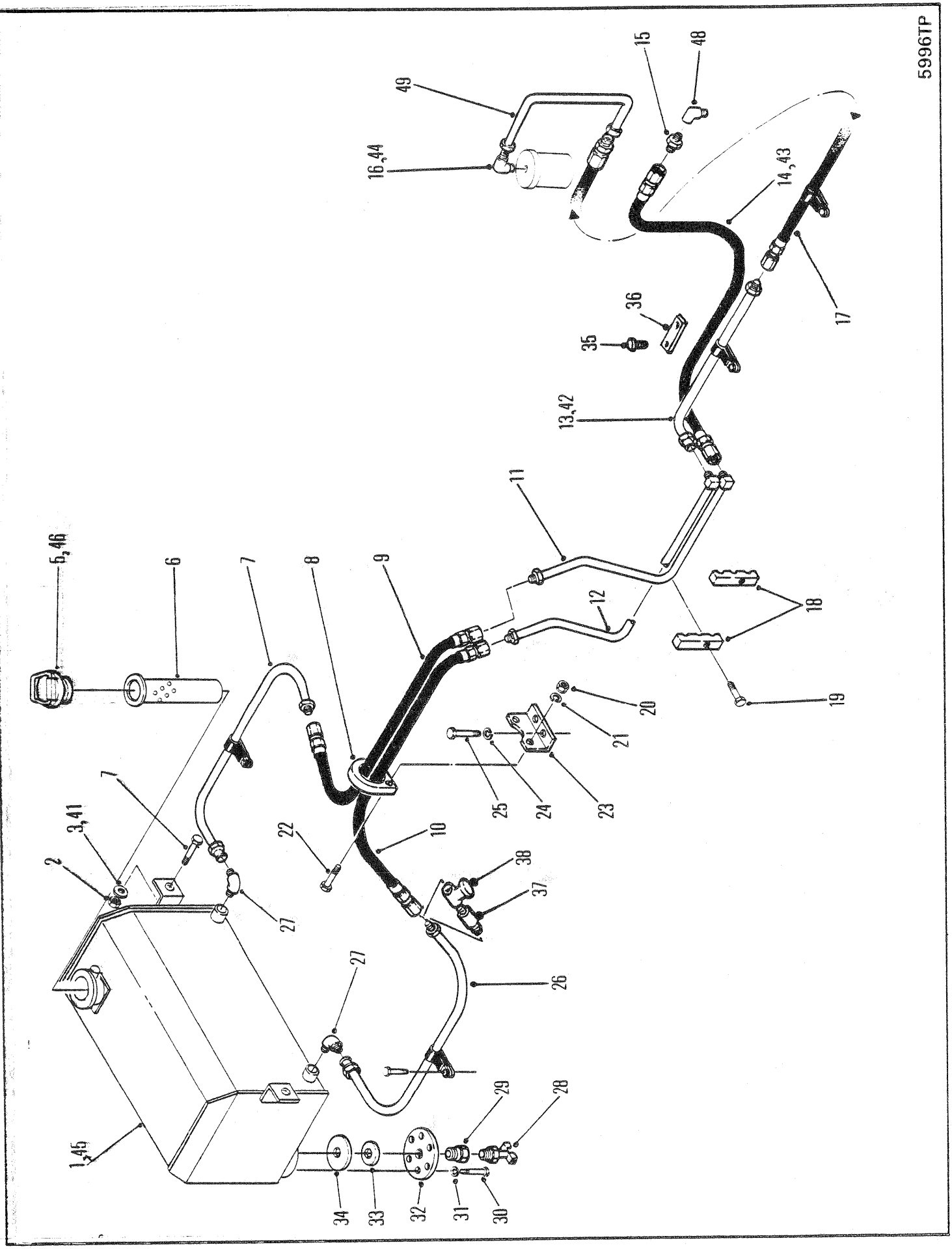
5996TP
1,45
2
3,41
6,46
6
7
8
9
10
11
12
13,42
14,43
15
16,44
17
18
19
20
21
22
23
24
25
26
27
28
29
30
31
32
33
34
35
36
37
38
48
49

FUEL TANK & LINES
RÉSERVOIR DE CARBURANT & CANALISATION
KRAFTSTOFFTANK & LEITUNGEN
TANQUE DE COMBUSTÍVEL & TUBULAÇÕES
DEPÓSITO & LÍNEAS DE COMBUSTIBLE

No.	Part No.	Qty	Description	Description	Benennung	Descrição	Descripción
41	[2]27E000010	1	Flatwasher	rondelle plate	Unterlegscheibe	arruela chata	arandela plana
42	[2]1924422	1	Hose	tuyau flexible	Schlauch	mangueira	manguera
43	[2]1924423	1	Hose	tuyau flexible	Schlauch	mangueira	manguera
44	[2]17K000007	1	Elbow	coude	Winkelrohr	cotovêlo	codo
45	[3]1926835	1	Fuel tank	réservoir carburant	Kraftstofftank	tanque combustível	tanque combustible
46	[6]1919500	1	Cap	chapeau	Kappe	tampa	tapa
47	[4]†18C000640	2	Bolt	boulon	Bolzen	parafuso	bulón
48	12K000007	1	Elbow	coude	Winkelrohr	cotovêlo	codo
49	[4]1932108	1	Hose	tuyau flexible	Schlauch	mangueira	manguera

[1] ☐664GM, 666GM, 664GM Gr, 666GM Gr

[2] ☐666CUM

[3] ☐664GM Gr,666GM Gr

[4] ☐514H-1935-CAC&➡, 508H-212-CAC&➡, 513H-3136-CAC&➡, 500H-2446-CAC&➡, 515H-2446-CAC&➡, 542H-622-CAC&➡

[5] ☐Cable
[5] ☐Câble
[5] ☐Kabel
[5] ☐Cabo
[5] ☐Cable

[6] ☐Grapple
[6] ☐Grappin
[6] ☐Greifer
[6] ☐Garra
[6] ☐Gancho de agarre

664GM 514H-101-CAC➡514H-9999-CAC
664GMGR 508H-101-CAC➡508H-9999-CAC

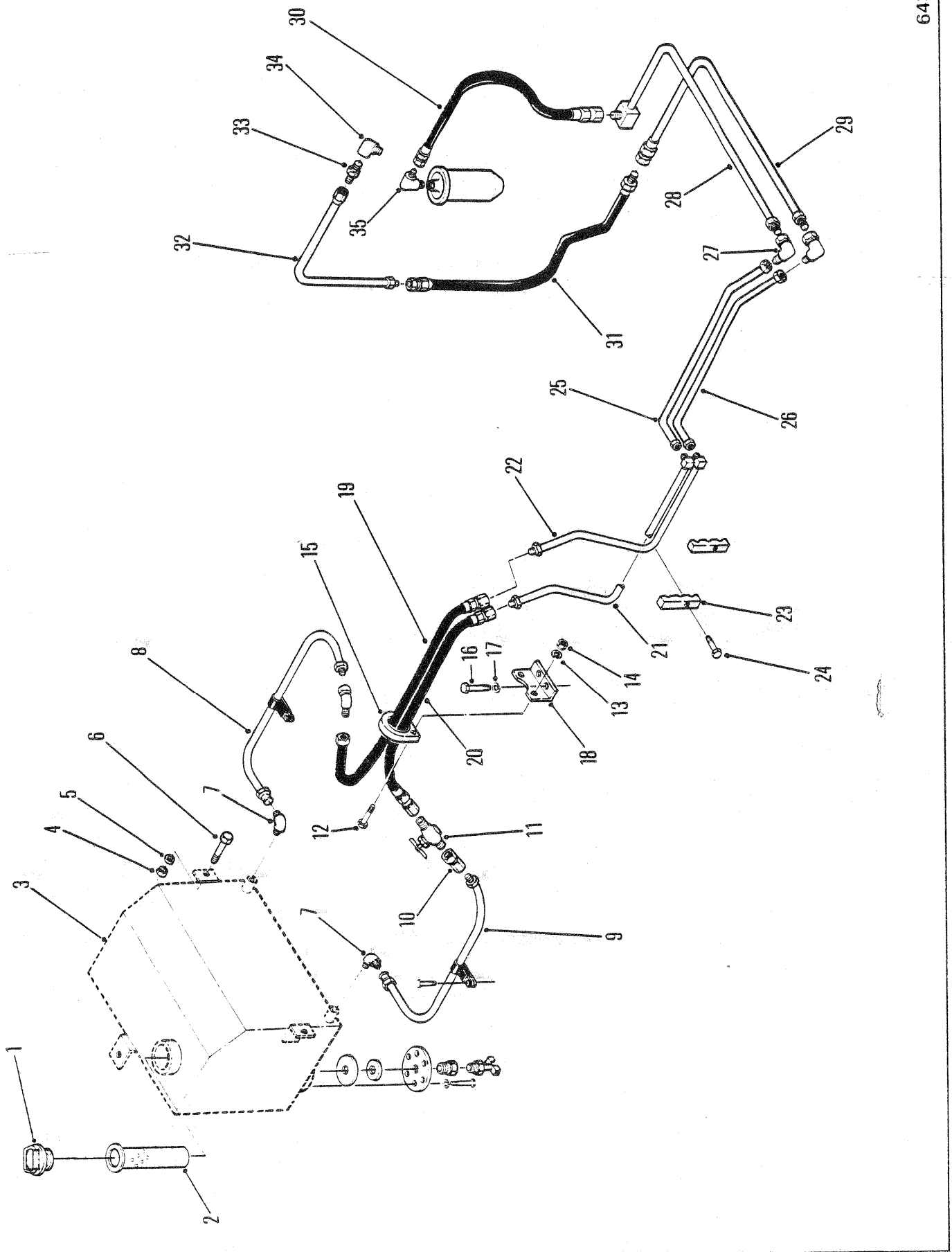
6439TP
1
2
3
4
5
6
7
8
9
10
11
12
13
14
15
16
17
18
19
20
21
22
23
24
25
26
27
28
29
30
31
32
33
34
35

FUEL TANK & LINES
RÉSERVOIR DE CARBURANT & CANALISATION
KRAFTSTOFFTANK & LEITUNGEN
TANQUE DE COMBUSIVEL & TUBULAÕES
DEPÓSITO & LINEAS DE COMBUSTIBLE

No.	Part No.	Qty	Description	Description	Benennung	Descrição	Descripción
1	**1558644**	1	Cap	chapeau	Kappe	tampa	tapa
2	**943957**	1	Strainer	tamis	Sieb	coador	tamiz
3	**1922200**	1	Fuel tank	réservoir carburant	Kraftstofftank	tanque combustível	tanque combustible
4	**59D000010**	2	Nut	écrou	Mutter	porca	tuerca
5	**664871**	2	Pad	tampon	Polster	almofada	almohadílla
6	**17C001032**	2	Bolt	boulon	Bolzen	parafuso	bulón
7	**83F000007**	2	Elbow	coude	Winkelrohr	cotovêlo	codo
8	**1929134**	1	Tube	tube	Rohr	tubo	tubo
9	**1929135**	1	Tube	tube	Rohr	tubo	tubo
10	**37F000003**	1	Adapter	adaptateur	Zwischenstück	adaptador	adaptador
11	**358394**	1	Valve	soupape	Ventil	válvula	válvula
12	**17C000840**	2	Bolt	boulon	Bolzen	parafuso	bulón
13	**27E000008**	2	Flatwasher	rondelle plate	Unterlegscheibe	arruela chata	arandela plana
14	**59D000008**	2	Nut	écrou	Mutter	porca	tuerca
15	**1907507**	1	Guard	protecteur	Schutz	proteção	protector
16	**33C000616**	2	Bolt	boulon	Bolzen	parafuso	bulón
17	**27E000006**	2	Flatwasher	rondelle plate	Unterlegscheibe	arruela chata	arandela plana
18	**1915566**	1	Bracket	support	Winkel	grampo	grampa
19	**1925396**	1	Hose	tuyau flexible	Schlauch	mangueira	manguera
20	**1923491**	1	Hose	tuyau flexible	Schlauch	mangueira	manguera
21	**1923203**	1	Tube	tube	Rohr	tubo	tubo
22	**1923202**	1	Tube	tube	Rohr	tubo	tubo
23	**1923316**	2	Block	bloc	Block	bloco	bloque
24	**34C000616**	2	Bolt	boulon	Bolzen	parafuso	bulón
25	**1930694**	1	Tube	tube	Rohr	tubo	tubo
26	**1930695**	1	Tube	tube	Rohr	tubo	tubo
27	**11K000007**	2	Elbow	coude	Winkelrohr	cotovêlo	codo
28	**1930764**	1	Tube assy	assemblage de tube	Rohreinheit	conjunto de tubos	conjunto del tubo
29	**1930763**	1	Tube	tube	Rohr	tubo	tubo
30	**1930472**	1	Hose	tuyau flexible	Schlauch	mangueira	manguera
31	**1923492**	1	Hose	tuyau flexible	Schlauch	mangueira	manguera
32	**1930471**	1	Tube	tube	Rohr	tubo	tubo
33	**1905687**	1	Adapter	adaptateur	Zwischenstück	adaptador	adaptador
34	†---------	1	Elbow	coude	Winkelrohr	cotovêlo	codo
35	**660545**	1	Elbow	coude	Winkelrohr	cotovêlo	codo

† See Engine Parts Manual
† Se référer au Manuel des Pièces du Moteur
† Siehe Handbuch für Motorenersatzteile
† Veja o Manual des Peças do Motor
† Vease Manual de Repuestos del Motor

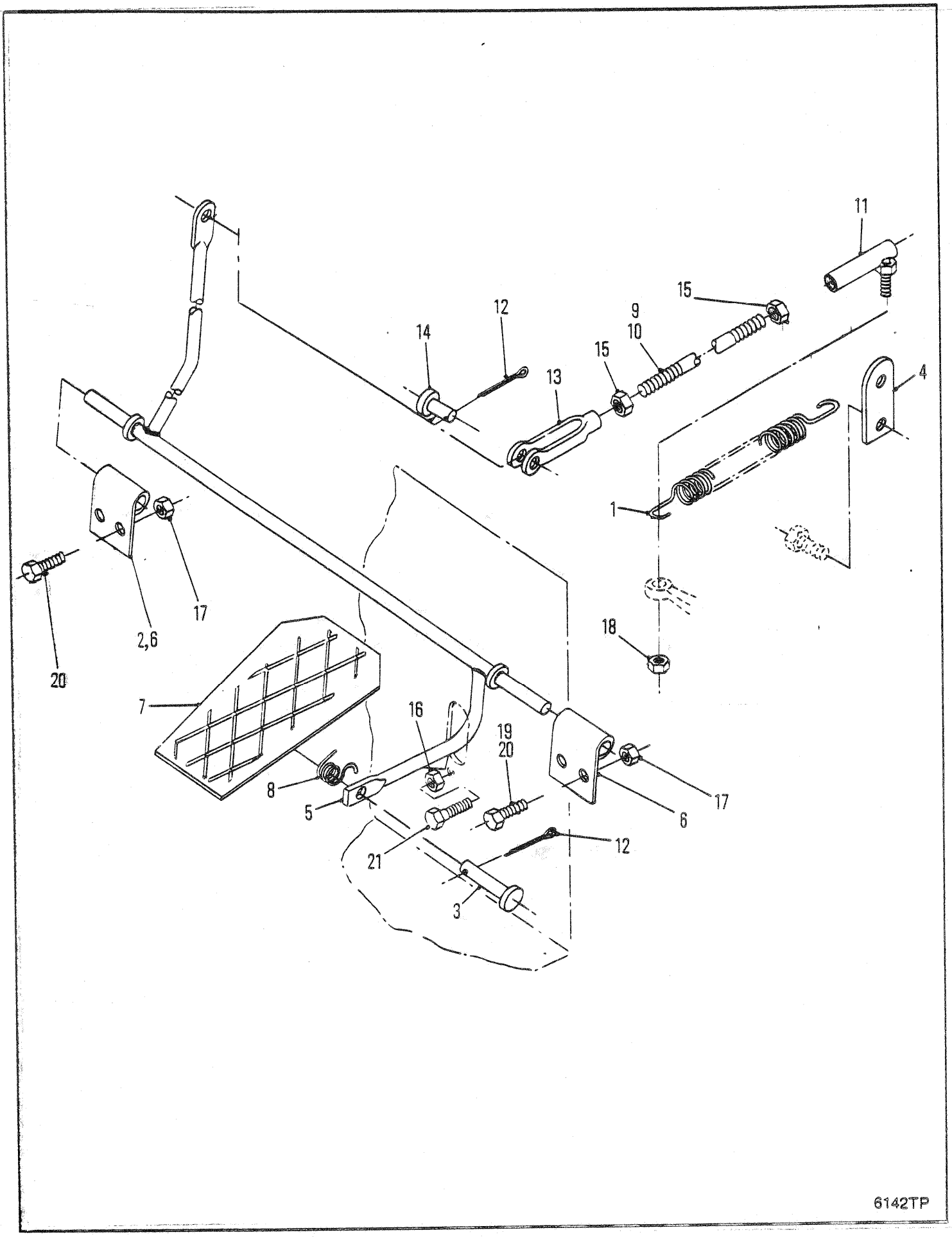
11
15
12
9
10
14
15
13
4
1
18
2,6
17
20
7
16
19
20
8
5
17
6
12
21
3
6142TP

ACCELERATOR & LINKAGE
ACCÉLÉRATEUR ET TRINGLERIE
BESCHLEUNIGUNGS-FUSSHEBEL UND GESTÄNGE
ACELERADOR E ARTICULAÇÃO
ACELERADOR & CONEXIÓN

No.	Part No.	Qty	Description	Description	Benennung	Descrição	Descripción
1	551090	1	Spring	ressort	Feder	mola	resorte
2	⊠1930580	1	Bracket	support	Winkel	grampo	grampa
3	894831	1	Pin	goupille	Stift	pino	pasador
4	1900609	1	Lug	point de soudure	Ansatz	alça	orejo de soporte
5	1900873	1	Arm	bras	Arm	braço	brazo
6	1900875	3	Bracket	support	Winkel	grampo	grampa
7	1900876	1	Pedal	pédale	Pedal	pedal	pedal
8	1901081	1	Spring	ressort	Feder	mola	resorte
9	1902325	1	Rod	tige	Stange	varão	varilla
10	⊠1523210	1	Connector	raccord	Verbindungsstück	ligador	conector
11	2520346	1	Ball joint	rotule	Kugelgelenk	articulação esf	articulación esf
12	1F0000310	2	Pin	goupille	Stift	pino	pasador
13	2J0005204	1	Clevis	étrier	Schkel	garfo	horquilla
14	4F0005062	1	Pin	goupille	Stift	pino	pasador
15	8D0000005	2	Nut	écrou	Mutter	porca	tuerca
16	8D0000008	1	Nut	écrou	Mutter	porca	tuerca
17	60D000004	4	Nut	écrou	Mutter	porca	tuerca
18	18D000005	1	Nut	écrou	Mutter	porca	tuerca
19	⊠85G000806	1	Screw	vis	Schraube	parafuso	tornillo
20	18C000412	2	Bolt	boulon	Bolzen	parafuso	bulón
21	18C000832	1	Bolt	boulon	Bolzen	parafuso	bulón
22	⊠1900759	1	Cable assy	ens câble	Kabel vollst	conjunto do cabo	conjunto de cable

664GM 514H-101-CAC➡514H-9999-CAC 546H-101-CAC➡546H-9999-CAC
664GMGR 508H-101-CAC➡508H-9999-CAC

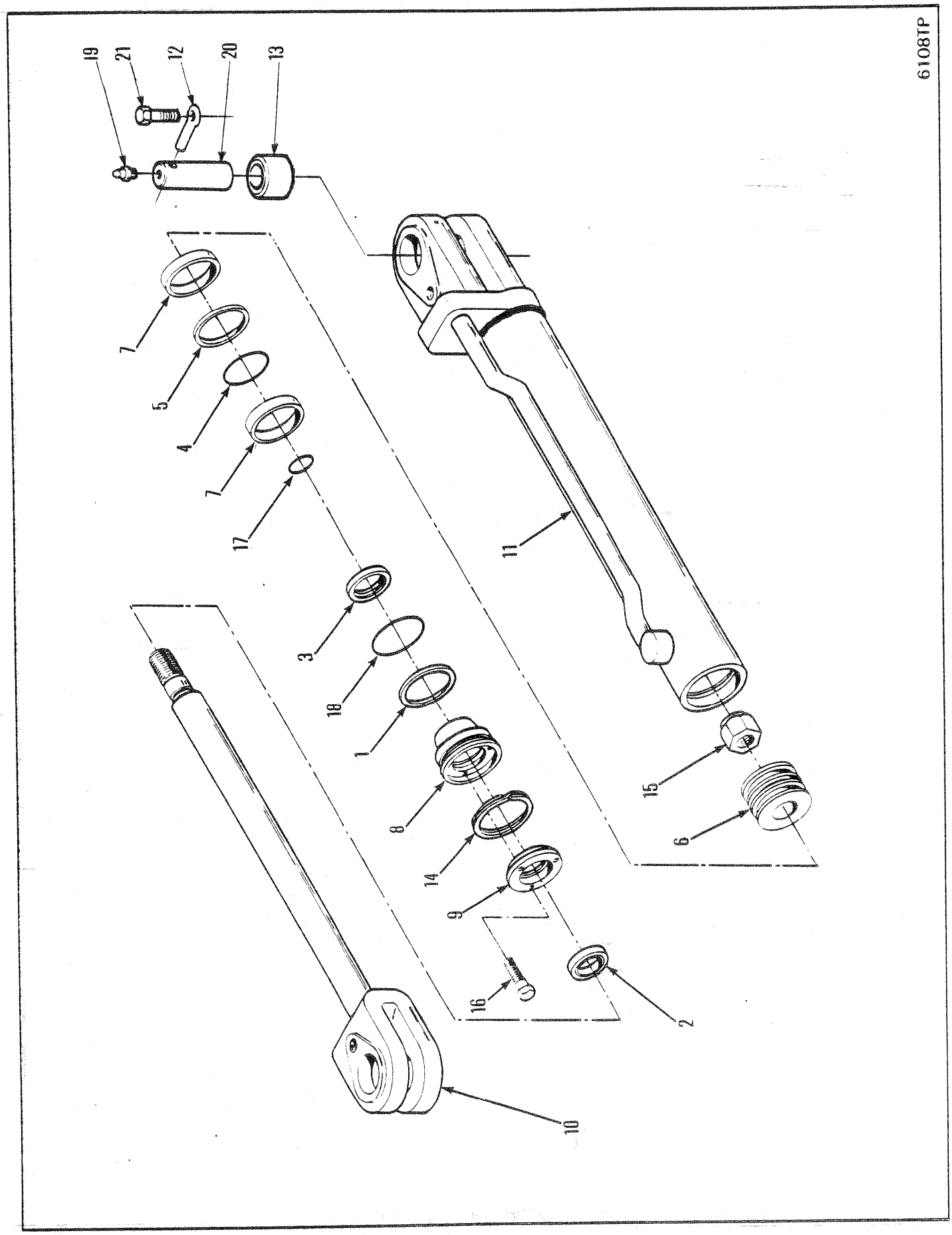
6108TP
19
21
12
20
13
7
5
4
7
17
3
18
1
8
14
9
16
2
10
11
15
6

STEER & BLADE CYLINDER ASSEMBLY
ENSEMBLE CYLINDRE DIRECTION & LAME
ZYLINDEREINHEIT, STEUER & KLINGE
CONJUNTO DE CILINDRO, DIREÇÃO & LÂMINA
CONJUNTO DE CILINDRO DIRECCION & CUCHILLA

No.	Part No.	Qty	Description	Description	Benennung	Descrição	Descripción
A	[1,3]1904666	1	Cylinder assy	ens cylindre	Zylinderheit	conj de cilindro	conj de cilindro
B	[2]1991086	1	Seal kit	joint étan trse	Dichtungssatz	vedador jôgo	sello juego
1	532917	1	Ring	anneau	Ring	anel	anillo
2	562783	1	Wiper&scraper	racleur&grattoir	Wischer&Kratzer	limpador e raspador	limpiador y mototraill
3	713678	1	Ring	anneau	Ring	anel	anillo
4	1503629	1	Ring inner	bague intérieure	Ring Innen-	anel interno	anillo interior
5	2553205	1	Ring outer	bague extérieure	Ring Aussen	anel externo	anillo exterior
6	1503639	1	Piston	piston	Kolben	pistão	pistón
7	1530264	2	Ring	anneau	Ring	anel	anillo
8	[3]1928845	1	Cap	chapeau	Kappe	tampa	tapa
9	1902769	1	Ring	anneau	Ring	anel	anillo
10	1902786	1	Rod	tige	Stange	varão	varilla
11	1904665	1	Tube & base	conduite et base	Rohr & Basis	tubo e base	tubo y base
12	586452	2	Lockpin	goupille de blocage	Sperrstift	pino de trava	pasador de seguridad
13	1574466	2	Bushing	chemise	Buchse	bucha	buje
14	2506407	1	Snap ring	circlips	Sperring	anel de trava	anillo de retención
15	60D000020	1	Nut	écrou	Mutter	porca	tuerca
16	33C000516	3	Bolt	boulon	Bolzen	parafuso	bulón
17	25K040104	1	O-ring	joint torique	O Ring	anel-O	anillo-O
18	25K040308	1	O-ring	joint torique	O Ring	anel-O	anillo-O
19	10H000025	2	Grease fitting	graisseur	Nippel Schmier	graxeira	grasera
20	1915205	2	Pin	goupille	Stift	pino	pasador
21	33C000824	2	Bolt	boulon	Bolzen	parafuso	bulón

[1] Inc 1➡21

[2] Inc 1➡7, 14, 17 & 18

[3] Ref RSG 286B

664GM 514H-101-CAC➡514H-9999-CAC 546H-101-CAC➡546H-9999-CAC
664GMGR 508H-101-CAC➡508H-9999-CAC

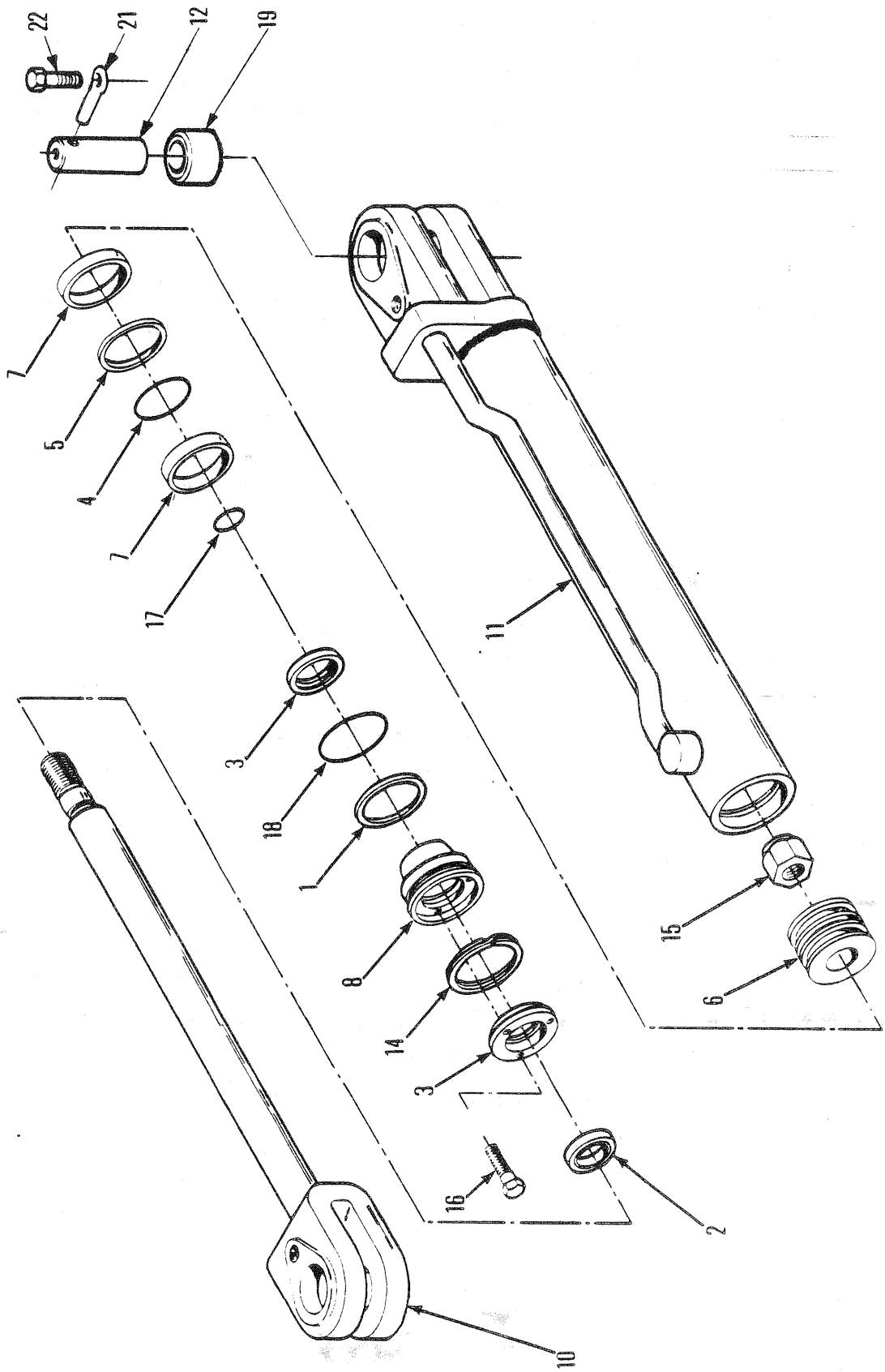
5636TP
22
21
12
19
7
5
4
7
17
3
18
1
8
14
3
16
2
10
11
15
6

ARCH CYLINDER ASSEMBLY
ROULEAU D'ARC
BOGEN, BAUGRAPPE
CONJUNTO DE ARCO
CONJUNTO DE ARCO

No.	Part No.	Qty	Description	Description	Benennung	Descrição	Descripción
A	[1,3]1904666	1	Cylinder assy	ens cylindre	Zylinderheit	conj de cilindro	conj de cilindro
1	532917	1	Ring	anneau	Ring	anel	anillo
2	562783	1	Wiper & scraper	Racleur&grattoir	Wischer&Kratzer	Limpador e raspador	Limpiador y mototraill
3	713678	1	Ring	anneau	Ring	anel	anillo
4	1503629	1	Ring inner	bague intérieure	Ring Innen-	anel interno	anillo interior
5	2553205	1	Ring outer	bague extérieure	Ring Aussen	anel externo	anillo exterior
6	1503639	1	Piston	piston	Kolben	pistão	pistón
7	1530264	2	Ring	anneau	Ring	anel	anillo
8	[3]1928845	1	Cap	chapeau	Kappe	tampa	tapa
9	1902769	1	Ring	anneau	Ring	anel	anillo
10	1902786	1	Rod	tige	Stange	varão	varilla
11	1904665	1	Tube & Base	condutie et base	Rohr & Basis	tubo e base	tube y base
12	1915205	2	Pin	goupille	Stift	pino	pasador
13	[2]1991086	1	Repack kit	jeu de regarnissage	Umpacksatz	jôgo de reagrupamento	estuche reempaqtrnnt
14	2506407	1	Snap ring	circlips	Sperring	anel de trava	anillo de retención
15	60D000020	1	Nut	écrou	Mutter	porca	tuerca
16	33C000516	3	Bolt	boulon	Bolzen	parafuso	bulón
17	25K040104	1	O-ring	joint torique	O Ring	anel-O	anillo-O
18	25K040308	1	O-ring	joint torique	O Ring	anel-O	anillo-O
19	1574466	2	Bushing	chemise	Buchse	bucha	buje
20	1915205	2	Pin	goupille	Stift	pino	pasador
21	586452	2	Lockpin	goupille de blocage	Sperrstift	pino de trava	pasador de seguridad
22	33C000824	2	Bolt	boulon	Bolzen	parafuso	bulón

[1] Inc 1➡11 & 14➡18

[2] Inc 1➡3, 5➡7, 14, 17 & 18

[3] Ref RSG 286B

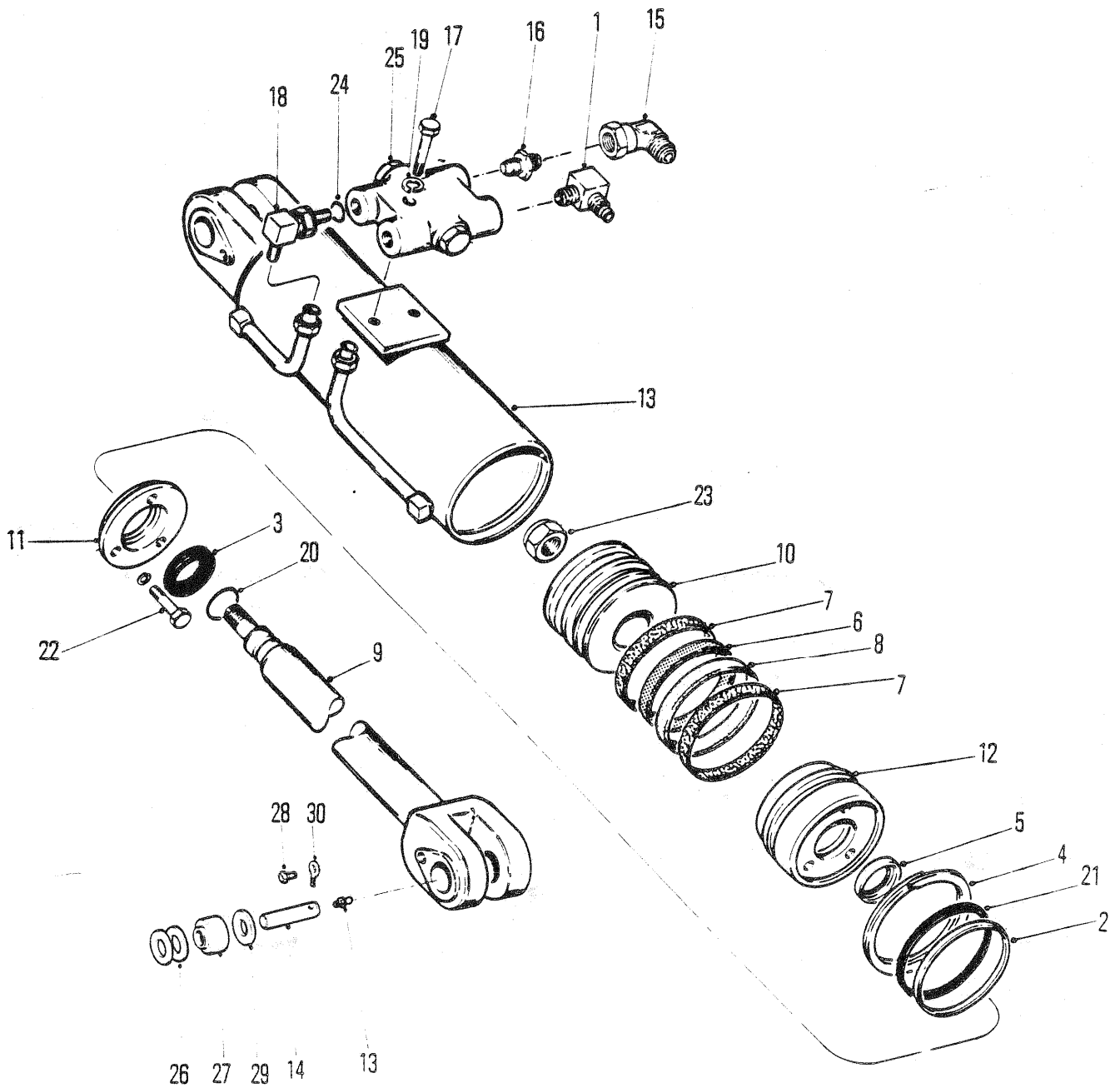
1
2
3
4
5
6
7
7
8
9
10
11
12
13
13
14
15
16
17
18
19
20
21
22
23
24
25
26
27
28
29
30

5635TP

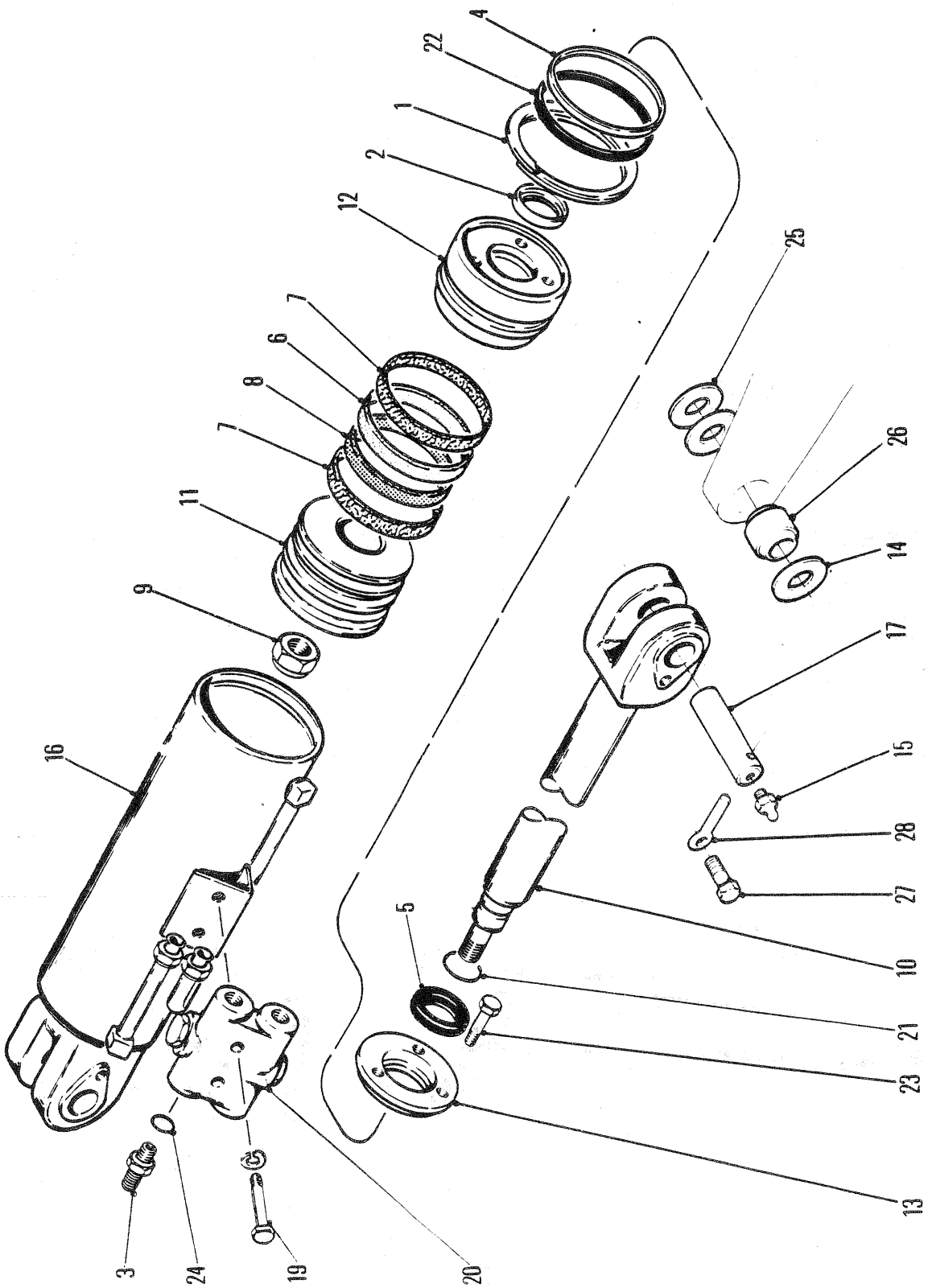
5695TP
4
22
1
2
12
25
7
6
8
7
11
26
9
14
16
17
15
28
27
10
5
21
23
13
3
24
19
20

LOG GRAPPLE CYLINDER ASSEMBLY 70 IN - 1778,0 MM
ENSEMBLE VÉRIN, GRAPPIN À GRUMES 70 IN - 1778,0 MM
HOLZGREIFERZYLINDER, VOLLSTÄNDIG 70 IN - 1778,0 MM
CONJUNTO DO CILINDRO DAS GARRAS 70 IN - 1778,0 MM
CONJUNTO DE CILINDRO DE LA GARRA PARA TRONCOS 70 IN - 1778,0 MM

No.	Part No.	Qty	Description	Description	Benennung	Descrição	Descripción
A	1916233	2	Cylinder assy	ens cylindre	Zylinderheit	conj de cilindro	conj de cilindro
B	1564758	1	Seal kit	joint étan trse	Dichtungssatz	vedador jôgo	sello juego
1	784568	1	Fitting	ajustage	Verbindung	ajuste	accesorio
2	947596	1	Ring	anneau	Ring	anel	anillo
3	1300495	1	Wiper ring	anneau de came	Wischerring	anello limpador	anillo restregador
4	1302189	1	Ring	anneau	Ring	anel	anillo
5	1319227	1	Ring	anneau	Ring	anel	anillo
6	1503465	1	Ring	anneau	Ring	anel	anillo
7	1536234	2	Ring	anneau	Ring	anel	anillo
8	2553209	1	Ring	anneau	Ring	anel	anillo
9	1907482	1	Rod	tige	Stange	varão	varilla
10	1907485	1	Piston	piston	Kolben	pistão	pistón
11	1907486	1	Retainer	arrêtoir	Halterung	retentor	retén
12	1907487	1	Cap	chapeau	Kappe	tampa	tapa
13	10H000025	1	Grease fitting	graisseur	Nippel Schmier	graxeira	grasera
14	1903262	1	Pin	goupille	Stift	pino	pasador
15	11K000007	1	Elbow	coude	Winkelrohr	cotovêlo	codo
16	15K000007	1	Fitting	ajustage	Verbindung	ajuste	accesorio
17	17C000532	2	Bolt	boulon	Bolzen	parafuso	bulón
18	17K000007	2	Fitting	ajustage	Verbindung	ajuste	accesorio
19	25E000016	2	Washer	rondelle	Scheibe	arruela	arandela
20	25K040120	1	O-ring	joint torique	O Ring	anel-O	anillo-O
21	25K040424	1	O-ring	joint torique	O Ring	anel-O	anillo-O
22	33C000614	3	Bolt	boulon	Bolzen	parafuso	bulón
23	67D000024	1	Nut	écrou	Mutter	porca	tuerca
24	91F000006	2	O-ring	joint torique	O Ring	anel-O	anillo-O
25	[1]---------	1	Lockvalve	soupape de sûrete	Sperrventil	válv de techam	valv sello
26	‡1905176	-	Shim	cale	Beilage	calço	planchita
27	1573309	1	Bushing	chemise	Buchse	bucha	buje
28	17C000824	1	Bolt	boulon	Bolzen	parafuso	bulón
29	1903689	1	Thrust washer	rondelle pouss	Ritzeldruck	arruela empuxo	arandela empuje
30	586452	1	Lockpin	goupille de blocage	Sperrstift	pino de trava	pasador de seguridad

[1] Ref E2 40000

LOG GRAPPLE CYLINDER ASSEMBLY 102 IN - 2590,8 MM
ENSEMBLE VÉRIN, GRAPPIN À GRUMES 102 IN - 2590,8 MM
HOLZGREIFERZYLINDER, VOLLSTÄNDIG 102 IN - 2590,8 MM
CONJUNTO DO CILINDRO DAS GARRAS 102 IN - 2590,8 MM
CONJUNTO DE CILINDRO DE LA GARRA PARA TRONCOS 102 IN - 2590,8 MM

No.	Part No.	Qty	Description	Description	Benennung	Descrição	Descripción
A	[4,1]1916232	1	Cylinder	cylindre	Zylinder	cilindro	cilindro esclavo
B	[3]1991089	1	Seal kit	joint étan trse	Dichtungssatz	vedador jôgo	sello juego
1	563377	1	Ring	anneau	Ring	anel	anillo
2	713513	1	Ring	anneau	Ring	anel	anillo
3	730963	2	Fitting	ajustage	Verbindung	ajuste	accesorio
4	784431	1	Ring	anneau	Ring	anel	anillo
5	1319348	1	Wiper	racleur	Wischer	limpador	limpiador
6	1502845	1	Ring	anneau	Ring	anel	anillo
7	1503013	2	Ring	anneau	Ring	anel	anillo
8	1503467	1	Ring	anneau	Ring	anel	anillo
9	1520467	1	Nut	écrou	Mutter	porca	tuerca
10	1907570	1	Rod	tige	Stange	varão	varilla
11	1907572	1	Piston	piston	Kolben	pistão	pistón
12	1907574	1	Cap	chapeau	Kappe	tampa	tapa
13	1907576	1	Retainer	arrêtoir	Halterung	retentor	retén
14	1903689	2	Washer	rondelle	Scheibe	arruela	arandela
15	10H000025	2	Grease fitting	graisseur	Nippel Schmier	graxeira	grasera
16	1919370	1	Tube&base assy	ens tube et patin	Rohr & Untergestell	con de tubos e base	conj de tubos y base
17	1903262	2	Pin	goupille	Stift	pino	pasador
18	15K000007	2	Fitting	ajustage	Verbindung	ajuste	accesorio
19	17C000528	2	Bolt	boulon	Bolzen	parafuso	bulón
20	[2]○---------	-	Lockvalve	soupape de sûrete	Sperrventil	válv de techam	valv sello
21	25K040120	1	O-ring	joint torique	O Ring	anel-O	anillo-O
22	25K040524	1	O-ring	joint torique	O Ring	anel-O	anillo-O
23	33C000614	3	Bolt	boulon	Bolzen	parafuso	bulón
24	91F000006	2	O-ring	joint torique	O Ring	anel-O	anillo-O
25	‡1905176	-	Shim	cale	Beilage	calço	planchita
26	1573309	1	Bushing	chemise	Buchse	bucha	buje
27	33C000820	2	Bolt	boulon	Bolzen	parafuso	bulón
28	586452	2	Lockpin	goupille de blocage	Sperrstift	pino de trava	pasador de seguridad

[1] Inc 1, 2, 4, 6➟12, 15, 16 & 22

[2] Ref R.S.G. 228

[3] Inc 1, 2, 4➟8, 21 & 22

[4] ⊠664Gr, 666Gr

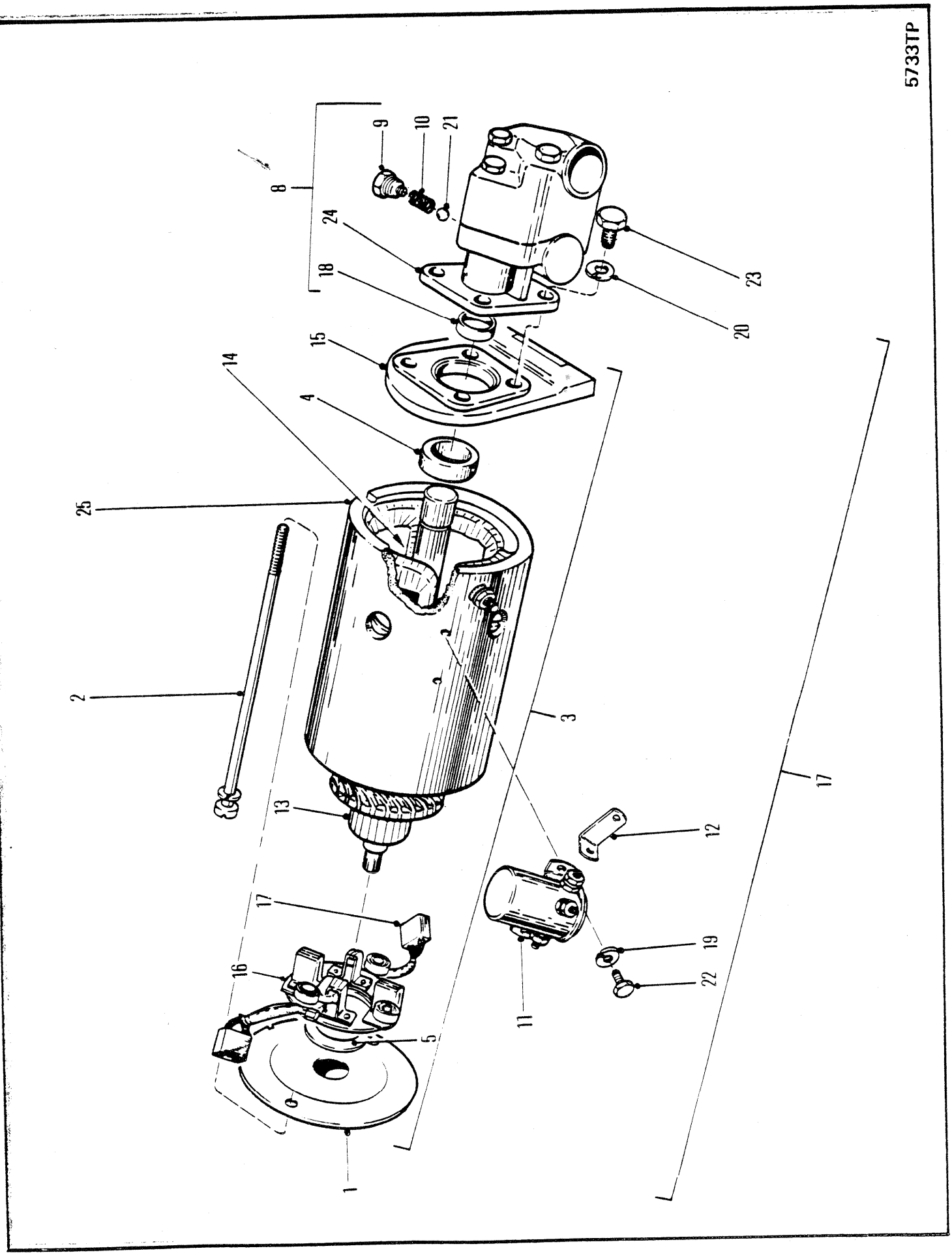
5733TP
1
2
3
4
5
8
9
10
11
12
13
14
15
16
17
18
19
20
21
22
23
24
25

PUMP & MOTOR ASSEMBLY ⊠
ENSEMBLE DE POMPE ET DE MOTEUR ⊠
PUMPEN UND MOTOREN-BAUGRUPPE ⊠
CONJUNTO DE BOMBA E MOTOR ⊠
CONJUNTO DE BOMBA Y MOTOR ⊠

No.	Part No.	Qty	Description	Description	Benennung	Descrição	Descripción
1	[2]886267	1	Cover assy	couvercle ens	Deckel vollst	tampa conj	tapa conj
2	898224	2	Bolt assy	boulon ens	Bolzen vollst	parafuso conj	bulón conj
3	[1,5]960373	1	Motor assy	ass de moteur	Motoreinheit	conj do motor	conj motor
4	990087	1	Bearing	palier	Lager	mancal	cojinete
5	992313	1	Washer	rondelle	Scheibe	arruela	arandela
6	[6]§---------	-	Housing	botier	Gehuse	carcaça	carcasa
7	[7]§---------	-	Housing	botier	Gehuse	carcaça	carcasa
8	[3,5]1990974	1	Pump assembly	pompe ens	Pumpe vollst	bomba conj	bomba conj
9	1990975	1	Plug	bouchon	Stopfen	bujão	tapón
10	1990976	1	Spring	ressort	Feder	mola	resorte
11	1990977	1	Solenoid	solénoide	Schaltmagnet	solenóide	solenoide
12	1990978	1	Strap	bande	Band	faixa	banda
13	1990979	1	Armature	induit	Anker	induzido	inducido
14	1990980	1	Coil assy	bobine ens	Spule vollst	bobina conj	bobina conj
15	1990981	1	Cover	couvercle	Deckel	tampa	tapa
16	[4]1990982	1	Brush	balai	Bürste	escova	escobilla
17	1990983	1	Brush assy	ass de la brosse	Bürsteneinheit	conj de escovas	conj escobilla
18	3486395	1	Seal	joint étanchéité	Dichtung	vedador	sello
19	4E000004	2	Lockwasher	rondelle frein	Sicherungsscheibe	arruela de pressão	arandela seguridad
20	4E000005	4	Lockwasher	rondelle frein	Sicherungsscheibe	arruela de pressão	arandela seguridad
21	10J000012	1	Ball	bille	Kugel	esfera	bola
22	17C000406	2	Bolt	boulon	Bolzen	parafuso	bulón
23	17C000512	4	Bolt	boulon	Bolzen	parafuso	bulón

[1] Inc 1, 2, 3, 5, 7, 13, 14, 15, 16 & 17

[2] Inc bushing
[2] Comprend chemise
[2] Einschl. Buchse
[2] Incl. bucha
[2] inc. buje

[3] Inc 6, 9, 10, 18, 20, 21 & 23

[4] Inc 17

[5] For pump & motor assy - order 1915351
[5] Pour ens de pompe et de moteur - commander 1915351
[5] Für Pumpen und Motoren Baugruppe - bestelle 1915351
[5] Para conj de bomba et motor - encomendar 1915351
[5] Para conj de bomba y motor - ordenar 1915351

[6] See 8
[6] Voir 8
[6] Siehe 8
[6] Veja 8
[6] Véase 8

[7] See 3
[7] Voir 3
[7] Siehe 3
[7] Veja 3
[7] Véase 3

664GM 514H-101-CAC➡514H-9999-CAC
664GMGR 508H-101-CAC➡508H-9999-CAC

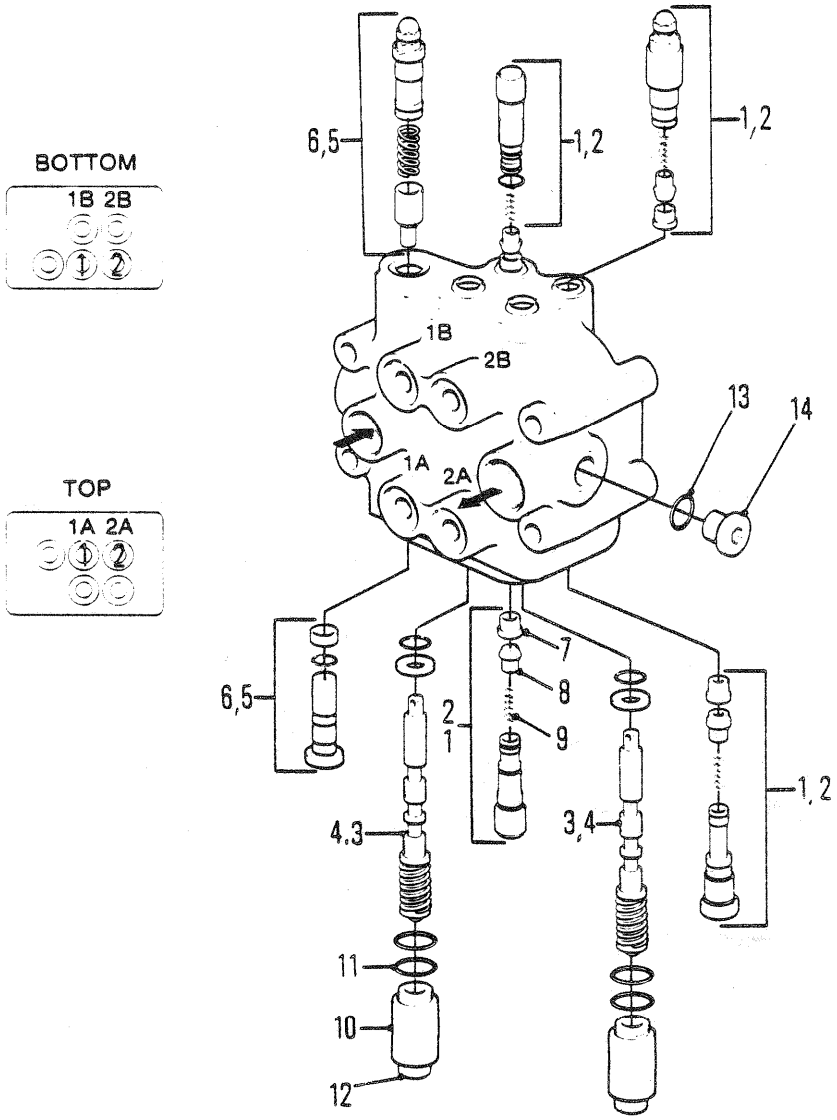

PORT RELIEF	
LOCATION	PSI SETTING
1A	2050 PSI
1B	2050 PSI
2A	2050 PSI
2B	2050 PSI

6653TP

CONTROL VALVE, STEER & BLADE
SOUPAPE DE CONTRÔLE, LAME ET DIRECTION
STEUERVENTIL, STEUER UND KLINGE
VÁLVULA, DIRÇÃO E LÂMINA
VÁLVULA DE CONTROL, DIRECCION Y CUCHILLA

No.	Part No.	Qty	Description	Description	Benennung	Descrição	Descripción
A	[1]1937427	1	Control valve	soupape de contrôle	Steuerventil	válv de contr	valv de control
1	1992397	4	Port relief	orifice soup de sûreté	Öffnungsüberdruk	auxílio orifício coletor	auxilio orificio colectr
2	[2]1992434	4	Seal kit	joint étan trse	Dichtungssatz	vedador jôgo	sello juego
3	§---------	2	Spool assy	ensemble tiroir	Spule vollst	conjunto carretel	conjunto carrete
4	1992435	2	Seal kit	joint étan trse	Dichtungssatz	vedador jôgo	sello juego
5	1992391	1	Main relief	soup sûreté principal	Hauptüberdruck	auxílio principal	auxilio principal
6	1992457	1	Seal kit	joint étan trse	Dichtungssatz	vedador jôgo	sello juego
7	1990266	4	Seat	sige	Sitz	assento	asiento
8	1990184	4	Poppet	clapet	Ventilkegel	gatilho	clapeta
9	1990183	4	Spring	ressort	Feder	mola	resorte
10	1992190	2	Cap	chapeau	Kappe	tampa	tapa
11	25K030024	2	O-ring	joint torique	O Ring	anel-O	anillo-O
12	1992191	2	Check valve	soupape de sureté	Rückshlagventile	válvula de esbarro	válv retención
13	91F000006	2	O-ring	joint torique	O Ring	anel-O	anillo-O
14	47K000010	2	Plug	bouchon	Stopfen	bujão	tapón

[1] Inc 1➡14

[2] □1A, 1B, 2A, 2B

664GM 514H-101-CAC➡514H-9999-CAC 546H-101-CAC➡546H-9999-CAC
664GMGR 508H-101-CAC➡508H-9999-CAC

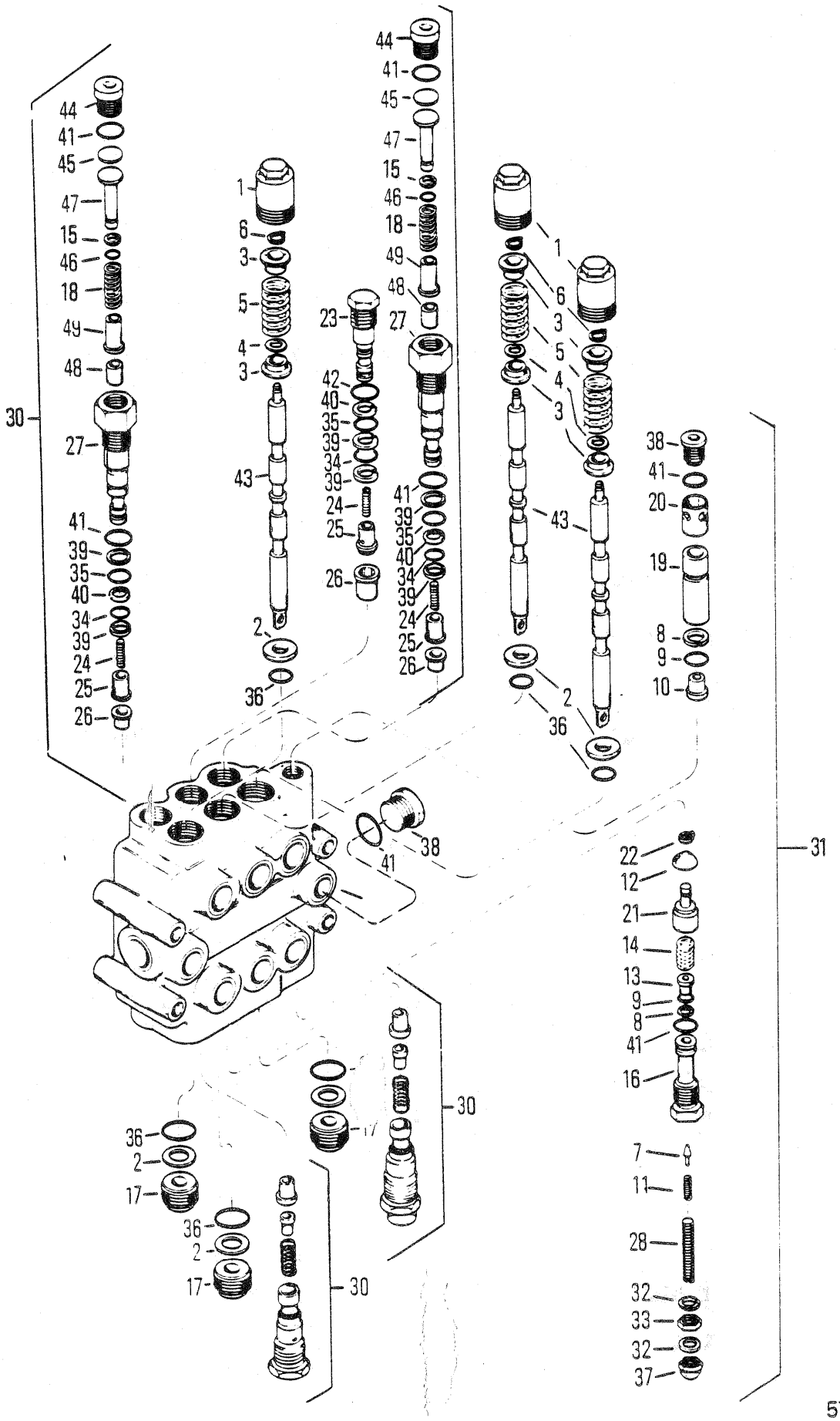
5720TP

CONTROL VALVE, ARCH, GRAPPLE & MOTOR HEAD
SOUPAPE DE CONTRÔLE, ARCHE, GRAPPIN & MOTEUR
STEUERVENTIL, BOGEN, GREIFER & MOTOR
VÁLVULA DE CONTRÔLE, ARCO, GARRA & MOTOR
VÁLVULA DE CONTROL, ARCO, AGARRADERA Y MOTOR

No.	Part No.	Qty	Description	Description	Benennung	Descrição	Descripción
A	[1]1915134	1	Valve assy	soupape ens	Ventil vollst	válvula conj	válvula conj
B	[2]1990177	1	Poppet assy	ens clapet	Ventilkegel vollst	gatilho conj	clapeta conj
1	878196	1	Cap	chapeau	Kappe	tampa	tapa
2	878231	2	Retainer	arrêtoir	Halterung	retentor	retén
3	878232	2	Spacer	entretoise	Distanzteil	espaçador	espaciador
4	878233	1	Washer	rondelle	Scheibe	arruela	arandela
5	878234	1	Spring	ressort	Feder	mola	resorte
6	878235	1	Snap ring	circlips	Sperring	anel de trava	anillo de retención
7	883734	1	Plunger	plongeur	Druckstange	embolo	émbolo buzo
8	899038	2	Ring	anneau	Ring	anel	anillo
9	899039	2	O-ring	joint torique	O Ring	anel-O	anillo-O
10	944469	1	Seat	sige	Sitz	assento	asiento
11	944471	1	Spring	ressort	Feder	mola	resorte
12	944643	1	Screen	crible	Sieb	tela	tamiz
13	944645	1	Seat	sige	Sitz	assento	asiento
14	948251	1	Spring	ressort	Feder	mola	resorte
15	§-------	1	Ring	anneau	Ring	anel	anillo
16	1990175	1	Cap	chapeau	Kappe	tampa	tapa
17	1990176	1	Retainer	arrêtoir	Halterung	retentor	retén
18	§-------	1	Spring	ressort	Feder	mola	resorte
19	†1990178	1	Sleeve	manchon	Muffe	luva	manguito
20	1990179	1	Sleeve	manchon	Muffe	luva	manguito
21	†1990180	1	Plunger	plongeur	Druckstange	embolo	émbolo buzo
22	1990181	1	Ring	anneau	Ring	anel	anillo
23	1990182	1	Cap	chapeau	Kappe	tampa	tapa
24	1990183	2	Spring	ressort	Feder	mola	resorte
25	1990184	2	Poppet	clapet	Ventilkegel	gatilho	clapeta
26	1990185	2	Seat	sige	Sitz	assento	asiento
27	1990262	1	Cap	chapeau	Kappe	tampa	tapa
28	1990297	1	Set screw	vis à pointe	Gewindestift	parafuso fixador	tornillo reten
29	†25K020003	1	O-ring	joint torique	O Ring	anel-O	anillo-O
30	[3]1990948	1	Relief valve	soupape decharge	Uberdr Ventil	valvula descarga	valvula alivio
31	[4]1990964	1	Relief valve	soupape decharge	Uberdr Ventil	valvula descarga	valvula alivio
32	1991112	2	Seal	joint étanchéité	Dichtung	vedador	sello
33	8D000005	1	Jam nut	ecrou de bloquage	Sperrmutter	porca freio	tuerca de ajuste
34	25K020016	2	O-ring	joint torique	O Ring	anel-O	anillo-O
35	25K020018	2	O-ring	joint torique	O Ring	anel-O	anillo-O
36	25K030024	2	O-ring	joint torique	O Ring	anel-O	anillo-O
37	47D000005	1	Nut	écrou	Mutter	porca	tuerca
38	47K000006	1	Plug	bouchon	Stopfen	bujão	tapón
39	73K000014	4	Ring	anneau	Ring	anel	anillo
40	73K000015	2	Ring	anneau	Ring	anel	anillo
41	91F000006	3	O-ring	joint torique	O Ring	anel-O	anillo-O
42	91F000007	1	O-ring	joint torique	O Ring	anel-O	anillo-O
43	§---------	-	Spool	tiroir	Spule	carretel	carrete
44	§---------	1	Plug	bouchon	Stopfen	bujão	tapón
45	§---------	1	Shim	cale	Beilage	calço	planchita
46	§---------	1	Shim	cale	Beilage	calço	planchita
47	§---------	1	Spring guide	gude du ressort	Federführung	guia da mola	guía del resorte
48	§---------	1	Seat	sige	Sitz	assento	asiento
49	§---------	1	Plunger	plongeur	Druckstange	embolo	émbolo buzo

[1] 3 Spool
[1] 3 tiroir
[1] 3 Spule
[1] 3 carretel
[1] 3 carrete

[2] Inc 21, 22 & 12

[3] 2200 PSI 154.7 Kg Cm²

[4] 1500 PSI 105.5 Kg Cm²

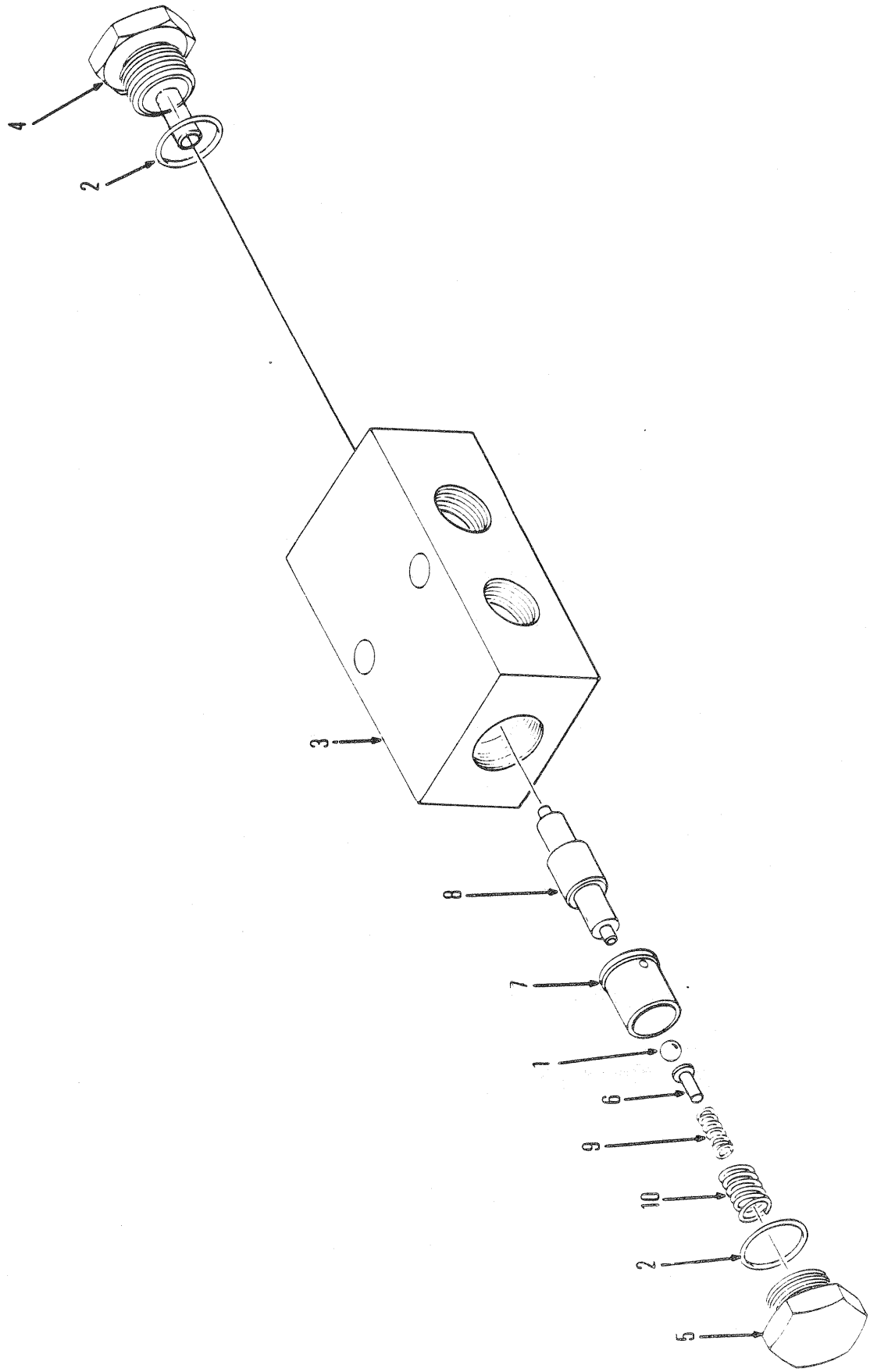
5761TP
4
2
3
8
7
1
6
9
10
2
5

GRAPPLE LOCK VALVE
SOUPAPE DE VERROUILLAGE DE GRAPPIN
VENTIL - GREIFERSCHLOSS
VÁLVULA DE GARRA DE FECHADURA
VÁLVULA DE CERRADURA DE GARRA

No.	Part No.	Qty	Description	Description	Benennung	Descrição	Descripción
A	**1924630**	1	Lockvalve assy	ens soup de sûreté	Sperrventil vollst	válv de fecham cj	válv sello cj
1	**992712**	1	Ball	bille	Kugel	esfera	bola
2	**58K000014**	2	O-ring	joint torique	O Ring	anel-O	anillo-O
3	**1991319**	1	Body	carrosserie	Karosserie	carroçria	carrocería
4	**1991830**	1	Plug	bouchon	Stopfen	bujão	tapón
5	**5291082**	2	Plug	bouchon	Stopfen	bujão	tapón
6	**5291083**	1	Spring end	extrémité du ress	Federende	terminal da mola	terminal del resorte
7	**5291084**	1	Poppet	clapet	Ventilkegel	gatilho	clapeta
8	**5291085**	1	Piston	piston	Kolben	pistão	pistón
9	**5291086**	1	Spring	ressort	Feder	mola	resorte
10	**5291087**	1	Spring	ressort	Feder	mola	resorte

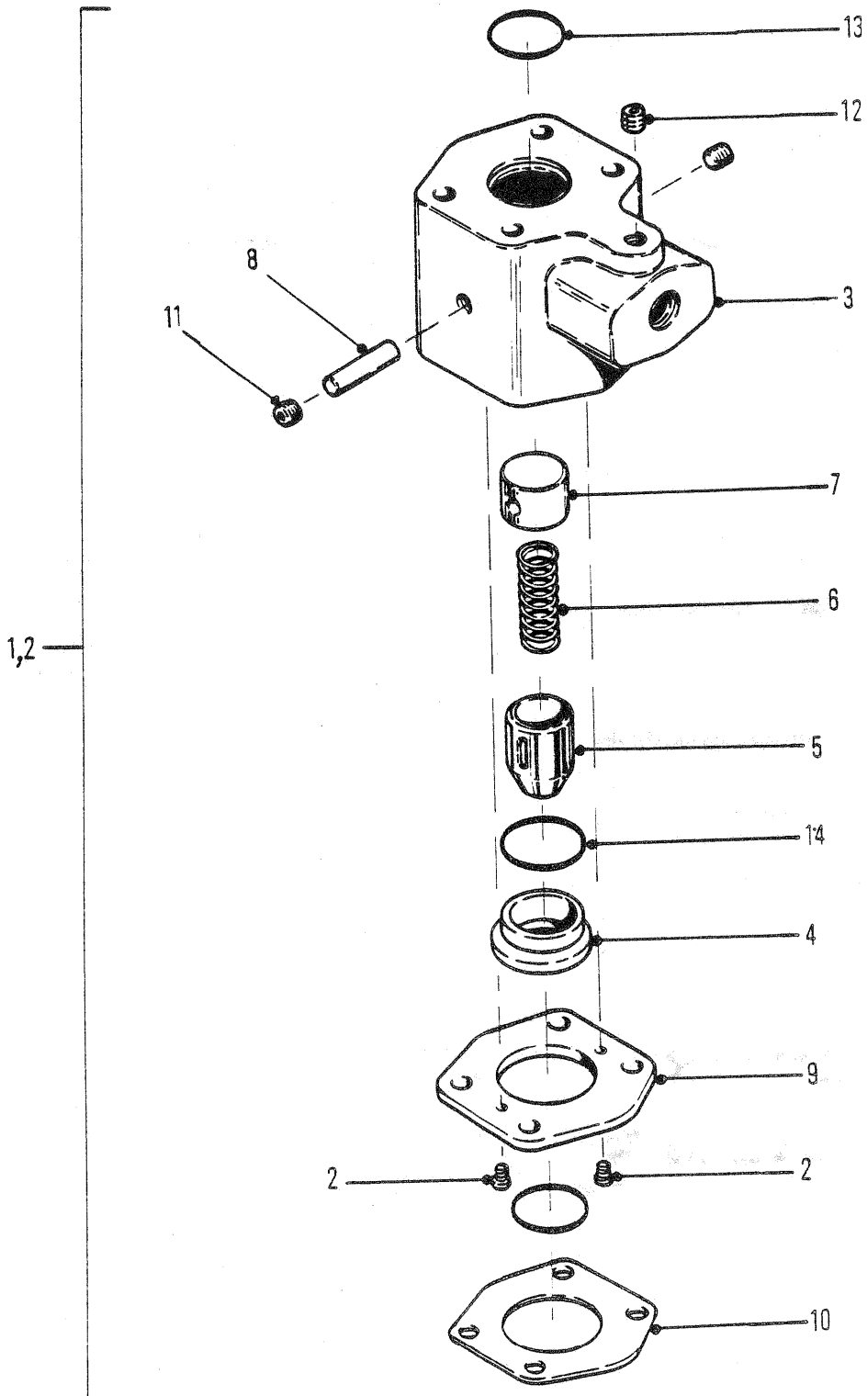

5760TP

CHECK VALVE ASSY
ENSEMBLE SOUPAPE DE SURETÉ
RÜCKSCHLAGVENTIL VOLLST
CONJUNTO VÁLVULA DE ESBARRO
CONJUNTO VÁLVULA RETENCIÓN

No.	Part No.	Qty	Description	Description	Benennung	Descrição	Descripción
1	[1]1915388	1	Check valve	soupape de sureté	Rückshlagventile	válvula de esbarro	válv retención
2	85G000106	2	Bolt	boulon	Bolzen	parafuso	bulón
3	1990967	1	Housing	botier	Gehuse	carcaça	carcasa
4	1990968	1	Seat	sige	Sitz	assento	asiento
5	1990969	1	Poppet	clapet	Ventilkegel	gatilho	clapeta
6	1990970	1	Spring	ressort	Feder	mola	resorte
7	1990971	1	Cup	cuvette	Schale	capa	cubeta
8	1990972	1	Pin	goupille	Stift	pino	pasador
9	1990973	1	Plate	plaque	Platte	placa	placa
10	6190354	1	Plate	plaque	Platte	placa	placa
11	16F000002	2	Plug	bouchon	Stopfen	bujão	tapón
12	16F000004	1	Plug	bouchon	Stopfen	bujão	tapón
13	25K040116	2	O-ring	joint torique	O Ring	anel-O	anillo-O
14	25K040124	1	O-ring	joint torique	O Ring	anel-O	anillo-O

[1] Inc 2➡14

664GM 514H-101-CAC➡514H-9999-CAC
664GMGR 508H-101-CAC➡508H-9999-CAC

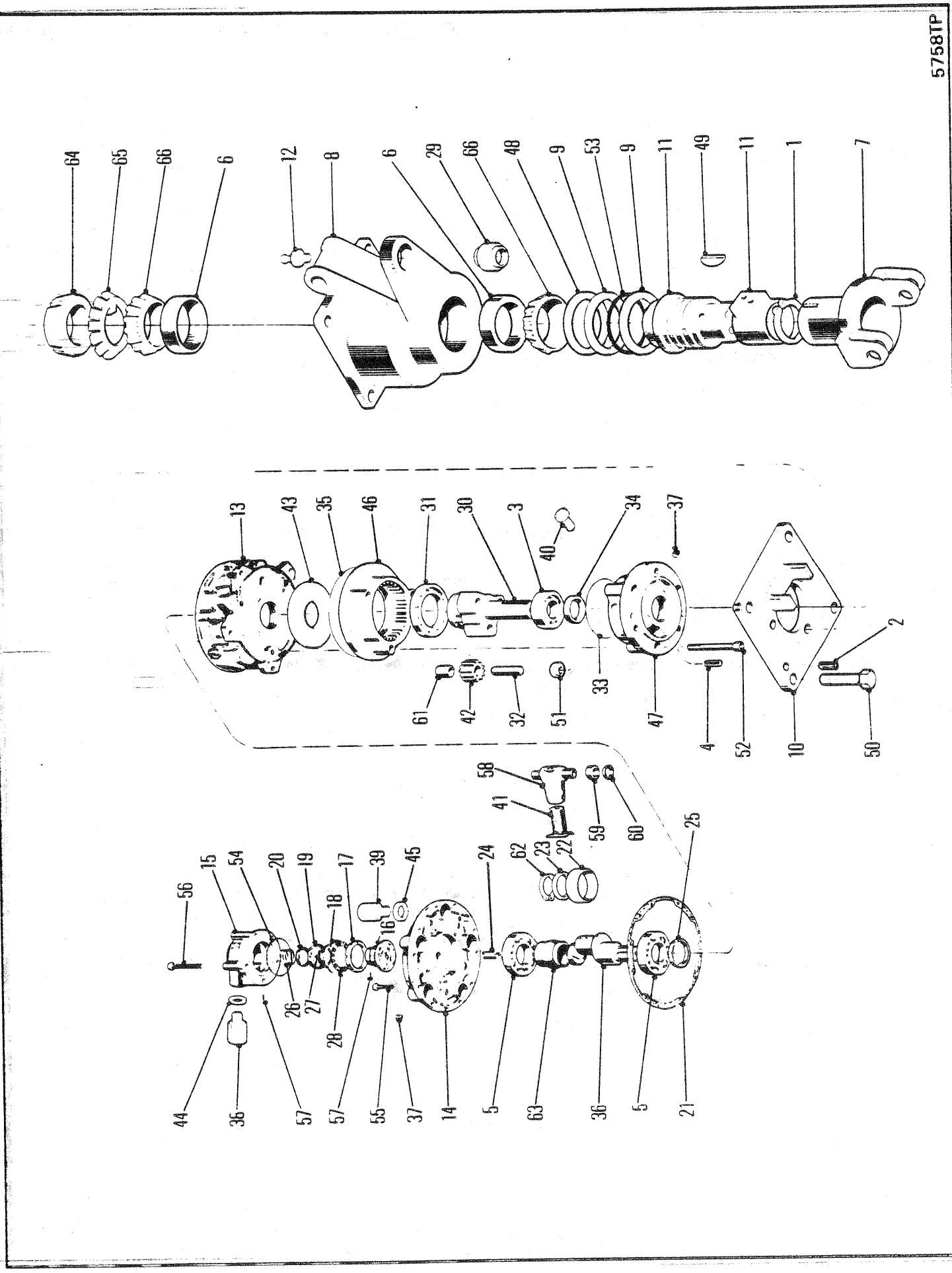
5758TP
64
65
66
6
12
8
6
29
66
48
9
53
9
11
49
11
1
7
13
43
35
46
31
30
3
40
34
37
2
61
42
32
51
33
47
4
52
10
50
58
41
59
60
25
62
23
22
24
15
54
20
19
17
39
45
18
16
56
44
36
57
26
27
28
57
55
37
14
5
63
36
5
21

GRAPPLE ROTATING HEAD ASSEMBLY
ENSEMBLE DE CULASSE ROTATIVE DE GRAPPIN
GREIFERDREHKOPF VOLLSTÄNDIG
CONJUNTO DE GARRAS DE CABEÇA ROTATIVA
CONJUNTO DE CABEZA ROTATORIA DE AGARRE

No.	Part No.	Qty	Description	Description	Benennung	Descrição	Descripción
A	[1]1905501	1	Motor head	culasse de moteur	motorenkopf	cabea do motor	cabeza del motor
B	[2]1990532	1	Motor assy	ass de moteur	Motoreinheit	conj do motor	conj motor
C	1990557	1	Speed reducer	réduct de vitesse	Untersetzung	redutor velocidade	reductor velocidade
D	[5]†1991044	1	Repair kit	trousse de reparation	Reparatursatz	conjunto de reparo	juego de reparación
1	214337	2	Ring	anneau	Ring	anel	anillo
2	300225	2	Pin	goupille	Stift	pino	pasador
3	302712	1	Bearing	palier	Lager	mancal	cojinete
4	661978	2	Pin	goupille	Stift	pino	pasador
5	713997	2	Bearing	palier	Lager	mancal	cojinete
6	1318083	2	Cup	cuvette	Schale	capa	cubeta
7	1931401	1	Shaft	arbre	Welle	ávore	árbol
8	1915221	1	Housing	botier	Gehuse	carcaça	carcasa
9	1906357	6	Ring	anneau	Ring	anel	anillo
10	1906374	1	Plate	plaque	Platte	placa	placa
11	[3]1916920	1	Shaft & Hsg	arbre trans&encastre	Wellen und Gehäuse	eixo e carcaça	eje y carcasa
12	12H000015	1	Fitting grease	graisseur	Nippel Schmier	graxeira	grasera
13	1990533	1	Motor body	corps de moteur	Motorblock	corpo do motor	cuerpo del motor
14	1990534	1	Motor cover	couvercle de moteur	Motordeckel	tampa do motor	cub del motor
15	1990535	1	Housing	botier	Gehuse	carcaça	carcasa
16	1990540	1	Distributor	distributeur	Verteiler	distribuidor	distribuidor
17	1990541	1	Ring	anneau	Ring	anel	anillo
18	1990542	1	Ring	anneau	Ring	anel	anillo
19	1990543	1	Ring	anneau	Ring	anel	anillo
20	1990544	1	Ring	anneau	Ring	anel	anillo
21	1990546	1	Gasket	garniture	Dichtung	gaxeta	empaquetadura
22	1990547	2	Ring	anneau	Ring	anel	anillo
23	1992349	2	Spring	ressort	Feder	mola	resorte
24	1990550	1	Pin	goupille	Stift	pino	pasador
25	1990551	1	Seal	joint étanchéité	Dichtung	vedador	sello
26	1990554	1	Spring	ressort	Feder	mola	resorte
27	1990555	1	Spring	ressort	Feder	mola	resorte
28	1990556	1	Spring	ressort	Feder	mola	resorte
29	1574466	1	Bushing	chemise	Buchse	bucha	buje
30	1990559	1	Crankshaft	vilbrequin	Kurbelwelle	virabrequim	cigüeal
31	1990560	1	Bearing	palier	Lager	mancal	cojinete
32	1990564	3	Pin	goupille	Stift	pino	pasador
33	1990565	1	O-ring	joint torique	O Ring	anel-O	anillo-O
34	1990566	1	Seal	joint étanchéité	Dichtung	vedador	sello
35	1990567	1	O-ring	joint torique	O Ring	anel-O	anillo-O
36	1990568	1	Crankshaft	vilbrequin	Kurbelwelle	virabrequim	cigüeal
37	1990569	4	Plug	bouchon	Stopfen	bujão	tapón
38	1990571	2	Adapter	adaptateur	Zwischenstück	adaptador	adaptador
39	1990572	1	Adapter	adaptateur	Zwischenstück	adaptador	adaptador
40	1990573	1	Check valve	soupape de sureté	Rückshlagventile	válvula de esbarro	válv retención
41	[4]1990574	5	Piston	piston	Kolben	pistão	pistón
42	[6]1990596	3	Wheel	roue	Rad	roda	rueda
43	1990606	1	Plate	plaque	Platte	placa	placa
44	1990628	3	O-ring	joint torique	O Ring	anel-O	anillo-O
45	1990629	1	O-ring	joint torique	O Ring	anel-O	anillo-O

[1] Inc 3➡5, 13➡28, 30➡45, 46, 47, 51, 52, 54➡60, 62 & 63

[2] Inc 5, 13➡28, 36➡39, 41, 44, 45, 54➡60, 62

[3] Inc 1, 9, 49 & 53

[4] Inc 58

[5] Inc 21, 25, 33, 34, 35, 54, 57, 59, 60

[6] Inc 61

[7] Ref. 48

[8] Ref. 41

[9] Ref. 42

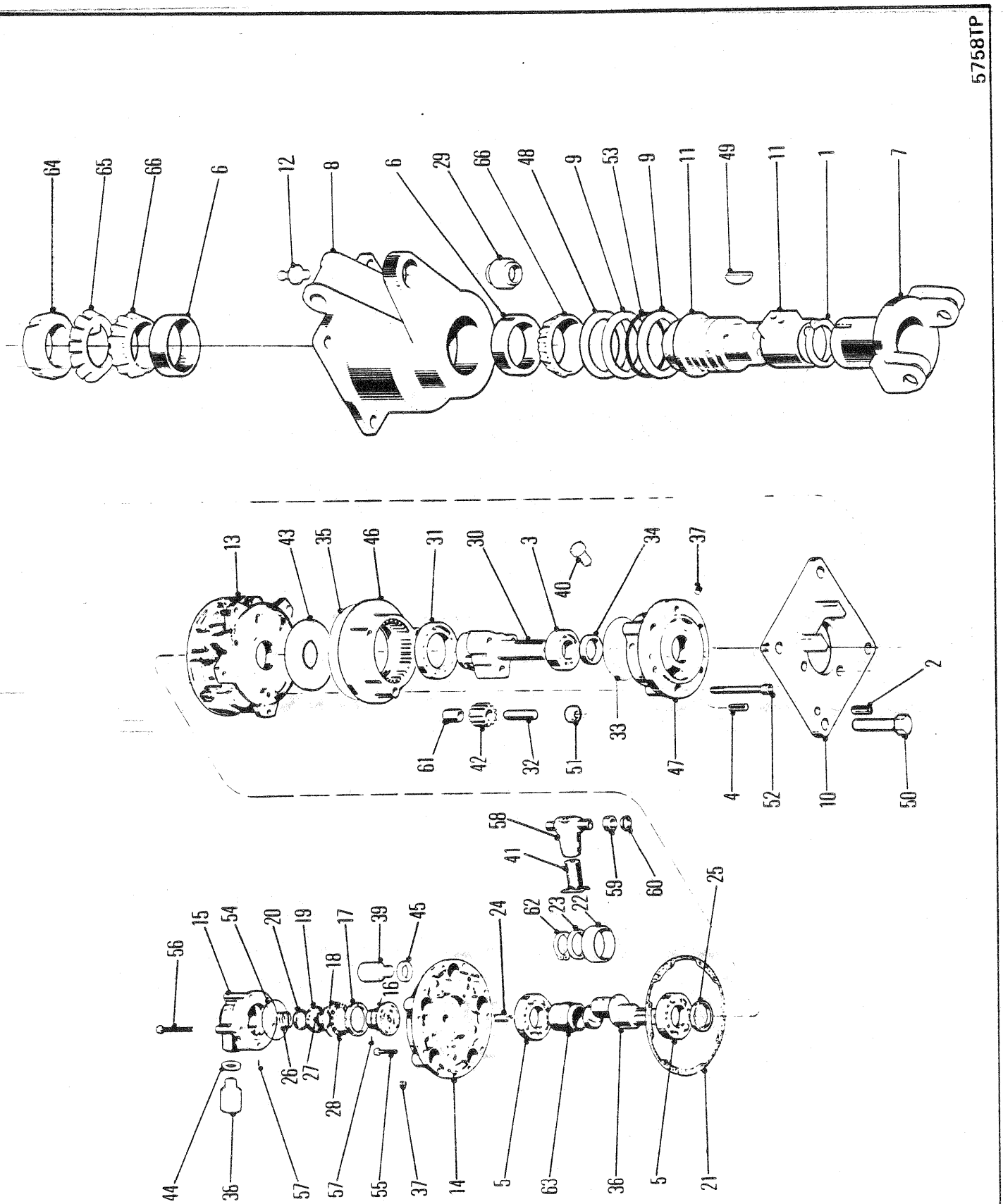
5758TP
64
65
66
6
12
8
6
29
66
48
9
53
9
11
49
11
1
7
13
43
35
46
31
30
3
40
34
37
2
61
42
32
51
33
47
4
52
10
50
58
41
59
60
25
62
23
22
24
15
54
20
19
17
39
45
56
18
16
26
27
28
44
36
57
57
55
37
14
5
63
36
5
21

GRAPPLE ROTATING HEAD ASSEMBLY
ENSEMBLE DE CULASSE ROTATIVE DE GRAPPIN
GREIFERDREHKOPF VOLLSTÄNDIG
CONJUNTO DE GARRAS DE CABEÇA ROTATIVA
CONJUNTO DE CABEZA ROTATORIA DE AGARRE

No.	Part No.	Qty	Description	Description	Benennung	Descrição	Descripción
46	**1990631**	1	Gear	engrenage	Zahnrad	engrenagem	engranaje
47	**1990632**	1	Case	boîtier	Gehäuse	carcaça	carcasa
48	**1915219**	-	Spacer	entretoise	Distanzteil	espaçador	espaciador
49	**6J001255**	1	Key	clavette	Keil	chaveta	chaveta
50	**17C000840**	4	Bolt	boulon	Bolzen	parafuso	bulón
51	**17D000006**	3	Nut	écrou	Mutter	porca	tuerca
52	**2GM001290**	3	Screw	vis	Schraube	parafuso	tornillo
53	**25K040300**	3	O-ring	joint torique	O Ring	anel-O	anillo-O
54	**25K040304**	1	O-ring	joint torique	O Ring	anel-O	anillo-O
55	**4CM001035**	10	Bolt	boulon	Bolzen	parafuso	bulón
56	**4CM001080**	5	Bolt	boulon	Bolzen	parafuso	bulón
57	[7]§---------	14	Pin	goupille	Stift	pino	pasador
58	[8]---------	5	Cylinder	cylindre	Zylinder	cilindro	cilindro esclavo
59	[7]§---------	10	Bushing	chemise	Buchse	bucha	buje
60	[7]§---------	10	Seal	joint étanchéité	Dichtung	vedador	sello
61	[9]§---------	-	Bushing	chemise	Buchse	bucha	buje
62	**1992350**	1	Ring	anneau	Ring	anel	anillo
63	**1992351**	1	Support	support	Abstützung	suporte	soporte
64	**24H000022**	1	Nut	écrou	Mutter	porca	tuerca
65	**27H000122**	1	Lockwasher	rondelle frein	Sicherungsscheibe	arruela de pressão	arandela seguridad
66	**1318084**	2	Cone	cône	Kegel	cone	cono

[1] Inc 3➡5, 13➡28, 30➡45, 46, 47, 51, 52, 54➡60, 62 & 63

[2] Inc 5, 13➡28, 36➡39, 41, 44, 45, 54➡60, 62

[3] Inc 1, 9, 49 & 53

[4] Inc 58

[5] Inc 21, 25, 33, 34, 35, 54, 57, 59, 60

[6] Inc 61

[7] Ref. 48

[8] Ref. 41

[9] Ref. 42

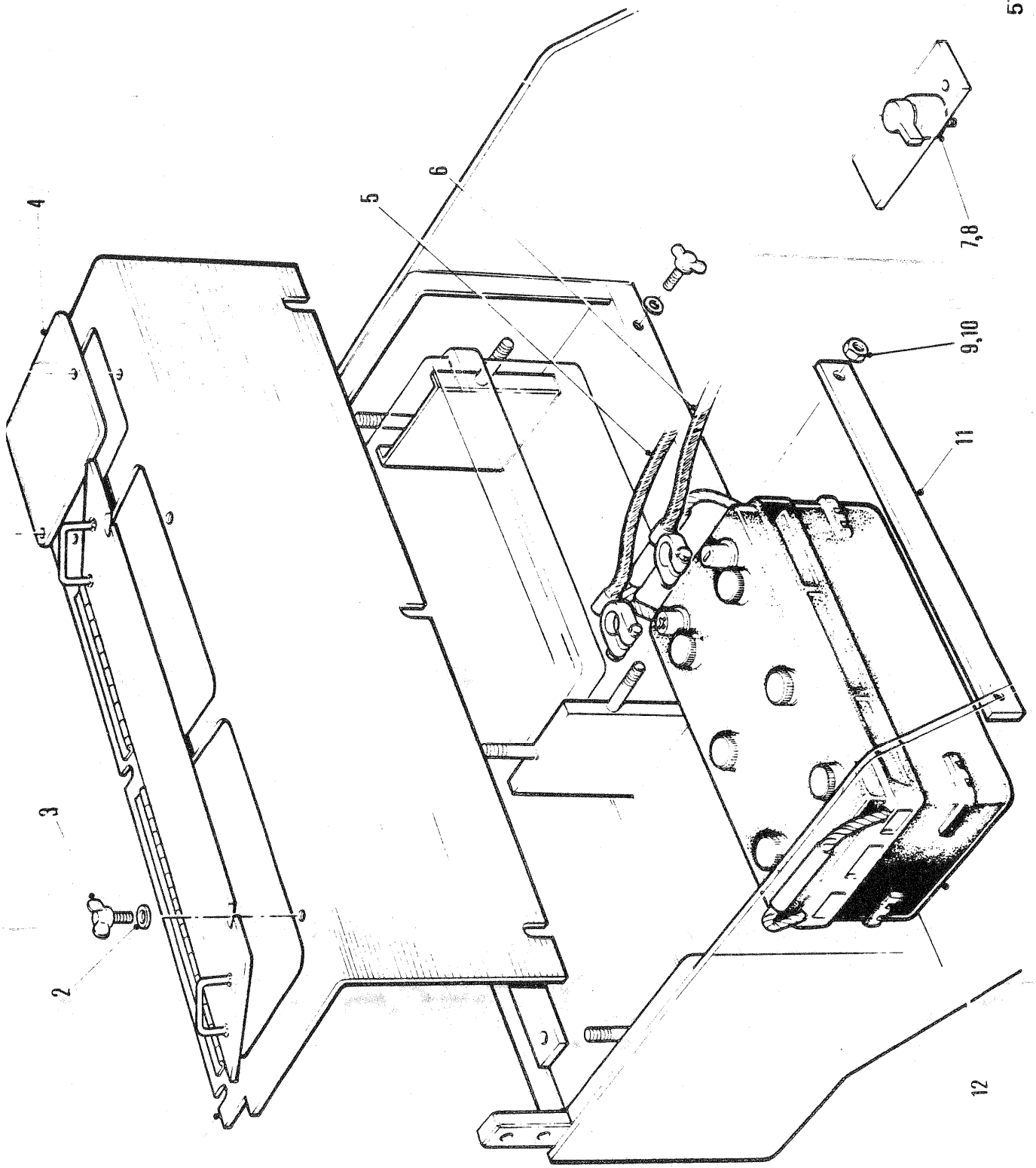
5754TP
1
2
3
4
5
6
7,8
9,10
11
12

BATTERY & BATTERY MOUNT
BATTERIE & FIXATION DE BATTERIE
BATTERIE & BATTERIEHALTERUNG
BATERIA & MONTAGEM DA BATERIA
BATERÍA & MONTAJE DE BATERÍA

No.	Part No.	Qty	Description	Description	Benennung	Descrição	Descripción
1	**1919555**	1	Battery cover	couvercle batterie	Batteriedeckel	capa da bateria	cubierta batería
2	**27E000006**	10	Flatwasher	rondelle plate	Unterlegscheibe	arruela chata	arandela plana
3	**1903932**	10	Thumbscrew	vis à oreilles	Daumenschraube	parafuso de orelha	tornillo de mano
4	**1922989**	1	Cover	couvercle	Deckel	tampa	tapa
5	**1909978**	1	Cable	câble	Kabel	cabo	cable
6	**1923886**	1	Cable	câble	Kabel	cabo	cable
7	†**1901749**	1	Face plate	plaque desurface	frontplatte	chapa da sup	placa de frente
8	**1933179**	1	Switch	interrupteur	Schalter	interruptor	interruptor
9	**59D000006**	10	Nut	écrou	Mutter	porca	tuerca
10	[1]**59D000005**	2	Nut	écrou	Mutter	porca	tuerca
11	[1]**1928051**	1	Hold down	installer	Nach unten Halten	restritor	restringir
12	**1671369**	1	Battery	batterie	Batterie	bateria	batería
13	[1]†**1923721**	2	Hook	crochet	Haken	gancho	gancho

[1] □514H-996-CAC&➡

664GM 514H-101-CAC➡514H-9999-CAC
664GMGR 508H-101-CAC➡508H-9999-CAC

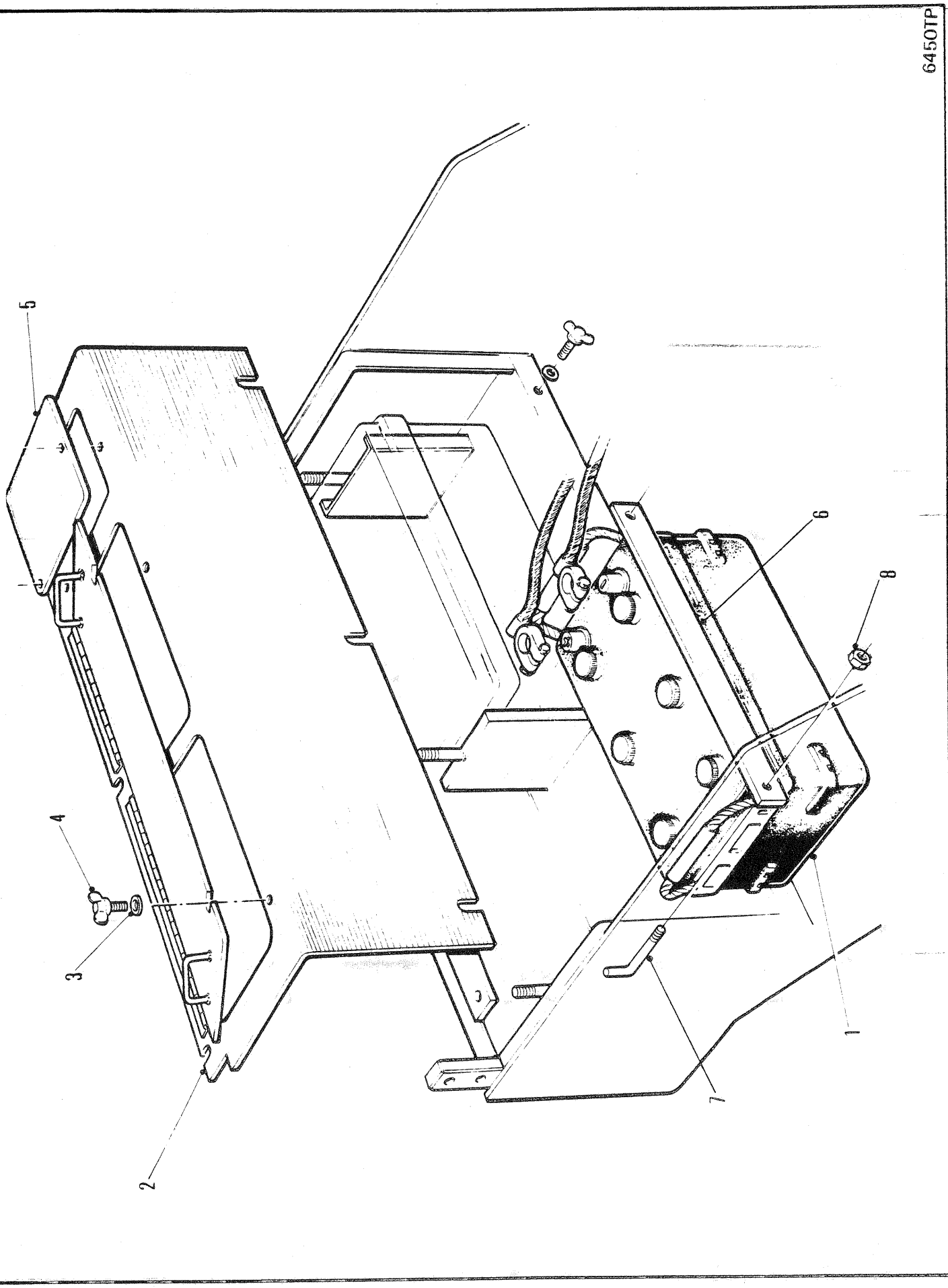
6450TP
1
2
3
4
5
6
7
8

BATTERY & BATTERY MOUNT
BATTERIE & FIXATION DE BATTERIE
BATTERIE & BATTERIEHALTERUNG
BATERIA & MONTAGEM DA BATERIA
BATERIA & MONTAJE DE BATERIA

No.	Part No.	Qty	Description	Description	Benennung	Descrição	Descripción
1	**1671369**	1	Battery	batterie	Batterie	bateria	batería
2	**1919555**	1	Cover	couvercle	Deckel	tampa	tapa
3	**27E000006**	10	Flatwasher	rondelle plate	Unterlegscheibe	arruela chata	arandela plana
4	**1903932**	10	Thumbscrew	vis à oreilles	Daumenschraube	parafuso de orelha	tornillo de mano
5	**1922989**	1	Cover	couvercle	Deckel	tampa	tapa
6	**1928051**	1	Retainer	arrêtoir	Halterung	retentor	retén
7	**1923721**	2	Hook	crochet	Haken	gancho	gancho
8	**59D000005**	2	Nut	écrou	Mutter	porca	tuerca

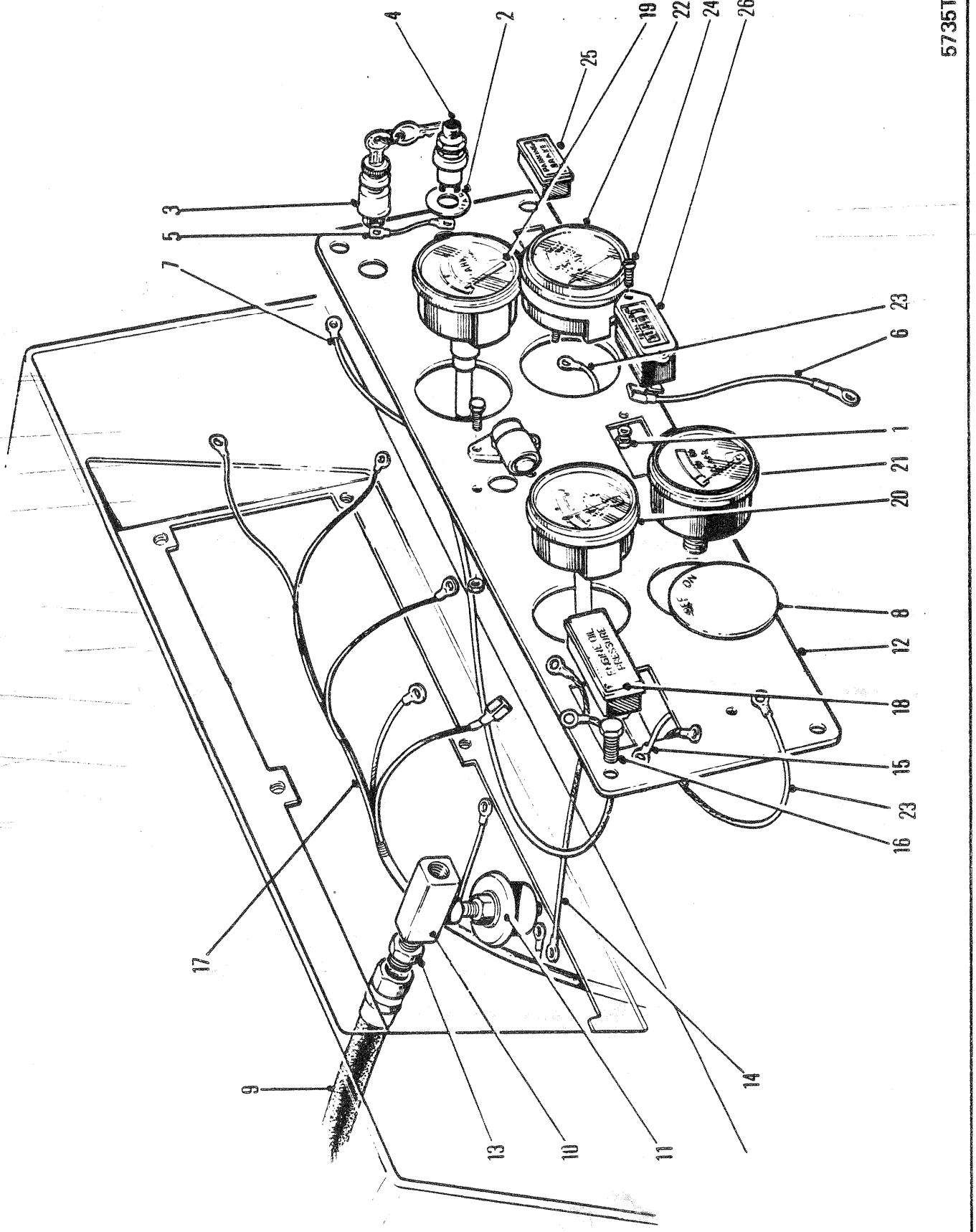
5735TP
4
2
19
22
24
26
25
3
5
7
23
6
1
21
20
8
12
18
15
23
16
17
9
13
10
11
14

INSTRUMENT PANEL
TABLEAU DE BORD
INSTRUMENTENBRETT
PAINEL DE INSTRUMENTOS
PANEL DE INSTRUMENTOS

No.	Part No.	Qty	Description	Description	Benennung	Descrição	Descripción
1	12D000006	2	Nut	écrou	Mutter	porca	tuerca
2	547237	1	Decal	décalcamanie	Abziehbild	decalcomania	calcomania
3	573548	1	Switch ignition	intrptr allumage	Zündschalter	intrptr ignição	intrptr encendido
4	600259	1	Starter button	bouton démarrage	Anlknopf	batão arranque	botón arranque
5	658487	1	Wire	fil	Draht	fio	cable
6	1549381	1	Wire	fil	Draht	fio	cable
7	1579311	1	Wire	fil	Draht	fio	cable
8	1901749	1	Plate	plaque	Platte	placa	placa
9	1913673	1	Hose	tuyau flexible	Schlauch	mangueira	manguera
10	18F000001	1	Tee	raccord T	T-Verbindungsstück	te	te
11	1615685	1	Switch	interrupteur	Schalter	interruptor	interruptor
12	1918985	1	Panel	panneau	Tafel	painel	panel
13	1923966	1	Wire	fil	Draht	fio	cable
14	1922019	1	Wire	fil	Draht	fio	cable
15	1922020	1	Wire	fil	Draht	fio	cable
16	66G001006	6	Bolt	boulon	Bolzen	parafuso	bulón
17	1925913	1	Wiring harness	harnais installation	Kabelbaum	chicote instalação	mazo cables
18	1922032	1	Light	lampe	Licht	lâmpada	lámpara
19	1922969	1	Gauge conv temp	jauge convertisseur	Tempmssr Drehmwndlr	termtro conversor	termtro convertidor
20	1922971	1	Gauge oil press	jauge press huile mot	Oldruckmesser Mot	manôm óleo motor	manóm aceite motor
21	[1] 1922970	1	Gaug water temp	jauge de temp eau	Wassertemp anz	med temper água	med temp agua
22	1922993	1	Ammeter	ampremtre	Amperemeter	amperïmetro	amperïmetro
23	1923966	1	Wire	fil	Draht	fio	cable
24	85G000608	2	Bolt	boulon	Bolzen	parafuso	bulón
25	1923545	1	Light	lampe	Licht	lâmpada	lámpara
26	6506826	1	Hourmeter	compteur dheures	Stundenzähler	horímetro	cuenta-horas

[1] Inc 23

664GM 514H-101-CAC➡514H-9999-CAC 546H-101-CAC➡546H-9999-CAC
664GMGR 508H-101-CAC➡508H-9999-CAC

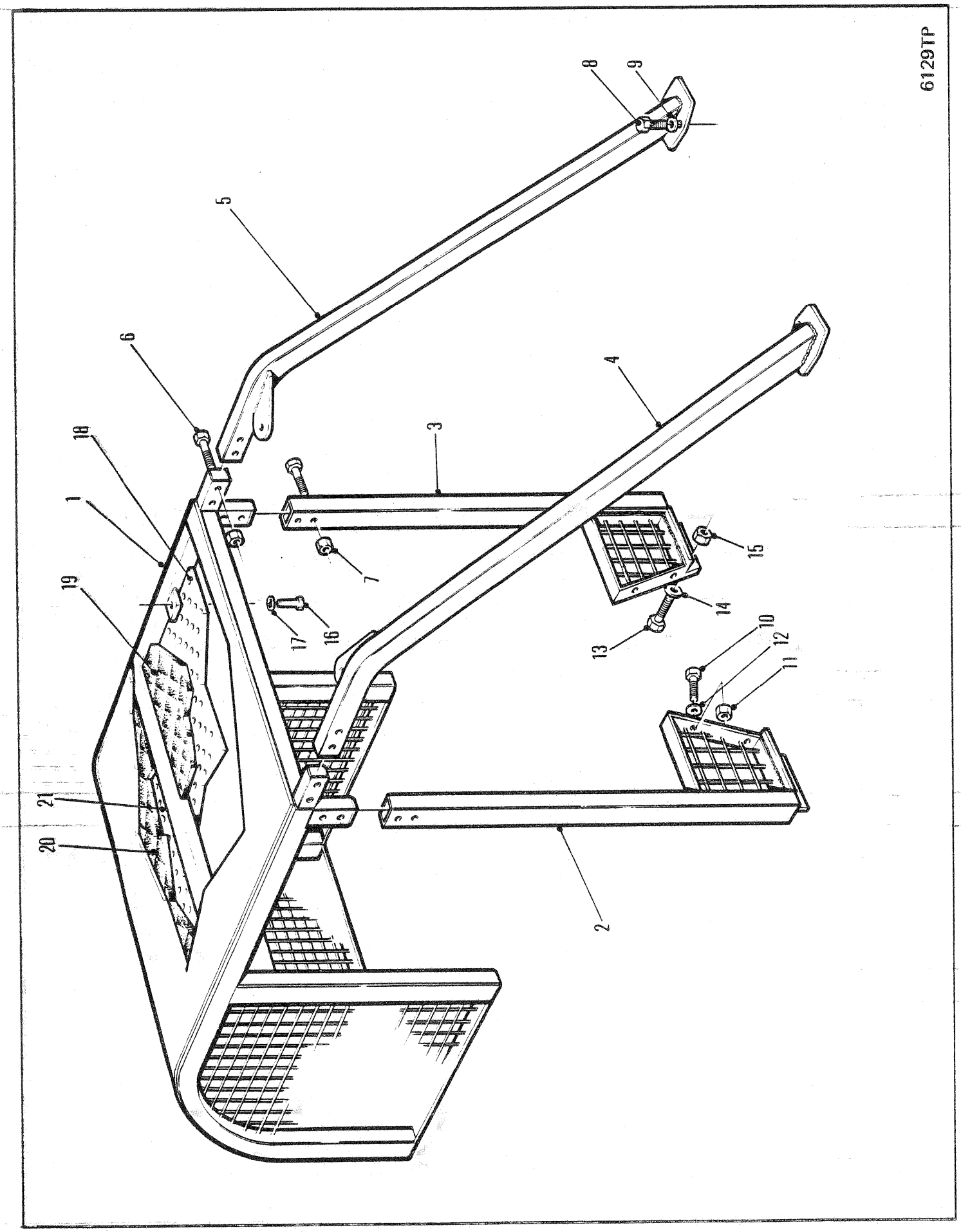
6129TP
8
9
5
6
4
3
18
1
7
19
15
14
17
16
13
10
12
11
21
20
2

CANOPY ASSEMBLY
ENSEMBLE DE DAIS
SCHUTZDACH VOLLSTÄNDIG
CONJUNTO DO DOSSEL
CONJUNTO DE DOSEL

No.	Part No.	Qty	Description	Description	Benennung	Descrição	Descripción
1	[2]1918946	1	Canopy assy	ens dais	Schutzdach vollst	conj dossel	conj dosel
2	1919013	1	Leg assy RH	ens de jambage D	Stützengruppe R	conj de apoio LD	conj de patas LD
3	1919014	1	Leg assy LH	ens de jambage G	Stützengruppe L	conj de apoioLE	conj de patas LI
4	1920184	1	Rail assy RH	assemblage du rail D	Schieneneinheit R	conj do trilho LD	conjunto rielLD
5	1920185	1	Rail assy LH	assemblage du rail G	Schieneneinheit L	conj do trilho LE	conjunto riel LI
6	17C001048	16	Bolt	boulon	Bolzen	parafuso	bulón
7	59D000010	16	Nut	écrou	Mutter	porca	tuerca
8	33C001024	2	Bolt	boulon	Bolzen	parafuso	bulón
9	27E000010	2	Flatwasher	rondelle plate	Unterlegscheibe	arruela chata	arandela plana
10	17C001036	4	Bolt	boulon	Bolzen	parafuso	bulón
11	59D000010	4	Nut	écrou	Mutter	porca	tuerca
12	27E000010	8	Flatwasher	rondelle plate	Unterlegscheibe	arruela chata	arandela plana
13	17C000624	4	Bolt	boulon	Bolzen	parafuso	bulón
14	27E000006	8	Flatwasher	rondelle plate	Unterlegscheibe	arruela chata	arandela plana
15	59D000006	4	Nut	écrou	Mutter	porca	tuerca
16	[1]34C000412	8	Bolt	boulon	Bolzen	parafuso	bulón
17	[1]25E000014	8	Washer	rondelle	Scheibe	arruela	arandela
18	[1]1921439	1	Cover	couvercle	Deckel	tampa	tapa
19	[1]1921440	1	Insulation	isolation	Isolierung	isolamento	aislación
20	[1]1921437	1	Insulation	isolation	Isolierung	isolamento	aislación
21	[1]1921436	1	Cover	couvercle	Deckel	tampa	tapa

[1] □514H-101➡975-CAC

[2] Inc 2➡7

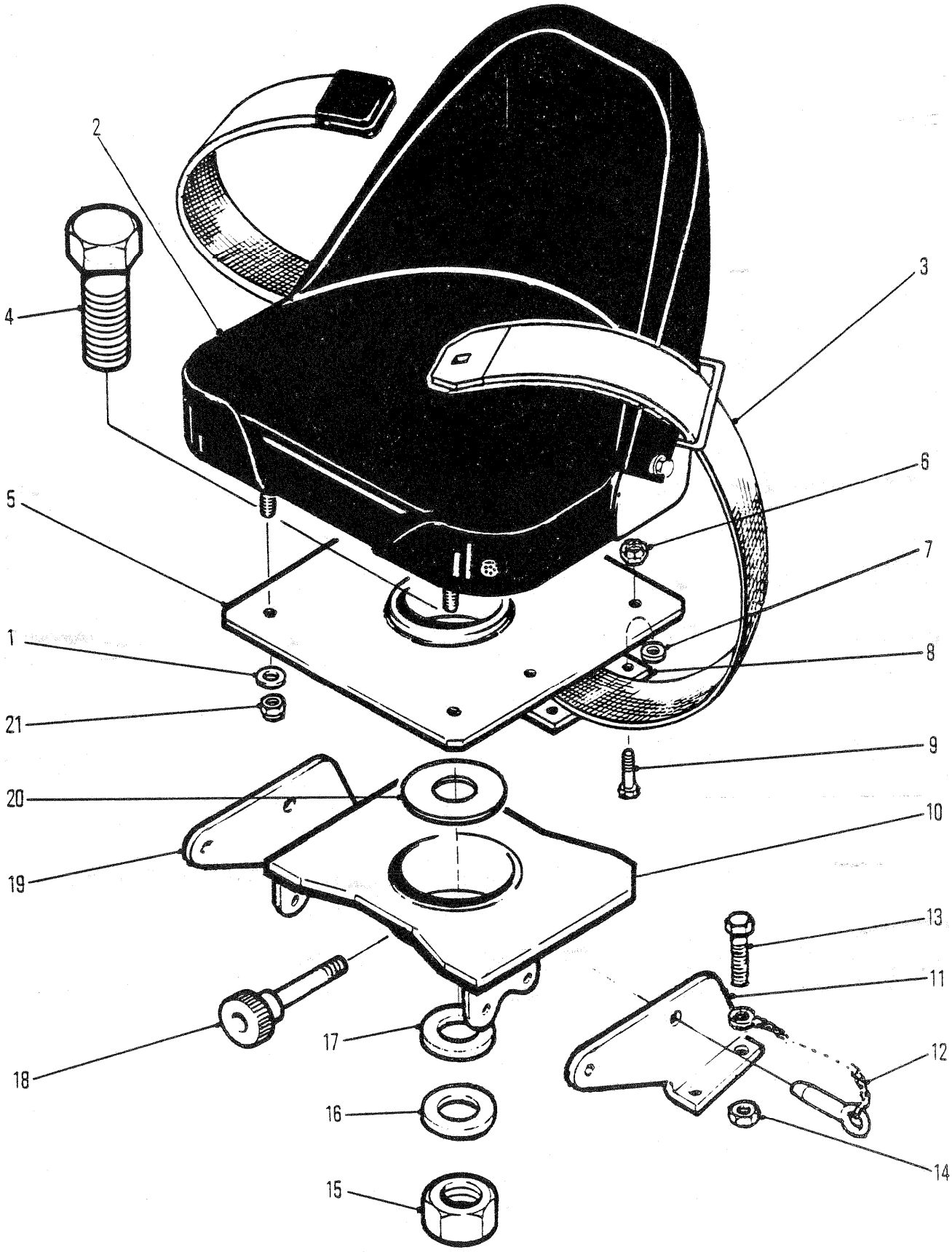
2
4
3
6
5
7
1
8
21
9
20
10
19
13
11
17
12
18
16
14
15
6532TP

SEAT ASSEMBLY, ROTATING
ENSEMBLE DE SIÈGE ROTATIF
DREHSITZ VOLLSTÄNDIG
CONJUNTO DE ASSENTO ROTATIVO
CONJUNTO DE ASIENTO ROTATORIO

No.	Part No.	Qty	Description	Description	Benennung	Descrição	Descripción
A	[1,2]1908858	1	Seat assy	siège ens	Sitz vollst	assento conj	asiento conj
1	25E000015	4	Washer	rondelle	Scheibe	arruela	arandela
2	1991831	1	Cushion seat	coussin siege	Sitzkissen	almofada assento	cojin asiento
3	1926962	1	Seat belt	courroie du siège	Sicherheitsgurt	cinto de segurança	cint seguridad
4	17C002048	1	Bolt	boulon	Bolzen	parafuso	bulón
5	1913569	1	Plate seat	siège de la plaque	Plattensitz	assento da chapa	asiento placa
6	85D000005	4	Nut	écrou	Mutter	porca	tuerca
7	626787	4	Spacer	entretoise	Distanzteil	espaçador	espaciador
8	1913583	2	Retainer	arrêtoir	Halterung	retentor	retén
9	17C000520	4	Bolt	boulon	Bolzen	parafuso	bulón
10	1913567	1	Seat support	support sièege	Sitzabstützung	suporte assento	soporte asiento
11	1917430	1	Bracket LH	support CG	Winkel L	grampo LE	grampa LD
12	1909699	2	Chain&faspin	chane et goupille	Kette & Faspin	corr e pino prend	cadena y horq
13	17C000824	6	Bolt	boulon	Bolzen	parafuso	bulón
14	59D000008	6	Nut	écrou	Mutter	porca	tuerca
15	59D000020	1	Nut	écrou	Mutter	porca	tuerca
16	1913574	1	Washer	rondelle	Scheibe	arruela	arandela
17	‡1525766	-	Washer	rondelle	Scheibe	arruela	arandela
18	1914075	1	Seat lock	serrure du siège	Sitzsperre	trava do assento	seguro del asiento
19	1917429	1	Bracket RH	support CD	Winkel R	grampo LD	grampa LD
20	1913575	1	Shim	cale	Beilage	calço	planchita
21	85D000005	4	Nut	écrou	Mutter	porca	tuerca

[1] Inc 2

[2] Ref RSG 334. For service replacement of complete seat assembly, order 1935739 seat. Ref Group F2 40300.
[2] Réf RSG 334. Pour le remplacement, de l'ensemble siège complet, commander le siège 1935739. Groupe de réf F2 40300.
[2] Ref RSG 334. Zum Ersatz der vollständigen Sitzeinheit bestelle man Sitz 1935739. Referenzgruppe F2 40300.
[2] Ref RSG 334. Para reposição compléta do conjunto do assento, ordene assento 1935739. Grupode referencia F2 40300.
[2] Ref RSG 334. Para el servicio de reemplazo del conjunto de asiento completo, ordene asiento 1935739. Referirse a Grupo F2 40300.

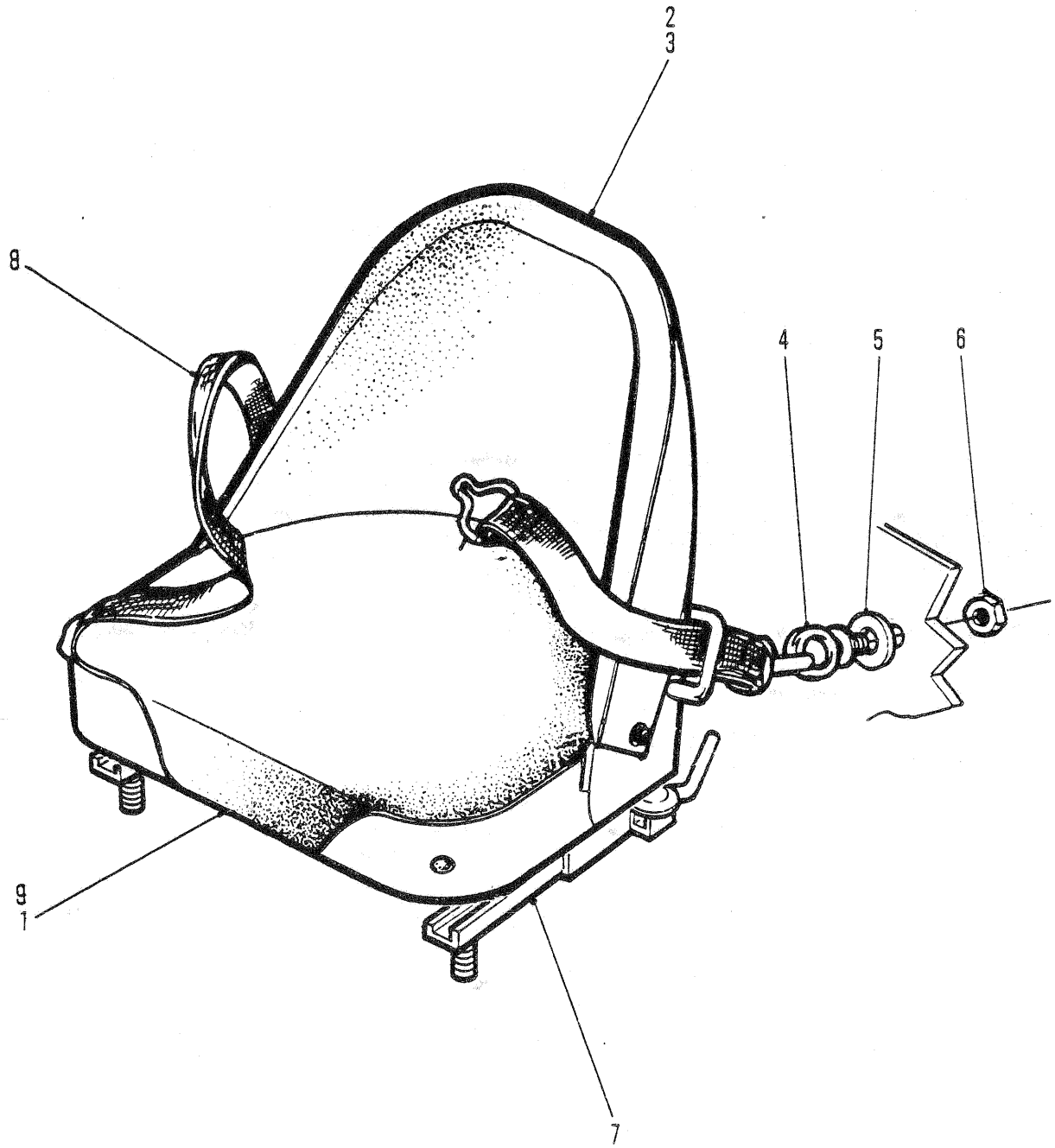

6527TP

SEAT ASSEMBLY
SIÈGE, ENSEMBLE
SITZ VOLLSTÄNDIG
ASSENTO, CONJUNTO
ASIENTO, CONJUNTO

No.	Part No.	Qty	Description	Description	Benennung	Descrição	Descripción
A	[1,3]1930624	1	Seat assy	siège ens	Sitz vollst	assento conj	asiento conj
1	1992285	1	Cover seat	Converture de siège	Sitzdecke	Assento de cobertura	Cubierta para asiento
2	1992293	1	Cushion back	coussin dossier	Rückkissen	almofada espalda	cojin espaldar
3	1992196	1	Cover back	couvercle arrière	Deckel, hinten	tampa traseira	tapa trasera
4	2522745	2	Bolt	boulon	Bolzen	parafuso	bulón
5	2522744	2	Washer	rondelle	Scheibe	arruela	arandela
6	60D000007	2	Nut	écrou	Mutter	porca	tuerca
7	1992231	1	Sliding track	roulement coulissant	Schiebspur	trilho corrediço	carril corredizo
8	2522107	1	Seat belt	courroie du siège	Sicherheitsgurt	cinto de segurança	cint seguridad
9	[2]1992195	1	Cushion seat	coussin siege	Sitzkissen	almofada assento	cojin asiento

[1] Inc 1➡3,7 & 9

[2] Cushion Seat with cover
[2] Coussin siège avec couverture
[2] Sitzkissen mit Decke
[2] Assento de almofada com cobertura
[2] Cojín para el asiento con cubierta

[3] Ref RSG 334. Old style Seat Assembly 1922130 & 1930624 is no longer available. For service replacement, order 1935739 Seat Assembly. Ref F2 40300.
[3] Réf RSG 334. L'ancien ensemble siège 1922130 & 1930624 n'est plus disponible. Pour le remplacement, commandez l'ensemble siège 1935739. Groupe de réf F2 40300
[3] Ref RSG 334. Die alten Sitze 1922130 & 1930624 sind nicht mehr erhältlich. Zum Ersatz bestelle man Sitze 1935739. Referenzgruppe F2 40300.
[3] Ref RSG 334. O estilo antigo do conjunto do assento 1922130 & 1930624 não mais está disponível. Para reposição solicite o conjunto do assento 1935739. Grupode referencia F2 40300.
[3] Ref RSG 334. Del conjunto do asiento 1922130 & 1930624 de estilo antiguo no se produce más. Para su reemplazo ordene el conjunto de asiento 1935739. Referirse a Grupo F2 40300.

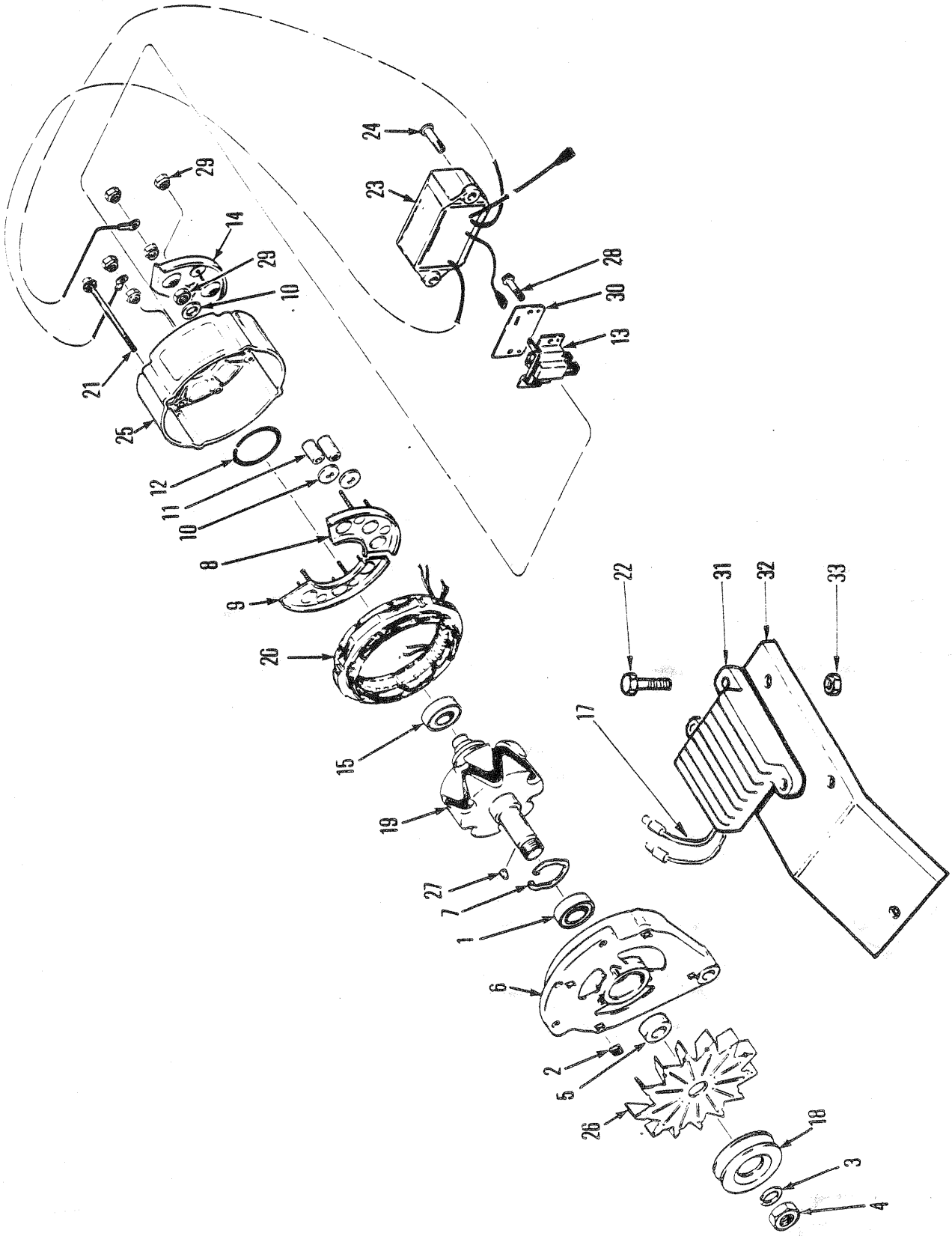
5236TP
24
23
29
14
29
10
28
30
13
21
25
12
11
10
8
9
26
15
19
27
7
1
6
2
5
26
18
3
4
22
31
32
33
17

ALTERNATOR
ALTERNATEUR
ALTERNATOR
ALTERNADOR
ALTERNADOR

No.	Part No.	Qty	Description	Description	Benennung	Descrição	Descripción
A	[1]1907944	1	Alternator assy	ass de lalternat	Lichtmasch Einheit	conj do alternador	conj del altern
1	784950	1	Bearing	palier	Lager	mancal	cojinete
2	853847	4	Nut	écrou	Mutter	porca	tuerca
3	896978	1	Lockwasher	rondelle frein	Sicherungsscheibe	arruela de pressão	arandela seguridad
4	896979	1	Nut	écrou	Mutter	porca	tuerca
5	896982	1	Spacer	entretoise	Distanzteil	espaçador	espaciador
6	896983	1	Housing	botier	Gehuse	carcaça	carcasa
7	896985	1	Retainer	arrêtoir	Halterung	retentor	retén
8	896988	1	Diode	diode	Diode	diodo	diodo
9	896989	1	Diode	diode	Diode	diodo	diodo
10	896990	4	Washer	rondelle	Scheibe	arruela	arandela
11	896991	2	Sleeve	manchon	Muffe	luva	manguito
12	896992	1	Retainer	arrêtoir	Halterung	retentor	retén
13	[4]896994	1	Brush assy	ass de la brosse	Bürsteneinheit	conj de escovas	conj escobilla
14	990932	1	Isolation diode	isolation diode	Isolationsdiode	isolação do diodo	aislam diodo
15	1309108	1	Bearing	palier	Lager	mancal	cojinete
16	○------	-	Alt belt	Courroie dalternateur	Alternatorriemen	Correia do alternador	Correa del alternador
17	1303213	1	Wire assy	fil ens	Draht Ens	fio conj	cable conj
18	[4]†1990105	1	Pulley	poulie	Riemenscheibe	polia	polea
19	1990106	1	Rotor	rotor	Rotor	rotor	rotor
20	1990109	1	Stator	stator	Stator	estator	estator
21	1990194	4	Bolt	boulon	Bolzen	parafuso	bulón
22	[2]1990300	1	Pulley	poulie	Riemenscheibe	polia	polea
23	1991937	1	Voltage regulator	régulateur tension	Spannungsregler	regulador voltagem	regulador voltaje
24	1990501	3	Bolt	boulon	Bolzen	parafuso	bulón
25	1990502	1	Housing	botier	Gehuse	carcaça	carcasa
26	1990503	1	Fan	ventilateur	Ventilator	ventilador	ventilador
27	6J000405	1	Key	clavette	Keil	chaveta	chaveta
28	18G000812	2	Bolt	boulon	Bolzen	parafuso	bulón
29	50D000010	6	Nut	écrou	Mutter	porca	tuerca
30	[3]§---------	1	Cover	couvercle	Deckel	tampa	tapa
31	1917496	1	Load dump	bascul de chargemt	Lade-Kippvorrichtung	descarga de la presión	disposit carga entulhr
32	1917836	1	Bracket	support	Winkel	grampo	grampa
33	59D000006	1	Nut	écrou	Mutter	porca	tuerca

[1] Inc 1➡15, 19➡21, 24➡30

[2] Double groove
[2] Gorge doubel
[2] Doppelnut
[2] Canelura dupla
[2] Muesca doble

[3] See item 13
[3] Voir 13
[3] Siehe 13
[3] Veja 13
[3] Véase 13

[4] Inc 30

664GM 514H-101-CAC➡514H-1935-CAC
664GMGR 508H-101-CAC➡508H-212-CAC

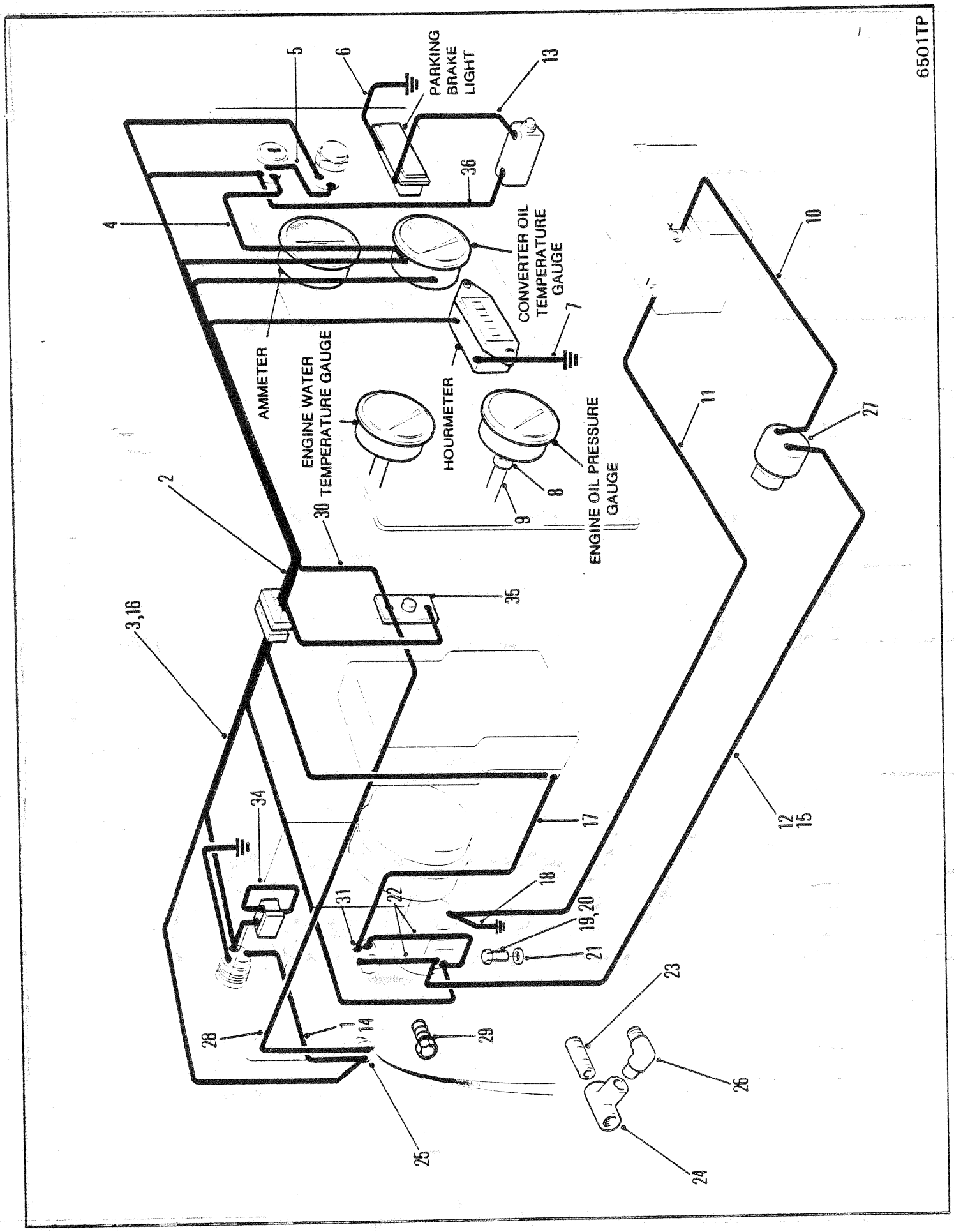
6501TP
PARKING BRAKE LIGHT
CONVERTER OIL TEMPERATURE GAUGE
AMMETER
ENGINE WATER TEMPERATURE GAUGE
HOURMETER
ENGINE OIL PRESSURE GAUGE
1
2
3,16
4
5
6
7
8
9
10
11
12
15
13
14
17
18
19,20
21
22
23
24
25
26
27
28
29
30
31
34
35
36

ELECTRICAL SYSTEM
SYSTÈME ELECTRIQUE
ELEKTRISCHE ANLAGE
SISTÈMA ELECTRICO
SISTEMA ELECTRICO

No.	Part No.	Qty	Description	Description	Benennung	Descrição	Descripción
1	**1905779**	1	Wire assy	fil ens	Draht Ens	fio conj	cable conj
2	**1925911**	1	Wire harness	harnais fils	Kabelbaum	chicote fiação	mazo de cables
3	**1923885**	1	Wire harness	harnais fils	Kabelbaum	chicote fiação	mazo de cables
4	**1925910**	1	Wire assy	fil ens	Draht Ens	fio conj	cable conj
5	**658487**	1	Wire assy	fil ens	Draht Ens	fio conj	cable conj
6	**1925913**	1	Wire assy	fil ens	Draht Ens	fio conj	cable conj
7	**1900460**	1	Ground wire	fil de terre	Massedraht	fio de terra	cable de tierra
8	**43F000003**	1	Fitting	ajustage	Verbindung	ajuste	accesorio
9	**1911507**	1	Hose	tuyau flexible	Schlauch	mangueira	manguera
10	**1909978**	1	Cable	câble	Kabel	cabo	cable
11	**1923886**	1	Cable	câble	Kabel	cabo	cable
12	**1923887**	1	Cable	câble	Kabel	cabo	cable
13	**1933726**	1	Wire assy	fil ens	Draht Ens	fio conj	cable conj
14	[1]**1930291**	1	Wire assy	fil ens	Draht Ens	fio conj	cable conj
15	[1]**1930200**	1	Cable	câble	Kabel	cabo	cable
16	[1]**1930292**	1	Wire harness	harnais fils	Kabelbaum	chicote fiação	mazo de cables
17	**1909992**	1	Wire	fil	Draht	fio	cable
18	**1906804**	1	Ground strap	ligne de masse	Massestriefen	guarn de terra	flete de tierra
19	**33C000614**	1	Bolt	boulon	Bolzen	parafuso	bulón
20	**34C000612**	1	Bolt	boulon	Bolzen	parafuso	bulón
21	**27E000006**	2	Washer	rondelle	Scheibe	arruela	arandela
22	**1530361**	1	Wire harness	harnais fils	Kabelbaum	chicote fiação	mazo de cables
23	**5K0000108**	1	Nipple	raccord	Nippel	niple	niple
24	**18F000001**	1	Tee	raccord T	T-Verbindungsstück	te	te
25	**636260**	1	Switch	interrupteur	Schalter	interruptor	interruptor
26	**42F000003**	1	Elbow	coude	Winkelrohr	cotovêlo	codo
27	**1933179**	1	Switch	interrupteur	Schalter	interruptor	interruptor
28	†**1901749**	1	Plate	plaque	Platte	placa	placa
29	**85G000816**	1	Screw	vis	Schraube	parafuso	tornillo
30	**1925909**	1	Wire assy	fil ens	Draht Ens	fio conj	cable conj
31	**551530**	1	Switch	interrupteur	Schalter	interruptor	interruptor
32	†**17C000412**	2	Bolt	boulon	Bolzen	parafuso	bulón
33	[1]†**59D000004**	2	Nut	écrou	Mutter	porca	tuerca
34	**1303213**	1	Wire assy	fil ens	Draht Ens	fio conj	cable conj
35	**1902275**	1	Circuit breaker	disjoncteur	Sicherungsautomat	disjuntor	cortacircuitos
36	**1933725**	1	Wire assy	fil ens	Draht Ens	fio conj	cable conj

[1] □546H-101-CAC&➡

664GM 514H-101-CAC➡514H-9999-CAC 546H-101-CAC➡546H-9999-CAC
664GMGR 508H-101-CAC➡508H-9999-CAC

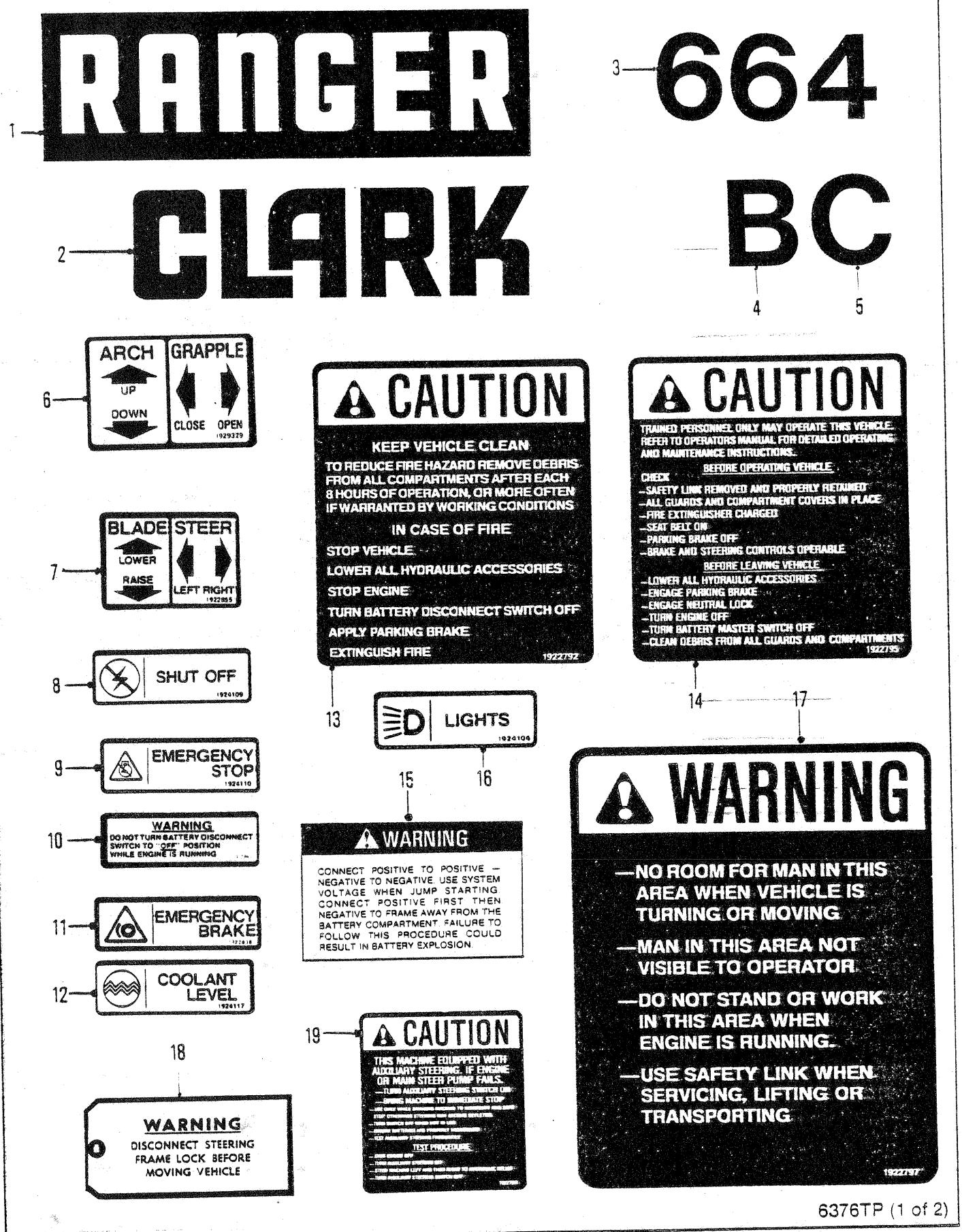
1
RANGER
2
CLARK
3
664
BC
4
5
6
ARCH
UP
DOWN
GRAPPLE
CLOSE
OPEN
1929329
7
BLADE
LOWER
RAISE
STEER
LEFT RIGHT
1922855
8
SHUT OFF
1924109
9
EMERGENCY STOP
1924110
10
WARNING
DO NOT TURN BATTERY DISCONNECT SWITCH TO "OFF" POSITION WHILE ENGINE IS RUNNING
11
EMERGENCY BRAKE
12
COOLANT LEVEL
1924117
13
CAUTION
KEEP VEHICLE CLEAN
TO REDUCE FIRE HAZARD REMOVE DEBRIS FROM ALL COMPARTMENTS AFTER EACH 8 HOURS OF OPERATION, OR MORE OFTEN IF WARRANTED BY WORKING CONDITIONS
IN CASE OF FIRE
STOP VEHICLE
LOWER ALL HYDRAULIC ACCESSORIES
STOP ENGINE
TURN BATTERY DISCONNECT SWITCH OFF
APPLY PARKING BRAKE
EXTINGUISH FIRE
1922792
14
CAUTION
TRAINED PERSONNEL ONLY MAY OPERATE THIS VEHICLE. REFER TO OPERATORS MANUAL FOR DETAILED OPERATING AND MAINTENANCE INSTRUCTIONS.
BEFORE OPERATING VEHICLE
CHECK
–SAFETY LINK REMOVED AND PROPERLY RETAINED
–ALL GUARDS AND COMPARTMENT COVERS IN PLACE
–FIRE EXTINGUISHER CHARGED
–SEAT BELT ON
–PARKING BRAKE OFF
–BRAKE AND STEERING CONTROLS OPERABLE
BEFORE LEAVING VEHICLE
–LOWER ALL HYDRAULIC ACCESSORIES
–ENGAGE PARKING BRAKE
–ENGAGE NEUTRAL LOCK
–TURN ENGINE OFF
–TURN BATTERY MASTER SWITCH OFF
–CLEAN DEBRIS FROM ALL GUARDS AND COMPARTMENTS
1922795
15
LIGHTS
1924106
16
17
WARNING
CONNECT POSITIVE TO POSITIVE – NEGATIVE TO NEGATIVE. USE SYSTEM VOLTAGE WHEN JUMP STARTING. CONNECT POSITIVE FIRST, THEN NEGATIVE TO FRAME AWAY FROM THE BATTERY COMPARTMENT. FAILURE TO FOLLOW THIS PROCEDURE COULD RESULT IN BATTERY EXPLOSION.
WARNING
–NO ROOM FOR MAN IN THIS AREA WHEN VEHICLE IS TURNING OR MOVING.
–MAN IN THIS AREA NOT VISIBLE TO OPERATOR.
–DO NOT STAND OR WORK IN THIS AREA WHEN ENGINE IS RUNNING.
–USE SAFETY LINK WHEN SERVICING, LIFTING OR TRANSPORTING.
1922797
18
WARNING
DISCONNECT STEERING FRAME LOCK BEFORE MOVING VEHICLE
19
CAUTION
THIS MACHINE EQUIPPED WITH AUXILIARY STEERING. IF ENGINE OR MAIN STEER PUMP FAILS,
TEST PROCEDURE

6376TP (1 of 2)

INTENTIONALLY BLANK

20





21

22

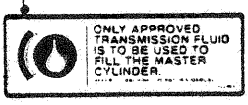

Chassis **CLARK** Lubrication Instructions **RANGER** Drive Line

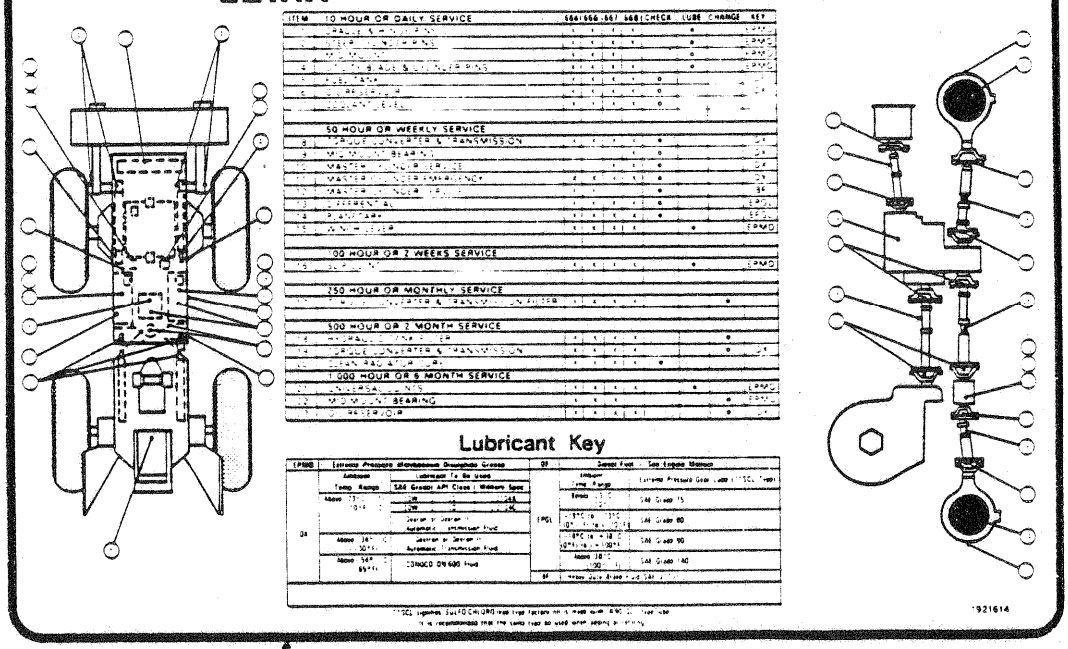

24,25

23





28

26

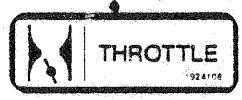

27



29

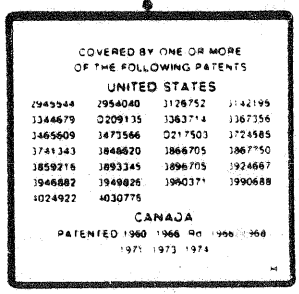

30



31

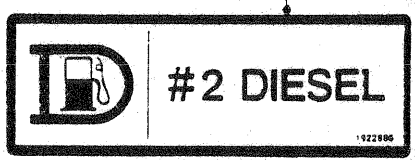

32

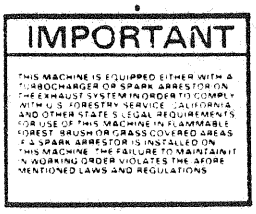

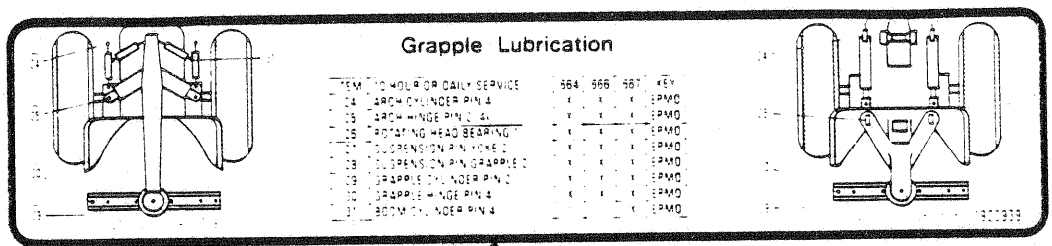

33

6376TP (2 of 2)

DECALS
DÉCALQUES
ABZIEHBILD
DECALCOMANIAS
CALCOMANÍAS

No.	Part No.	Qty	Description	Description	Benennung	Descrição	Descripción
1	**1921450**	2	Decal Ranger	décal Ranger	Abzbld Ranger	decal Ranger	calc Ranger
2	**1921455**	3	Decal Clark	décal Clark	Abzbld Clark	decal Clark	calc Clark
3	[2]**1921453**	2	Decal 664	décal 664	Abzbld 664	decal 664	calc 664
4	[2]**1921457**	2	Decal B	décal B	Abzbld B	decal B	calc B
5	[2]**1921458**	2	Decal C	décal C	Abzbld C	decal C	calc C
6	[1]**1929329**	1	Decal	décalcamanie	Abziehbild	decalcomania	calcomania
7	**1922855**	1	Decal	décalcamanie	Abziehbild	decalcomania	calcomania
8	**1924109**	1	Decal	décalcamanie	Abziehbild	decalcomania	calcomania
9	**1924110**	1	Decal Emgy Stop	décal arrêt urgence	Abzbid Notausschait	decal parada emerge	calco parada emerge
10	**1922864**	1	Decal	décalcamanie	Abziehbild	decalcomania	calcomania
11	☒**1922838**	1	Decal Emgy Brk	décal frn de secours	Abzbid Notbremse	decal freio emerg	calcom freno emerg
12	**1924117**	1	Decal	décalcamanie	Abziehbild	decalcomania	calcomania
13	**1922792**	1	Decal Caution	décalco attention	Abziehbild Vorsicht	decalco atenção	calcomania atención
14	**1922795**	1	Decal	décalcamanie	Abziehbild	decalcomania	calcomania
15	**2531644**	1	Decal	décalcamanie	Abziehbild	decalcomania	calcomania
16	☒**1924106**	1	Decal	décalcamanie	Abziehbild	decalcomania	calcomania
17	**1922797**	2	Decal	décalcamanie	Abziehbild	decalcomania	calcomania
18	**1513887**	1	Tag Warning	étiquette davertis	Etikett Warnung	rótulo de aviso	etiqueta de adver
19	☒**1938453**	1	Decal	décalcamanie	Abziehbild	decalcomania	calcomania
20	**1511709**	4	Decal	décalcamanie	Abziehbild	decalcomania	calcomania
21	**1927527**	1	Decal	décalcamanie	Abziehbild	decalcomania	calcomania
22	☒**1922863**	1	Decal	décalcamanie	Abziehbild	decalcomania	calcomania
23	**1922839**	1	Decal	décalcamanie	Abziehbild	decalcomania	calcomania
24	**1916708**	1	Decal	décalcamanie	Abziehbild	decalcomania	calcomania
25	[3]**1929732**	1	Decal Lube Inst	notice instr graissage	Abzbld Schmieranw	inst lube decal	calco inst del aceite
26	☒**1924108**	1	Decal	décalcamanie	Abziehbild	decalcomania	calcomania
27	**1922862**	1	Decal	décalcamanie	Abziehbild	decalcomania	calcomania
28	**1922885**	1	Decal	décalcamanie	Abziehbild	decalcomania	calcomania
29	**1512006**	1	Decal Patent	décal brevet	Abz Patentnummera	decal de patente	cal de patente
30	**1922884**	1	Decal	décalcamanie	Abziehbild	decalcomania	calcomania
31	**1922886**	1	Decal	décalcamanie	Abziehbild	decalcomania	calcomania
32	**1932775**	1	Label	etiquette	Beschriftung	etiqueta	etiqueta
33	**1923939**	1	Decal	décalcamanie	Abziehbild	decalcomania	calcomania

[1] □664 GR

[2] Quantity of 4 Decals required for grapple machines.
[2] 4 décalcomanies sont requises pur les machines à grappins
[2] Vier Klebeschilder werden benötigt für die Greifer
[2] Quantidade de 4 decalcomanias requeridas para máquinas de garra
[2] Cantidad de 4 calcomanias requeridad para máquinas de agarre.

[3] Used on machines equipped with midmount brake.
[3] S'utilise sur les machines avec un frein à montage central.
[3] Für Maschinen mit Mittelstützenbremse.
[3] Se usa en las máquinas con freno de montaje intermedio.
[3] Usado em máquina de freio com montante do meio.

664GM 514H-101-CAC➡514H-9999-CAC 546H-101-CAC➡546H-9999-CAC
664GMGR 508H-101-CAC➡508H-9999-CAC

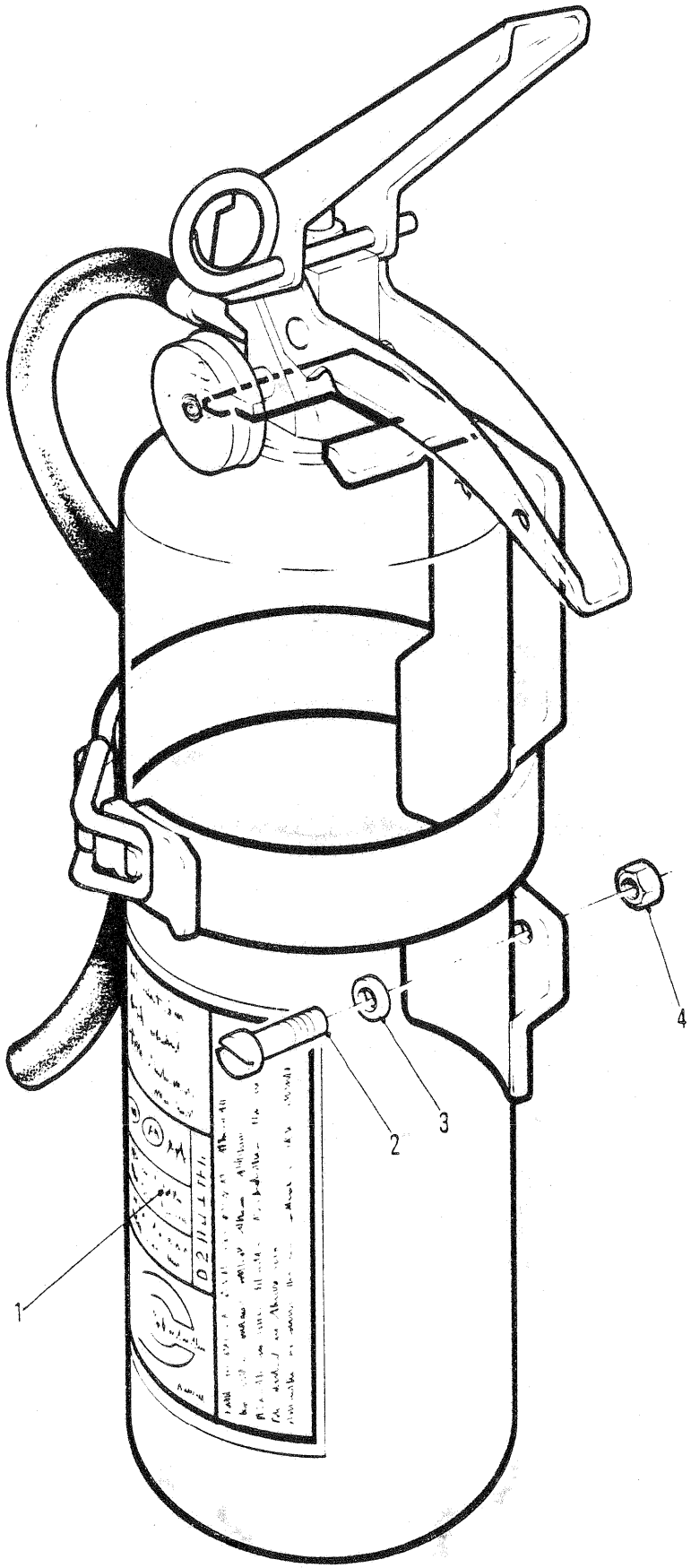
1
2
3
4
6607TP

FIRE EXTINGUISHER
EXTINCTEUR À INCENDIE
FEUERLÖSCHER
EXTINTOR DE INCÊNDIO
EXTINTOR DE FUEGO

No.	Part No.	Qty	Description	Description	Benennung	Descrição	Descripción
1	**1908806**	1	Fire extinguisher	extinct à incendie	Feuerlöscher	extintor incêndio	extintor de fuego
2	**85G001010**	-Bolt		boulon	Bolzen	parafuso	bulón
3	**---------**	-	Washer	rondelle	Scheibe	arruela	arandela
4	**50D000010**	-	Nut	écrou	Mutter	porca	tuerca

664GM 514H-101-CAC➡514H-9999-CAC
664GMGR 508H-101-CAC➡508H-9999-CAC

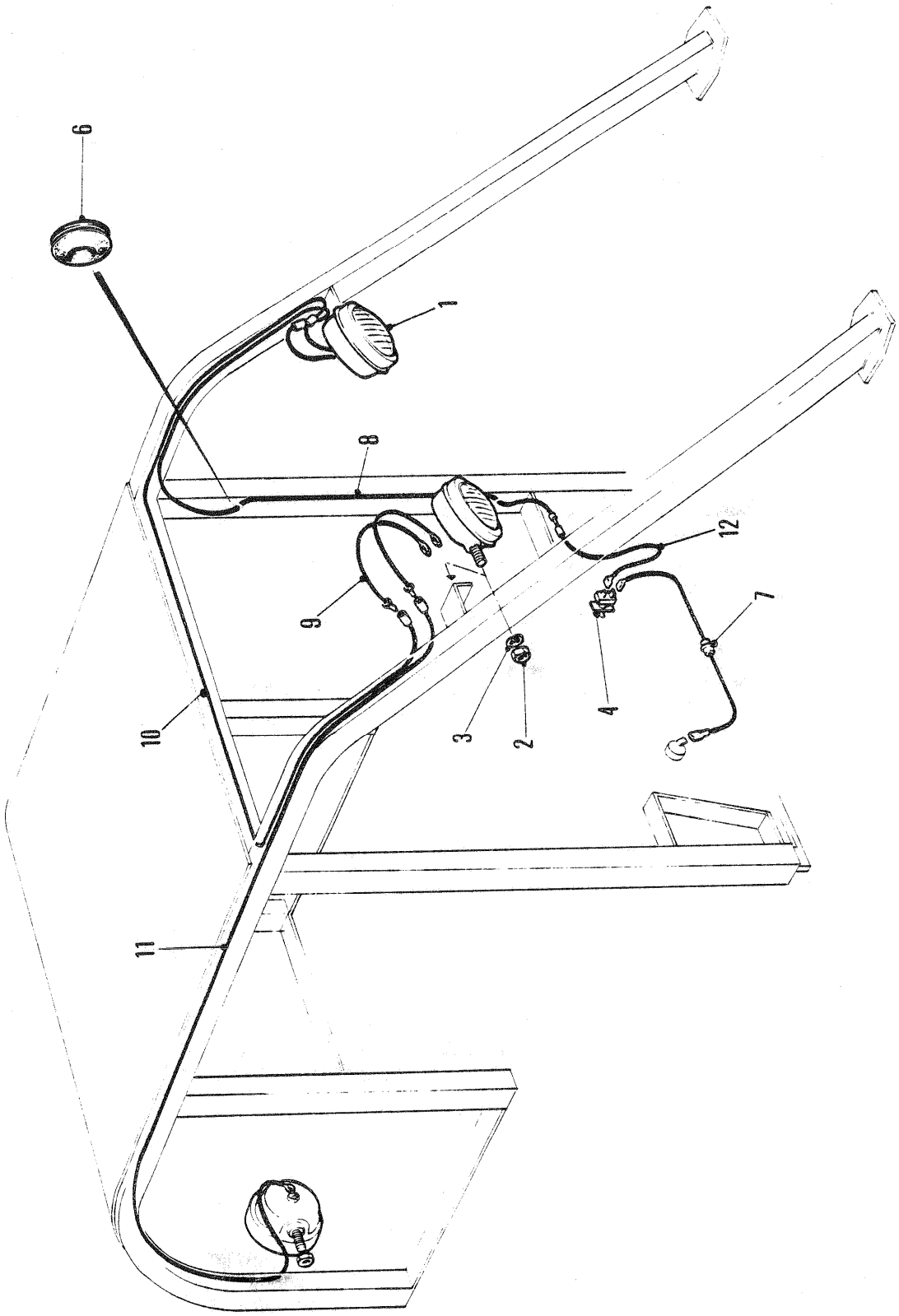
6044TP
6
1
8
12
9
7
4
3
2
10
11

LIGHTS⊠
PHARES⊠
SCHEINWERFER-LEUCHTEN⊠
LUZES⊠
LUCES⊠

No.	Part No.	Qty	Description	Description	Benennung	Descrição	Descripción
1	**547529**	3	Headlight	phare	Scheinwerfer	farol	faro
2	**61D000008**	6	Nut	écrou	Mutter	porca	tuerca
3	**4E0000008**	3	Lockwasher	rondelle frein	Sicherungsscheibe	arruela de pressão	arandela seguridad
4	**1501478**	1	Switch toggle	intér mâch artic	Kippschalter	interr de art	pal conmutador
5	†**12E000006**	2	Lockwasher	rondelle frein	Sicherungsscheibe	arruela de pressão	arandela seguridad
6	**1021036**	2	Grommet	oeillet	Augenring	ilhó	arandela pasacable
7	**1926483**	1	Wire assy	fil ens	Draht Ens	fio conj	cable conj
8	**1926482**	1	Wire assy	fil ens	Draht Ens	fio conj	cable conj
9	**1926497**	4	Wire assy	fil ens	Draht Ens	fio conj	cable conj
10	**1926480**	1	Wire assy	fil ens	Draht Ens	fio conj	cable conj
11	**1926481**	1	Wire assy	fil ens	Draht Ens	fio conj	cable conj
12	**1927616**	1	Wire assy	fil ens	Draht Ens	fio conj	cable conj

664GM 514H-101-CAC➡514H-9999-CAC 546H-101-CAC➡546H-9999-CAC
664GMGR 508H-101-CAC➡508H-9999-CAC

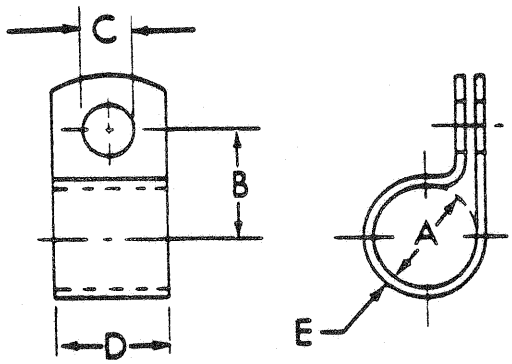

No.	Part No.	A		B		C		D		E	
1	6H-04	1/4	6.35	5/8	15.87	13/32	10.32	3/4	19.05	.032	0.81
2	6H-06	1/4	6.35	25/32	19.84	17/32	13.49	7/8	22.22	.032	0.81
3	6H-09	5/16	7.94	21/32	16.67	13/32	10.32	3/4	19.05	.032	0.81
4	6H-30	1/2	12.70	3/4	19.05	13/32	10.32	3/4	19.05	.048	1.22
5	6H-41	7/8	22.22	1-1/16	26.99	13/32	10.32	3/4	19.05	.060	1.52
6	6H-20	1	25.40	1-3/16	30.16	13/32	10.32	7/8	22.22	.060	1.52
7	6H-34	1-1/4	31.75	1-11/32	34.13	13/32	10.32	7/8	22.22	.060	1.52
8	6H-42	1-3/8	34.92	1-17/32	38.89	17/32	13.49	1-1/8	28.57	.060	1.52
9	6H-28	1-1/2	38.10	1-1/2	38.10	13/32	10.32	7/8	22.22	.060	1.52
10	6H-35	1-5/8	40.27	1-9/16	39.67	13/32	10.32	7/8	22.22	.060	1.52

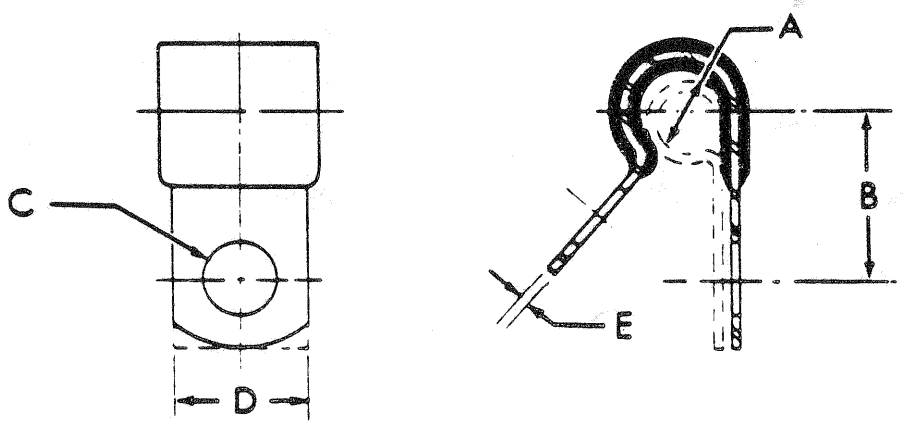

No.	Part No.	A		B		C		D		E	
11	30H-11	3/16	4.76	9/16	14.29	11/32	8.73	5/8	15.87	.032	0.81
12	30H-12	3/16	4.76	5/8	15.87	13/32	10.71	3/4	19.05	.032	0.81
13	30H-13	1/4	6.35	1/2	12.70	7/32	5.55	7/16	11.11	.032	0.81
14	30H-14	1/4	6.35	17/32	13.49	9/32	7.14	1/2	12.70	.032	0.81
15	30H-16	1/4	6.35	21/32	16.67	13/32	10.32	3/4	19.05	.032	0.81
16	30H-20	5/16	7.94	11/16	17.46	13/32	10.32	3/4	19.05	.032	0.81
17	30H-23	3/8	9.52	23/32	18.25	13/32	10.32	3/4	19.05	.032	0.81
18	30H-62	3/8	9.52	27/32	21.43	17/32	13.49	1	25.40	.032	0.81
19	30H-30	1/2	12.70	23/32	18.25	11/32	8.73	5/8	15.87	.048	1.22
20	30H-31	1/2	12.70	25/32	19.84	13/32	10.32	3/4	19.05	.048	1.22
21	30H-35	9/16	14.29	13/16	20.64	13/32	10.32	3/4	19.05	.048	1.22
22	30H-38	5/8	15.87	27/32	21.43	13/32	10.32	3/4	19.05	.048	1.22
23	30H-42	11/16	17.46	7/8	22.22	13/32	10.32	3/4	19.05	.048	1.22
24	30H-45	13/16	20.64	7/8	22.22	11/32	8.73	5/8	25.40	.048	1.22
25	30H-46	13/16	20.64	15/16	23.81	13/32	10.32	3/4	19.05	.048	1.22
26	30H-47	13/16	20.64	1	25.40	15/32	11.90	7/8	22.22	.048	1.22
27	30H-50	15/16	23.81	1	25.40	13/32	10.32	3/4	19.05	.048	1.22
28	30H-52	15/16	23.81	1-1/8	28.57	17/32	13.49	1	25.40	.048	1.22
29	30H-60	1-7/16	36.51	1-1/4	31.75	13/32	10.31	3/4	19.05	.048	1.22

5779TP (1 OF 2)

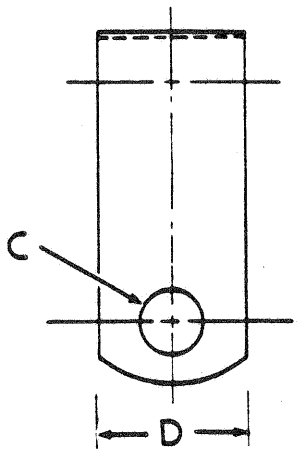

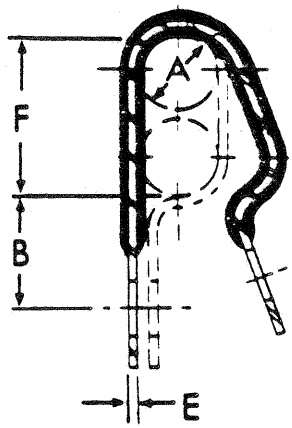

No.	Part No.		A		B		C		D		E		F
30	31H-09	1/4	6.35	3/8	9.52	7/32	5.55	7/16	11.11	.050	1.27	1/2	12.70
31	31H-19	3/8	9.52	17/32	13.49	13/32	10.32	3/4	19.05	.050	1.27	3/4	19.05
32	31H-20	3/8	9.52	19/32	15.08	15/32	11.90	7/8	22.22	.050	1.27	3/4	19.05
33	31H-31	9/16	14.29	17/32	13.49	13/32	10.32	3/4	19.05	.050	1.27	1-1/8	28.57
34	31H-34	5/8	15.87	17/32	13.49	13/32	10.32	3/4	19.05	.050	1.27	1-1/4	31.75
35	31H-35	5/8	15.87	21/32	16.67	15/32	11.90	7/8	22.22	.050	1.27	1-1/4	31.75
36	31H-36	5/8	15.87	21/32	16.67	17/32	13.49	1	25.40	.050	1.27	1-1/4	31.75
37	31H-40	11/16	17.46	15/32	11.90	17/32	13.49	1	25.40	.050	1.27	1-3/8	34.92
38	31H-45	15/16	23.81	13/32	10.31	11/32	8.73	5/8	15.87	.062	1.57	1-7/8	47.62
39	31H-46	15/16	23.81	19/32	15.08	13/32	10.32	3/4	19.05	.062	1.57	1-7/8	47.62

5779TP(2 OF 2)

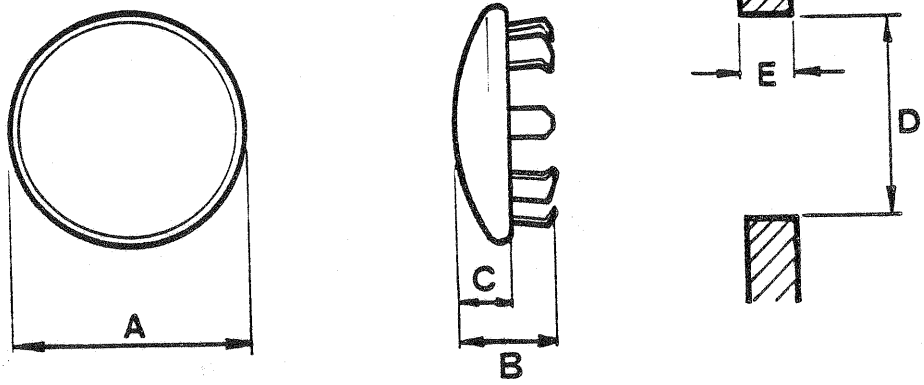

PART NO.	A		B		C		D		E	
	IN	MM	IN	MM	IN	MM	IN	MM	IN	MM
661862	1/2	12.7	1/4	6.35	1/16	15.24	13/62	10.319	.062 - .078	1.5748 - 1.9812
696073	51/64	20.638	19/64	7.541	5/64	1.984	5/8	15.875	.062 - .109	1.5748 - 2.7686
743208	1-1/16	26.98	3/8	9.525	5/64	1.984	7/8	22.2250	.125 - .171	3.175 - 4.318
1310761	21/32	16.669	7/32	5.556	5/64	1.984	7/16	11.112	.037 - .047	.9398 - 1.1938
743200	.62	15.798	.36	9.144	.06	1.524	.47	11.938	.083 - .125	2.1082 - 3.175
1300057	.656	16.662	.265	6.731	.078	1.981	1/2	12.700	.037 - .062	9.398 - 15.748

5993TP

RIM ASSEMBLY - 28.1 X 26 TIRES
ASSEMBLAGE DE LA JANTE - 28.1 X 26 PNEUMATIQUE
FELGENEINHEIT - 28.1 X 26 REIFEN
CONJUNTO DE AROS - 28.1 X 26 PNEUMÁTICO
CONJUNTO ILANTA - 28.1 X 26 NEUMÁTICO

No.	Part No.	Qty	Description	Description	Benennung	Descrição	Descripción
1	**1914666**	4	Rim assy	ass de la jante	Felgeneinheit	conj de aros	conj llanta
2	---------	-	Lockwasher	rondelle frein	Sicherungsscheibe	arruela de pressão	arandela seguridad
3	---------	-	Bolt	boulon	Bolzen	parafuso	bulón
4	**1900649**	40	Wheel nuts	écrous de roue	Radmuttern	porcas da roda	tuerca de rueda
5	**1909047**	4	Cap	chapeau	Kappe	tampa	tapa
6	---------	-	Tire	pneumatique	Reifen	pneumático	neumático
7	---------	-	Tube	tube	Rohr	tubo	tubo
8	---------	-	Bolt	boulon	Bolzen	parafuso	bulón
9	**18D000006**	4	Nut	écrou	Mutter	porca	tuerca
10	[1]**1914255**	4	Cap	chapeau	Kappe	tampa	tapa
11	---------	-	Spacer	entretoise	Distanzteil	espaçador	espaciador
12	**1907930**	2	Stop	butoir	Anschlag	batente	tope
13	**1907935**	4	Spacer	entretoise	Distanzteil	espaçador	espaciador
14	**25E000018**	4	Washer	rondelle	Scheibe	arruela	arandela
15	---------	-	Lockwasher	rondelle frein	Sicherungsscheibe	arruela de pressão	arandela seguridad
16	**17C000632**	4	Bolt	boulon	Bolzen	parafuso	bulón
17	[1]**1928604**	4	Rim assy	ass de la jante	Felgeneinheit	conj de aros	conj llanta

[1] □514H-731-CAC&➡, 508H-102-CAC&➡

664GM 514H-101-CAC➡514H-9999-CAC
664GMGR 508H-101-CAC➡508H-9999-CAC

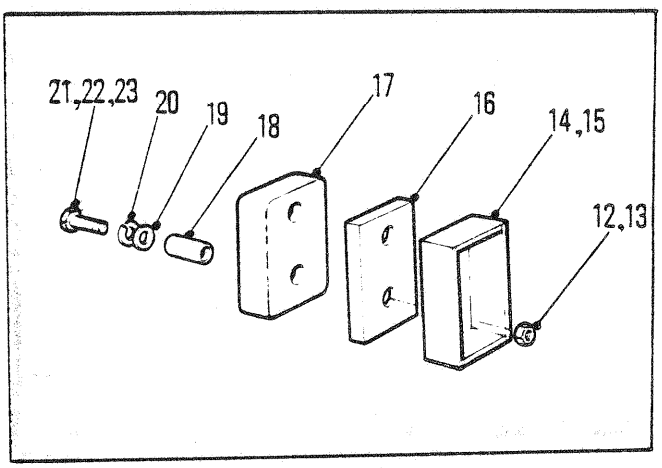

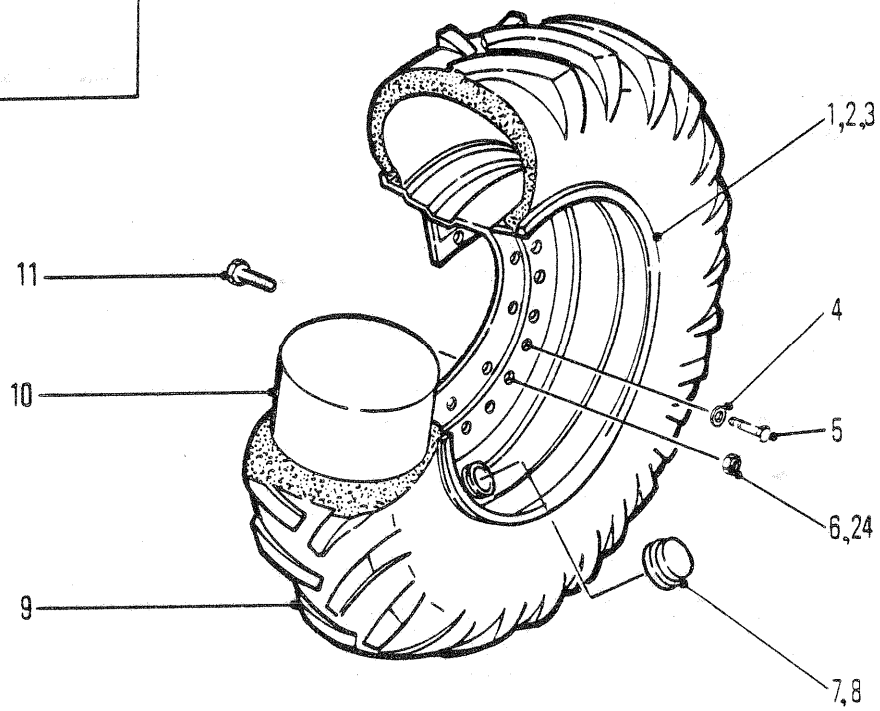

5988TP

RIM ASSEMBLY - 23.1 X 26 TIRES
ASSEMBLAGE DE LA JANTE - 23.1 X 26 PNEUMATIQUE
FELGENEINHEIT - 23.1 X 26 REIFEN
CONJUNTO DE AROS - 23.1 X 26 PNEUMÁTICO
CONJUNTO ILANTA - 23.1 X 26 NEUMÁTICO

No.	Part No.	Qty	Description	Description	Benennung	Descrição	Descripción
1	[1]1914662	4	Rim	jante	Felgen	aros	llanta
2	[4]1916648	4	Rim	jante	Felgen	aros	llanta
3	---------	-	Rim	jante	Felgen	aros	llanta
4	[2]23E000008	12	Lockwasher	rondelle frein	Sicherungsscheibe	arruela de pressão	arandela seguridad
5	[2]17C000816	12	Bolt	boulon	Bolzen	parafuso	bulón
6	[2]103522	40	Nut	écrou	Mutter	porca	tuerca
7	[3]1914255	4	Cap	chapeau	Kappe	tampa	tapa
8	1909047	4	Cap	chapeau	Kappe	tampa	tapa
9	---------	-	Tire	pneumatique	Reifen	pneumático	neumático
10	---------	-	Tube	tube	Rohr	tubo	tubo
11	[2]1991829	40	Bolt	boulon	Bolzen	parafuso	bulón
12	17D000003	4	Nut	écrou	Mutter	porca	tuerca
13	---------	-	Nut	écrou	Mutter	porca	tuerca
14	---------	-	Stop	butoir	Anschlag	batente	tope
15	---------	-	Stop	butoir	Anschlag	batente	tope
16	---------	-	Spacer	entretoise	Distanzteil	espaçador	espaciador
17	1907930	2	Stop	butoir	Anschlag	batente	tope
18	1907935	4	Spacer	entretoise	Distanzteil	espaçador	espaciador
19	25E000018	4	Washer	rondelle	Scheibe	arruela	arandela
20	---------	-	Lockwasher	rondelle frein	Sicherungsscheibe	arruela de pressão	arandela seguridad
21	17C000632	4	Bolt	boulon	Bolzen	parafuso	bulón
22	[3]17C000620	4	Bolt	boulon	Bolzen	parafuso	bulón
23	---------	-	Bolt	boulon	Bolzen	parafuso	bulón

[1] ☐667Gr, 664 Cable & 666 Gr

[2] ☐ 1916648

[3] ☐ 664Gr

[4] ☐664Gr & 666 Cable

664GM 514H-101-CAC➡514H-730-CAC
664GMGR 508H-101-CAC➡508H-9999-CAC

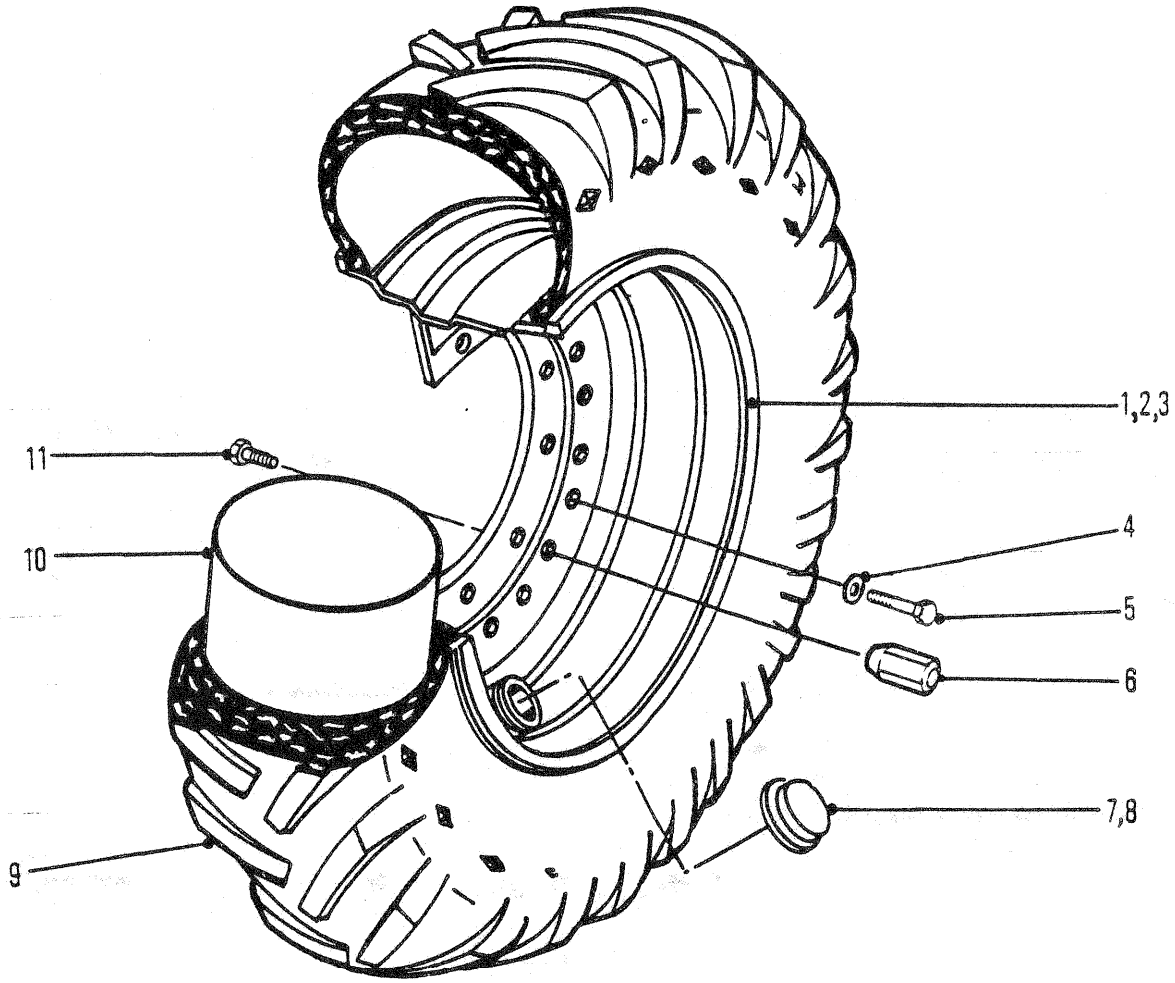

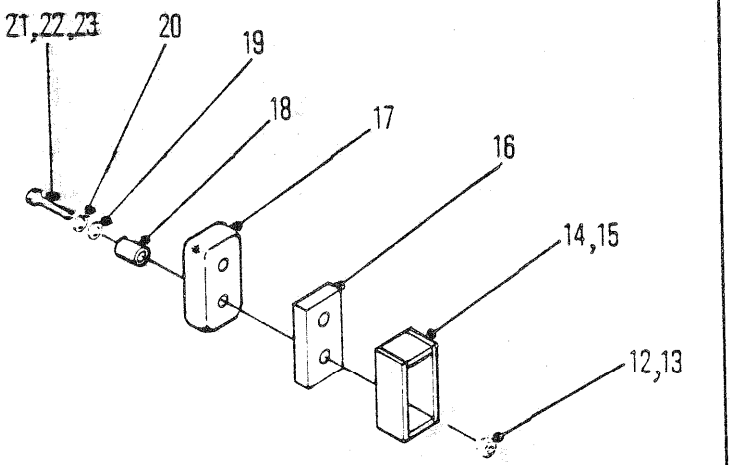

5988TP

RIM ASSEMBLY - 18.4 X 34 TIRES
ASSEMBLAGE DE LA JANTE - 18.4 X 34 PNEUMATIQUE
FELGENEINHEIT - 18.4 X 34 REIFEN
CONJUNTO DE AROS - 18.4 X 34 PNEUMÁTICO
CONJUNTO ILANTA - 18.4 X 34 NEUMÁTICO

No.	Part No.	Qty	Description	Description	Benennung	Descrição	Descripción
1	**1900350**	4	Rim	jante	Felgen	aros	llanta
2	[2]**1927447**	4	Rim	jante	Felgen	aros	llanta
3	---------	-	Rim	jante	Felgen	aros	llanta
4	---------	-	Lockwasher	rondelle frein	Sicherungsscheibe	arruela de pressão	arandela seguridad
5	---------	-	Bolt	boulon	Bolzen	parafuso	bulón
6	**1900649**	40	Nut	écrou	Mutter	porca	tuerca
7	**1914255**	4	Cap	chapeau	Kappe	tampa	tapa
8	---------	-	Cap	chapeau	Kappe	tampa	tapa
9	---------	-	Tire	pneumatique	Reifen	pneumático	neumático
10	---------	-	Tube	tube	Rohr	tubo	tubo
11	---------	40	Bolt	boulon	Bolzen	parafuso	bulón
12	**17D000003**	4	Nut	écrou	Mutter	porca	tuerca
13	---------	-	Nut	écrou	Mutter	porca	tuerca
14	---------	-	Stop	butoir	Anschlag	batente	tope
15	---------	2	Stop	butoir	Anschlag	batente	tope
16	---------	-	Spacer	entretoise	Distanzteil	espaçador	espaciador
17	**1907930**	2	Stop	butoir	Anschlag	batente	tope
18	**1907935**	4	Spacer	entretoise	Distanzteil	espaçador	espaciador
19	**25E000018**	4	Washer	rondelle	Scheibe	arruela	arandela
20	---------	-	Lockwasher	rondelle frein	Sicherungsscheibe	arruela de pressão	arandela seguridad
21	**17C000632**	4	Bolt	boulon	Bolzen	parafuso	bulón
22	[1]**17C000620**	4	Bolt	boulon	Bolzen	parafuso	bulón
23	---------	-	Bolt	boulon	Bolzen	parafuso	bulón

[1] □ 664Gr

[2] □514H-731➡9999-CAC, 508H-102➡9999-CAC

664GM 514H-101-CAC➡514H-9999-CAC
664GMGR 508H-101-CAC➡508H-9999-CAC

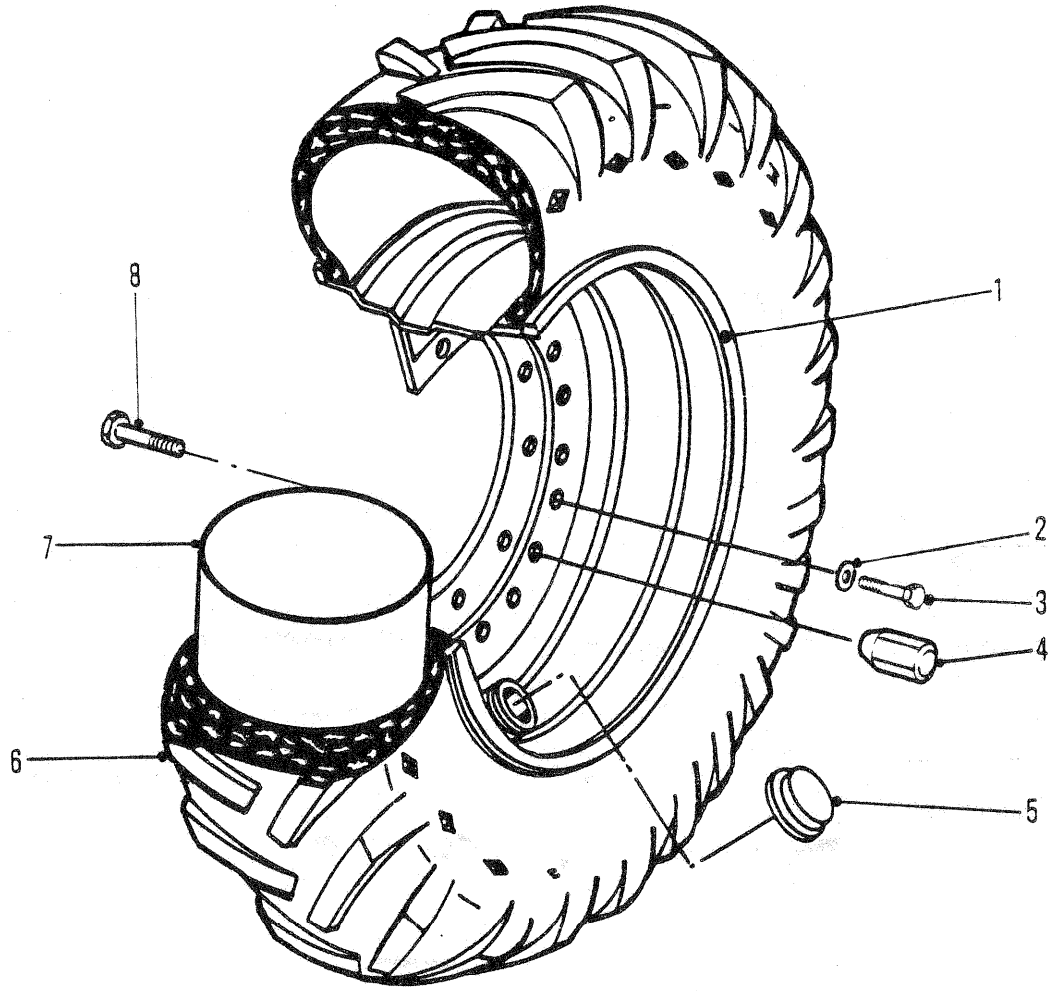

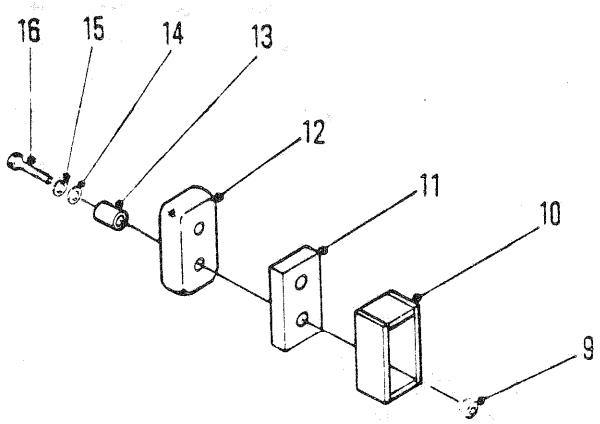

5986TP

RIM ASSEMBLY - 18.4 X 26 TIRES
ASSEMBLAGE DE LA JANTE - 18.4 X 26 PNEUMATIQUE
FELGENEINHEIT - 18.4 X 26 REIFEN
CONJUNTO DE AROS - 18.4 X 26 PNEUMÁTICO
CONJUNTO ILANTA - 18.4 X 26 NEUMÁTICO

No.	Part No.	Qty	Description	Description	Benennung	Descrição	Descripción
1	[1]1914660	4	Rim	jante	Felgen	aros	llanta
2	---------	-	Lockwasher	rondelle frein	Sicherungsscheibe	arruela de pressão	arandela seguridad
3	---------	-	Bolt	boulon	Bolzen	parafuso	bulón
4	1900649	40	Nut	écrou	Mutter	porca	tuerca
5	1914255	4	Cap	chapeau	Kappe	tampa	tapa
6	---------	-	Tire	pneumatique	Reifen	pneumático	neumático
7	---------	-	Tube	tube	Rohr	tubo	tubo
8	---------	-	Bolt	boulon	Bolzen	parafuso	bulón
9	17D000003	4	Nut	écrou	Mutter	porca	tuerca
10	---------	2	Stop	butoir	Anschlag	batente	tope
11	---------	-	Spacer	entretoise	Distanzteil	espaçador	espaciador
12	1907930	2	Stop	butoir	Anschlag	batente	tope
13	1907935	4	Spacer	entretoise	Distanzteil	espaçador	espaciador
14	25E000018	4	Washer	rondelle	Scheibe	arruela	arandela
15	---------	-	Lockwasher	rondelle frein	Sicherungsscheibe	arruela de pressão	arandela seguridad
16	17C000632	4	Bolt	boulon	Bolzen	parafuso	bulón

[1] ☐666 machines equipped with FD & RD 17800 series axle & 664 machines equipped with FD & RD 17600 series axle
[1] ☐engins 666 éaquipés dessieux séries 17800 FD & RD & engins 664 éaquipés dessieux séries 17600 FD & RD
[1] ☐Maschinen 666 mit Achsen, Serien 17800 FD & RD & Maschinen 664 mit Achsen, Serien 17600 FD & RD
[1] ☐Maquinas 666 equipadas com eixos da sárie 17800 FD & RD & Maquinas 664 equipadas com eixos da sárie 17600 FD & RD
[1] ☐Aparatos 666 provistas de ejes serie 17800 FD & RD & Aparatos 666 provistas de ejes serie 17800 FD & RD

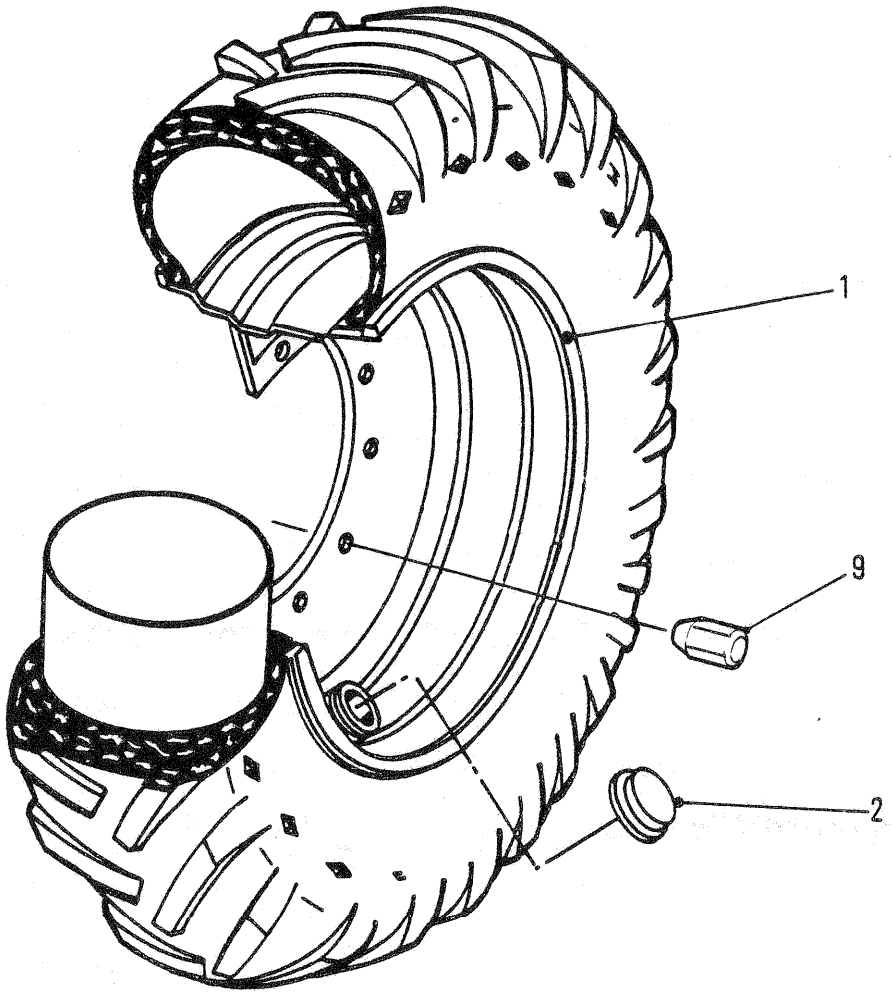

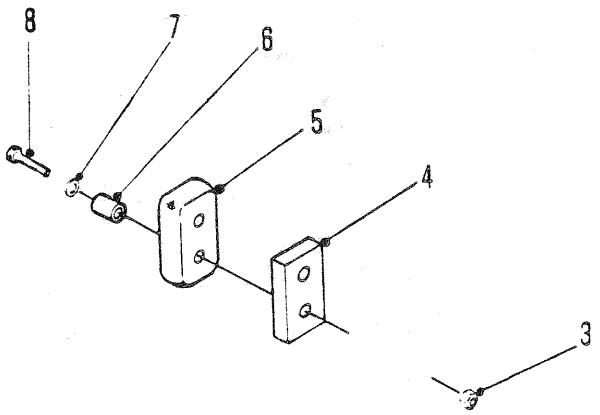

6247TP

RIM ASSEMBLY - 23.1 X 26 TIRES
ASSEMBLAGE DE LA JANTE - 23.1 X 26 PNEUMATIQUE
FELGENHEIT - 23.1 X 26 REIFEN
CONJUNTO DE AROS - 23.1 X 26 PNEUMÁTICO
CONJUNTO ILANTA - 23.1 X 26 PNEUMÁTICO

No.	Part No.	Qty	Description	Description	Benennung	Descrição	Descripción
1	**1929973**	4	Rim assy	ass de la jante	Felgeneinheit	conj de aros	conj llanta
2	**1914255**	4	Cap	chapeau	Kappe	tampa	tapa
3	**59D000008**	4	Nut	écrou	Mutter	porca	tuerca
4	**1928742**	2	Spacer	entretoise	Distanzteil	espaçador	espaciador
5	**1903679**	2	Stop	butoir	Anschlag	batente	tope
6	**1903680**	4	Spacer	entretoise	Distanzteil	espaçador	espaciador
7	**27E000010**	4	Washer	rondelle	Scheibe	arruela	arandela
8	**17C000836**	4	Bolt	boulon	Bolzen	parafuso	bulón
9	**1900649**	40	Wheel nuts	écrous de roue	Radmuttern	porcas da roda	tuerca de rueda

664GM 514H-731-CAC➡514H-9999-CAC
664GMGR 508H-102-CAC➡508H-9999-CAC

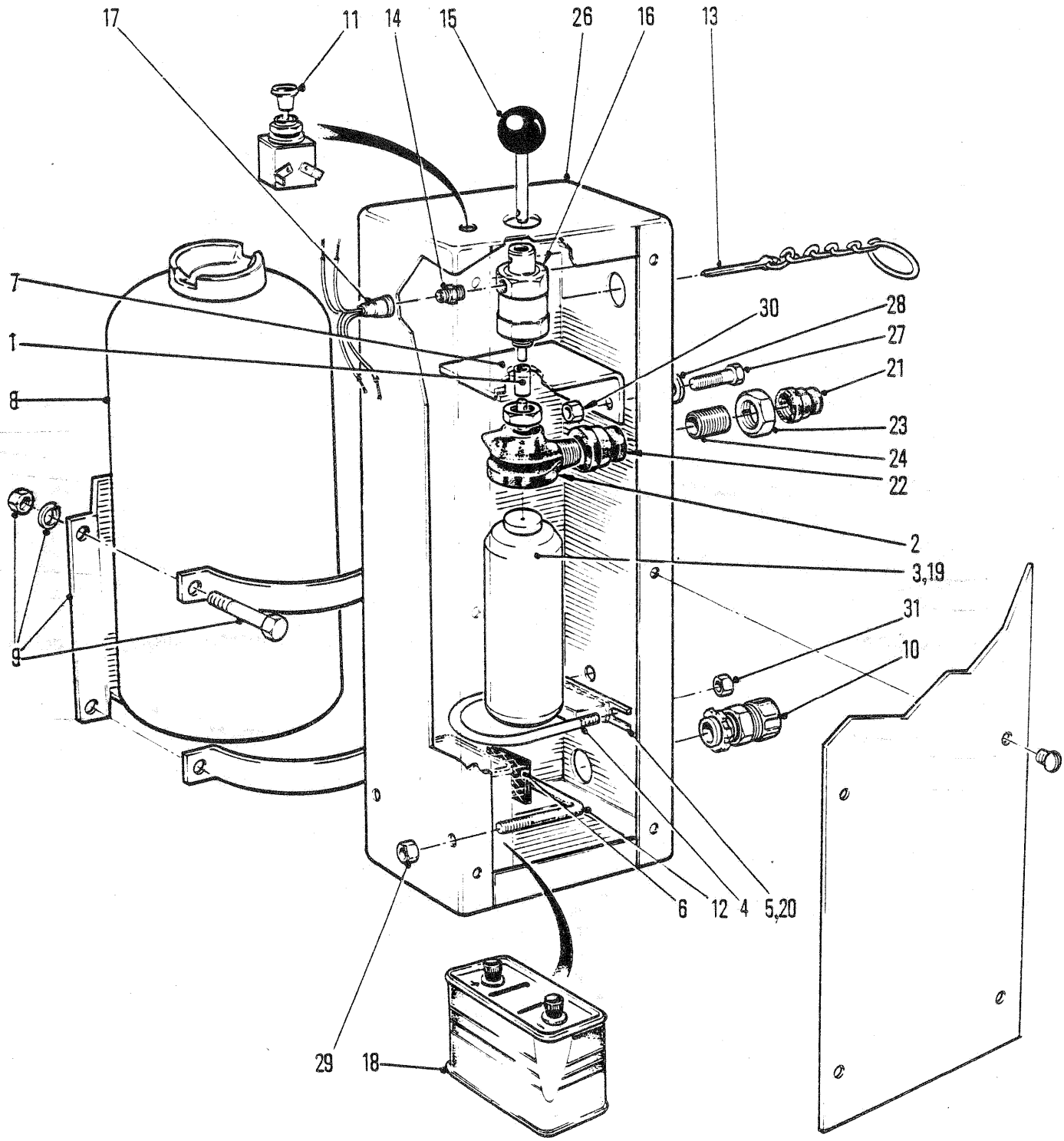
17
11
14
15
26
16
13
7
1
8
30
28
27
21
23
24
22
2
3,19
31
10
9
6
12
4
5,20
29
18
5805TP

FIRE SUPPRESSION KIT
JEU D'EXTINCTION D'INCENDIE
FEUERSICHERHEITSSATZ
JÔGO EXTINTOR DE INCÊNDIO
JUEGO CONTRAFUEGO

No.	Part No.	Qty	Description	Description	Benennung	Descrição	Descripción
1	**1920526**	1	Sleeve	manchon	Muffe	luva	manguito
2	**1924632**	1	Receiver	récepteur	Empfänger	receptor	receptor
3	**1924633**	1	Cartridge	élément filtrant	Filtereinsatz	elemento filtrante	cartucho
4	**1924634**	1	U-bolt	boulon U	U-Bolzen	cavilha U	bulón U
5	**1924635**	1	Bracket	support	Winkel	grampo	grampa
6	**1924639**	1	Pad	tampon	Polster	almofada	almohadílla
7	**1924640**	1	Bracket	support	Winkel	grampo	grampa
8	**1924643**	1	Extinguisher	extincteur	Feuerlöscher	extintor	extinguidor
9	**1924644**	1	Bracket assy	ens support	Winkel vollst	conj suporte	conj soporte
10	**1924645**	1	Relf connector	prise de décharg	Entlastungs-Konnektor	conetor de alivio	conector de escape
11	**1924646**	1	Switch	interrupteur	Schalter	interruptor	interruptor
12	**1924647**	1	Clamp	pince	Schelle	braçadeira	abrazadera
13	**1924648**	1	Ring&chain	anneau&chaîne	Ring&Kette	anel e corrente	anillo y cadena
14	**1924649**	1	Squib	déclencheur	Schlagknopf	isca	carga detonadora
15	**1924650**	1	Rod&knob	tige&bouton	Stange&Knopf	bastão e botão	varilla y perilla
16	**1924651**	1	Cylinder	cylindre	Zylinder	cilindro	cilindro esclavo
17	**1924652**	1	Wiring harness	harnais installation	Kabelbaum	chicote instalação	mazo cables
18	**1924653**	1	Battery	batterie	Batterie	bateria	batería
19	**1924654**	1	Cartridge	élément filtrant	Filtereinsatz	elemento filtrante	cartucho
20	**1924656**	1	Bracket	support	Winkel	grampo	grampa
21	**1924660**	1	Reducer	réducteur	Reduzierstück	redutor	reductor
22	**1924661**	1	Reducer	réducteur	Reduzierstück	redutor	reductor
23	**1924662**	1	Nut	écrou	Mutter	porca	tuerca
24	**1924663**	1	Nipple	raccord	Nippel	niple	niple
25	‡**1924664**	1	Fire supr'sn kit				
26	**1924858**	1	Batty box&cover	carter&couv batt	Battkast&-Deck	bat caixa-tamp	bat caja y tap
27	**17C000514**	1	Bolt	boulon	Bolzen	parafuso	bulón
28	**25E000015**	1	Flatwasher	rondelle plate	Unterlegscheibe	arruela chata	arandela plana
29	**59D000004**	2	Locknut	contre-écrou	Gegenmutter	contra porca	contratuerca
30	**59D000005**	1	Nut	écrou	Mutter	porca	tuerca
31	**60D000005**	2	Locknut	contre-écrou	Gegenmutter	contra porca	contratuerca
32	**1928826**	1	Decal	décalcamanie	Abziehbild	decalcomania	calcomania

664GM 514H-101-CAC➡514H-9999-CAC
664GMGR 508H-101-CAC➡508H-9999-CAC

FAN BELT CHART

DATA-J1 10000-0183

664C

MODEL	MACHINE SERIAL NUMBER	BELT NO.	QUANTITY
662 FORD	501A-101-CAC→501B-9999-CAC	N/A	
662 GM	502A-101-CAC→502B-9999-CAC	1904600	1*
664 GM	C-9014-101→C-9044-9999	N/A	
664 GM	514E-101-CAC→514F-9999-CAC	3678178	1*
664 GM	514H-101-CAC→514H-9999-CAC	1992017	1*
664 GM	528A-101-CAC→528D-9999-CAC	1992017	1*
664 CUM	551D-101-CAC→551G-9999-CAC	1992449	1
664 GM	546H-101-CAC→546H-9999-CAC	1904600	1*
664 DEUTZ	529B-101-CAC→529D-9999-CAC	1992340	1
-----			
664 GM GR	508A-101-CAC→508A-9999-CAC	N/A	
664 GM GR	508B-101-CAC→508B-9999-CAC	3678178	1*
664 GM GR	508H-101-CAC→508H-9999-CAC	1992017	1*
665 GM	541B-101-CAC→541F-9999-CAC	1992017	1*
665 CUM	553G-101-CAC→553G-9999-CAC	1992449	1
665 GM GR	543B-101-CAC→543F-9999-CAC	1992017	1*
665 GM GR	558F-101-CAC→558G-9999-CAC	1992017	1
665 CUM GR	554G-101-CAC→554G-9999-CAC	1992449	1
666 GM	C-9016-101→C-9046-9999	N/A	
666 GM	513E-101-CAC→513G-9999-CAC	3678231	1*
666 GM	513H-101-CAC→513H-9999-CAC	1904600	1*
666 GM	548A-101-CAC→548A-9999-CAC	1904600	1*
666 GM SWB	526A-101-CAC→526A-9999-CAC	3678231	1*
666 CUM	500D-101-CAC→500G-9999-CAC	1501855	1*
666 CUM	500H-101-CAC→500H-9999-CAC	947289	1*
666 CUM	559A-101-CAC→559B-9999-CAC	1992449	1
666 CUM SWB	527A-101-CAC→527A-9999-CAC	1501855	1*
-----			
666 GM GR	515A-101-CAC→515A-9999-CAC	3678231	1*
666 GM GR	515H-101-CAC→515H-9999-CAC	1904600	1*
666 GM GR Ext	542H-101-CAC→542H-9999-CAC	1904600	1*
666 GM GR	549A-101-CAC→549A-9999-CAC	1904600	1*
666 GM GR	552A-101-CAC→552A-9999-CAC	1904600	1*
666 CUM GR	555A-101-CAC→555B-9999-CAC	1992449	1
666 CUM GR	564A-101-CAC→564B-9999-CAC	1992449	1
667 GM	503A-101-CAC→503A-9999-CAC	3678231	1*
667 GM	503B-101-CAC→503B-9999-CAC	1904600	1*
667 GM	534B-101-CAC→534E-9999-CAC	1904600	1*
667 GM	556F-101-CAC→556G-9999-CAC	1904600	1*
667 GM FWD	521A-101-CAC→521A-9999-CAC	3678231	1*

*Matched-set of two (2) belts

FAN BELT CHART (Cont'd)

DATA-J1 10000-0183

664C

MODEL	MACHINE SERIAL NUMBER	BELT NO.	QUANTITY
667 CUM	504A-101-CAC→504A-9999-CAC	1990515	1*
667 CUM	504B-101-CAC→504C-9999-CAC	1992140	1*
667 CUM	535A-101-CAC→535G-9999-CAC	1990515	1*
667 CUM	561H-101-CAC→561H-9999-CAC	1992593	1
667 CUM FWD	522A-101-CAC→522A-9999-CAC	1990515	1*
667 GM GR	509A-101-CAC→509A-9999-CAC	3678231	1*
667 GM GR	509B-101-CAC→509B-9999-CAC	1904600	1*
667 GM GR	536B-101-CAC→536E-9999-CAC	1904600	1*
667 GM GR	557F-101-CAC→557G-9999-CAC	1904600	1*
667 CUM GR	510A-101-CAC→510A-9999-CAC	1990515	1*
667 CUM GR	510B-101-CAC→510C-9999-CAC	1992140	1*
667 CUM GR	537A-101-CAC→537G-9999-CAC	1990515	1*
667 CUM GR	560H-101-CAC→560H-9999-CAC	1992593	1
668 GM	505A-101-CAC→505B-9999-CAC	541736	1*
668 GM	505C-101-CAC→505C-9999-CAC	1992018	1*
668 CUM	507A-101-CAC→507B-9999-CAC	1990515	1*
668 CUM	507C-101-CAC→507E-9999-CAC	2502452	1*
------			
668 GM GR	533A-101-CAC→533A-9999-CAC	1992018	1*
668 GM GR	538C-101-CAC→538C-9999-CAC	1992018	1*
668 CUM GR	532A-101-CAC→532E-9999-CAC	2502452	1*
668 CUM GR	539C-101-CAC→539E-9999-CAC	2502452	1*

*Matched-set of two (2) belts

ALTERNATOR DRIVE BELT CHART

DATA-J1 20000-0183

664C

MODEL	MACHINE SERIAL NUMBER	BELT NO.	QUANTITY
662 FORD	501A-101-CAC→501B-9999-CAC	1305202	1
662 GM	502A-101-CAC→502B-9999-CAC	1305106	1*
664 GM	C-9014-101→C-9044-9999	1305106	1*
664 GM	514E-101-CAC→514F-9999-CAC	1305106	1*
664 GM	514H-101→1935-CAC	1922597	2
664 GM	514H-1936→9999-CAC	961262	1*
664 GM	528A-101-CAC→528D-9999-CAC	961262	1*
664 CUM	551D-101-CAC→551G-9999-CAC	1992449	1
664 GM	546H-101-CAC→546H-9999-CAC	1922597	2
664 DEUTZ	529B-101-CAC→529D-9999-CAC	1931218	1
-----			
664 GM GR	508A-101-CAC→508B-9999-CAC	1305106	1*
664 GM GR	508H-101→212-CAC	1922597	2
664 GM GR	508H-213→9999-CAC	961262	1*
665 GM	541B-101-CAC→541F-9999-CAC	961262	1*
665 CUM	553G-101-CAC→553G-9999-CAC	1992449	**
665 GM GR	543B-101-CAC→543F-9999-CAC	961262	1*
665 GM GR	558F-101-CAC→558G-9999-CAC	961262	1
665 CUM GR	554G-101-CAC→554G-9999-CAC	1992449	**
666 GM	C-9016-101→C-9046-9999	1305106	1*
666 GM	513E-101-CAC→513G-9999-CAC	1305106	1*
666 GM	513H-101→3136-CAC	1922597	2
666 GM	513H-3137→9999-CAC	961262	1*
666 GM	548A-101-CAC→548A-9999-CAC	961262	1*
666 CUM	500D-101-CAC→500H-9999-CAC	949985	1*
-----			
666 CUM	559A-101-CAC→559B-9999-CAC	1992449	1
666 GM GR	515A-101-CAC→515A-9999-CAC	1305106	1*
666 GM GR	515H-101→1020-CAC	1922597	2
666 GM GR	515H-1021→9999-CAC	961262	1*
666 GM GR Ext	542H-101→522-CAC	1922597	2
666 GM GR Ext	542H-523-CAC→542H-9999-CAC	961262	1*
666 GM GR	549A-101-CAC→549A-9999-CAC	961262	1*
666 GM GR	552A-101-CAC→552A-9999-CAC	961262	1*
666 GM SWB	526A-101-CAC→526H-9999-CAC	961262	1*
666 CUM SWB	527A-101-CAC→527A-9999-CAC	949985	1*
666 CUM GR	555A-101-CAC→555B-9999-CAC	1992449	1
666 CUM GR	564A-101-CAC→564B-9999-CAC	1992449	1
667 GM	503A-101-CAC→503A-9999-CAC	1305106	1*
667 GM	503B-101-CAC→503B-9999-CAC	1922597	2

**See Fan Belt Chart
*Matched-set of two (2) belts

ALTERNATOR DRIVE BELT CHART (Cont'd)

DATA-J1 20000-0183

664C

MODEL	MACHINE SERIAL NUMBER	BELT NO.	QUANTITY
667 GM	534B-101-CAC→710-CAC	557527	1*
667 GM	534B-711-CAC→534E-9999-CAC	3678218	1*
667 GM	556G-101-CAC→556G-9999-CAC	3678218	1*
667 GM FWD	521A-101-CAC→521A-9999-CAC	1305106	1*
667 CUM	504A-101-CAC→504A-9999-CAC	949985	1*
667 CUM	504B-101-CAC→504C-9999-CAC	960419	1*
667 CUM	535A-101-CAC→535E-9999-CAC	960419	1*
667 CUM	561H-101-CAC→561H-9999-CAC	1992593	1
667 CUM FWD	522A-101-CAC→522A-9999-CAC	949985	1*
667 GM GR	509A-101-CAC→509A-9999-CAC	1305106	1*
667 GM GR	509B-101-CAC→509B-9999-CAC	1922597	2
667 GM GR	536B-101→210-CAC	557527	1*
667 GM GR	536B-211-CAC→536E-9999-CAC	3678218	1*
667 GM GR	557G-101-CAC→557G-9999-CAC	3678218	1*
667 CUM GR	510A-101-CAC→510A-9999-CAC	949985	1*
667 CUM GR	510B-101-CAC→510C-9999-CAC	960419	1*
667 CUM GR	537A-101-CAC→537G-9999-CAC	960419	1*
667 CUM GR	560H-101-CAC→560H-9999-CAC	1992593	1
668 GM	505A-101-CAC→505D-9999-CAC	557527	1*
668 CUM	507A-101-CAC→507A-9999-CAC	1990436	1*
668 CUM	507B-101-CAC→507B-9999-CAC	1992354	1*
668 CUM	507C-101-CAC→507E-9999-CAC	1991995	1*
------			
668 GM GR	533A-101-CAC→533A-9999-CAC	557527	1*
668 GM GR	538C-101-CAC→538C-9999-CAC	557527	1*
668 CUM GR	532A-101-CAC→532E-9999-CAC	1991995	1*
668 CUM GR	539C-101-CAC→539E-9999-CAC	1991995	1*
880 GM	511A-101-CAC→511B-9999-CAC	961658	1*
880 CUM	512A-101-CAC→512B-9999-CAC	N/A	

**See Fan Belt Chart
*Matched-set of two (2) belts

ENGINE FILTERS - DETROIT DIESEL

SPIN-ON

DATA-J1 50000-0183 664C

ENGINE	LUBE OIL	FUEL FILTER	
		PRIMARY	SECONDARY
3-53	1992247	1992217	1992215
3-53T	1992247	1992217	1992215
4-53	1992248	1992217	1992215
4-53T	1992248	1992217	1992215
6V-53	1992248	1992216	1992214

CARTRIDGE

ENGINE	LUBE OIL	FUEL FILTER	
		PRIMARY	SECONDARY
3-53	946008	945444	944408
3-53T	946008	945444	944408
4-53	215502	945444	944408
4-53T	215502	945444	944408
6V-53	215502	945446	945445

ENGINE FILTERS - DEUTZ

SPIN-ON

ENGINE	LUBE OIL	FUEL FILTER
F5L912	1992338	4111378

ENGINE FILTERS - CUMMINS

SPIN-ON

DATA-J1 50000-0183

664C

ENGINE MODEL	FULL-FLOW OIL FILTER ELEMENT	BY-PASS OIL FILTER ELEMENT	CORROSION RESISTOR ELEMENT	FUEL FILTER ELEMENT
4BT3.9	1992368	N/A	N/A	1992367 *1992366
6BT5.9	1992450	N/A	N/A	1992367 *1992366
VT-378-C	1992235	963023	961028	949095
V-504	1992235	963023	961028	949095
VT-555C	1992235	963023	961028	949095

*Water Separator

CARTRIDGE

ENGINE MODEL	FULL-FLOW OIL FILTER ELEMENT	BY-PASS OIL FILTER ELEMENT
V-378C	949096	949098 947293 (LARGE)
V-504	949096	949098
VT-555C	946011	949098

*Spin-on

PRE FUEL

ENGINE MODEL	IN-LINE FUEL FILTER
4BTA3.9	1992594
6BT.5.9	1992594
6BTA.5.9	1992594

NUMERICAL INDEX

RANGER

Part No.	Group No.	Microfiche Loc.
100170	A 4 15000	1 E 6
	A 4 15610	1 E 16
100171	A 4 15000	1 E 6
	A 4 15610	1 E 16
100172	A 4 15000	1 E 6
	A 4 15610	1 E 16
100173	A 4 15000	1 E 6
	A 4 15610	1 E 16
100174	A 4 14950	1 E 4
	A 4 15000	1 E 6
	A 4 15600	1 E 14
	A 4 15610	1 E 16
100176	A 4 14950	1 E 4
	A 4 15000	1 E 6
	A 4 15010	1 E 9
	A 4 15150	1 E 11
	A 4 15600	1 E 14
	A 4 15610	1 E 16
	A 4 16400	1 E 18
	A 4 21550	1 F 15
	A 4 21610	1 F 17
	A 4 25625	1 F 22
	A 4 25650	1 F 24
	A 4 26400	1 G 2
100593	A 4 10610	1 D 16
	A 4 10630	1 D 18
	A 4 11100	1 E 2
	A 4 20060	1 E 21
	A 4 20100	1 E 23
	A 4 21350	1 F 7
100941	A 4 14950	1 E 4
	A 4 15000	1 E 6
	A 4 15600	1 E 14
	A 4 15610	1 E 16
100950	A 4 15150	1 E 11
	A 4 21550	1 F 15
	A 4 25625	1 F 22
	A 4 25650	1 F 24
100970	A 4 10000	1 D 11
	A 4 10600	1 D 13
	A 4 20620	1 F 2
	A 4 21300	1 F 4
101274	A 4 10000	1 D 11
	A 4 10630	1 D 18
	A 4 21300	1 F 4
	A 4 21350	1 F 7
102745	A 2 10200	1 C 2
	A 2 12100	1 C 10
	A 3 10150	1 C 18
	A 6 24150	1 I 16
103076	A 4 10000	1 D 11
103216	A 4 10000	1 D 11
	A 4 10600	1 D 13
	A 4 10610	1 D 16
	A 4 10630	1 D 18
	A 4 11100	1 E 2
	A 4 20060	1 E 21
	A 4 20100	1 E 23
	A 4 20620	1 F 2
	A 4 21300	1 F 4
	A 4 21350	1 F 7
103522	F 2 96900	2 F 6
104182	A 4 14950	1 E 4
	A 4 15000	1 E 6
	A 4 15600	1 E 14
	A 4 15610	1 E 16
104412	A 4 10600	1 D 14
	A 4 10610	1 D 16
	A 4 10630	1 D 18
	A 4 11100	1 E 2
	A 4 20060	1 E 21
	A 4 20100	1 E 23
	A 4 20620	1 F 2
	A 4 21350	1 F 7
106058	A 4 10000	1 D 11

Part No.	Group No.	Microfiche Loc.
106058	A 4 21300	1 F 5
106059	A 4 10000	1 D 11
	A 4 21300	1 F 4
106081	A 4 14950	1 E 4
	A 4 15000	1 E 6
	A 4 15010	1 E 9
	A 4 15150	1 E 11
	A 4 15600	1 E 14
	A 4 15610	1 E 16
	A 4 16400	1 E 18
106349	A 4 30100	1 G 5
	A 4 30150	1 G 11
106350	A 4 30100	1 G 5
	A 4 30150	1 G 11
106351	A 4 30100	1 G 5
	A 4 30150	1 G 11
106352	A 4 30100	1 G 5
	A 4 30150	1 G 11
106455	A 4 10000	1 D 11
	A 4 10630	1 D 18
	A 4 21300	1 F 4
	A 4 21350	1 F 7
106762	A 4 10000	1 D 11
	A 4 10600	1 D 13
	A 4 10610	1 D 16
	A 4 10630	1 D 18
	A 4 11100	1 E 2
	A 4 14950	1 E 4
	A 4 15000	1 E 6
	A 4 15010	1 E 9
	A 4 15150	1 E 11
	A 4 15600	1 E 14
	A 4 15610	1 E 16
	A 4 16400	1 E 18
	A 4 20060	1 E 21
	A 4 20100	1 E 23
	A 4 20620	1 F 2
	A 4 21300	1 F 4
	A 4 21350	1 F 7
	A 4 21550	1 F 15
	A 4 21610	1 F 17
	A 4 25625	1 F 22
	A 4 25650	1 F 24
	A 4 26400	1 G 2
106880	A 4 10000	1 D 11
	A 4 21300	1 F 4
106998	A 4 10600	1 D 14
	A 4 10610	1 D 16
	A 4 10630	1 D 18
	A 4 11100	1 E 2
	A 4 20060	1 E 21
	A 4 20100	1 E 23
	A 4 20620	1 F 2
	A 4 21350	1 F 7
107016	A 4 10000	1 D 11
107348	A 4 10600	1 D 13
	A 4 10610	1 D 16
	A 4 11100	1 E 2
	A 4 20060	1 E 21
	A 4 20100	1 E 23
	A 4 20620	1 F 2
109088	A 4 30100	1 G 5
	A 4 30150	1 G 11
110036	A 7 60000	1 K 2
110127	A 4 21610	1 F 17
	A 4 25650	1 F 24
111656	A 4 21610	1 F 18
	A 4 25625	1 F 22
	A 4 26400	1 G 2
112054	A 4 10000	1 D 11
	A 4 21300	1 F 4
112278	A 4 10000	1 D 11
	A 4 10600	1 D 13
	A 4 10610	1 D 16
	A 4 10630	1 D 18

Part No.	Group No.	Microfiche Loc.
112278	A 4 20060	1 E 21
	A 4 20100	1 E 23
	A 4 20620	1 F 2
	A 4 21300	1 F 4
	A 4 21350	1 F 7
112279	A 4 14950	1 E 4
	A 4 15000	1 E 6
	A 4 15010	1 E 9
	A 4 15150	1 E 11
	A 4 15600	1 E 14
	A 4 15610	1 E 16
	A 4 16400	1 E 18
112287	A 4 10000	1 D 11
	A 4 10630	1 D 18
	A 4 21300	1 F 4
	A 4 21350	1 F 7
112352	A 4 14950	1 E 4
	A 4 15000	1 E 6
	A 4 15010	1 E 9
	A 4 15150	1 E 11
	A 4 15600	1 E 14
	A 4 15610	1 E 16
	A 4 16400	1 E 18
	A 4 21550	1 F 15
	A 4 21610	1 F 18
	A 4 25625	1 F 22
	A 4 25650	1 F 24
	A 4 26400	1 G 2
112354	A 4 14950	1 E 4
	A 4 15000	1 E 6
	A 4 15010	1 E 9
	A 4 15150	1 E 11
	A 4 15600	1 E 14
	A 4 15610	1 E 16
	A 4 16400	1 E 18
	A 4 21550	1 F 15
	A 4 21610	1 F 17
	A 4 25625	1 F 22
	A 4 25650	1 F 24
	A 4 26400	1 G 2
113850	A 4 10000	1 D 11
	A 4 10630	1 D 18
	A 4 21300	1 F 4
	A 4 21350	1 F 7
113882	A 4 10610	1 D 16
	A 4 10630	1 D 18
	A 4 11100	1 E 2
113883	A 4 20060	1 E 21
	A 4 20100	1 E 23
	A 4 21350	1 F 7
113888	A 4 10610	1 D 16
	A 4 11100	1 E 2
	A 4 20060	1 E 21
	A 4 20100	1 E 23
113889	A 4 11100	1 E 2
113929	A 4 10000	1 D 11
	A 4 10600	1 D 13
	A 4 10610	1 D 16
	A 4 11100	1 E 2
	A 4 20060	1 E 21
	A 4 20100	1 E 23
	A 4 20620	1 F 2
	A 4 21300	1 F 4
114089	A 4 10000	1 D 11
	A 4 10630	1 D 18
	A 4 21300	1 F 5
	A 4 21350	1 F 7
114119	A 4 10000	1 D 11
	A 4 10630	1 D 18
	A 4 21300	1 F 4
	A 4 21350	1 F 7
114433	A 4 10000	1 D 11
	A 4 10630	1 D 18
	A 4 21300	1 F 4
	A 4 21350	1 F 7
115971	B 1 23150	1 L 19
116419	A 4 10000	1 D 11
	A 4 21300	1 F 4
117199	A 4 16400	1 E 18
	A 4 26400	1 G 2
117336	A 4 10600	1 D 14
	A 4 10610	1 D 16
	A 4 10630	1 D 18
	A 4 11100	1 E 2
	A 4 20060	1 E 21
	A 4 20100	1 E 23
	A 4 20620	1 F 2
	A 4 21350	1 F 7
118150	A 4 15010	1 E 9
	A 4 15600	1 E 14
	A 4 15610	1 E 16
119270	A 4 10000	1 D 11
	A 4 10600	1 D 13
	A 4 10610	1 D 16
	A 4 10630	1 D 18
	A 4 11100	1 E 2
	A 4 20060	1 E 21
	A 4 20100	1 E 23
	A 4 20620	1 F 2
	A 4 21300	1 F 4
	A 4 21350	1 F 7
119298	A 4 15150	1 E 11
	A 4 21550	1 F 15
	A 4 25625	1 F 22
	A 4 25650	1 F 24
119469	A 4 10600	1 D 13
	A 4 10610	1 D 16
	A 4 10630	1 D 18
	A 4 11100	1 E 2
	A 4 20060	1 E 21
	A 4 20100	1 E 23
	A 4 20620	1 F 2
	A 4 21300	1 F 4
	A 4 21350	1 F 7
120707	A 4 10610	1 D 16
	A 4 10630	1 D 18
	A 4 11100	1 E 2
	A 4 20060	1 E 21
	A 4 20100	1 E 23
	A 4 21300	1 F 5
	A 4 21350	1 F 7
121013	A 4 10600	1 D 13
	A 4 10610	1 D 16
	A 4 11100	1 E 2
	A 4 20060	1 E 21
	A 4 20100	1 E 23
	A 4 20620	1 F 2
121014	A 4 10600	1 D 13
	A 4 10610	1 D 16
	A 4 11100	1 E 2
	A 4 20060	1 E 21
	A 4 20100	1 E 23
	A 4 20620	1 F 2
121015	A 4 10600	1 D 13
	A 4 20620	1 F 2
121166	A 4 30110	1 G 7
121802	A 4 10600	1 D 13
121804	A 4 10600	1 D 13
	A 4 20620	1 F 2
121851	A 4 10600	1 D 13
	A 4 20620	1 F 2
122470	A 4 10000	1 D 11
	A 4 21300	1 F 4
122664	A 4 10000	1 D 11
	A 4 10630	1 D 18
	A 4 21300	1 F 4
	A 4 21350	1 F 7
122765	A 4 14950	1 E 4
	A 4 15000	1 E 6
	A 4 15010	1 E 9

Part No.	Group No.	Microfiche Loc.
122765	A 4 15150	1 E 11
	A 4 15600	1 E 14
	A 4 15610	1 E 16
	A 4 16400	1 E 18
	A 4 21550	1 F 15
	A 4 21610	1 F 18
	A 4 25625	1 F 22
	A 4 25650	1 F 24
	A 4 26400	1 G 2
123672	A 4 10600	1 D 13
	A 4 20620	1 F 2
123800	A 4 14950	1 E 4
	A 4 15000	1 E 7
	A 4 15010	1 E 9
	A 4 15150	1 E 11
	A 4 15600	1 E 14
	A 4 15610	1 E 16
	A 4 16400	1 E 18
	A 4 21550	1 F 15
	A 4 21610	1 F 18
	A 4 25625	1 F 22
	A 4 25650	1 F 24
	A 4 26400	1 G 2
123830	A 4 14950	1 E 4
	A 4 15000	1 E 6
	A 4 15010	1 E 9
	A 4 15150	1 E 11
	A 4 15600	1 E 14
	A 4 16400	1 E 18
	A 4 21550	1 F 15
	A 4 21610	1 F 17
	A 4 25625	1 F 22
	A 4 25650	1 F 24
	A 4 26400	1 G 2
123904	A 4 10600	1 D 13
	A 4 10610	1 D 16
	A 4 11100	1 E 2
	A 4 20060	1 E 21
	A 4 20100	1 E 23
	A 4 20620	1 F 2
124041	A 4 14950	1 E 4
	A 4 15000	1 E 7
	A 4 15010	1 E 9
	A 4 15150	1 E 11
	A 4 15600	1 E 14
	A 4 15610	1 E 16
	A 4 16400	1 E 18
	A 4 21550	1 F 15
	A 4 21610	1 F 17
	A 4 25625	1 F 22
	A 4 25650	1 F 24
	A 4 26400	1 G 2
124179	A 4 15610	1 E 16
124325	A 4 10600	1 D 13
	A 4 20620	1 F 2
124435	A 4 14950	1 E 4
	A 4 15600	1 E 14
	A 4 21550	1 F 15
	A 4 25650	1 F 24
124436	A 4 14950	1 E 4
	A 4 15600	1 E 14
	A 4 21550	1 F 15
124444	A 4 15000	1 E 6
	A 4 15610	1 E 16
124573	A 4 30110	1 G 7
124574	A 4 30110	1 G 7
124575	A 4 30110	1 G 7
124576	A 4 30110	1 G 7
124577	A 4 30110	1 G 7
124886	A 4 14950	1 E 4
	A 4 15600	1 E 14
124995	A 4 15000	1 E 6
124997	A 4 21550	1 F 15
125576	A 4 14950	1 E 4
	A 4 15010	1 E 9

Part No.	Group No.	Microfiche Loc.
125576	A 4 15150	1 E 11
	A 4 15600	1 E 14
	A 4 15610	1 E 16
	A 4 16400	1 E 18
	A 4 21550	1 F 15
	A 4 21610	1 F 17
	A 4 25625	1 F 22
	A 4 25650	1 F 24
	A 4 26400	1 G 2
125577	A 4 14950	1 E 4
	A 4 15000	1 E 6
	A 4 15010	1 E 9
	A 4 15150	1 E 11
	A 4 15600	1 E 14
	A 4 15610	1 E 16
	A 4 16400	1 E 18
	A 4 21550	1 F 15
	A 4 21610	1 F 17
	A 4 25625	1 F 22
	A 4 25650	1 F 24
	A 4 26400	1 G 2
125578	A 4 15000	1 E 6
125600	A 4 14950	1 E 4
	A 4 15600	1 E 14
	A 4 21550	1 F 15
	A 4 25650	1 F 24
125682	A 4 10000	1 D 11
126028	A 4 10630	1 D 18
	A 4 21350	1 F 7
126130	A 4 25625	1 F 22
126131	A 4 15150	1 E 11
126133	A 4 15010	1 E 9
	A 4 15150	1 E 11
	A 4 21610	1 F 17
	A 4 25625	1 F 22
126136	A 4 15010	1 E 9
	A 4 15150	1 E 11
	A 4 16400	1 E 18
	A 4 21610	1 F 17
	A 4 25625	1 F 22
	A 4 26400	1 G 2
126165	A 4 16400	1 E 18
	A 4 26400	1 G 2
126416	A 4 10630	1 D 18
	A 4 21350	1 F 7
126463	A 4 10610	1 D 16
	A 4 11100	1 E 2
	A 4 20060	1 E 21
	A 4 20100	1 E 23
126468	A 4 15010	1 E 9
	A 4 15150	1 E 11
	A 4 16400	1 E 18
	A 4 21550	1 F 15
	A 4 21610	1 F 17
	A 4 25625	1 F 22
	A 4 25650	1 F 24
	A 4 26400	1 G 2
126894	A 4 15000	1 E 6
	A 4 15010	1 E 9
	A 4 15150	1 E 11
	A 4 15610	1 E 16
	A 4 21610	1 F 17
	A 4 25625	1 F 22
	A 4 25650	1 F 24
126897	A 4 16400	1 E 18
	A 4 26400	1 G 2
127205	A 4 15010	1 E 9
127314	A 4 30150	1 G 11
127315	A 4 30150	1 G 11
127398	A 4 30110	1 G 7
127399	A 4 30110	1 G 7
127989	A 4 14950	1 E 4
	A 4 15000	1 E 7
	A 4 15010	1 E 9
	A 4 15150	1 E 11

Part No.	Group No.	Microfiche Loc.
127989	A 4 15600	1 E 14
	A 4 15610	1 E 16
	A 4 16400	1 E 18
	A 4 21550	1 F 15
	A 4 21610	1 F 18
	A 4 25625	1 F 22
	A 4 25650	1 F 24
	A 4 26400	1 G 2
127990	A 4 15000	1 E 6
127991	A 4 14950	1 E 4
127993	A 4 15610	1 E 16
127994	A 4 15600	1 E 14
128117	A 4 10600	1 D 13
	A 4 10610	1 D 16
	A 4 11100	1 E 2
	A 4 20060	1 E 21
	A 4 20100	1 E 23
	A 4 20620	1 F 2
128298	A 4 15150	1 E 11
128300	A 4 15010	1 E 9
128441	A 4 10630	1 D 18
	A 4 21350	1 F 7
128643	A 4 21300	1 F 4
128830	A 4 10610	1 D 16
	A 4 11100	1 E 2
	A 4 20060	1 E 21
	A 4 20100	1 E 23
128931	A 4 26400	1 G 2
128975	A 4 21550	1 F 15
	A 4 21610	1 F 18
	A 4 25625	1 F 22
	A 4 25650	1 F 24
	A 4 26400	1 G 2
128979	A 4 21550	1 F 15
128980	A 4 25650	1 F 24
128981	A 4 21550	1 F 15
	A 4 21610	1 F 17
	A 4 25625	1 F 22
	A 4 25650	1 F 24
128989	A 4 25625	1 F 22
128990	A 4 21610	1 F 17
129267	A 4 10610	1 D 16
	A 4 11100	1 E 2
	A 4 20060	1 E 21
	A 4 20100	1 E 23
188220	A 4 10630	1 D 18
188221	A 4 21350	1 F 7
191799	A 4 10600	1 D 13
191800	A 4 10600	1 D 13
192544	A 4 10000	1 D 11
192545	A 4 10000	1 D 11
193473	A 4 21300	1 F 4
193474	A 4 20620	1 F 2
195644	A 4 10610	1 D 16
195645	A 4 20060	1 E 21
195834	A 4 20100	1 E 23
195887	A 4 11100	1 E 2
201413	A 6 23000	1 I 11
201497	A 3 20150	1 D 8
	A 9 20200	1 K 17
201566	A 3 10150	1 C 18
201951	A 2 10200	1 C 2
	A 3 10150	1 C 19
202200	A 3 13050	1 D 2
203253	A 6 24150	1 I 16
	A 9 10080	1 K 9
206770	A 6 24150	1 I 17
206864	A 2 10200	1 C 2
	A 2 12100	1 C 10
	A 3 10150	1 C 18
	A 6 24150	1 I 16
207647	A 2 10200	1 C 2
207873	A 2 10200	1 C 3
	A 3 10150	1 C 19
	A 6 23000	1 I 11

Part No.	Group No.	Microfiche Loc.
207878	A 6 23000	1 I 12
208805	A 7 10200	1 I 23
209313	A 2 10200	1 C 3
	A 2 12100	1 C 12
211433	A 3 13050	1 D 2
211853	A 6 24150	1 I 17
214295	A 3 10150	1 C 18
214337	E 2 70000	2 D 2
214596	A 2 10200	1 C 3
	A 2 12100	1 C 12
214730	A 2 10200	1 C 2
	A 2 12100	1 C 11
214920	A 2 12100	1 C 12
214923	A 2 12100	1 C 12
214924	A 2 10200	1 C 3
	A 2 12100	1 C 12
214925	A 2 10200	1 C 3
	A 2 12100	1 C 12
214928	A 2 10200	1 C 2
	A 2 12100	1 C 10
214929	A 2 10200	1 C 2
	A 2 12100	1 C 11
214930	A 2 10200	1 C 2
	A 2 12100	1 C 10
214931	A 2 10200	1 C 2
	A 2 12100	1 C 10
214936	A 2 10200	1 C 2
	A 2 12100	1 C 10
214939	A 2 12100	1 C 12
214943	A 2 12100	1 C 10
	A 2 25050	1 C 15
214946	A 2 12100	1 C 10
	A 2 25050	1 C 15
214949	A 2 12100	1 C 10
	A 2 25050	1 C 15
214951	A 2 10200	1 C 2
	A 2 12100	1 C 11
214953	A 2 10200	1 C 3
	A 2 12100	1 C 11
214954	A 2 10200	1 C 2
	A 2 12100	1 C 10
214956	A 2 10200	1 C 2
	A 2 12100	1 C 10
214958	A 2 10200	1 C 3
214959	A 2 10200	1 C 3
214961	A 2 10200	1 C 2
	A 2 12100	1 C 11
214962	A 9 10080	1 K 9
214979	A 2 10200	1 C 2
	A 2 12100	1 C 11
214980	A 2 12100	1 C 10
214981	A 2 10200	1 C 2
214983	A 2 10200	1 C 3
	A 2 12100	1 C 11
214984	A 2 10200	1 C 3
	A 2 12100	1 C 11
214985	A 3 10150	1 C 19
214988	A 2 10200	1 C 3
	A 2 12100	1 C 12
215142	A 3 10150	1 C 18
215143	A 3 10150	1 C 18
215144	A 3 10150	1 C 18
215145	A 3 10150	1 C 18
215146	A 3 10150	1 C 18
215147	A 3 13050	1 D 2
215149	A 3 10150	1 C 18
215150	A 3 10150	1 C 18
215152	A 3 10150	1 C 19
215154	A 3 10150	1 C 19
215155	A 3 10150	1 C 18
215156	A 3 10150	1 C 18
215157	A 3 10150	1 C 18
215162	A 3 10150	1 C 18
215163	A 3 10150	1 C 19
215164	A 3 10150	1 C 19

Part No.	Group No.	Microfiche Loc.
215166	A 3 10150	1 C 18
	A 3 12000	1 C 23
215167	A 3 10150	1 C 18
215176	A 3 11000	1 C 21
	A 3 12000	1 C 23
215177	A 3 11000	1 C 21
	A 3 12000	1 C 23
215179	A 3 11000	1 C 21
	A 3 12000	1 C 23
215180	A 3 11000	1 C 21
215182	A 3 11000	1 C 21
215183	A 3 11000	1 C 21
	A 3 12000	1 C 23
	A 6 24150	1 I 16
215184	A 3 12000	1 C 23
215188	A 3 12000	1 C 23
215189	A 3 12000	1 C 23
215190	A 3 11000	1 C 21
	A 3 12000	1 C 23
	A 6 24150	1 I 16
215191	A 3 10150	1 C 18
215194	A 3 13050	1 D 2
215205	A 3 10150	1 C 19
215502	A 8 10060	1 K 7
	J 1 50000	2 G 5
215550	A 3 10150	1 C 19
215551	A 3 10150	1 C 18
215663	A 3 11000	1 C 21
215702	A 2 10200	1 C 2
	A 2 12100	1 C 11
215757	A 3 10150	1 C 19
215909	A 2 12100	1 C 12
216053	A 7 60000	1 K 2
216058	A 2 12100	1 C 10
	A 3 10150	1 C 18
	A 6 24150	1 I 16
217420	A 6 24150	1 I 17
217509	A 7 60000	1 K 2
217566	A 7 60000	1 K 2
217567	A 7 60000	1 K 2
217568	A 7 60000	1 K 2
217693	A 6 23000	1 I 12
217952	A 3 10150	1 C 18
218504	A 7 60000	1 K 2
218777	A 6 23000	1 I 12
219370	A 3 10150	1 C 19
219373	A 3 10150	1 C 19
220363	A 3 13050	1 D 2
220725	A 2 10200	1 C 3
	A 6 23000	1 I 12
220983	A 2 12100	1 C 10
	A 2 25050	1 C 15
221391	A 3 10150	1 C 18
222006	A 2 10200	1 C 3
	A 2 12100	1 C 12
222031	A 6 23000	1 I 12
222067	A 6 24150	1 I 16
222079	A 2 10200	1 C 3
	A 2 12100	1 C 11
222179	A 7 60000	1 K 2
222312	A 2 12100	1 C 10
	A 2 25050	1 C 15
222318	A 2 12100	1 C 10
	A 2 25050	1 C 15
222418	A 6 23000	1 I 11
222684	A 2 12100	1 C 12
223084	A 6 23000	1 I 11
223085	A 3 11000	1 C 21
	A 3 12000	1 C 23
223124	A 2 10200	1 C 3
	A 2 12100	1 C 11
223125	A 2 10200	1 C 3
	A 2 12100	1 C 11
223222	A 6 24150	1 I 17
223877	A 6 24150	1 I 16
223989	A 6 23000	1 I 11
224009	A 2 10200	1 C 2
	A 2 12100	1 C 11
224026	A 4 10610	1 D 16
	A 4 10630	1 D 18
	A 4 11100	1 E 2
	A 4 20060	1 E 21
	A 4 20100	1 E 23
	A 4 21350	1 F 7
224028	A 4 10000	1 D 11
	A 4 10600	1 D 13
	A 4 20620	1 F 2
	A 4 21300	1 F 4
224039	A 2 10200	1 C 2
	A 2 12100	1 C 11
224083	A 6 24150	1 I 16
224368	A 2 12100	1 C 10
	A 2 25050	1 C 15
224369	A 2 12100	1 C 10
	A 2 25050	1 C 15
224466	A 2 12100	1 C 10
224620	A 3 13050	1 D 2
224771	A 3 11000	1 C 21
	A 3 12000	1 C 23
	A 6 24150	1 I 16
224772	A 3 11000	1 C 21
	A 3 12000	1 C 23
	A 6 24150	1 I 16
224774	A 3 11000	1 C 21
	A 3 12000	1 C 23
	A 6 24150	1 I 16
225076	A 3 11000	1 C 21
	A 3 12000	1 C 23
225077	A 3 11000	1 C 21
	A 3 12000	1 C 23
225079	A 3 10150	1 C 18
225313	A 6 23000	1 I 11
225602	A 3 11000	1 C 21
	A 3 12000	1 C 23
225603	A 3 10150	1 C 18
	A 3 11000	1 C 21
225793	A 6 23000	1 I 12
225800	A 6 23000	1 I 12
225823	A 7 60000	1 K 2
225824	A 3 10150	1 C 18
225844	A 6 24150	1 I 17
225956	A 6 24150	1 I 16
227495	A 7 60000	1 K 2
227881	A 7 60000	1 K 3
227952	A 3 12000	1 C 23
228494	A 3 10150	1 C 18
228943	A 3 10150	1 C 18
229006	A 3 13050	1 D 2
229009	A 3 13050	1 D 2
229010	A 3 13050	1 D 2
229466	A 3 13050	1 D 2
229565	A 2 12100	1 C 12
229566	A 2 12100	1 C 12
230067	A 6 23000	1 I 12
230690	A 7 60000	1 K 2
230822	A 6 24150	1 I 16
230829	A 6 24150	1 I 16
230851	A 6 24150	1 I 17
230857	A 6 24150	1 I 16
231017	A 6 23000	1 I 11
231034	A 7 60000	1 K 3
231055	A 7 60000	1 K 2
231059	A 6 24150	1 I 16
231136	A 7 60000	1 K 2
231231	A 6 23000	1 I 11
231260	A 6 24150	1 I 16
231262	A 6 24150	1 I 16
231264	A 6 24150	1 I 16
231274	A 6 24150	1 I 17
231275	A 6 24150	1 I 17

Part No.	Group No.	Microfiche Loc.
231276	A 6 24150	1 I 17
231278	A 6 24150	1 I 17
231279	A 6 24150	1 I 17
231283	A 6 24150	1 I 17
231284	A 6 24150	1 I 17
231285	A 6 24150	1 I 17
231290	A 6 23000	1 I 12
231292	A 6 23000	1 I 12
231293	A 6 23000	1 I 12
231294	A 6 23000	1 I 12
231300	A 6 23000	1 I 11
231303	A 6 23000	1 I 11
231308	A 6 23000	1 I 11
231332	A 6 23000	1 I 11
231333	A 6 23000	1 I 11
231336	A 6 23000	1 I 11
231338	A 6 23000	1 I 11
231385	A 6 24150	1 I 16
231399	A 6 23000	1 I 12
231495	A 6 23000	1 I 11
231554	A 2 10200	1 C 3
231693	A 7 60000	1 K 2
231699	A 7 60000	1 K 2
231701	A 7 60000	1 K 3
231705	A 7 60000	1 K 3
231709	A 7 60000	1 K 3
231743	A 6 24150	1 I 16
231744	A 6 24150	1 I 16
231811	A 6 23000	1 I 11
231842	A 6 23000	1 I 12
231843	A 6 23000	1 I 12
232089	A 6 24150	1 I 16
232141	A 6 24150	1 I 16
232157	A 6 24150	1 I 17
232158	A 6 24150	1 I 17
232159	A 6 24150	1 I 17
232160	A 6 24150	1 I 17
232239	A 6 23000	1 I 11
232240	A 6 23000	1 I 11
232285	A 6 23000	1 I 11
232338	A 6 23000	1 I 11
232346	A 6 24150	1 I 16
232348	A 6 24150	1 I 16
232349	A 6 24150	1 I 17
232350	A 6 24150	1 I 17
232351	A 6 24150	1 I 17
232355	A 6 24150	1 I 17
232356	A 6 24150	1 I 17
232357	A 6 24150	1 I 17
232362	A 6 24150	1 I 17
232363	A 6 24150	1 I 16
232365	A 6 24150	1 I 17
232366	A 6 24150	1 I 17
232367	A 6 24150	1 I 17
232368	A 6 23000	1 I 12
232370	A 6 23000	1 I 11
232394	A 7 60000	1 K 2
232535	A 2 10200	1 C 3
	A 2 12100	1 C 12
232628	A 6 23000	1 I 11
232635	A 6 23000	1 I 11
232715	A 6 24150	1 I 17
232903	A 6 23000	1 I 11
232904	A 6 23000	1 I 11
232943	A 6 23000	1 I 11
232944	A 6 23000	1 I 11
232947	A 6 23000	1 I 11
233089	A 2 12100	1 C 12
233128	A 2 12100	1 C 10
233194	A 6 24150	1 I 17
233302	A 6 24150	1 I 17
233361	A 6 24150	1 I 16
233598	A 2 10200	1 C 2
	A 2 12100	1 C 10
	A 6 24150	1 I 16
233850	A 6 24150	1 I 17
233859	A 6 23000	1 I 12
234001	A 6 23000	1 I 11
234597	A 6 23000	1 I 11
234761	A 6 23000	1 I 11
234834	A 7 60000	1 K 2
235593	A 2 10200	1 C 3
	A 2 12100	1 C 12
235784	A 6 24150	1 I 16
235961	A 2 10200	1 C 2
	A 2 12100	1 C 11
	A 9 10080	1 K 9
236288	A 2 12100	1 C 12
236574	A 6 23000	1 I 11
236892	A 7 60000	1 K 3
236893	A 7 60000	1 K 3
236936	A 2 10200	1 C 3
236937	A 2 10200	1 C 3
237242	A 2 12100	1 C 11
237243	A 2 12100	1 C 12
237331	A 7 60000	1 K 3
237405	A 2 10200	1 C 3
	A 2 12100	1 C 11
237843	A 7 60000	1 K 2
237848	A 7 60000	1 K 2
238007	A 7 60000	1 K 2
238026	A 4 15010	1 E 9
	A 4 16400	1 E 18
	A 4 21610	1 F 18
	A 4 26400	1 G 2
238032	A 7 60000	1 K 2
238071	A 7 60000	1 K 2
238160	A 7 60000	1 K 3
238161	A 7 60000	1 K 2
238162	A 7 60000	1 K 3
238163	A 7 60000	1 K 3
238164	A 7 60000	1 K 2
238165	A 7 60000	1 K 2
238186	A 7 60000	1 K 2
238270	A 7 60000	1 K 3
238313	A 3 11000	1 C 21
	A 3 12000	1 C 23
238341	A 7 60000	1 K 2
238425	A 7 60000	1 K 3
238426	A 7 27400	1 J 10
	A 7 60000	1 K 3
238535	A 7 27400	1 J 11
239216	A 6 23000	1 I 11
239493	A 7 60000	1 K 3
239742	A 2 12100	1 C 11
239892	A 3 10150	1 C 18
	A 3 13050	1 D 2
240318	A 2 10200	1 C 3
240467	A 2 10200	1 C 3
240978	A 7 60000	1 K 3
240979	A 7 60000	1 K 3
284053	A 2 10200	1 C 2
284250	A 6 23000	1 I 11
285198	A 3 10150	1 C 18
286288	A 2 12100	1 C 10
286411	A 3 10150	1 C 18
300225	A 10 12000	1 K 21
	E 2 70000	2 D 2
302568	A 7 15400	1 J 2
	A 7 27400	1 J 10
302712	E 2 70000	2 D 2
331196	A 9 14050	1 K 13
356622	D 1 10110	2 B 16
358394	D 1 10110	2 B 16
	D 1 10550	2 B 19
364199	A 1 10450	1 A 13
	A 1 11750	1 A 17
450230	A 2 10200	1 C 2
	A 2 12100	1 C 11
509772	A 9 20200	1 K 17

Part No.	Group No.	Microfiche Loc.
509772	A 10 20125	1 K 23
511512	A 1 20325	1 B 14
	A 1 25150	1 B 21
521686	A 1 23300	1 B 18
525293	A 9 16000	1 K 15
	D 1 10110	2 B 16
532917	E 1 10065	2 C 2
	E 1 12050	2 C 5
544512	A 7 25050	1 J 6
544595	A 8 10060	1 K 7
545005	A 7 25050	1 J 6
547237	F 1 20400	2 D 12
547529	F 2 90075	2 E 20
550301	A 7 15400	1 J 2
	A 7 27400	1 J 10
551014	A 7 25050	1 J 6
551090	D 1 20050	2 B 23
551530	F 2 51310	2 E 2
557527	J 1 20000	2 G 3
561912	A 10 20125	1 K 23
562783	E 1 10065	2 C 2
	E 1 12050	2 C 5
563377	E 1 13050	2 C 9
565389	A 3 20150	1 D 8
	A 6 11000	1 I 2
565822	A 3 20150	1 D 8
569739	A 1 10450	1 A 13
	A 1 11750	1 A 17
573548	F 1 20400	2 D 12
580282	A 1 23300	1 B 18
584501	A 1 10450	1 A 13
	A 1 11750	1 A 17
586452	B 1 10085	1 L 2
	B 3 10020	2 A 18
	B 5 10040	2 A 24
	B 6 10000	2 B 2
	B 6 10020	2 B 6
	E 1 10065	2 C 2
	E 1 12050	2 C 5
	E 1 13000	2 C 7
	E 1 13050	2 C 9
587613	D 1 10110	2 B 16
588680	A 1 16700	1 B 11
588860	A 1 15100	1 B 8
600005	A 3 20150	1 D 8
600259	F 1 20400	2 D 12
613750	A 7 10050	1 I 21
	A 7 15400	1 J 2
	A 7 27400	1 J 11
	A 7 30125	1 J 15
616775	A 7 15400	1 J 2
	A 7 27400	1 J 10
616796	A 1 10450	1 A 13
	A 1 11750	1 A 17
616848	A 3 11000	1 C 21
	A 3 12000	1 C 23
618388	A 3 20150	1 D 8
619019	A 7 25050	1 J 6
619023	A 2 10200	1 C 3
	A 2 12100	1 C 12
619025	A 2 10200	1 C 3
620235	A 7 15400	1 J 2
	A 7 27400	1 J 11
	A 7 30125	1 J 15
620238	A 7 15400	1 J 2
	A 7 27400	1 J 11
	A 7 30125	1 J 15
623869	A 7 30125	1 J 15
626787	F 2 40050	2 D 18
635373	A 7 25050	1 J 6
635376	A 9 14050	1 K 13
636260	F 2 51310	2 E 2
641297	A 7 60000	1 K 3
645092	A 7 25050	1 J 6
654141	A 7 60000	1 K 2
654613	A 3 11000	1 C 21
	A 3 12000	1 C 23
	A 6 24150	1 I 16
655376	A 9 14050	1 K 13
656248	A 1 15100	1 B 8
656532	A 10 10050	1 K 19
658487	A 9 14050	1 K 13
	F 1 20400	2 D 12
	F 2 51310	2 E 2
658985	A 4 10000	1 D 11
	A 4 10630	1 D 18
	A 4 21300	1 F 4
	A 4 21350	1 F 7
659065	A 2 10200	1 C 3
	A 2 12100	1 C 12
	A 3 11000	1 C 21
	A 3 12000	1 C 23
660178	A 2 12100	1 C 10
	A 2 25050	1 C 15
660545	D 1 10550	2 B 19
661570	A 10 12000	1 K 21
661862	F 2 95050	2 E 23
661978	E 2 70000	2 D 2
663957	A 3 20150	1 D 8
664871	D 1 10110	2 B 16
	D 1 10550	2 B 19
666542	A 2 10200	1 C 3
	A 2 12100	1 C 12
666838	A 1 10450	1 A 13
	A 1 11750	1 A 17
666863	A 1 10450	1 A 13
	A 1 11750	1 A 17
667277	A 4 14950	1 E 4
	A 4 15000	1 E 6
	A 4 15010	1 E 9
	A 4 15150	1 E 11
	A 4 15600	1 E 14
	A 4 15610	1 E 16
	A 4 16400	1 E 18
	A 4 21550	1 F 15
	A 4 21610	1 F 17
	A 4 25625	1 F 22
	A 4 25650	1 F 24
	A 4 26400	1 G 2
667278	A 4 14950	1 E 4
	A 4 15000	1 E 6
	A 4 15010	1 E 9
	A 4 15150	1 E 11
	A 4 15600	1 E 14
	A 4 15610	1 E 16
	A 4 16400	1 E 18
	A 4 21550	1 F 15
	A 4 21610	1 F 17
	A 4 25625	1 F 22
	A 4 25650	1 F 24
	A 4 26400	1 G 2
667288	A 1 10450	1 A 13
	A 1 11750	1 A 18
668385	A 7 27400	1 J 10
668553	A 4 10600	1 D 13
	A 4 10610	1 D 16
	A 4 11100	1 E 2
	A 4 20060	1 E 21
	A 4 20100	1 E 23
	A 4 20620	1 F 2
669881	A 1 23300	1 B 18
672004	A 4 10600	1 D 13
	A 4 10610	1 D 16
	A 4 11100	1 E 2
	A 4 20060	1 E 21
	A 4 20100	1 E 23
	A 4 20620	1 F 2
672005	A 4 10600	1 D 13
	A 4 10610	1 D 16
	A 4 11100	1 E 2

Part No.	Group No.	Microfiche Loc.
672005	A 4 20060	1 E 21
	A 4 20100	1 E 23
	A 4 20620	1 F 2
672181	A 4 10000	1 D 11
	A 4 10630	1 D 18
	A 4 21300	1 F 4
	A 4 21350	1 F 7
672182	A 4 10000	1 D 11
	A 4 10630	1 D 18
	A 4 21300	1 F 4
	A 4 21350	1 F 7
672493	A 9 14050	1 K 13
672554	A 10 10050	1 K 19
672907	A 4 30110	1 G 7
675227	A 6 11000	1 I 2
	A 7 15400	1 J 2
	A 7 27400	1 J 10
	A 7 30125	1 J 15
	A 9 20200	1 K 17
	A 10 20125	1 K 23
675248	A 4 14950	1 E 4
	A 4 15000	1 E 6
	A 4 15010	1 E 9
	A 4 15150	1 E 11
	A 4 15600	1 E 14
	A 4 15610	1 E 16
	A 4 16400	1 E 18
	A 4 21550	1 F 15
	A 4 21610	1 F 17
	A 4 25625	1 F 22
	A 4 25650	1 F 24
	A 4 26400	1 G 2
675249	A 4 14950	1 E 4
	A 4 15000	1 E 6
	A 4 15010	1 E 9
	A 4 15150	1 E 11
	A 4 15600	1 E 14
	A 4 15610	1 E 16
	A 4 16400	1 E 18
	A 4 21550	1 F 15
	A 4 21610	1 F 17
	A 4 25625	1 F 22
	A 4 25650	1 F 24
	A 4 26400	1 G 2
675257	A 4 14950	1 E 4
	A 4 15000	1 E 7
	A 4 15010	1 E 9
	A 4 15150	1 E 11
	A 4 15600	1 E 14
	A 4 15610	1 E 16
	A 4 16400	1 E 18
	A 4 21550	1 F 15
	A 4 21610	1 F 17
	A 4 25625	1 F 22
	A 4 25650	1 F 24
	A 4 26400	1 G 2
675261	A 4 10600	1 D 13
	A 4 10610	1 D 16
	A 4 11100	1 E 2
	A 4 20060	1 E 21
	A 4 20100	1 E 23
	A 4 20620	1 F 2
675536	A 4 14950	1 E 4
	A 4 15000	1 E 6
	A 4 15010	1 E 9
	A 4 15150	1 E 11
	A 4 15600	1 E 14
	A 4 15610	1 E 16
	A 4 16400	1 E 18
	A 4 21550	1 F 15
	A 4 21610	1 F 17
	A 4 25625	1 F 22
	A 4 25650	1 F 24
	A 4 26400	1 G 2
675544	A 3 10150	1 C 19
675548	A 3 10150	1 C 19
692722	A 7 15400	1 J 2
	A 7 30125	1 J 15
695695	A 7 27400	1 J 10
696073	F 2 95050	2 E 23
699005	A 7 10050	1 I 21
710288	A 4 14950	1 E 4
	A 4 15000	1 E 7
	A 4 15010	1 E 9
	A 4 15150	1 E 11
	A 4 15600	1 E 14
	A 4 15610	1 E 16
	A 4 16400	1 E 18
	A 4 21550	1 F 15
	A 4 21610	1 F 18
	A 4 25625	1 F 22
	A 4 25650	1 F 24
	A 4 26400	1 G 2
711161	A 6 23000	1 I 11
711178	A 6 23000	1 I 12
711298	A 2 10200	1 C 2
	A 2 12100	1 C 10
713186	A 2 10200	1 C 2
	A 2 12100	1 C 11
713513	E 1 13050	2 C 9
713678	E 1 10065	2 C 2
	E 1 12050	2 C 5
713997	E 2 70000	2 D 2
730149	A 10 10050	1 K 19
730963	E 1 13050	2 C 9
731160	A 6 24150	1 I 16
731793	A 10 10050	1 K 19
731900	A 10 10050	1 K 19
743035	A 2 10200	1 C 3
	A 2 12100	1 C 12
743200	F 2 95050	2 E 23
743208	F 2 95050	2 E 23
743439	A 6 24150	1 I 16
755054	A 10 12000	1 K 21
755055	A 10 10050	1 K 19
756853	A 1 11750	1 A 18
764663	A 1 10450	1 A 13
773808	A 7 30125	1 J 15
774433	A 10 12000	1 K 21
774483	A 3 20150	1 D 8
774623	A 6 23000	1 I 12
784431	E 1 13050	2 C 9
784568	E 1 13000	2 C 7
784663	A 1 10450	1 A 13
	A 1 11750	1 A 17
	A 9 10080	1 K 9
784950	F 2 50100	2 D 24
799408	A 4 10000	1 D 11
	A 4 10630	1 D 18
	A 4 21300	1 F 4
	A 4 21350	1 F 7
799595	A 3 12000	1 C 23
801524	A 2 10200	1 C 3
	A 2 12100	1 C 12
801608	A 2 10200	1 C 3
801984	A 2 10200	1 C 2
	A 2 12100	1 C 10
802003	A 2 12100	1 C 10
802049	A 7 60000	1 K 2
802164	A 6 24150	1 I 16
815040	A 4 14950	1 E 4
	A 4 15000	1 E 6
	A 4 15150	1 E 11
	A 4 15600	1 E 14
	A 4 15610	1 E 16
	A 4 16400	1 E 18
	A 4 21550	1 F 15
	A 4 25625	1 F 22
	A 4 25650	1 F 24
	A 4 26400	1 G 2

Part No.	Group No.	Microfiche Loc.
815202	A 4 21550	1 F 15
	A 4 25625	1 F 22
815204	A 4 14950	1 E 4
	A 4 15000	1 E 6
	A 4 15150	1 E 11
815784	A 4 15000	1 E 6
816090	A 4 30100	1 G 5
816092	A 4 30100	1 G 5
816098	A 4 20620	1 F 2
816099	A 4 15610	1 E 16
840446	A 4 15010	1 E 9
	A 4 21610	1 F 17
840643	A 7 25050	1 J 6
840789	A 7 25050	1 J 6
841036	A 4 10600	1 D 13
841037	A 4 20620	1 F 2
841313	A 7 25050	1 J 6
841314	A 7 25050	1 J 6
841315	A 7 25050	1 J 6
853847	F 2 50100	2 D 24
856250	A 7 60000	1 K 2
857933	A 7 27400	1 J 11
857944	A 7 15400	1 J 2
861356	A 7 10050	1 I 21
861692	A 7 15400	1 J 2
862738	A 7 25050	1 J 6
871782	A 7 10050	1 I 21
874125	A 7 10050	1 I 21
875170	A 7 10200	1 I 23
875248	A 1 10450	1 A 13
	A 1 11750	1 A 17
878196	E 2 30650	2 C 17
878231	E 2 30650	2 C 17
878232	E 2 30650	2 C 17
878233	E 2 30650	2 C 17
878234	E 2 30650	2 C 17
878235	E 2 30650	2 C 17
883734	E 2 30650	2 C 17
886267	E 2 20000	2 C 13
886569	A 1 25150	1 B 21
887578	A 7 10050	1 I 21
887737	A 5 10220	1 G 19
	A 5 20050	1 G 23
892250	A 7 27400	1 J 10
892833	A 1 25150	1 B 21
894831	A 6 11000	1 I 2
	D 1 20050	2 B 23
896978	F 2 50100	2 D 24
896979	F 2 50100	2 D 24
896982	F 2 50100	2 D 24
896983	F 2 50100	2 D 24
896985	F 2 50100	2 D 24
896988	F 2 50100	2 D 24
896989	F 2 50100	2 D 24
896990	F 2 50100	2 D 24
896991	F 2 50100	2 D 24
896992	F 2 50100	2 D 24
896994	F 2 50100	2 D 24
898224	E 2 20000	2 C 13
899038	E 2 30650	2 C 17
899039	E 2 30650	2 C 17
940081	A 5 10220	1 G 19
	A 5 20050	1 G 23
940090	A 5 30100	1 H 2
	A 5 40150	1 H 6
	A 5 40500	1 H 12
	A 5 40850	1 H 20
	A 5 50050	1 H 24
940091	A 5 30100	1 H 2
940092	A 5 30100	1 H 2
940224	A 5 30100	1 H 2
940653	A 5 20050	1 G 23
940654	A 5 10220	1 G 19
	A 5 20050	1 G 23
941474	A 1 20325	1 B 14
943957	D 1 10110	2 B 16
	D 1 10550	2 B 19
944408	J 1 50000	2 G 5
944469	E 2 30650	2 C 17
944471	E 2 30650	2 C 17
944643	E 2 30650	2 C 17
944645	E 2 30650	2 C 17
944862	A 5 30100	1 H 2
	A 5 40150	1 H 6
	A 5 40500	1 H 12
	A 5 40850	1 H 20
	A 5 50050	1 H 24
945060	A 1 25150	1 B 21
945374	A 3 10150	1 C 18
	A 3 11000	1 C 21
	A 3 12000	1 C 23
945444	J 1 50000	2 G 5
945445	J 1 50000	2 G 5
945446	J 1 50000	2 G 5
946008	J 1 50000	2 G 5
946011	J 1 50000	2 G 5
946860	A 1 25900	1 B 24
947289	J 1 10000	2 G 1
947293	J 1 50000	2 G 5
947596	E 1 13000	2 C 7
948251	E 2 30650	2 C 17
949095	J 1 50000	2 G 5
949096	J 1 50000	2 G 5
949098	J 1 50000	2 G 5
949985	J 1 20000	2 G 3
952160	A 6 23000	1 I 12
954597	A 7 10200	1 I 23
	A 7 35000	1 J 19
955743	A 4 10000	1 D 11
	A 4 10600	1 D 13
	A 4 10610	1 D 16
	A 4 10630	1 D 18
	A 4 11100	1 E 2
	A 4 20060	1 E 21
	A 4 20100	1 E 23
	A 4 20620	1 F 2
	A 4 21300	1 F 4
	A 4 21350	1 F 7
	B 1 15100	1 L 5
960373	E 2 20000	2 C 13
960419	J 1 20000	2 G 3
961028	J 1 50000	2 G 5
961172	J 1 50000	2 G 5
961262	J 1 20000	2 G 3
961658	J 1 20000	2 G 3
961907	A 5 40850	1 H 20
961908	A 5 40850	1 H 20
962260	A 1 25900	1 B 24
963023	J 1 50000	2 G 5
966262	A 7 25050	1 J 6
966263	A 7 25050	1 J 6
990087	E 2 20000	2 C 13
990932	F 2 50100	2 D 24
992313	E 2 20000	2 C 13
992712	E 2 40000	2 C 21
993688	A 1 25150	1 B 21
993689	A 1 25150	1 B 21
1021036	F 2 90075	2 E 20
1300057	F 2 95050	2 E 23
1300309	A 9 10080	1 K 9
	A 10 10050	1 K 19
1300495	E 1 13000	2 C 7
1300702	A 1 25900	1 B 24
1302005	A 10 10050	1 K 19
1302189	E 1 13000	2 C 7
1303012	A 8 10060	1 K 7
1303213	F 2 50100	2 D 24
	F 2 51310	2 E 2
1304638	A 6 24150	1 I 17
1305106	J 1 20000	2 G 3

Part No.	Group No.	Microfiche Loc.
1305202	J 1 20000	2 G 3
1309108	F 2 50100	2 D 24
1310761	F 2 95050	2 E 23
1310810	A 9 10080	1 K 9
1314773	A 6 24150	1 I 17
1314774	A 6 24150	1 I 17
1316610	A 9 10080	1 K 9
1317072	B 1 10085	1 L 2
1317408	A 9 20200	1 K 17
	A 10 20125	1 K 23
1318083	E 2 70000	2 D 2
1318084	E 2 70000	2 D 3
1319227	E 1 13000	2 C 7
1319348	E 1 13050	2 C 9
1319807	A 7 15400	1 J 2
1320451	A 7 27400	1 J 10
1320982	A 10 10050	1 K 19
1321459	A 3 20150	1 D 8
1322622	A 9 10080	1 K 9
1501249	A 8 10060	1 K 7
1501380	A 8 10060	1 K 7
1501478	F 2 90075	2 E 20
1501855	J 1 10000	2 G 1
1502845	E 1 13050	2 C 9
1503013	E 1 13050	2 C 9
1503251	A 6 11000	1 I 2
	A 9 20200	1 K 17
	A 10 20125	1 K 23
1503465	E 1 13000	2 C 7
1503467	E 1 13050	2 C 9
1503629	E 1 10065	2 C 2
	E 1 12050	2 C 5
1503639	E 1 10065	2 C 2
	E 1 12050	2 C 5
1508680	A 1 20325	1 B 14
1511709	F 2 60000	2 E 7
1512006	F 2 60000	2 E 7
1513103	B 1 18050	1 L 7
1513106	A 7 30125	1 J 15
1513887	F 2 60000	2 E 7
1518811	A 6 11000	1 I 2
	A 8 10060	1 K 7
1520191	A 9 10080	1 K 9
1520467	E 1 13050	2 C 9
1522535	A 6 11000	1 I 2
	A 7 15400	1 J 2
	A 7 27400	1 J 10
	A 7 30125	1 J 15
	A 9 20200	1 K 17
	A 10 20125	1 K 23
1522575	A 9 10080	1 K 9
1523210	B 4 10080	2 A 22
	D 1 20050	2 B 23
1525766	F 2 40050	2 D 18
1529625	A 1 20325	1 B 14
1530264	E 1 10065	2 C 2
	E 1 12050	2 C 5
1530361	F 2 51310	2 E 2
1531808	A 1 23300	1 B 18
1533614	A 8 10060	1 K 7
1534237	B 1 23250	1 L 21
1536234	E 1 13000	2 C 7
1539058	A 6 11000	1 I 2
1541606	A 8 10060	1 K 7
1549381	F 1 20400	2 D 12
1550874	A 8 10060	1 K 7
1558644	D 1 10110	2 B 16
	D 1 10550	2 B 19
1564758	E 1 13000	2 C 7
1573309	B 6 10000	2 B 2
	B 6 10020	2 B 6
	E 1 13000	2 C 7
	E 1 13050	2 C 9
1574466	B 1 10085	1 L 2
	B 1 15100	1 L 5
1574466	B 3 10020	2 A 18
	E 1 10065	2 C 2
	E 1 12050	2 C 5
	E 2 70000	2 D 2
1579311	F 1 20400	2 D 12
1610636	A 3 20150	1 D 8
1615685	A 9 14050	1 K 13
	F 1 20400	2 D 12
1620535	A 7 27400	1 J 11
1671369	F 1 10060	2 D 7
	F 1 10350	2 D 9
1736910	A 6 11000	1 I 2
	A 10 10050	1 K 19
1900019	A 7 10050	1 I 21
1900020	A 7 10050	1 I 21
1900168	B 1 10085	1 L 2
	B 1 15100	1 L 5
	B 3 10020	2 A 18
1900194	B 2 10000	2 A 12
	B 2 10010	2 A 14
	B 5 10040	2 A 24
1900338	B 1 23150	1 L 19
1900350	F 2 96960	2 F 8
1900460	F 2 51310	2 E 2
1900603	A 8 10060	1 K 7
1900609	D 1 20050	2 B 23
1900649	A 4 10000	1 D 11
	A 4 10600	1 D 13
	A 4 20620	1 F 2
	A 4 21300	1 F 4
	F 2 96810	2 F 2
	F 2 96960	2 F 8
	F 2 97000	2 F 10
	F 2 97560	2 F 14
1900671	B 1 23000	1 L 17
1900759	B 4 10080	2 A 22
	D 1 20050	2 B 23
1900873	D 1 20050	2 B 23
1900875	D 1 20050	2 B 23
1900876	D 1 20050	2 B 23
1901079	B 1 10085	1 L 2
	B 1 15100	1 L 5
	B 3 10020	2 A 18
1901081	D 1 20050	2 B 23
1901398	A 7 50100	1 J 24
1901464	A 9 16000	1 K 15
1901466	B 1 20200	1 L 13
1901550	B 2 10000	2 A 12
	B 2 10010	2 A 14
	B 5 10040	2 A 24
1901722	A 1 20325	1 B 14
1901749	F 1 10060	2 D 7
	F 1 20400	2 D 12
	F 2 51310	2 E 2
1901972	A 1 20325	1 B 14
	A 1 23300	1 B 18
1902171	A 1 20325	1 B 14
1902275	F 2 51310	2 E 2
1902325	D 1 20050	2 B 23
1902756	A 6 11000	1 I 2
1902769	E 1 10065	2 C 2
	E 1 12050	2 C 5
1902786	E 1 10065	2 C 2
	E 1 12050	2 C 5
1902848	A 1 20325	1 B 14
	A 1 23300	1 B 18
1902877	B 2 10000	2 A 12
	B 2 10010	2 A 14
	B 5 10040	2 A 24
1903262	B 6 10000	2 B 2
	B 6 10020	2 B 6
	E 1 13000	2 C 7
	E 1 13050	2 C 9
1903465	B 2 10000	2 A 12
1903679	F 2 97560	2 F 14

Part No.	Group No.	Microfiche Loc.
1903680	F 2 97560	2 F 14
1903689	B 6 10000	2 B 2
	B 6 10020	2 B 6
	E 1 13000	2 C 7
	E 1 13050	2 C 9
1903932	F 1 10060	2 D 7
	F 1 10350	2 D 9
1904058	A 1 10450	1 A 13
	A 1 11750	1 A 17
1904600	J 1 10000	2 G 1
1904665	E 1 10065	2 C 2
	E 1 12050	2 C 5
1904666	E 1 10065	2 C 2
	E 1 12050	2 C 5
1904700	A 1 10450	1 A 14
1904807	A 6 11000	1 I 2
1904810	A 6 11000	1 I 2
1905117	A 6 11000	1 I 2
1905176	B 6 10000	2 B 2
	B 6 10020	2 B 6
	E 1 13000	2 C 7
	E 1 13050	2 C 9
1905398	B 3 10020	2 A 18
1905417	A 1 15100	1 B 8
1905501	A 10 12000	1 K 21
	E 2 70000	2 D 2
1905507	B 6 10000	2 B 2
	B 6 10020	2 B 6
1905513	B 6 10000	2 B 2
	B 6 10020	2 B 6
1905553	B 6 10000	2 B 2
	B 6 10020	2 B 6
1905619	A 10 10050	1 K 19
1905646	B 5 10040	2 A 24
1905685	A 6 11000	1 I 2
1905687	D 1 10110	2 B 16
	D 1 10550	2 B 19
1905762	A 1 10450	1 A 14
	A 1 11750	1 A 17
1905779	F 2 51310	2 E 2
1905864	A 6 11000	1 I 2
1905942	A 10 10050	1 K 19
1906238	B 6 10000	2 B 2
	B 6 10020	2 B 6
1906357	E 2 70000	2 D 2
1906369	A 6 11000	1 I 2
1906370	A 6 11000	1 I 2
1906374	A 10 12000	1 K 21
	E 2 70000	2 D 2
1906386	A 6 11000	1 I 2
1906387	A 6 11000	1 I 2
1906408	A 10 10050	1 K 19
1906804	F 2 51310	2 E 2
1907000	B 6 10000	2 B 2
1907030	B 6 10000	2 B 2
1907252	B 5 10040	2 A 24
1907267	A 10 10050	1 K 19
1907440	B 6 10020	2 B 6
1907482	E 1 13000	2 C 7
1907485	E 1 13000	2 C 7
1907486	E 1 13000	2 C 7
1907487	E 1 13000	2 C 7
1907507	D 1 10110	2 B 16
	D 1 10550	2 B 19
1907570	E 1 13050	2 C 9
1907572	E 1 13050	2 C 9
1907574	E 1 13050	2 C 9
1907576	E 1 13050	2 C 9
1907578	A 4 20620	1 F 2
	B 1 23000	1 L 17
	B 1 23150	1 L 19
	B 1 23250	1 L 21
1907580	B 6 10020	2 B 6
1907709	A 10 12000	1 K 21
1907838	B 6 10000	2 B 2
1907838	B 6 10020	2 B 6
1907841	B 6 10000	2 B 2
	B 6 10020	2 B 6
1907842	B 6 10000	2 B 2
	B 6 10020	2 B 6
1907930	F 2 96810	2 F 2
	F 2 96900	2 F 6
	F 2 96960	2 F 8
	F 2 97000	2 F 10
1907935	F 2 96810	2 F 2
	F 2 96900	2 F 6
	F 2 96960	2 F 8
	F 2 97000	2 F 10
1907944	F 2 50100	2 D 24
1908365	B 5 10040	2 A 24
1908545	A 1 23300	1 B 18
1908558	A 10 10050	1 K 19
	B 1 18050	1 L 7
1908806	F 2 80000	2 E 16
1908858	F 2 40050	2 D 18
1909047	F 2 96810	2 F 2
	F 2 96900	2 F 6
1909215	B 4 10080	2 A 22
1909631	A 9 16000	1 K 15
1909633	A 9 16000	1 K 15
1909660	A 9 16000	1 K 15
1909699	C 1 10080	2 B 10
	C 1 11100	2 B 12
	F 2 40050	2 D 18
1909703	A 7 27400	1 J 10
1909742	A 9 20200	1 K 17
1909745	A 9 20200	1 K 17
	A 10 20125	1 K 23
1909947	A 9 20200	1 K 17
1909978	F 1 10060	2 D 7
	F 2 51310	2 E 2
1909992	F 2 51310	2 E 2
1911507	F 2 51310	2 E 2
1911520	A 1 10450	1 A 14
	A 1 11750	1 A 17
1911528	A 5 50050	1 H 24
1911538	A 5 30100	1 H 2
1911539	A 5 20050	1 G 23
1911588	A 9 20200	1 K 17
	A 10 20125	1 K 23
1911589	A 9 20200	1 K 17
1913567	F 2 40050	2 D 18
1913569	C 1 10080	2 B 10
	F 2 40050	2 D 18
1913574	F 2 40050	2 D 18
1913575	F 2 40050	2 D 18
1913583	F 2 40050	2 D 18
1913666	A 7 30125	1 J 15
1913673	F 1 20400	2 D 12
1913717	B 2 10010	2 A 14
1913913	A 1 25150	1 B 21
1914075	F 2 40050	2 D 18
1914240	A 7 25050	1 J 6
1914255	F 2 96810	2 F 2
	F 2 96900	2 F 6
	F 2 96960	2 F 8
	F 2 97000	2 F 10
	F 2 97560	2 F 14
1914284	B 4 10080	2 A 22
1914646	A 1 25150	1 B 21
1914660	F 2 97000	2 F 10
1914662	F 2 96900	2 F 6
1914666	F 2 96810	2 F 2
1914678	A 10 20125	1 K 23
1914725	A 10 20125	1 K 23
1914969	A 1 10450	1 A 13
	A 1 11750	1 A 17
1914970	A 1 10450	1 A 13
	A 1 11750	1 A 17
1915134	E 2 30650	2 C 17

Part No.	Group No.	Microfiche Loc.
1915205	B 1 10085	1 L 2
	B 3 10020	2 A 18
	E 1 10065	2 C 2
	E 1 12050	2 C 5
1915219	E 2 70000	2 D 3
1915221	E 2 70000	2 D 2
1915267	B 4 10080	2 A 22
1915298	A 10 10050	1 K 19
1915299	A 10 12000	1 K 21
1915300	A 10 10050	1 K 19
1915301	A 10 12000	1 K 21
1915302	A 10 10050	1 K 19
1915303	A 10 10050	1 K 19
1915346	A 10 20125	1 K 23
1915349	A 9 14050	1 K 13
1915375	B 1 20200	1 L 13
1915382	B 1 20200	1 L 13
1915388	A 9 14050	1 K 13
	E 2 50000	2 C 23
1915391	A 9 14050	1 K 13
1915392	A 9 14050	1 K 13
1915423	B 1 20200	1 L 13
1915428	B 1 20200	1 L 13
1915462	B 1 20200	1 L 13
1915482	B 1 20200	1 L 13
1915566	A 10 20125	1 K 23
	D 1 10110	2 B 16
	D 1 10550	2 B 19
1915658	A 9 14050	1 K 13
1915696	A 10 12000	1 K 21
1915733	A 7 25050	1 J 6
1915771	A 3 20150	1 D 8
1916232	E 1 13050	2 C 9
1916233	E 1 13000	2 C 7
1916441	B 5 10040	2 A 24
1916648	F 2 96900	2 F 6
1916708	F 2 60000	2 E 7
1916718	A 7 15400	1 J 2
	A 7 27400	1 J 10
1916734	A 7 25050	1 J 6
1916738	A 7 25050	1 J 6
1916920	A 10 12000	1 K 21
	E 2 70000	2 D 2
1916923	B 1 10085	1 L 2
1916969	A 6 11000	1 I 2
1916992	A 7 50100	1 J 24
1916993	A 7 50100	1 J 24
1916994	A 7 50100	1 J 24
1917182	A 1 20325	1 B 14
1917299	A 7 50100	1 J 24
1917331	B 4 10080	2 A 22
1917429	F 2 40050	2 D 18
1917430	F 2 40050	2 D 18
1917496	A 1 15100	1 B 8
	F 2 50100	2 D 24
1917742	B 1 20100	1 L 11
1917836	F 2 50100	2 D 24
1917920	A 9 16000	1 K 15
1917922	A 9 16000	1 K 15
1917948	D 1 10110	2 B 16
1917963	B 1 20100	1 L 11
1917998	A 1 15100	1 B 8
1918501	B 1 10085	1 L 2
1918742	A 1 23300	1 B 18
1918946	F 2 10115	2 D 14
1918967	B 4 10080	2 A 22
1918982	B 4 10080	2 A 22
1918985	A 9 14050	1 K 13
	F 1 20400	2 D 12
1919013	F 2 10115	2 D 14
1919014	F 2 10115	2 D 14
1919071	B 3 10020	2 A 18
1919081	B 1 10085	1 L 2
1919204	A 3 20150	1 D 8
1919208	A 3 20150	1 D 8
1919209	A 3 20150	1 D 8
1919218	A 3 20150	1 D 8
1919220	A 3 20150	1 D 8
1919222	A 3 20150	1 D 8
1919225	A 3 20150	1 D 8
1919227	A 3 20150	1 D 8
1919229	A 3 20150	1 D 8
1919231	A 3 20150	1 D 8
1919233	A 3 20150	1 D 8
1919237	A 3 20150	1 D 8
1919243	C 1 11100	2 B 12
1919275	B 1 10085	1 L 2
1919276	A 3 15100	1 D 5
1919277	A 3 15100	1 D 5
1919370	E 1 13050	2 C 9
1919403	A 7 50100	1 J 24
1919426	A 1 10450	1 A 13
1919429	A 1 10450	1 A 13
1919489	A 1 10450	1 A 13
1919500	D 1 10110	2 B 17
1919555	F 1 10060	2 D 7
	F 1 10350	2 D 9
1919654	B 1 10085	1 L 2
1919706	B 4 10080	2 A 22
1919777	A 9 16000	1 K 15
1919798	A 9 16000	1 K 15
1919809	A 7 15400	1 J 2
1919811	A 7 15400	1 J 2
	A 7 27400	1 J 10
1919951	A 6 11000	1 I 2
1920070	B 1 20100	1 L 11
1920101	A 7 30125	1 J 15
1920125	A 10 20125	1 K 23
1920129	A 10 20125	1 K 23
1920184	F 2 10115	2 D 14
1920185	F 2 10115	2 D 14
1920302	A 7 50100	1 J 24
1920318	A 3 20150	1 D 8
1920325	A 3 20150	1 D 8
1920373	B 4 10080	2 A 22
1920394	B 4 10080	2 A 22
1920461	B 1 15100	1 L 5
1920497	A 7 30125	1 J 15
1920526	H 1 10000	2 F 21
1920696	B 1 10085	1 L 2
1920710	A 9 14050	1 K 13
1920911	B 1 15100	1 L 5
1920971	A 7 15400	1 J 2
1920974	A 7 15400	1 J 2
1920975	A 7 15400	1 J 2
1921063	A 1 20325	1 B 14
1921066	A 1 20325	1 B 14
1921131	A 3 20150	1 D 8
1921221	A 1 15100	1 B 8
	A 1 16700	1 B 11
1921275	A 1 15100	1 B 8
1921276	A 1 15100	1 B 8
1921436	F 2 10115	2 D 14
1921437	F 2 10115	2 D 14
1921439	F 2 10115	2 D 14
1921440	F 2 10115	2 D 14
1921450	F 2 60000	2 E 7
1921453	F 2 60000	2 E 7
1921455	F 2 60000	2 E 7
1921457	F 2 60000	2 E 7
1921458	F 2 60000	2 E 7
1921604	A 1 10450	1 A 13
	A 1 11750	1 A 18
1921645	C 1 10080	2 B 10
	C 1 11100	2 B 12
1921690	B 4 10080	2 A 22
1921691	B 4 10080	2 A 22
1921693	A 1 10450	1 A 13
	A 1 11750	1 A 17
1921755	A 9 10080	1 K 9

Part No.	Group No.	Microfiche Loc.
1921810	B 4 10080	2 A 22
1921812	A 9 16000	1 K 15
1921885	A 1 10450	1 A 13
	A 1 11750	1 A 17
1921886	A 1 10450	1 A 13
	A 1 11750	1 A 17
1921887	A 1 10450	1 A 13
	A 1 11750	1 A 17
1921912	A 7 30125	1 J 15
1921914	A 7 30125	1 J 15
1921958	B 4 10080	2 A 22
1922019	F 1 20400	2 D 12
1922020	F 1 20400	2 D 12
1922032	A 9 14050	1 K 13
	F 1 20400	2 D 12
1922132	C 1 10080	2 B 10
1922134	A 7 30125	1 J 15
1922192	A 7 25050	1 J 6
1922200	D 1 10110	2 B 16
	D 1 10550	2 B 19
1922210	D 1 10110	2 B 16
1922371	A 1 10450	1 A 13
1922373	A 1 10450	1 A 13
1922376	A 1 10450	1 A 13
1922377	A 1 10450	1 A 13
1922460	A 1 10450	1 A 13
	A 1 12000	1 A 21
1922486	A 1 15100	1 B 8
	A 1 16700	1 B 11
1922501	A 1 15100	1 B 8
	A 1 16700	1 B 11
1922525	A 1 15100	1 B 8
	A 1 16700	1 B 11
1922537	A 1 15100	1 B 8
1922597	J 1 20000	2 G 3
1922761	A 1 10450	1 A 13
1922779	A 8 10060	1 K 7
1922781	A 8 10060	1 K 7
1922792	F 2 60000	2 E 7
1922795	F 2 60000	2 E 7
1922797	F 2 60000	2 E 7
1922799	A 8 10060	1 K 7
1922834	A 3 15100	1 D 5
1922838	F 2 60000	2 E 7
1922839	F 2 60000	2 E 7
1922855	F 2 60000	2 E 7
1922862	F 2 60000	2 E 7
1922863	F 2 60000	2 E 7
1922864	F 2 60000	2 E 7
1922868	A 3 15100	1 D 5
1922884	F 2 60000	2 E 7
1922885	F 2 60000	2 E 7
1922886	F 2 60000	2 E 7
1922911	A 9 10080	1 K 9
1922912	A 9 10080	1 K 9
1922913	A 9 10080	1 K 9
1922914	A 9 10080	1 K 9
1922921	A 9 10080	1 K 9
1922969	F 1 20400	2 D 12
1922970	F 1 20400	2 D 12
1922971	F 1 20400	2 D 12
1922985	A 9 10080	1 K 9
1922986	A 9 10080	1 K 9
1922989	F 1 10060	2 D 7
	F 1 10350	2 D 9
1922993	F 1 20400	2 D 12
1923087	A 1 20325	1 B 14
1923092	A 9 14050	1 K 13
1923093	A 9 14050	1 K 13
1923100	A 1 20325	1 B 14
1923116	A 9 14050	1 K 13
1923201	D 1 10110	2 B 16
1923202	D 1 10110	2 B 16
	D 1 10550	2 B 19
1923203	D 1 10110	2 B 16
1923203	D 1 10550	2 B 19
1923275	A 9 14050	1 K 13
1923316	D 1 10110	2 B 16
	D 1 10550	2 B 19
1923375	A 9 10080	1 K 9
1923390	A 7 25050	1 J 6
1923490	B 4 10080	2 A 22
1923491	D 1 10110	2 B 16
	D 1 10550	2 B 19
1923492	D 1 10110	2 B 16
	D 1 10550	2 B 19
1923545	F 1 20400	2 D 12
1923559	A 9 14050	1 K 13
1923628	B 5 10040	2 A 24
1923634	B 1 18050	1 L 7
1923637	B 1 18050	1 L 7
1923685	B 1 18050	1 L 7
1923721	F 1 10060	2 D 7
	F 1 10350	2 D 9
1923791	B 1 10085	1 L 2
1923802	A 9 10080	1 K 9
1923842	A 1 10450	1 A 13
1923843	A 1 10450	1 A 13
	A 1 11750	1 A 17
1923861	A 1 10450	1 A 13
1923862	A 1 10450	1 A 13
	A 1 11750	1 A 18
1923863	A 1 10450	1 A 13
1923885	F 2 51310	2 E 2
1923886	F 1 10060	2 D 7
	F 2 51310	2 E 2
1923887	F 2 51310	2 E 2
1923906	A 8 10060	1 K 7
1923907	A 8 10060	1 K 7
1923908	A 8 10060	1 K 7
1923914	B 4 10080	2 A 22
1923921	A 10 12000	1 K 21
1923931	A 8 10060	1 K 7
1923939	F 2 60000	2 E 7
1923957	A 1 25150	1 B 21
1923960	B 3 10020	2 A 18
1923966	F 1 20400	2 D 12
1923978	A 7 30125	1 J 15
1924023	A 7 25050	1 J 6
1924035	B 4 10080	2 A 22
1924067	C 1 10080	2 B 10
1924106	F 2 60000	2 E 7
1924108	F 2 60000	2 E 7
1924109	F 2 60000	2 E 7
1924110	F 2 60000	2 E 7
1924115	B 1 20200	1 L 13
1924116	B 1 20200	1 L 13
1924117	F 2 60000	2 E 7
1924165	C 1 10080	2 B 10
	C 1 11100	2 B 12
1924168	C 1 10080	2 B 10
	C 1 11100	2 B 12
1924241	A 1 10450	1 A 14
	A 1 11750	1 A 17
1924242	A 1 10450	1 A 14
	A 1 11750	1 A 17
1924243	A 1 10450	1 A 14
	A 1 11750	1 A 17
1924246	A 7 15400	1 J 2
1924422	D 1 10110	2 B 17
1924423	D 1 10110	2 B 17
1924464	A 7 30125	1 J 15
1924485	A 7 15400	1 J 2
1924487	A 5 40150	1 H 6
1924505	A 6 11000	1 I 2
1924619	A 7 30125	1 J 15
1924620	A 7 30125	1 J 15
1924630	E 2 40000	2 C 21
1924632	H 1 10000	2 F 21
1924633	H 1 10000	2 F 21

Part No.	Group No.	Microfiche Loc.
1924634	H 1 10000	2 F 21
1924635	H 1 10000	2 F 21
1924639	H 1 10000	2 F 21
1924640	H 1 10000	2 F 21
1924643	H 1 10000	2 F 21
1924644	H 1 10000	2 F 21
1924645	H 1 10000	2 F 21
1924646	H 1 10000	2 F 21
1924647	H 1 10000	2 F 21
1924648	H 1 10000	2 F 21
1924649	H 1 10000	2 F 21
1924650	H 1 10000	2 F 21
1924651	H 1 10000	2 F 21
1924652	H 1 10000	2 F 21
1924653	H 1 10000	2 F 21
1924654	H 1 10000	2 F 21
1924656	H 1 10000	2 F 21
1924660	H 1 10000	2 F 21
1924661	H 1 10000	2 F 21
1924662	H 1 10000	2 F 21
1924663	H 1 10000	2 F 21
1924664	H 1 10000	2 F 21
1924858	H 1 10000	2 F 21
1924992	A 1 20325	1 B 14
	A 1 23300	1 B 18
1925199	A 1 20325	1 B 14
	A 1 23300	1 B 18
1925396	D 1 10110	2 B 16
	D 1 10550	2 B 19
1925425	A 7 50100	1 J 24
1925428	A 5 40500	1 H 12
1925884	A 5 10220	1 G 19
1925909	F 2 51310	2 E 2
1925910	F 2 51310	2 E 2
1925911	F 2 51310	2 E 2
1925913	F 1 20400	2 D 12
	F 2 51310	2 E 2
1925935	A 8 10060	1 K 7
1925940	A 6 11000	1 I 2
	A 8 10060	1 K 7
1926075	B 1 10085	1 L 2
1926324	A 7 15400	1 J 2
1926393	A 9 14050	1 K 13
1926421	A 7 15400	1 J 2
1926444	A 1 20325	1 B 14
1926446	A 1 20325	1 B 14
1926480	F 2 90075	2 E 20
1926481	F 2 90075	2 E 20
1926482	F 2 90075	2 E 20
1926483	F 2 90075	2 E 20
1926497	F 2 90075	2 E 20
1926814	A 9 10080	1 K 9
1926835	D 1 10110	2 B 17
1926869	A 7 15400	1 J 2
	A 7 27400	1 J 10
1926961	A 1 10450	1 A 13
	A 1 11750	1 A 17
1926962	F 2 40050	2 D 18
1927058	A 9 16000	1 K 15
1927079	B 5 10040	2 A 24
1927087	A 1 10450	1 A 14
	A 1 12075	1 B 2
1927096	A 8 10060	1 K 7
1927447	F 2 96960	2 F 8
1927460	A 1 23300	1 B 18
1927527	F 2 60000	2 E 7
1927528	A 7 50100	1 J 24
1927529	A 7 50100	1 J 24
1927530	A 7 50100	1 J 24
1927531	A 7 10050	1 I 21
1927570	A 7 50100	1 J 24
1927572	A 7 50100	1 J 24
1927607	B 1 10085	1 L 2
1927614	A 9 10080	1 K 9
1927616	F 2 90075	2 E 20
1927676	A 1 25150	1 B 21
1927691	B 1 18050	1 L 7
1927693	A 7 10200	1 I 23
1927821	A 7 30125	1 J 15
	A 7 35000	1 J 19
1928051	F 1 10060	2 D 7
	F 1 10350	2 D 9
1928246	A 6 11000	1 I 2
1928247	A 6 11000	1 I 2
1928248	A 6 11000	1 I 2
1928318	A 7 30125	1 J 15
1928604	F 2 96810	2 F 2
1928742	F 2 97560	2 F 14
1928766	A 1 23300	1 B 18
1928790	B 1 20100	1 L 11
	B 1 20200	1 L 13
1928826	H 1 10000	2 F 21
1928845	E 1 10065	2 C 2
	E 1 12050	2 C 5
1928961	C 1 11100	2 B 12
1929071	A 1 20325	1 B 14
	A 1 23300	1 B 18
1929134	D 1 10110	2 B 16
	D 1 10550	2 B 19
1929135	D 1 10110	2 B 16
	D 1 10550	2 B 19
1929329	F 2 60000	2 E 7
1929557	A 1 10450	1 A 14
1929577	A 3 20150	1 D 8
1929679	A 7 27400	1 J 10
1929680	A 7 27400	1 J 10
1929681	A 7 27400	1 J 10
1929708	A 7 27400	1 J 10
1929712	B 1 10085	1 L 2
1929732	F 2 60000	2 E 7
1929754	B 1 20200	1 L 13
1929844	A 1 23300	1 B 18
1929872	A 1 23300	1 B 18
1929873	A 1 23300	1 B 18
1929973	F 2 97560	2 F 14
1930029	A 7 27400	1 J 10
1930056	A 1 20325	1 B 14
1930079	A 9 20200	1 K 17
1930158	B 1 20100	1 L 11
1930200	F 2 51310	2 E 2
1930235	A 1 11750	1 A 18
1930236	A 1 11750	1 A 18
1930237	A 1 11750	1 A 18
1930281	A 1 12500	1 B 5
1930291	F 2 51310	2 E 2
1930292	F 2 51310	2 E 2
1930363	A 1 23300	1 B 18
1930471	D 1 10550	2 B 19
1930472	D 1 10550	2 B 19
1930497	B 1 10085	1 L 2
1930498	B 1 20100	1 L 11
	B 1 20200	1 L 13
1930499	B 1 10085	1 L 2
1930500	B 1 10085	1 L 2
1930508	B 4 10080	2 A 22
1930527	A 1 23300	1 B 18
1930549	A 7 25050	1 J 6
1930556	A 1 25900	1 B 24
1930572	A 1 23300	1 B 18
1930580	D 1 20050	2 B 23
1930606	C 1 10080	2 B 10
1930624	F 2 40150	2 D 20
1930688	A 7 27400	1 J 10
	A 7 60000	1 K 2
1930694	D 1 10550	2 B 19
1930695	D 1 10550	2 B 19
1930699	A 7 27400	1 J 11
1930763	D 1 10550	2 B 19
1930764	D 1 10550	2 B 19
1930797	B 4 10080	2 A 22

Part No.	Group No.	Microfiche Loc.
1930808	A 1 23300	1 B 18
1930893	A 1 12500	1 B 5
1931218	J 1 20000	2 G 3
1931288	A 1 10450	1 A 13
	A 1 11750	1 A 17
1931401	E 2 70000	2 D 2
1931440	A 1 20325	1 B 14
1931867	A 1 15100	1 B 8
1931876	A 7 27400	1 J 10
1932051	D 1 10110	2 B 16
1932108	D 1 10110	2 B 17
1932109	A 1 10450	1 A 13
1932110	A 1 10450	1 A 13
1932321	A 3 15100	1 D 5
1932775	F 2 60000	2 E 7
1933179	F 1 10060	2 D 7
	F 2 51310	2 E 2
1933713	A 7 25050	1 J 6
1933725	F 2 51310	2 E 2
1933726	F 2 51310	2 E 2
1934370	A 7 25050	1 J 6
1934572	A 7 27400	1 J 10
1934653	A 9 16000	1 K 15
1934921	A 7 27400	1 J 11
1935453	B 2 10000	2 A 12
	B 2 10010	2 A 14
1937129	B 2 10000	2 A 12
	B 2 10010	2 A 14
1937131	B 2 10000	2 A 12
	B 2 10010	2 A 14
1937132	B 2 10000	2 A 12
	B 2 10010	2 A 14
1937427	E 2 30200	2 C 15
1937662	A 7 25050	1 J 6
1938453	F 2 60000	2 E 7
1990105	A 1 15100	1 B 8
	F 2 50100	2 D 24
1990106	F 2 50100	2 D 24
1990109	F 2 50100	2 D 24
1990111	A 5 20050	1 G 23
1990114	A 5 30100	1 H 2
1990117	A 7 10050	1 I 21
1990119	A 7 10050	1 I 21
1990120	A 7 10050	1 I 21
1990122	A 7 10050	1 I 21
1990124	A 5 50050	1 H 24
1990125	A 5 50050	1 H 24
1990126	A 5 50050	1 H 24
1990127	A 7 10050	1 I 21
1990128	A 7 10050	1 I 21
1990129	A 7 10050	1 I 21
1990130	A 7 10050	1 I 21
1990131	A 7 10050	1 I 21
1990175	E 2 30650	2 C 17
1990176	E 2 30650	2 C 17
1990177	E 2 30650	2 C 17
1990178	E 2 30650	2 C 17
1990179	E 2 30650	2 C 17
1990180	E 2 30650	2 C 17
1990181	E 2 30650	2 C 17
1990182	E 2 30650	2 C 17
1990183	E 2 30200	2 C 15
	E 2 30650	2 C 17
1990184	E 2 30200	2 C 15
	E 2 30650	2 C 17
1990185	E 2 30650	2 C 17
1990194	F 2 50100	2 D 24
1990195	A 7 10050	1 I 21
1990249	A 1 25150	1 B 21
1990262	E 2 30650	2 C 17
1990266	E 2 30200	2 C 15
1990297	E 2 30650	2 C 17
1990300	F 2 50100	2 D 24
1990436	J 1 20000	2 G 3
1990476	J 1 10000	2 G 1

Part No.	Group No.	Microfiche Loc.
1990501	F 2 50100	2 D 24
1990502	F 2 50100	2 D 24
1990503	F 2 50100	2 D 24
1990515	J 1 10000	2 G 1
1990532	E 2 70000	2 D 2
1990533	E 2 70000	2 D 2
1990534	E 2 70000	2 D 2
1990535	E 2 70000	2 D 2
1990540	E 2 70000	2 D 2
1990541	E 2 70000	2 D 2
1990542	E 2 70000	2 D 2
1990543	E 2 70000	2 D 2
1990544	E 2 70000	2 D 2
1990546	E 2 70000	2 D 2
1990547	E 2 70000	2 D 2
1990550	E 2 70000	2 D 2
1990551	E 2 70000	2 D 2
1990554	E 2 70000	2 D 2
1990555	E 2 70000	2 D 2
1990556	E 2 70000	2 D 2
1990557	E 2 70000	2 D 2
1990559	E 2 70000	2 D 2
1990560	E 2 70000	2 D 2
1990564	E 2 70000	2 D 2
1990565	E 2 70000	2 D 2
1990566	E 2 70000	2 D 2
1990567	E 2 70000	2 D 2
1990568	E 2 70000	2 D 2
1990569	E 2 70000	2 D 2
1990571	E 2 70000	2 D 2
1990572	E 2 70000	2 D 2
1990573	E 2 70000	2 D 2
1990574	E 2 70000	2 D 2
1990594	B 6 10000	2 B 2
1990595	B 6 10020	2 B 6
1990596	E 2 70000	2 D 2
1990606	E 2 70000	2 D 2
1990628	E 2 70000	2 D 2
1990629	E 2 70000	2 D 2
1990631	E 2 70000	2 D 3
1990632	E 2 70000	2 D 3
1990948	E 2 30650	2 C 17
1990964	E 2 30650	2 C 17
1990967	E 2 50000	2 C 23
1990968	E 2 50000	2 C 23
1990969	E 2 50000	2 C 23
1990970	E 2 50000	2 C 23
1990971	E 2 50000	2 C 23
1990972	E 2 50000	2 C 23
1990973	E 2 50000	2 C 23
1990974	E 2 20000	2 C 13
1990975	E 2 20000	2 C 13
1990976	E 2 20000	2 C 13
1990977	E 2 20000	2 C 13
1990978	E 2 20000	2 C 13
1990979	E 2 20000	2 C 13
1990980	E 2 20000	2 C 13
1990981	E 2 20000	2 C 13
1990982	E 2 20000	2 C 13
1990983	E 2 20000	2 C 13
1991044	E 2 70000	2 D 2
1991086	E 1 10065	2 C 2
	E 1 12050	2 C 5
1991089	E 1 13050	2 C 9
1991112	E 2 30650	2 C 17
1991199	A 1 12000	1 A 21
1991200	A 1 12000	1 A 21
1991210	A 7 10200	1 I 23
1991211	A 7 35000	1 J 19
1991302	A 1 25150	1 B 21
1991311	A 5 40150	1 H 6
1991313	A 5 40150	1 H 6
1991319	E 2 40000	2 C 21
1991321	A 7 10200	1 I 23
1991322	A 7 10200	1 I 23

Part No.	Group No.	Microfiche Loc.
1991323	A 7 10200	1 I 23
	A 7 35000	1 J 19
1991324	A 7 10200	1 I 23
1991325	A 7 10200	1 I 23
	A 7 35000	1 J 19
1991326	A 7 10200	1 I 23
1991327	A 7 10200	1 I 23
	A 7 35000	1 J 19
1991829	F 2 96900	2 F 6
1991830	E 2 40000	2 C 21
1991831	F 2 40050	2 D 18
1991849	A 1 12000	1 A 21
1991856	A 1 25900	1 B 24
1991857	A 1 25900	1 B 24
1991859	A 1 12000	1 A 21
1991860	A 1 12000	1 A 21
1991861	A 1 12000	1 A 21
1991862	A 1 12000	1 A 21
1991863	A 1 12000	1 A 21
1991898	A 7 25050	1 J 6
1991913	A 7 27400	1 J 10
1991929	B 1 15100	1 L 5
1991937	F 2 50100	2 D 24
1991951	A 5 40500	1 H 12
1991953	A 5 40500	1 H 12
1991954	A 5 10220	1 G 19
1991955	A 5 10220	1 G 19
1991995	J 1 20000	2 G 3
1992007	A 7 35000	1 J 19
1992008	A 7 35000	1 J 19
1992009	A 7 35000	1 J 19
1992011	A 7 35000	1 J 19
1992013	A 7 35000	1 J 19
1992014	A 7 35000	1 J 19
1992017	J 1 10000	2 G 1
1992018	J 1 10000	2 G 1
1992026	A 1 12075	1 B 2
1992027	A 1 12075	1 B 2
1992028	A 1 12075	1 B 2
1992029	A 1 12075	1 B 2
1992030	A 1 12075	1 B 2
1992031	A 1 12075	1 B 2
1992032	A 1 20325	1 B 14
1992059	A 1 12500	1 B 5
1992069	A 1 12500	1 B 5
1992070	A 1 12500	1 B 5
1992071	A 1 12500	1 B 5
1992073	A 1 12500	1 B 5
1992074	A 1 12500	1 B 5
1992075	A 1 12500	1 B 5
1992076	A 1 12500	1 B 5
1992113	A 7 15400	1 J 2
1992140	J 1 10000	2 G 1
1992177	A 1 25900	1 B 24
1992178	A 1 25900	1 B 24
1992190	E 2 30200	2 C 15
1992191	E 2 30200	2 C 15
1992194	A 9 10080	1 K 9
1992195	F 2 40150	2 D 20
1992196	F 2 40150	2 D 20
1992208	A 7 27400	1 J 10
1992209	A 7 30125	1 J 15
1992210	A 7 15400	1 J 2
1992214	J 1 50000	2 G 5
1992215	J 1 50000	2 G 5
1992216	J 1 50000	2 G 5
1992217	J 1 50000	2 G 5
1992218	A 8 10060	1 K 7
1992231	F 2 40150	2 D 20
1992235	J 1 50000	2 G 5
1992247	J 1 50000	2 G 5
1992248	J 1 50000	2 G 5
1992250	A 5 10220	1 G 19
1992253	A 5 50050	1 H 24
1992254	A 5 20050	1 G 23
1992267	A 1 15100	1 B 8
	A 1 16700	1 B 11
1992285	F 2 40150	2 D 20
1992293	F 2 40150	2 D 20
1992308	A 7 27400	1 J 11
1992340	J 1 10000	2 G 1
1992349	E 2 70000	2 D 2
1992350	E 2 70000	2 D 3
1992351	E 2 70000	2 D 3
1992354	J 1 20000	2 G 3
1992366	J 1 50000	2 G 5
1992367	J 1 50000	2 G 5
1992368	J 1 50000	2 G 5
1992391	E 2 30200	2 C 15
1992397	E 2 30200	2 C 15
1992400	A 1 23300	1 B 18
1992434	E 2 30200	2 C 15
1992435	E 2 30200	2 C 15
1992442	A 7 25050	1 J 6
1992449	J 1 10000	2 G 1
	J 1 20000	2 G 3
1992450	J 1 50000	2 G 5
1992453	J 1 10000	2 G 1
1992457	E 2 30200	2 C 15
2106192	A 4 10630	1 D 18
	A 4 21350	1 F 7
2106193	A 4 10630	1 D 18
	A 4 21350	1 F 7
2106194	A 4 10630	1 D 18
	A 4 21350	1 F 7
2106195	A 4 10630	1 D 18
	A 4 21350	1 F 7
2106198	A 4 10630	1 D 18
	A 4 21350	1 F 7
2106309	A 4 10610	1 D 16
	A 4 10630	1 D 18
	A 4 11100	1 E 2
	A 4 20060	1 E 21
	A 4 20100	1 E 23
	A 4 21350	1 F 7
2106470	A 4 10600	1 D 13
2106473	A 4 20620	1 F 2
2106630	A 4 26400	1 G 2
2106642	A 4 16400	1 E 18
2106965	A 4 10610	1 D 16
	A 4 11100	1 E 2
	A 4 20060	1 E 21
	A 4 20100	1 E 23
2106966	A 4 10610	1 D 16
	A 4 11100	1 E 2
	A 4 20060	1 E 21
	A 4 20100	1 E 23
2107397	A 4 10630	1 D 18
	A 4 21350	1 F 7
2107398	A 4 10600	1 D 14
	A 4 20620	1 F 2
2107443	A 4 10610	1 D 16
	A 4 20060	1 E 21
	A 4 20100	1 E 23
2107447	A 4 14950	1 E 4
	A 4 15000	1 E 6
	A 4 15600	1 E 14
	A 4 15610	1 E 16
2502452	J 1 10000	2 G 1
2506407	E 1 10065	2 C 2
	E 1 12050	2 C 5
2512840	A 7 25050	1 J 6
2517047	A 5 40850	1 H 20
2520346	D 1 20050	2 B 23
2521435	A 1 23300	1 B 18
2522107	F 2 40150	2 D 20
2522744	F 2 40150	2 D 20
2522745	F 2 40150	2 D 20
2527558	A 9 10080	1 K 9
2528680	A 1 25900	1 B 24

Part No.	Group No.	Microfiche Loc.
2528681	A 1 25900	1 B 24
2531644	F 2 60000	2 E 7
2553205	E 1 10065	2 C 2
	E 1 12050	2 C 5
2553209	E 1 13000	2 C 7
2750296	A 6 11000	1 I 2
3225728	A 10 10050	1 K 19
3292703	A 1 25150	1 B 21
3486395	E 2 20000	2 C 13
3678178	J 1 10000	2 G 1
3678231	J 1 10000	2 G 1
3739636	A 1 25150	1 B 21
3951954	A 7 25050	1 J 6
4200080	A 7 60000	1 K 3
5204823	A 9 14050	1 K 13
5209729	A 7 25050	1 J 6
5291082	E 2 40000	2 C 21
5291083	E 2 40000	2 C 21
5291084	E 2 40000	2 C 21
5291085	E 2 40000	2 C 21
5291086	E 2 40000	2 C 21
5291087	E 2 40000	2 C 21
5299099	A 5 40150	1 H 6
	A 5 40500	1 H 12
	A 5 40850	1 H 20
5299100	A 5 40150	1 H 6
	A 5 40500	1 H 12
	A 5 40850	1 H 20
6002153	A 9 14050	1 K 13
6190354	E 2 50000	2 C 23
6191839	A 8 10060	1 K 7
6191841	A 8 10060	1 K 7
6506826	F 1 20400	2 D 12
6515007	A 1 23300	1 B 18

Part No.	Group No.	Microfiche Loc.